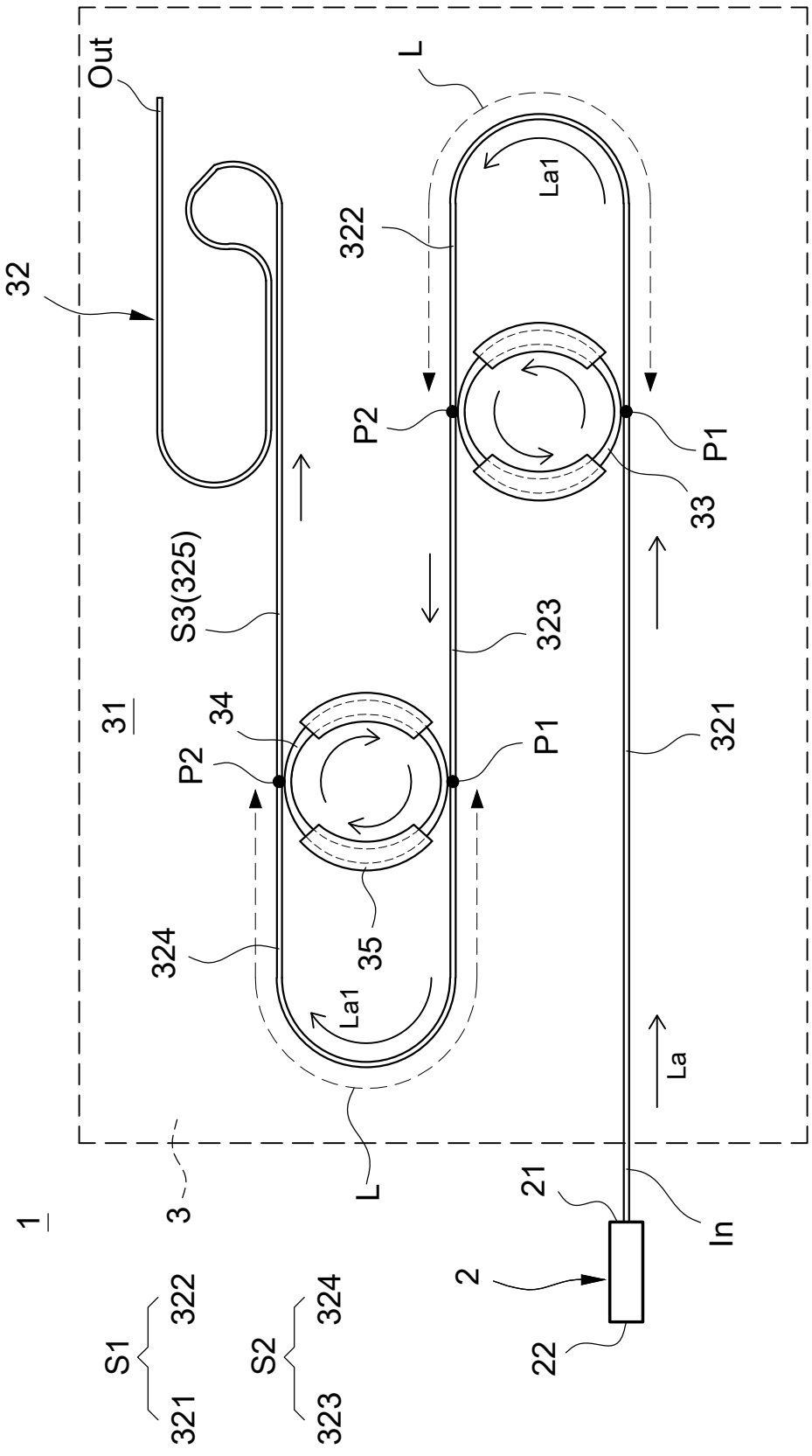
Out
L
32
322
La1
P2
P1
33
S3(325)
323
31
34
P2
P1
321
324
35
La1
La
L
3
1
21
In
2
22
S1
322
321
S2
324
323

圖1

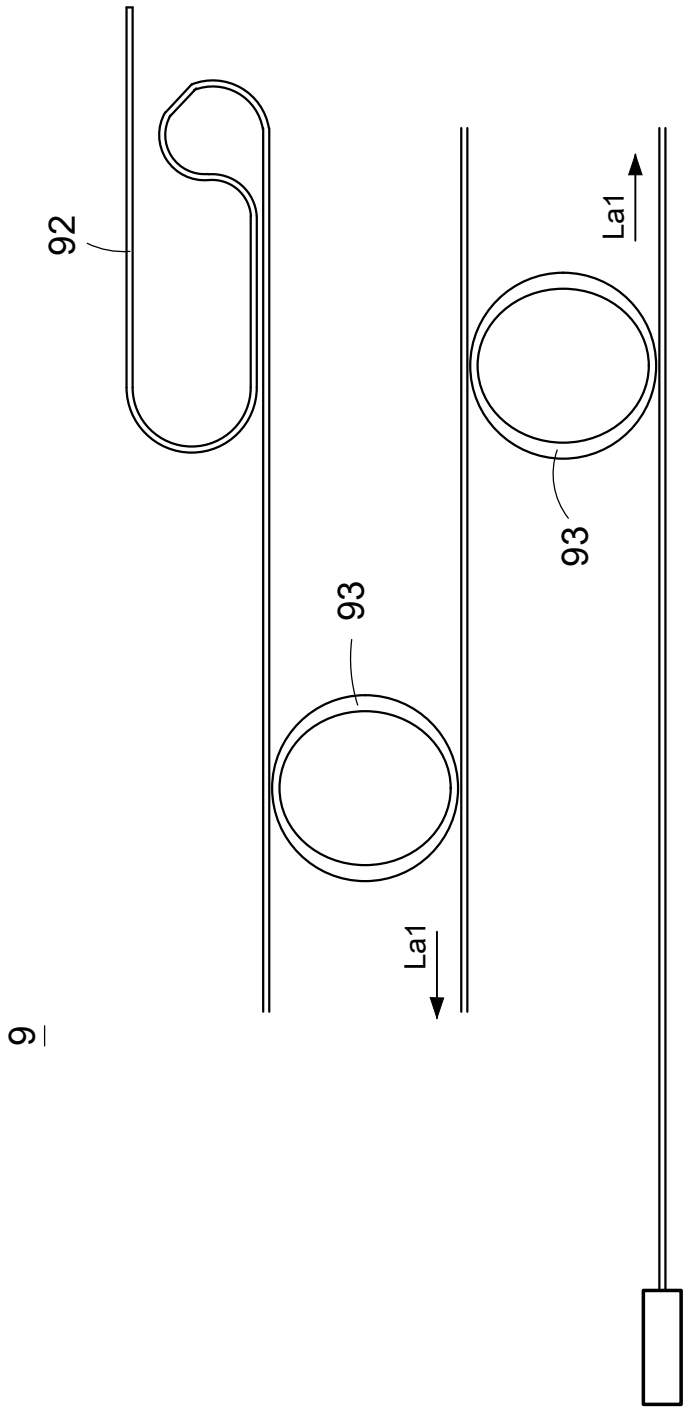

圖2

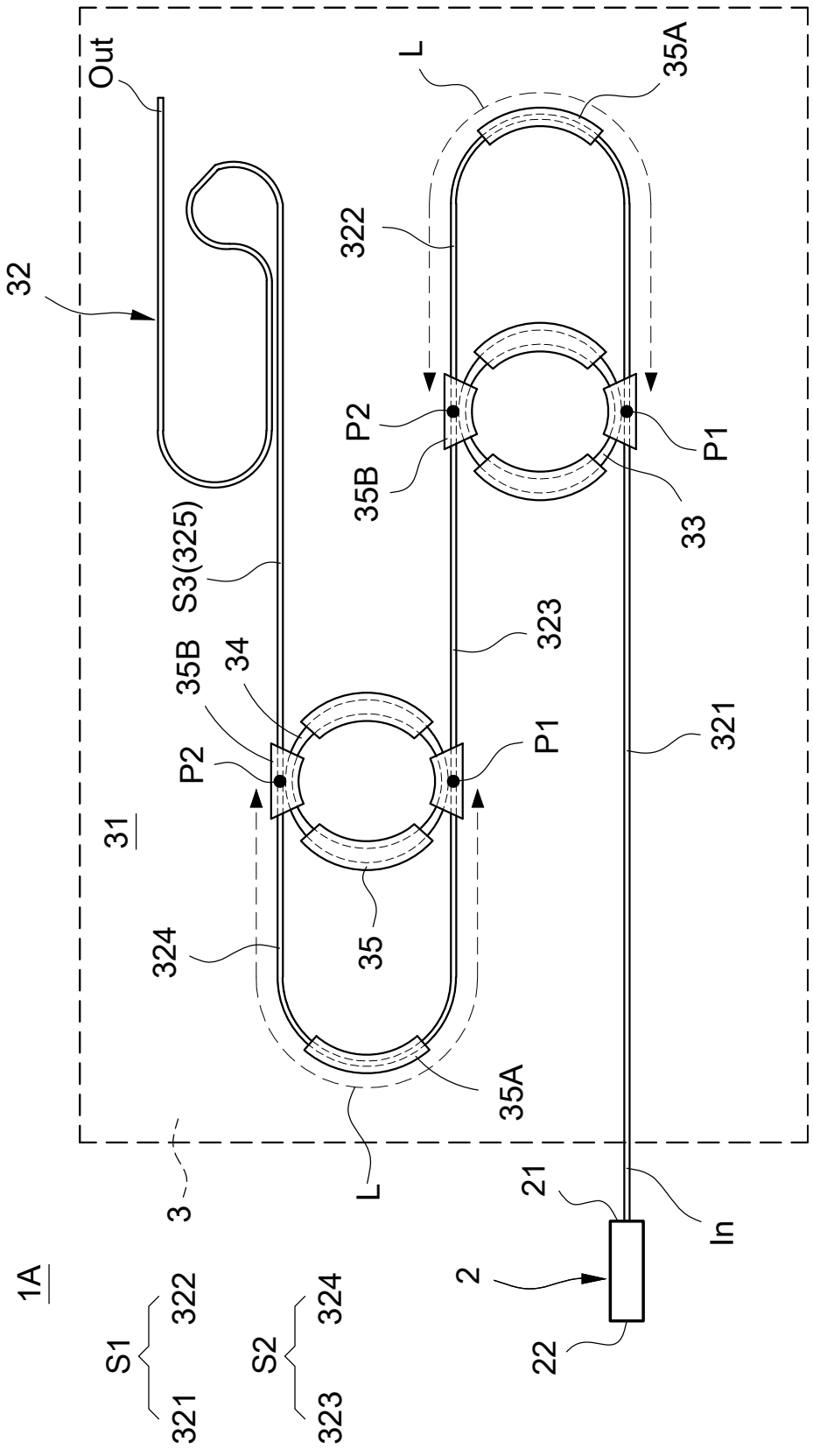
Out
32
L
35A
322
P2
35B
P1
33
S3(325)
323
35B
34
P2
P1
321
31
324
35
35A
L
3
21
In
2
22
1A
S1
322
321
S2
324
323

圖3

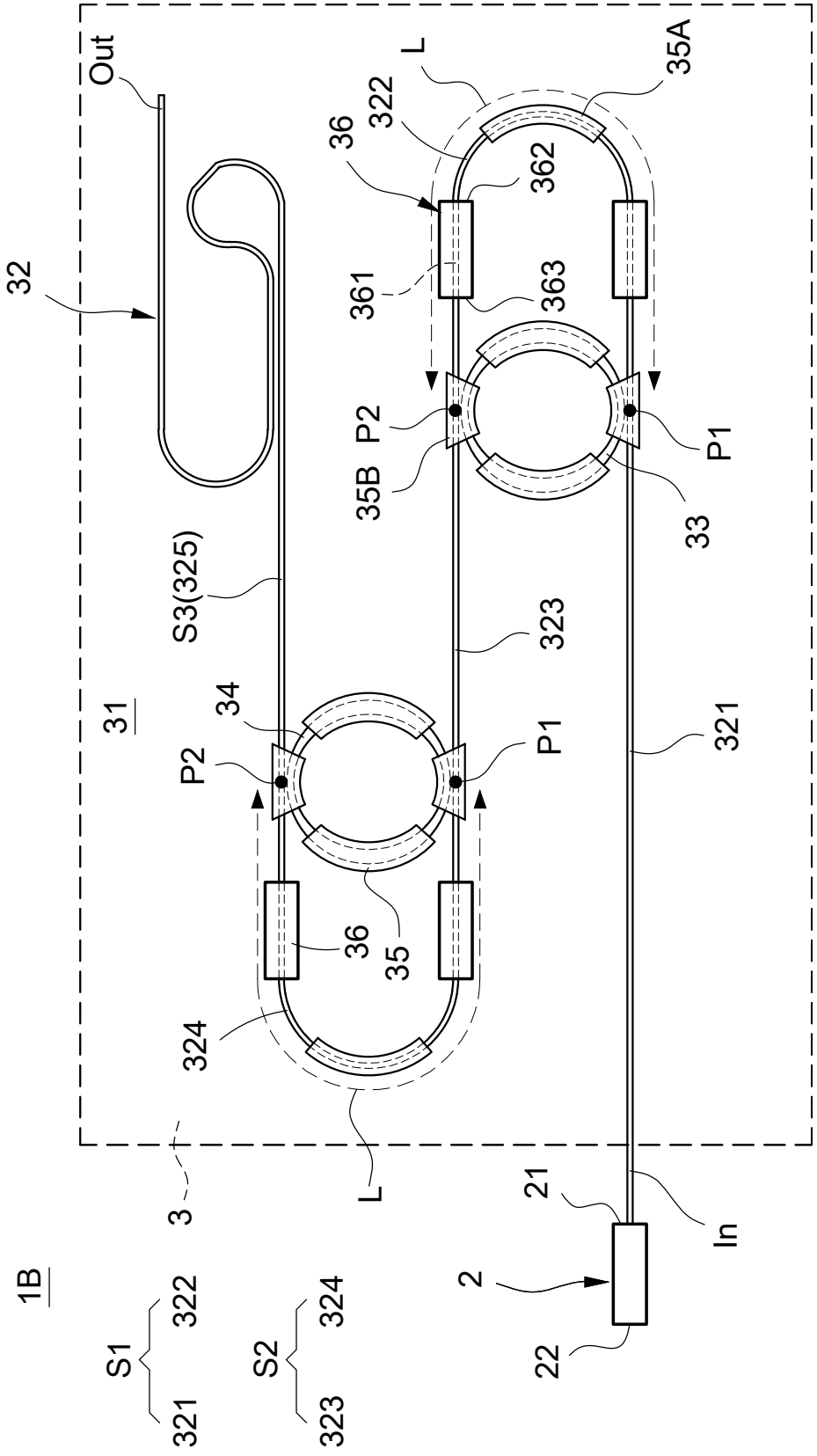
1B
S1
321
322
S2
323
324
3
L
2
21
22
In
31
32
Out
S3(325)
34
P2
P1
35
36
324
323
321
L
35A
322
36
362
361
363
P2
35B
P1
33

圖4

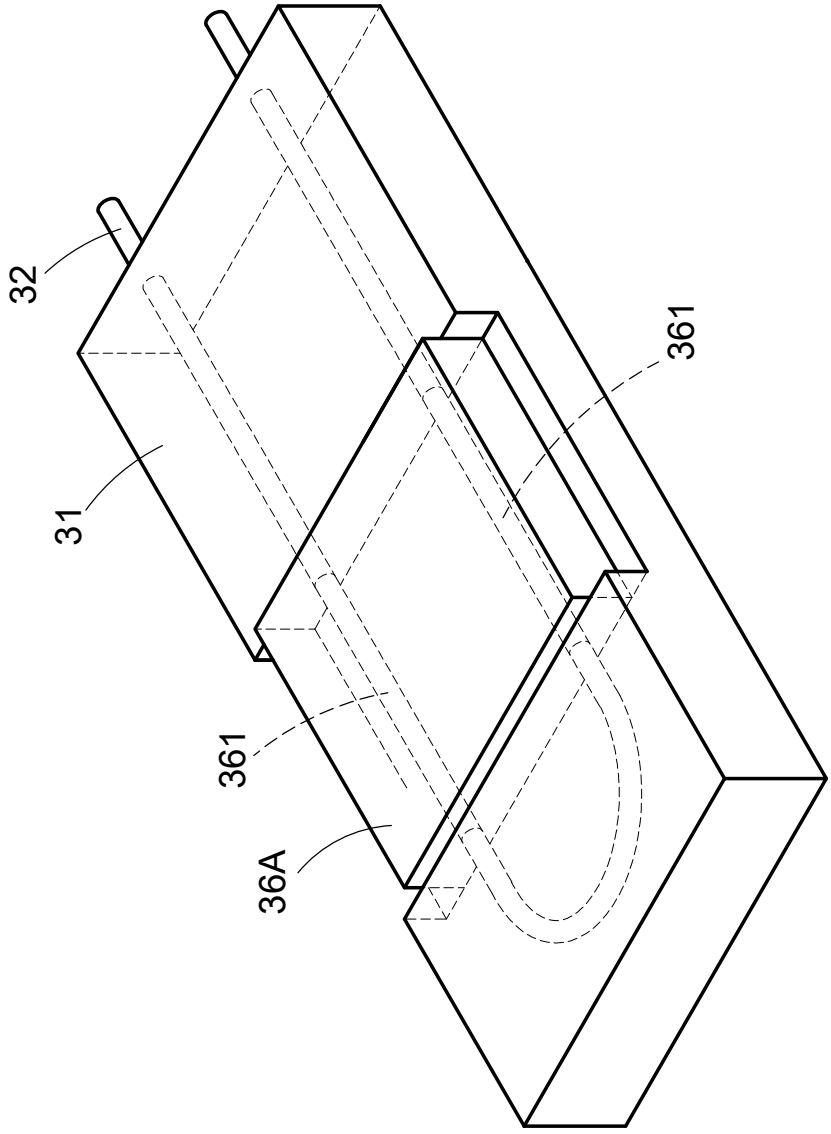

圖5

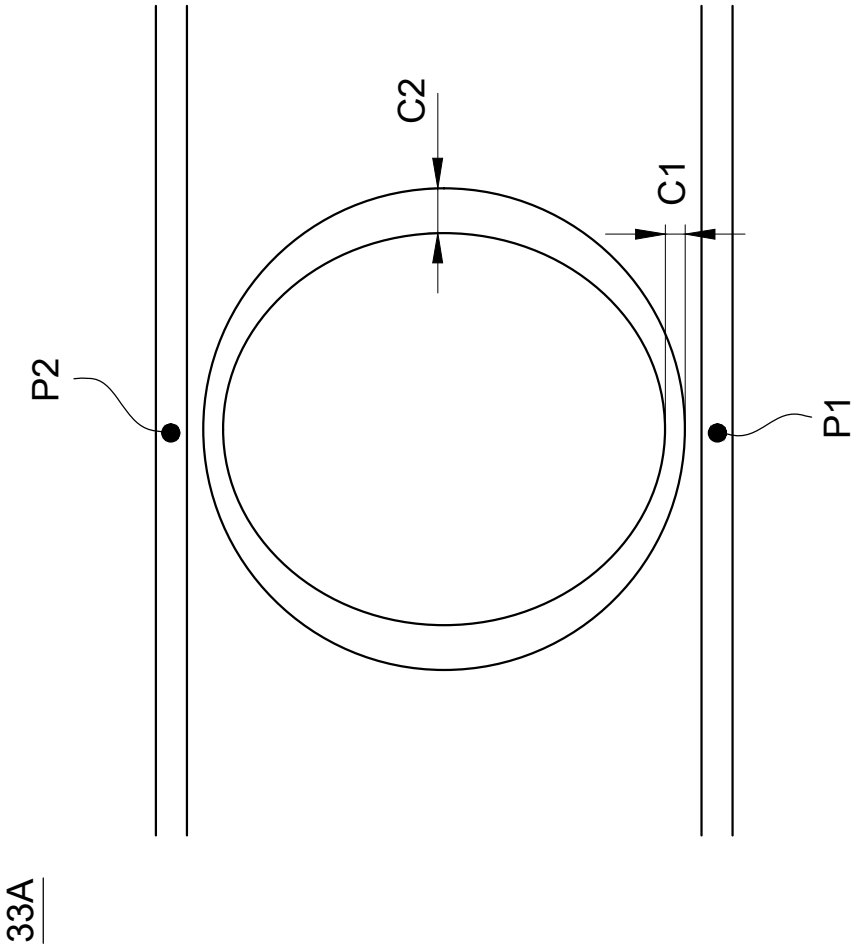

圖6

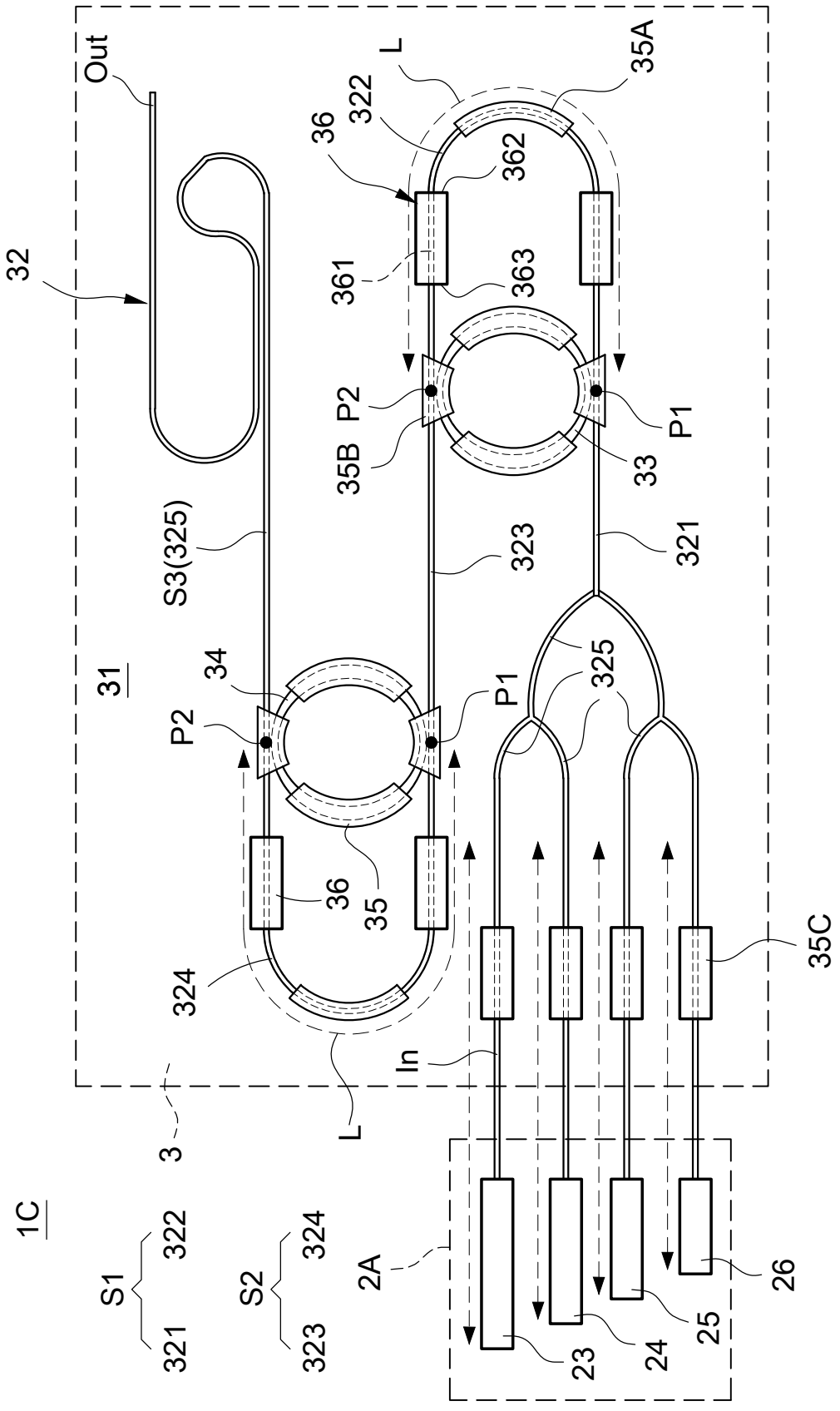
1C
S1
321
322
S2
323
324
2A
23
24
25
26
3
L
In
31
32
Out
S3(325)
34
P2
P1
35
36
324
323
321
325
33
35B
P2
P1
361
363
362
36
322
L
35A
35C

圖7

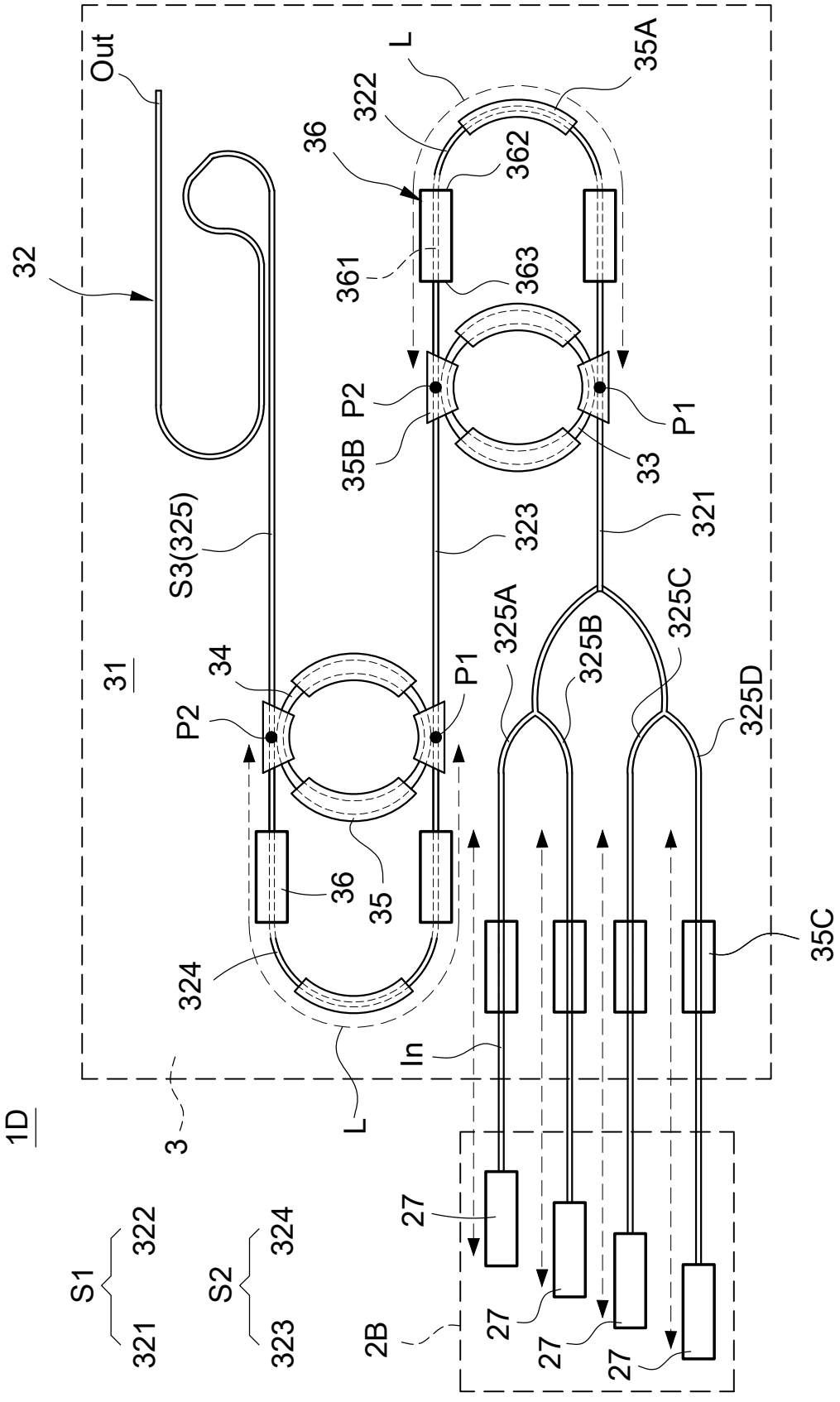
1D
3
31
32
Out
S3(325)
34
P2
P1
35
36
324
L
In
35A
322
36
362
361
363
P2
35B
P1
33
323
321
325A
325B
325C
325D
35C
27
2B
S1
321
322
S2
323
324

圖8

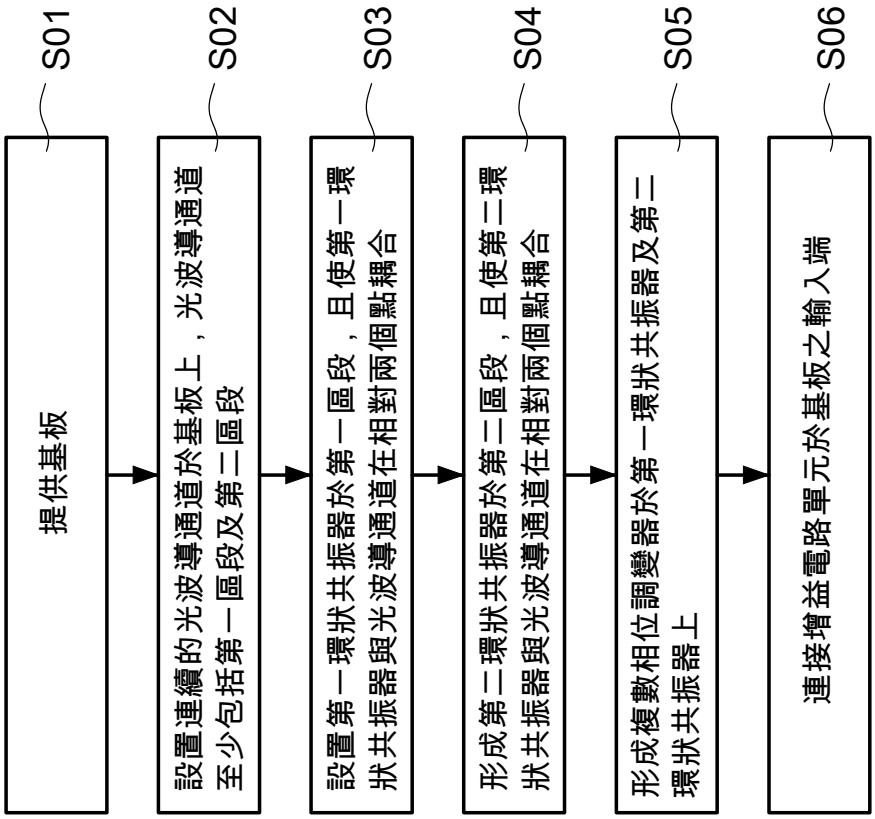
S01
提供基板
S02
設置連續的光波導通道於基板上，光波導通道至少包括第一區段及第二區段
S03
設置第一環狀共振器於第一區段，且使第一環狀共振器與光波導通道在相對兩個點耦合
S04
形成第二環狀共振器於第二區段，且使第二環狀共振器與光波導通道在相對兩個點耦合
S05
形成複數相位調變器於第一環狀共振器及第二環狀共振器上
S06
連接增益電路單元於基板之輸入端

圖9

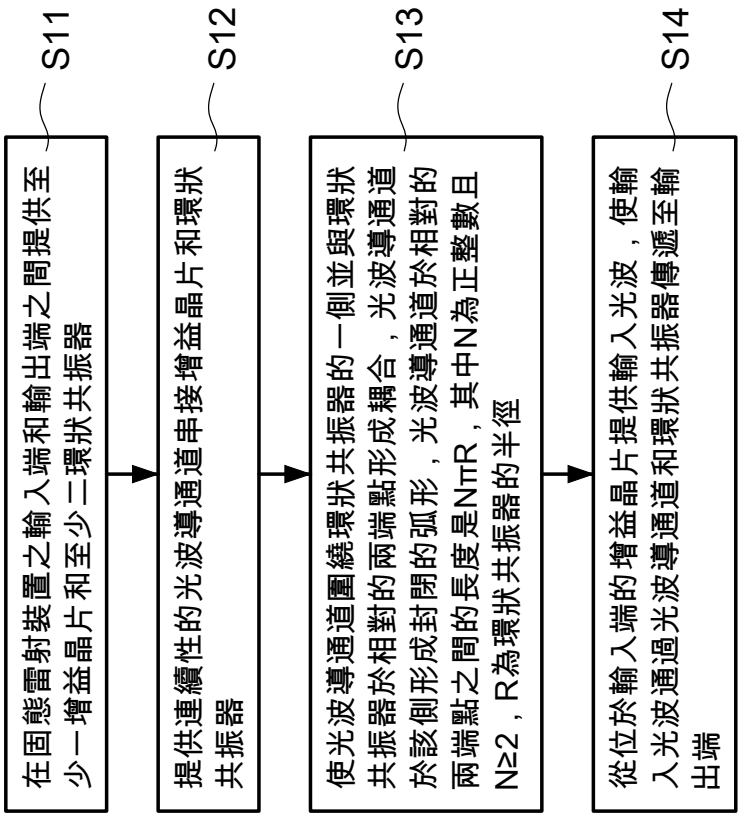
S11
在固態雷射裝置之輸入端和輸出端之間提供至少一增益晶片和至少二環狀共振器
S12
提供連續性的光波導通道串接增益晶片和環狀共振器
S13
使光波導通道圍繞環狀共振器的一側並與環狀共振器於相對的兩端點形成耦合，光波導通道於該側形成封閉的弧形，光波導通道於相對的兩端點之間的長度是NπR，其中N為正整數且N≥2，R為環狀共振器的半徑
S14
從位於輸入端的增益晶片提供輸入光波，使輸入光波通過光波導通道和環狀共振器傳遞至輸出端

圖10