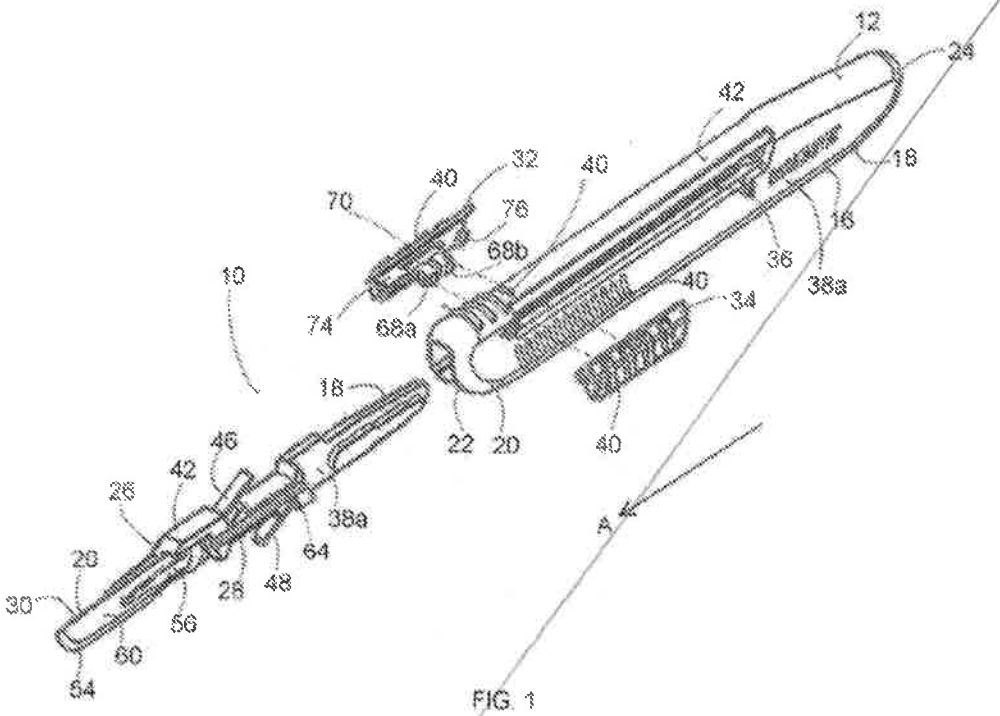
12
24
42
18
32
40
40
70
76
68b
16
36
38a
10
74
68a
40
34
18
22
20
40
46
42
26
38a
64
A
20
28
48
30
56
60
54

FIG. 1

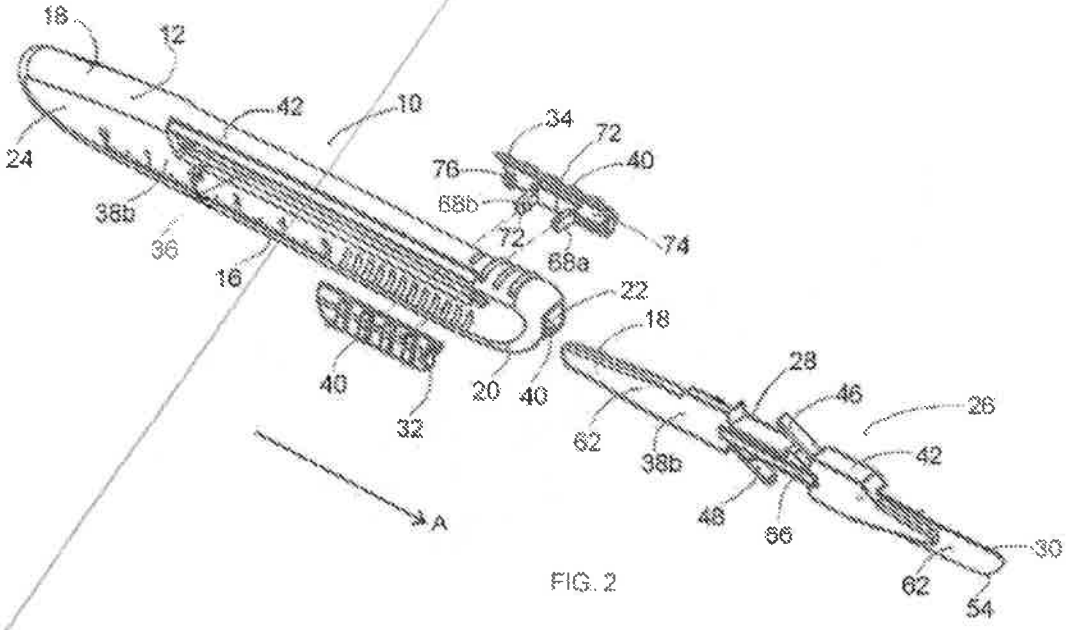
18
12
42
10
34
72
24
76
40
68b
38b
72
74
36
68a
16
22
18
28
40
20
40
46
26
32
62
38b
42
A
48
56
30
62
54

FIG. 2

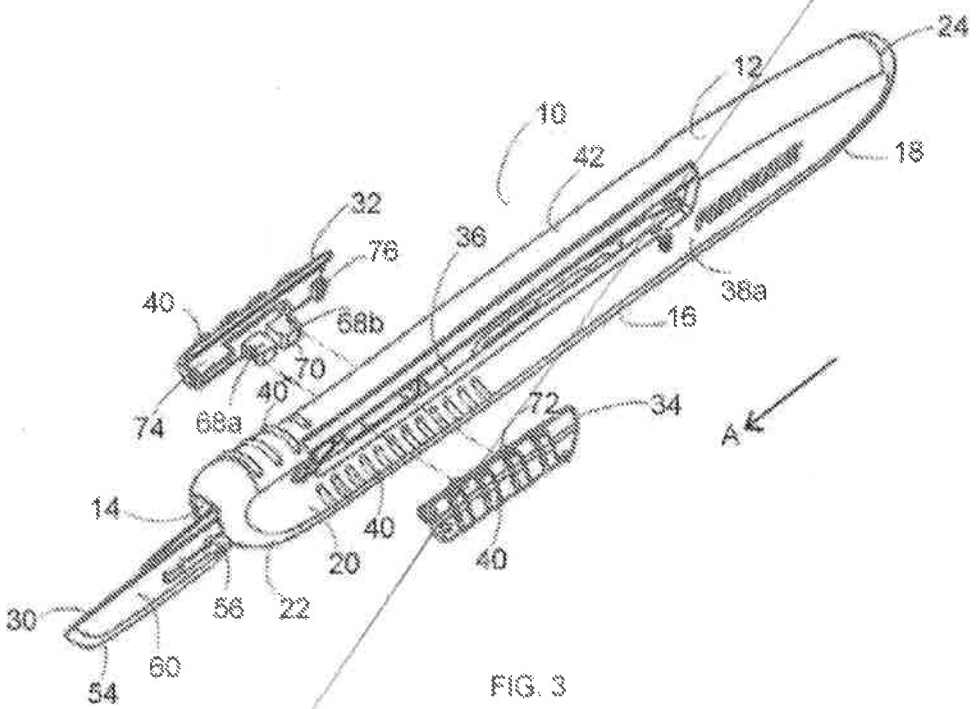
24
12
10
42
18
32
76
36
40
68b
38a
16
70
40
74
68a
72
34
A
14
40
20
40
30
56
22
60
54

FIG. 3

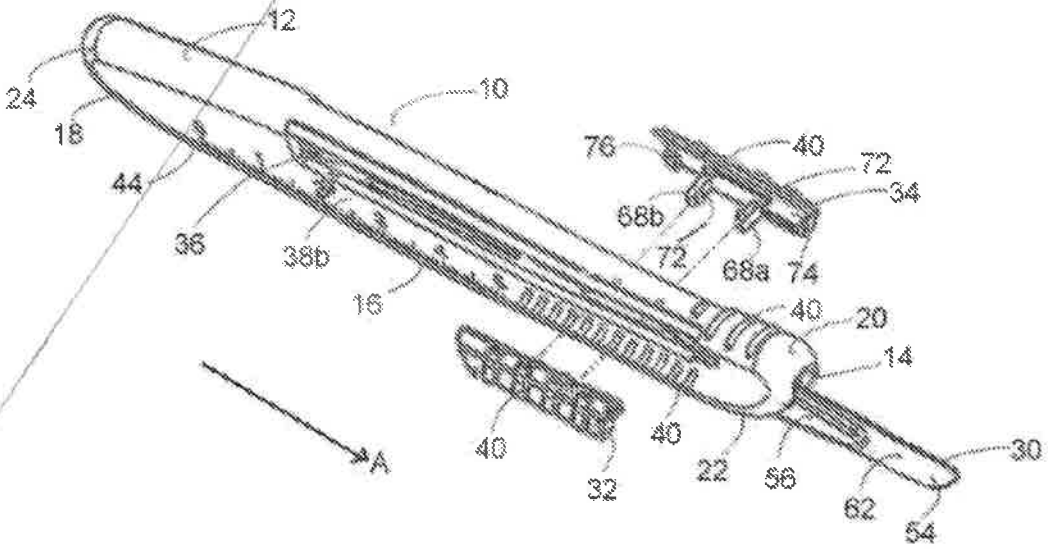
12
24
10
18
76
40
72
34
44
68b
36
38b
72
68a
74
16
40
20
14
A
40
40
22
56
30
32
62
54

FIG. 4

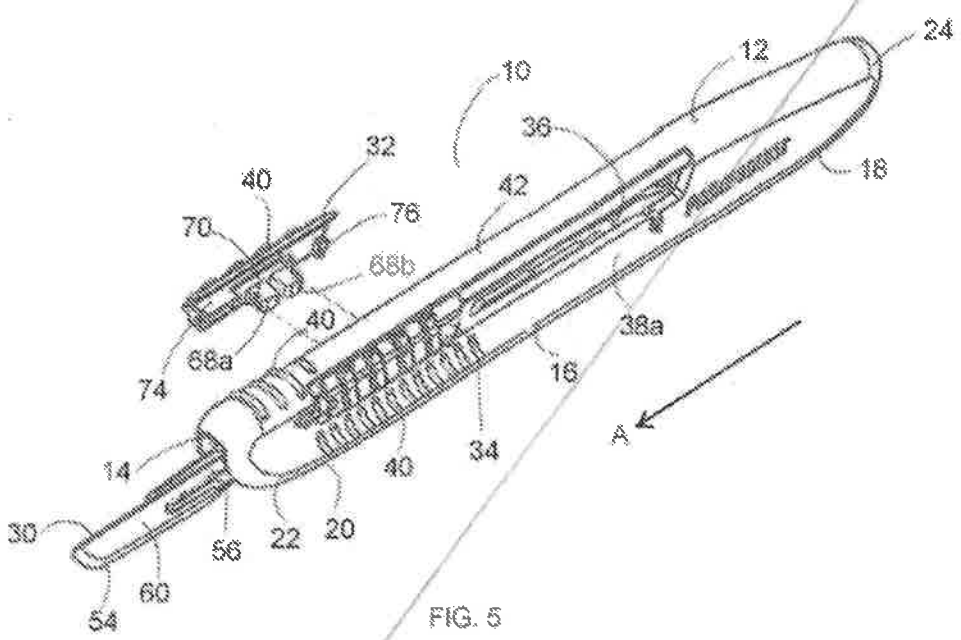
10
12
24
36
18
32
40
42
76
70
68b
40
68a
74
38a
16
A
14
34
40
30
56
22
20
60
54

FIG. 5

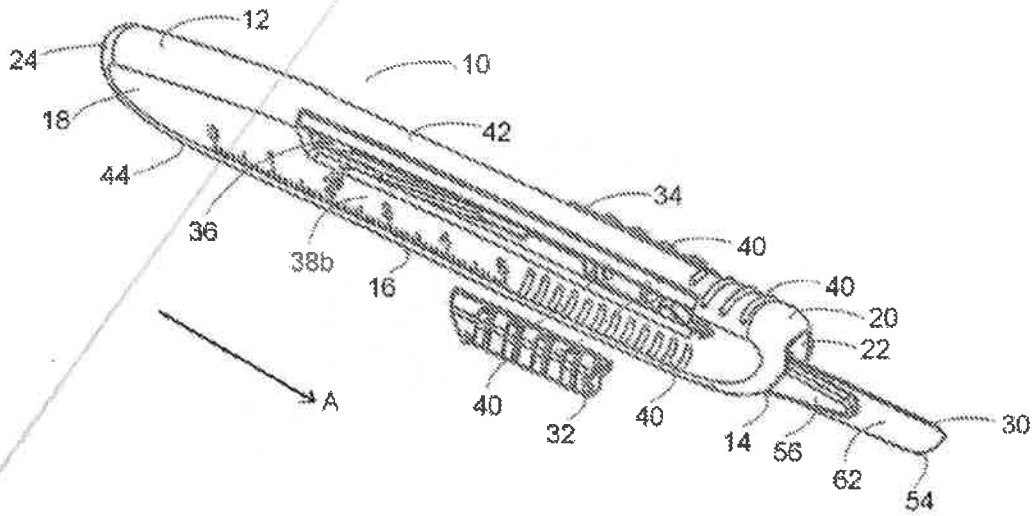
12
24
10
18
42
44
34
36
40
38b
16
40
20
22
A
40
32
40
14
56
62
30
54

FIG. 6

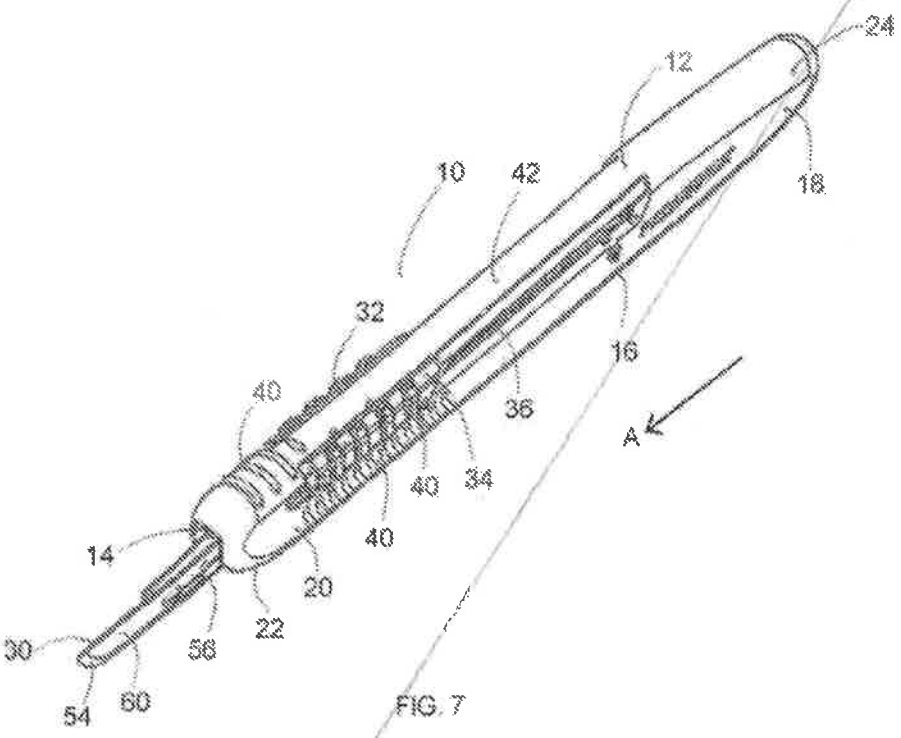
24
12
10
42
18
32
16
40
36
A
40
34
40
14
20
22
30
56
54
60

FIG. 7

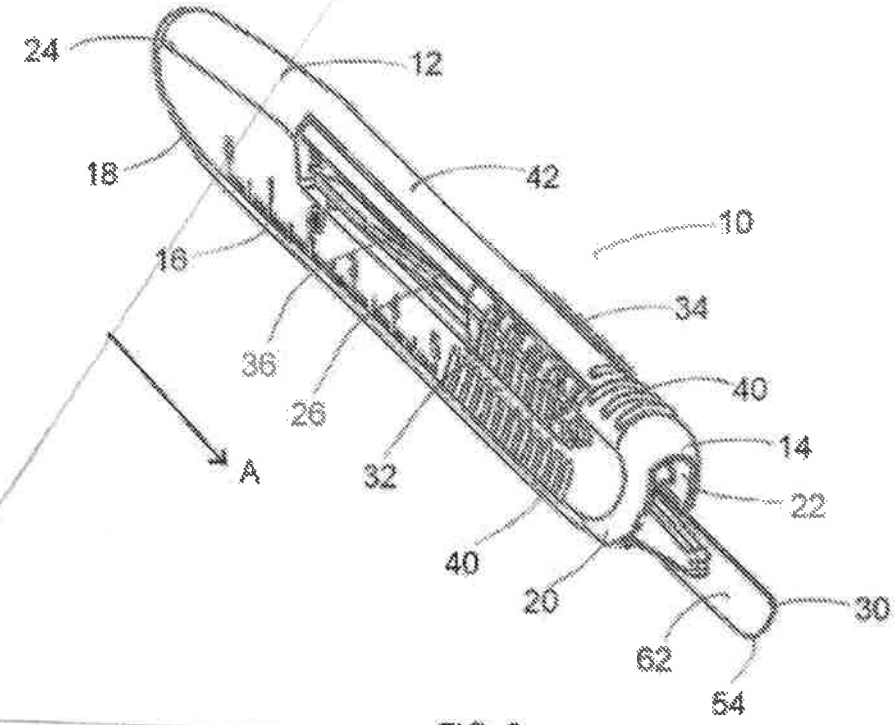
24
12
18
42
10
16
34
36
40
26
14
A
32
22
40
20
30
62
54

FIG. 8

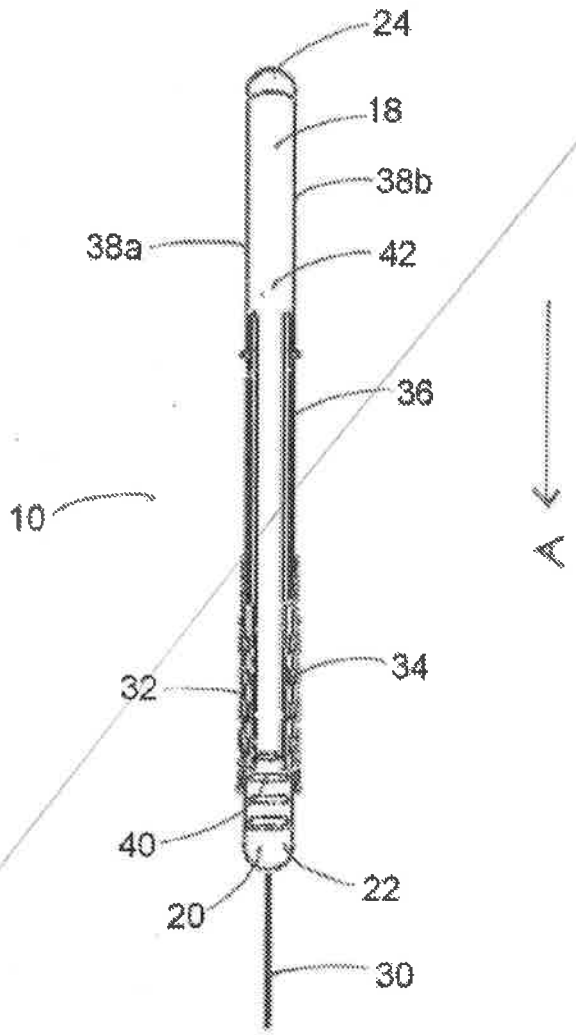

FIG. 9

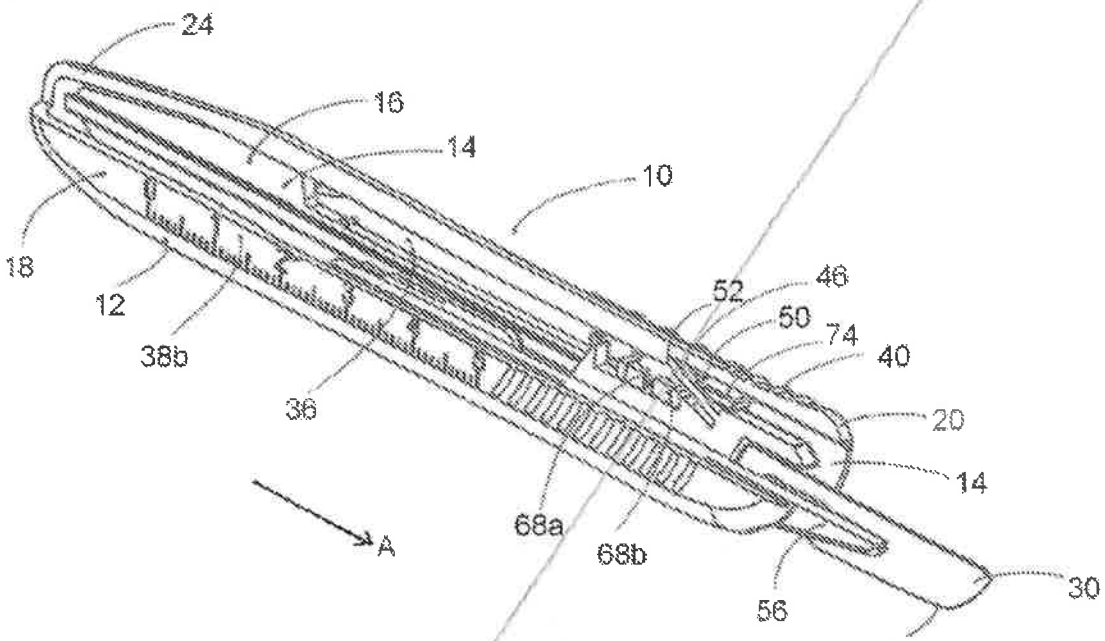
24
16
14
10
18
12
38b
36
52
46
50
74
40
20
14
A
68a
68b
30
56
54

FIG. 10

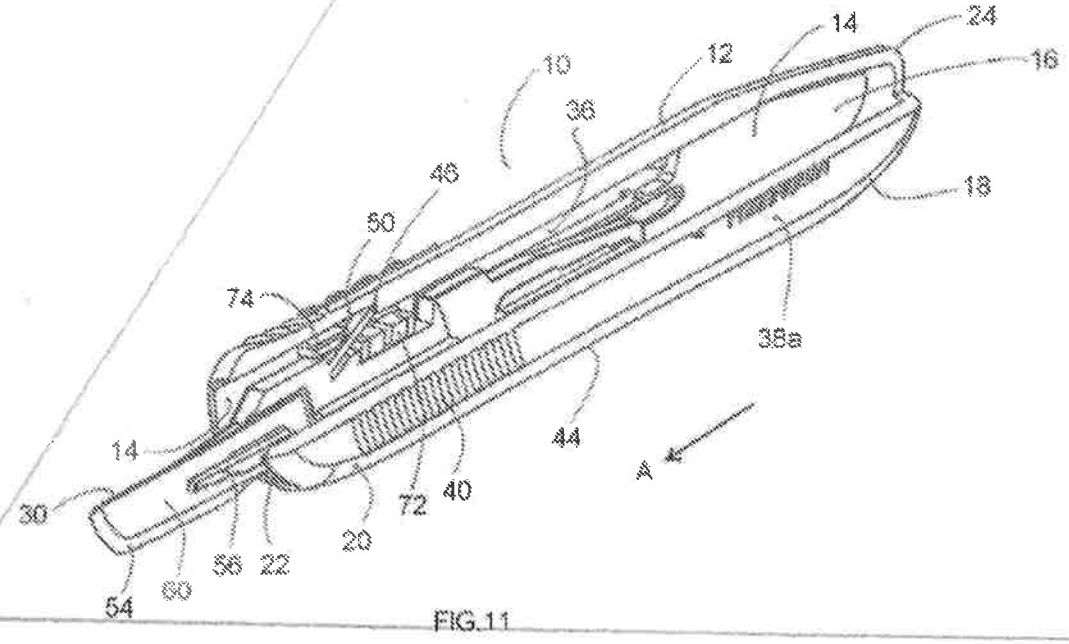
14
24
10
12
16
36
46
18
50
74
38a
44
14
A
30
72
40
20
56
22
60
54

FIG.11

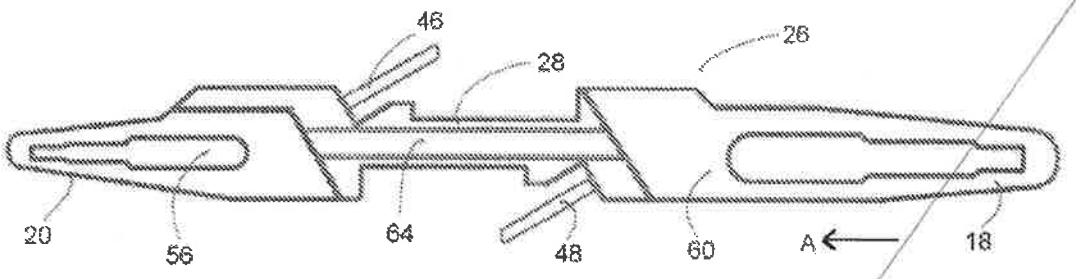

FIG. 12

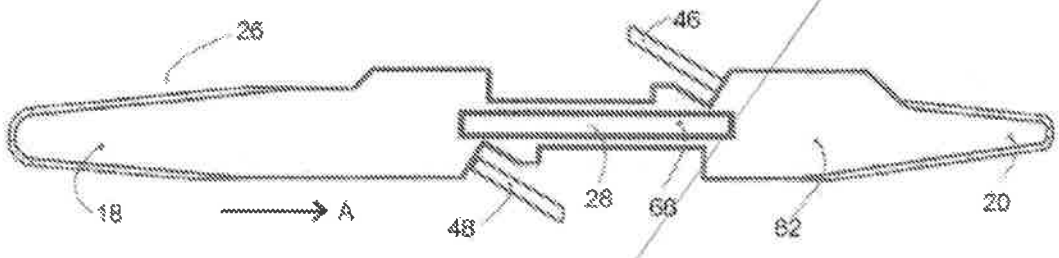

FIG. 13

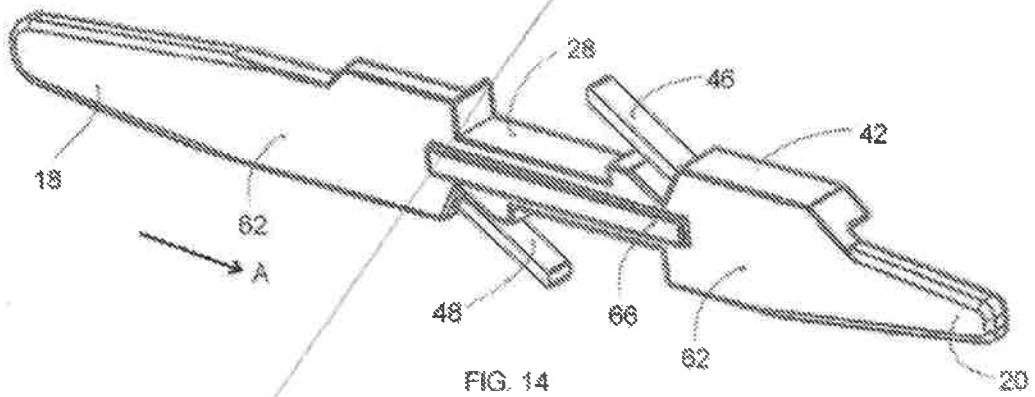

FIG. 14

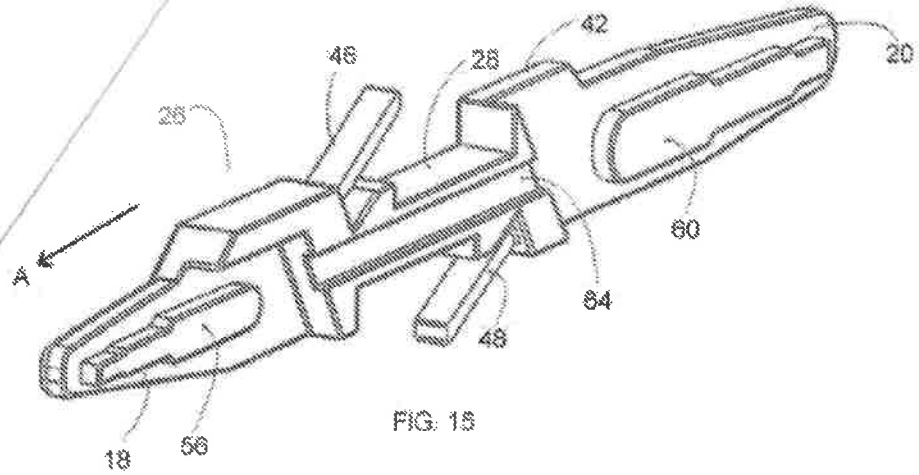

FIG. 15

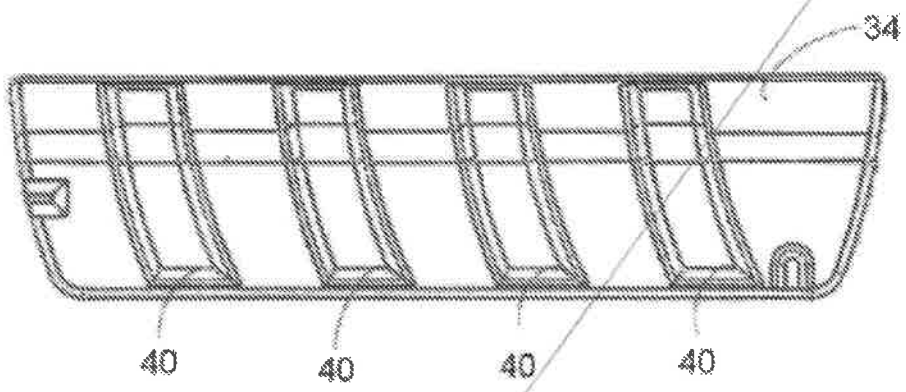

FIG. 16A

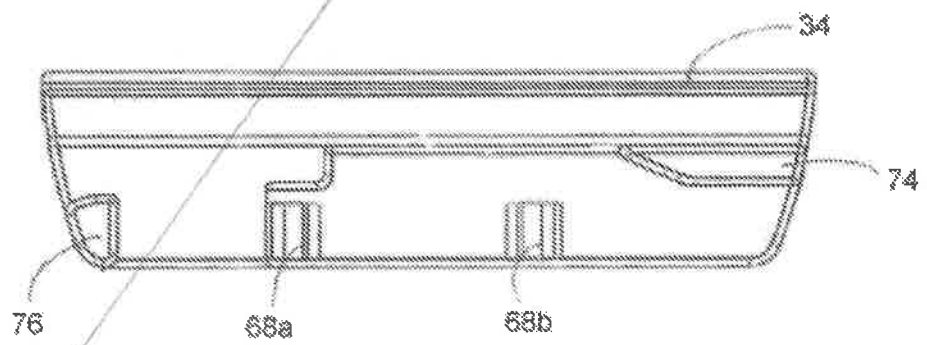

FIG. 16B

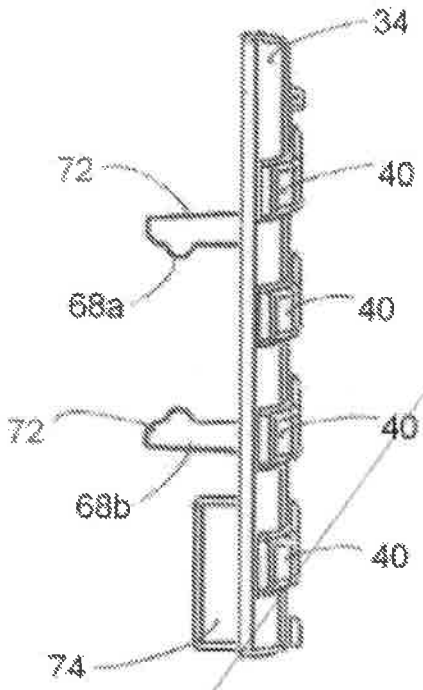

FIG. 16C

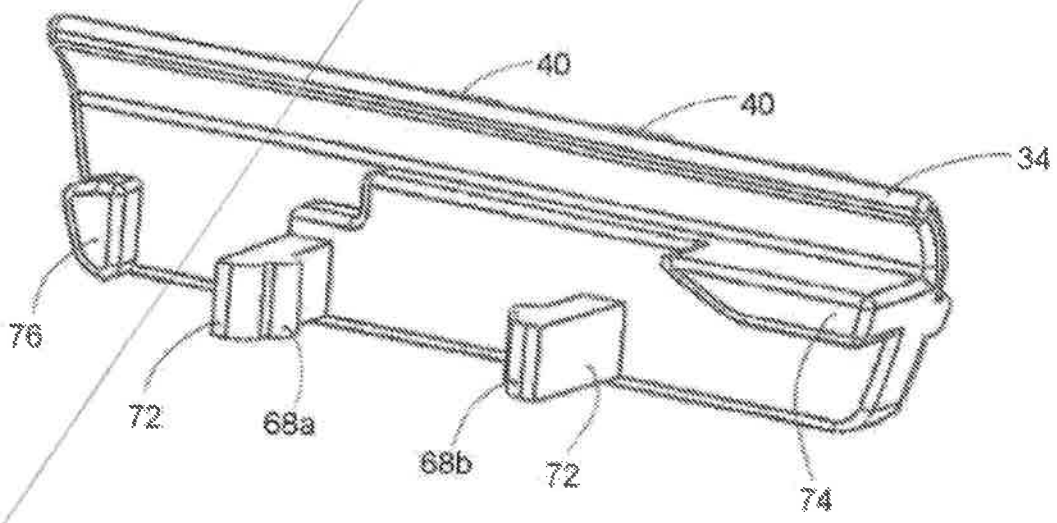

FIG. 16D

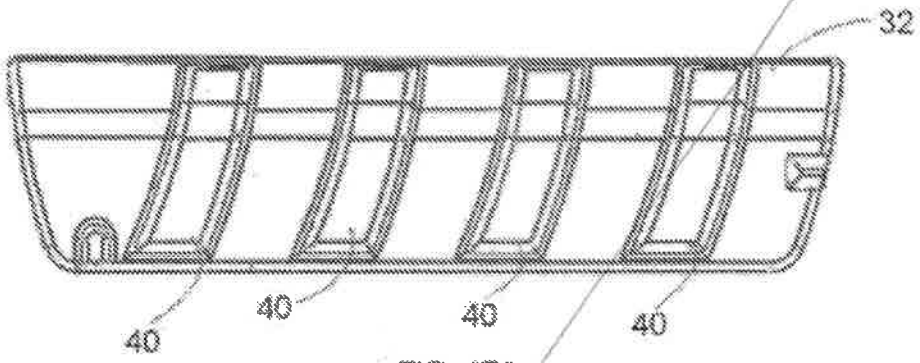

FIG. 17A

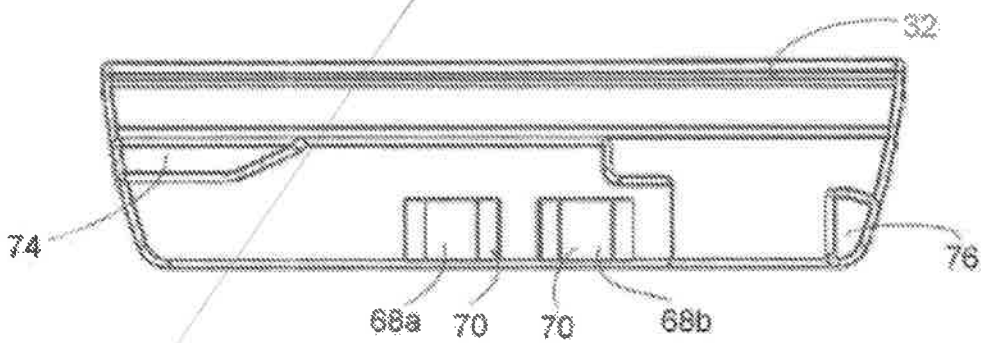

FIG. 17B

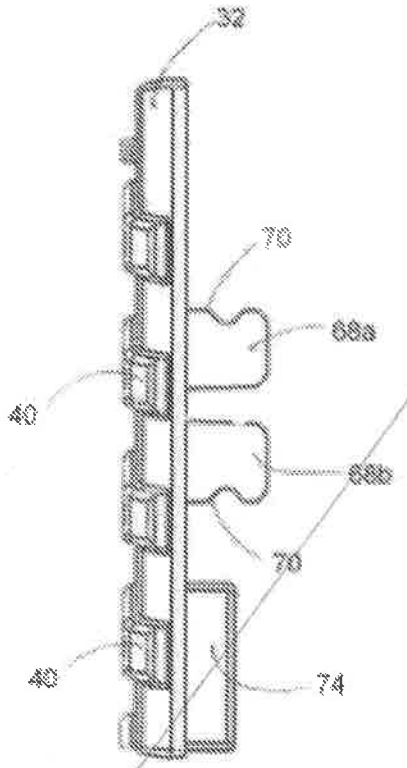

FIG. 17C

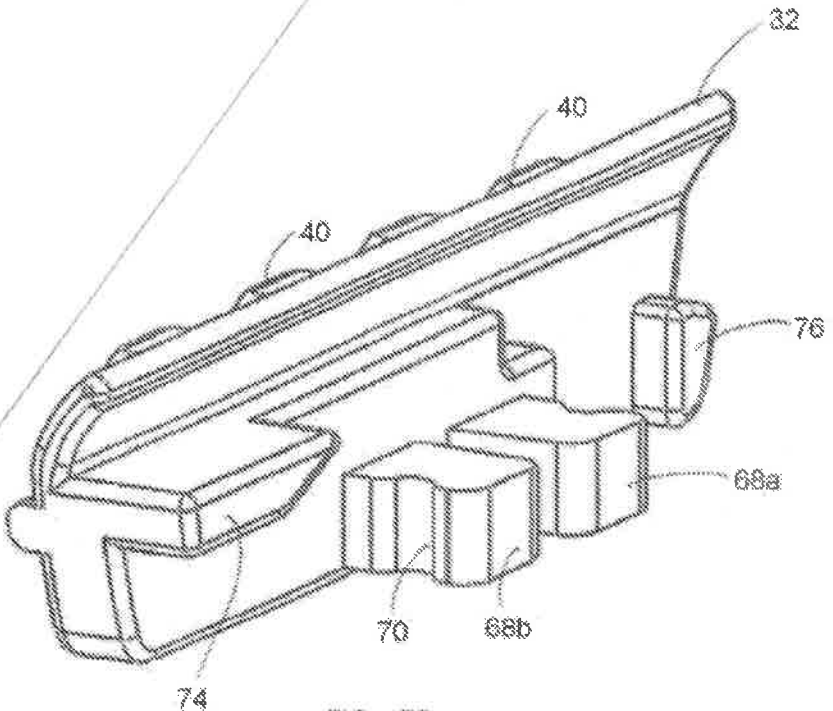

FIG. 17D

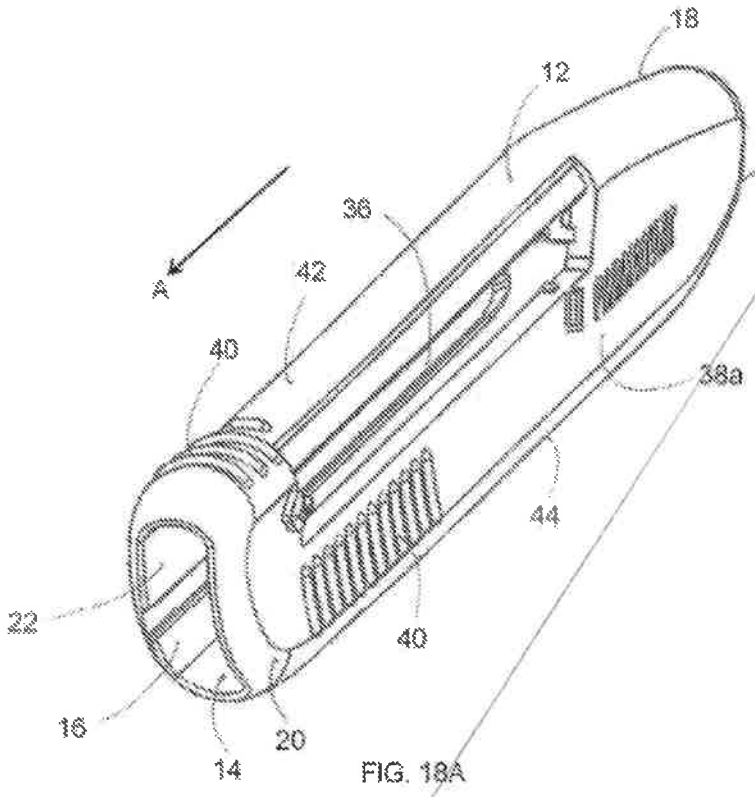

FIG. 18A

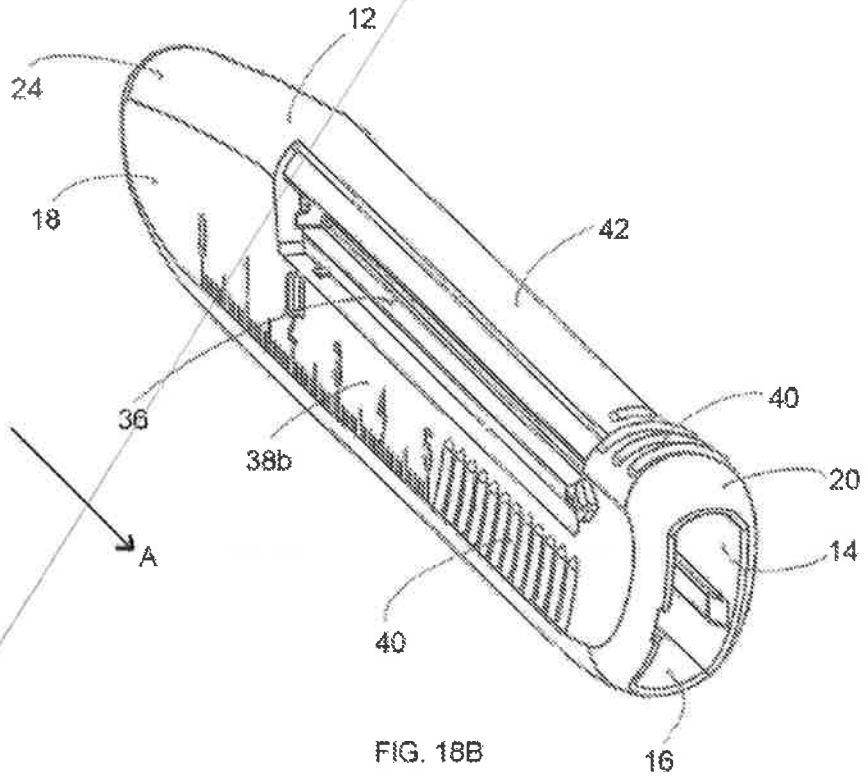

FIG. 18B

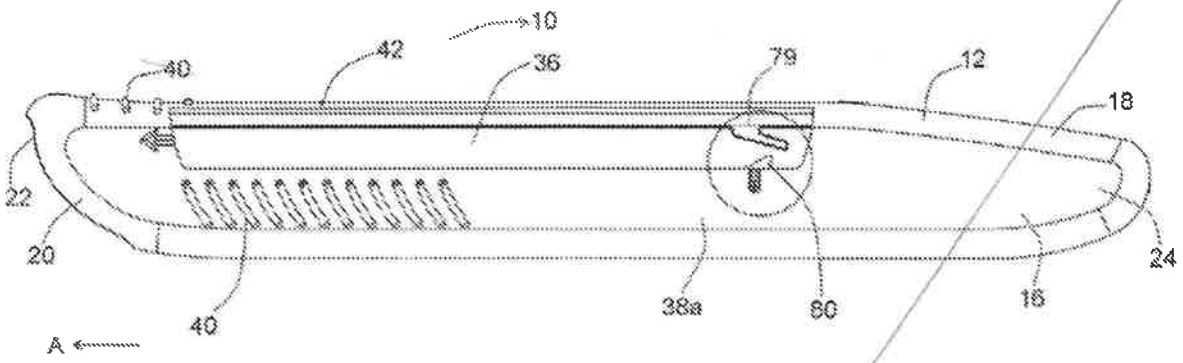

FIG. 19

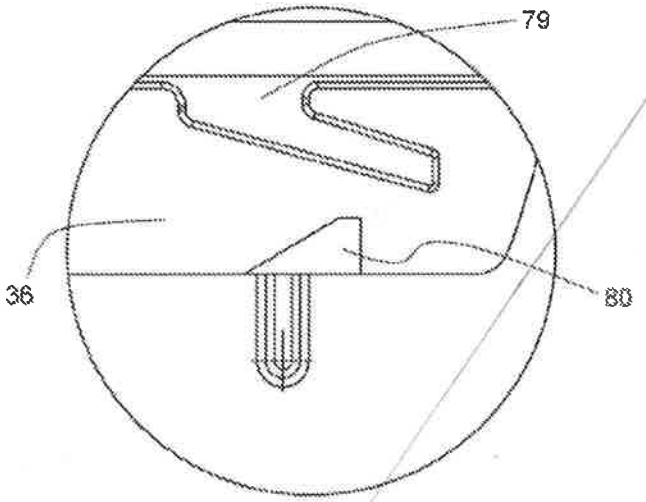

FIG. 20

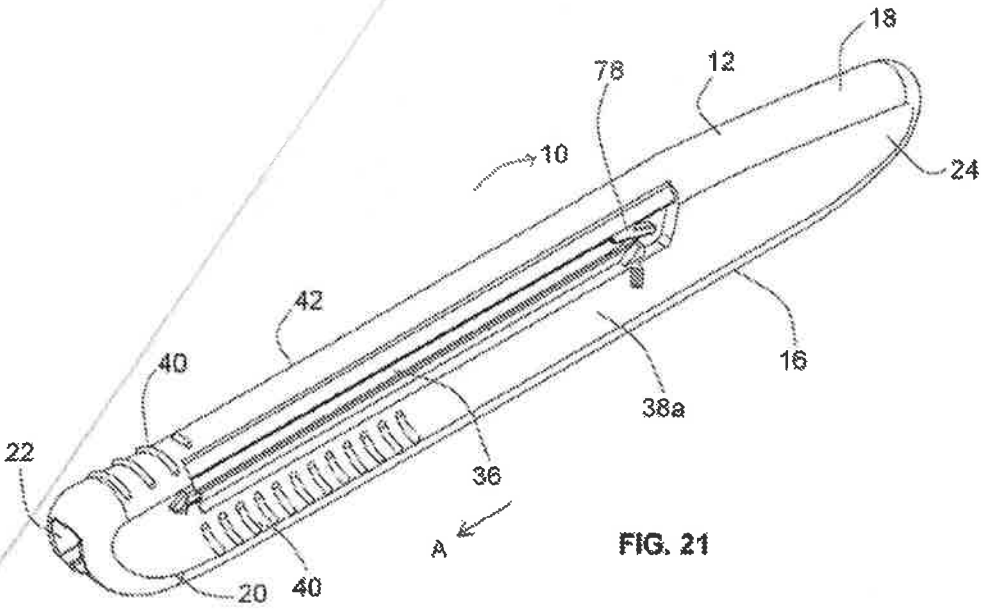

FIG. 21

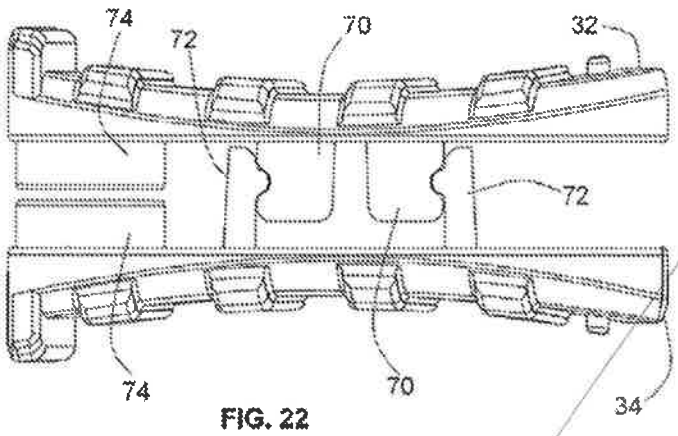

FIG. 22

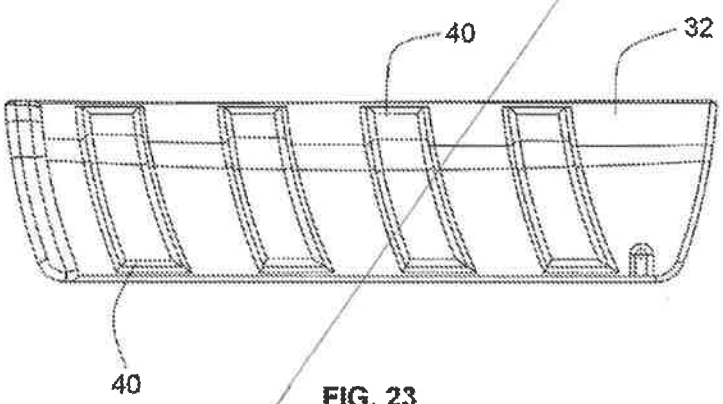

FIG. 23

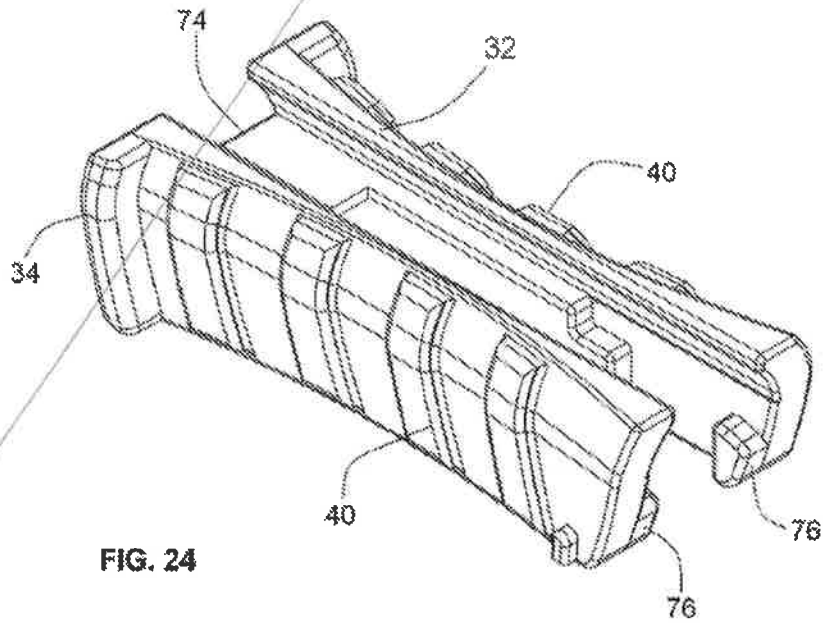

FIG. 24

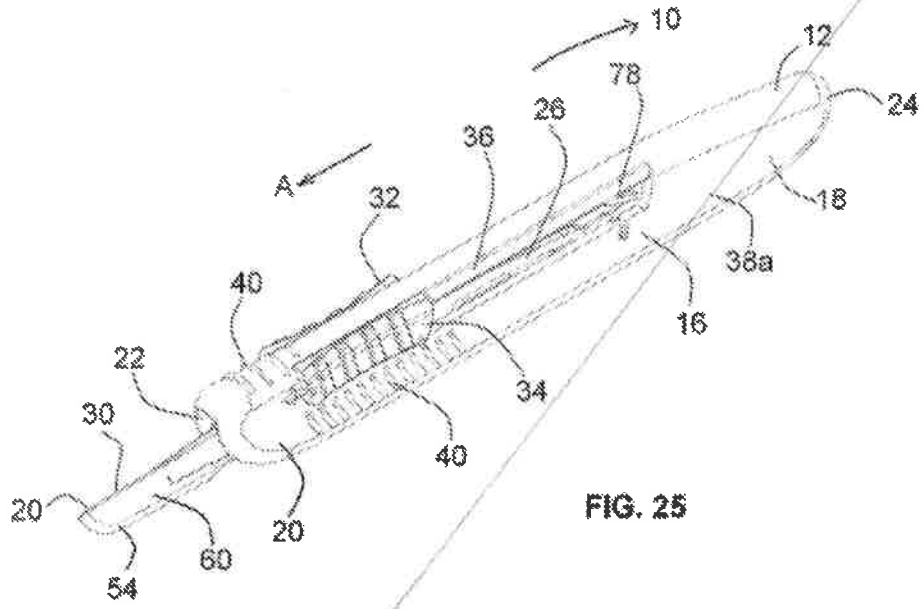
10
12
78
24
26
36
A
32
18
38a
40
16
22
34
30
40
20
20
60
54

FIG. 25

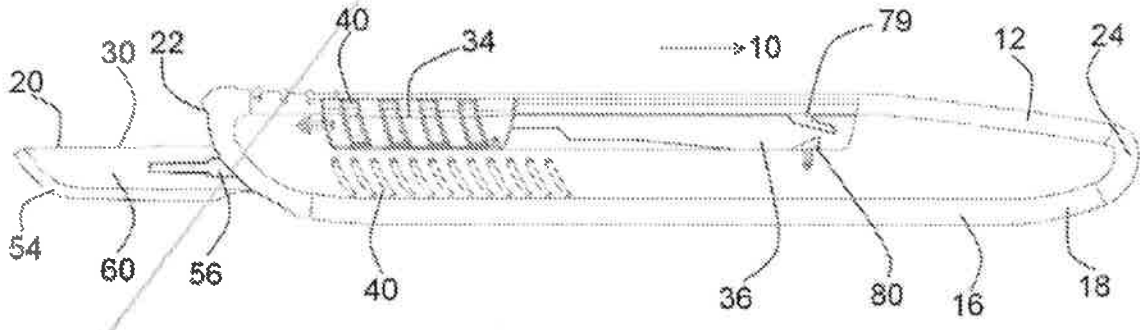
40
34
10
79
12
24
30
22
20
54
60
56
40
36
80
16
18

FIG. 26

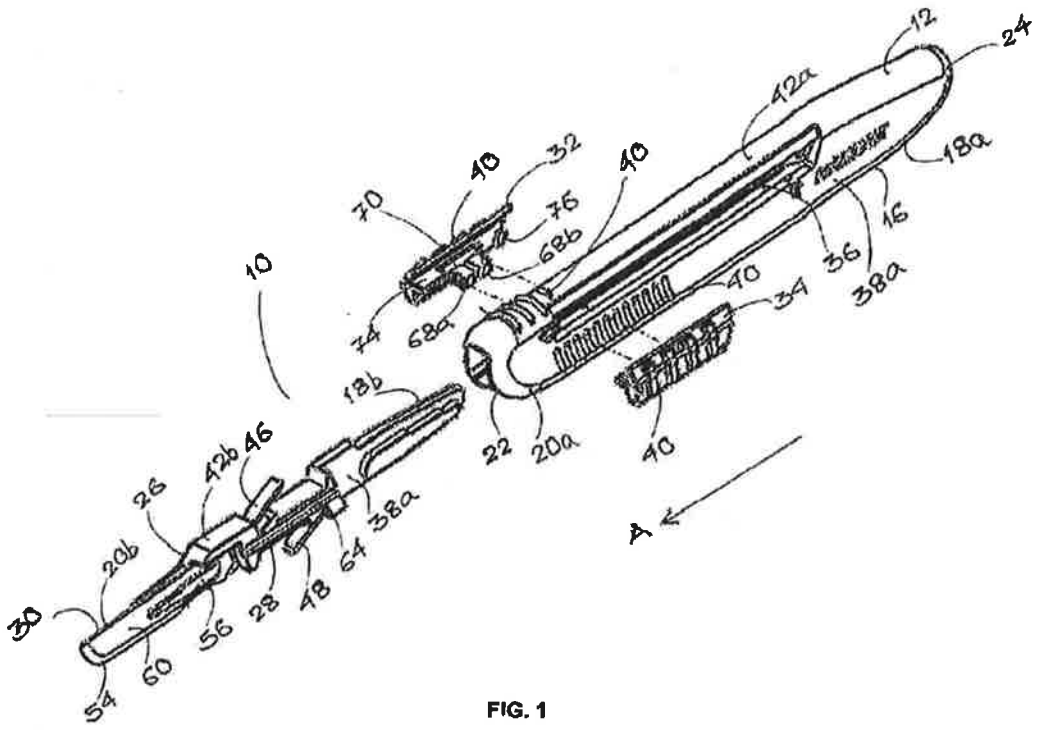
12
24
42a
18a
16
36
38a
40
34
40
32
40
70
76
68b
74
68a
10
18b
22
20a
40
A
42b
46
26
38a
64
48
28
56
60
54
30
20b

FIG. 1

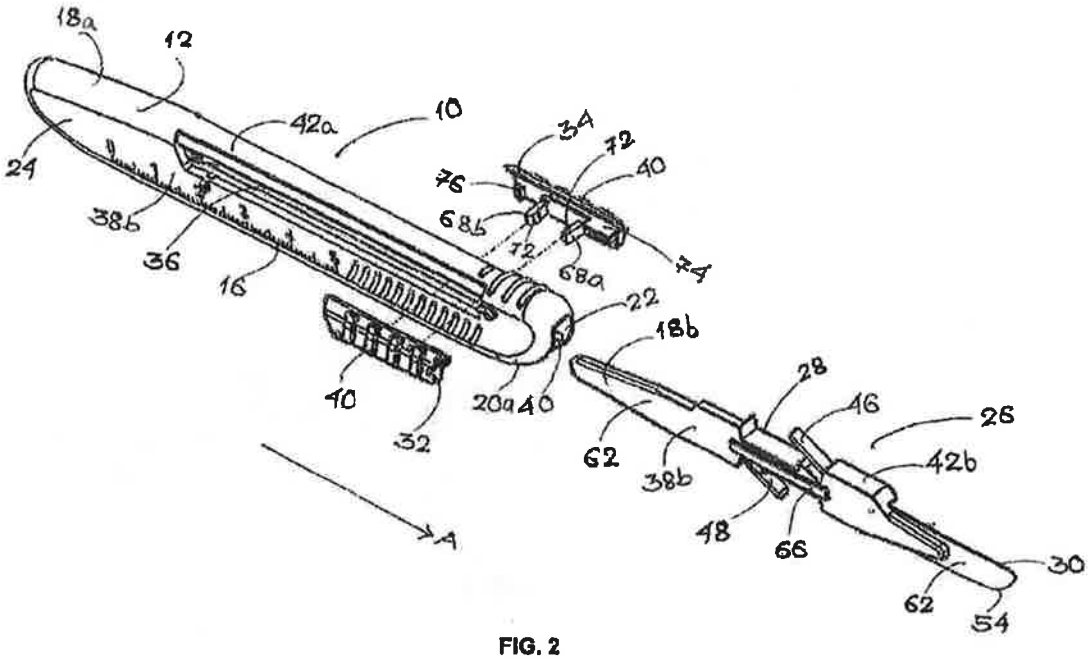
18a
12
42a
10
24
34
72
40
76
68b
72
68a
74
38b
36
16
22
18b
40
20a
40
32
28
46
26
62
38b
42b
48
66
30
62
54
A

FIG. 2

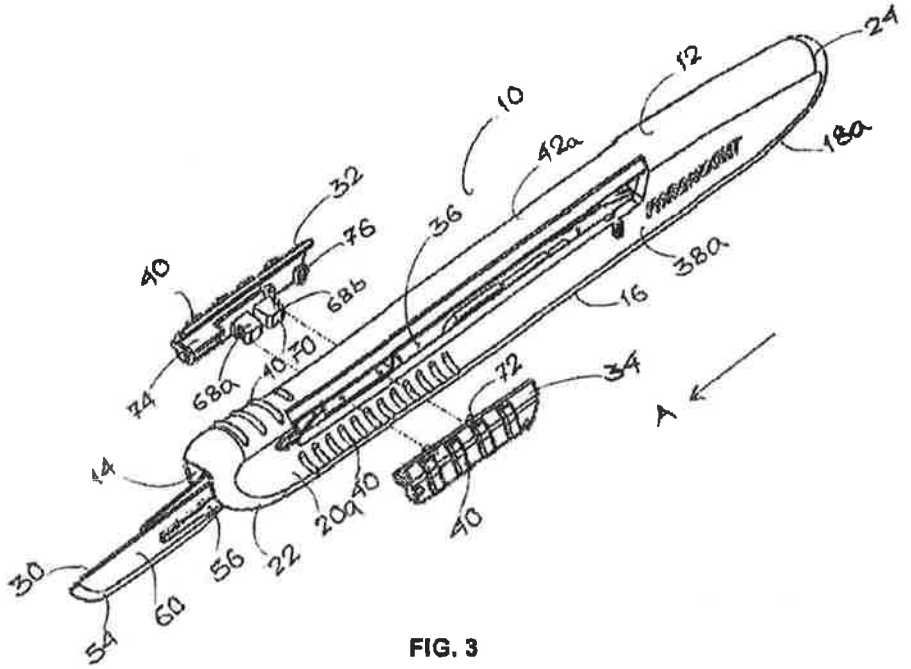
24
12
10
42a
18a
32
76
36
40
68b
38a
70
16
74
68a
72
34
A
14
20a
40
40
30
22
56
60
54

FIG. 3

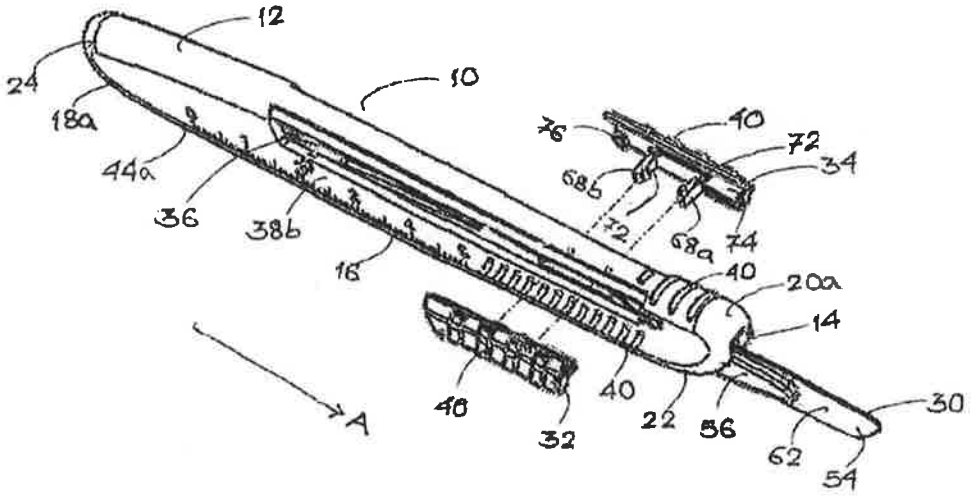
12
24
10
18a
76
40
72
34
44a
68b
36
38b
72
68a
74
16
40
20a
14
A
40
40
22
56
30
32
62
54

FIG. 4

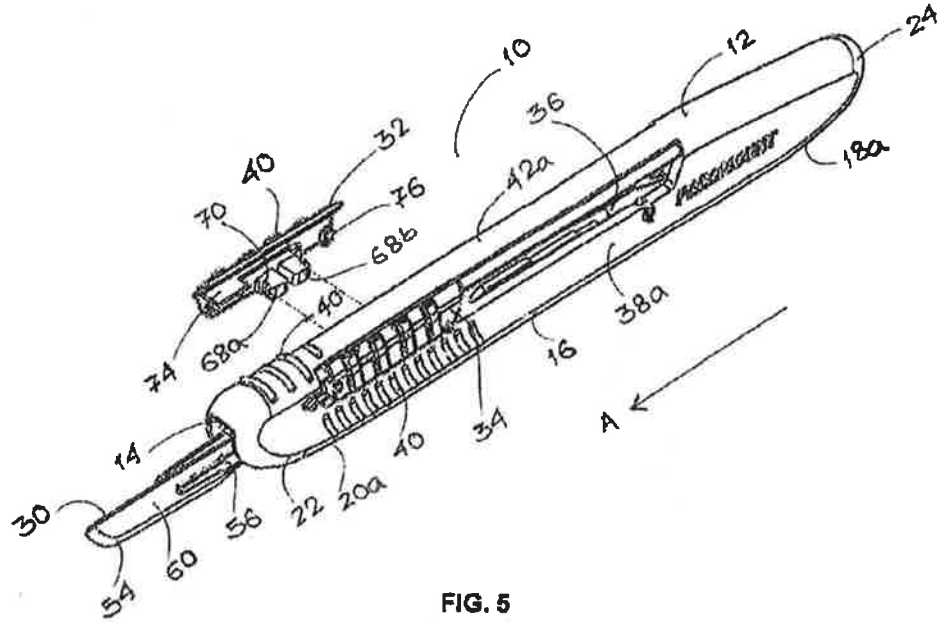
10
12
24
36
18a
32
40
76
42a
70
68b
40
38a
74
68a
16
A
14
40
34
30
56
22
20a
60
54

FIG. 5

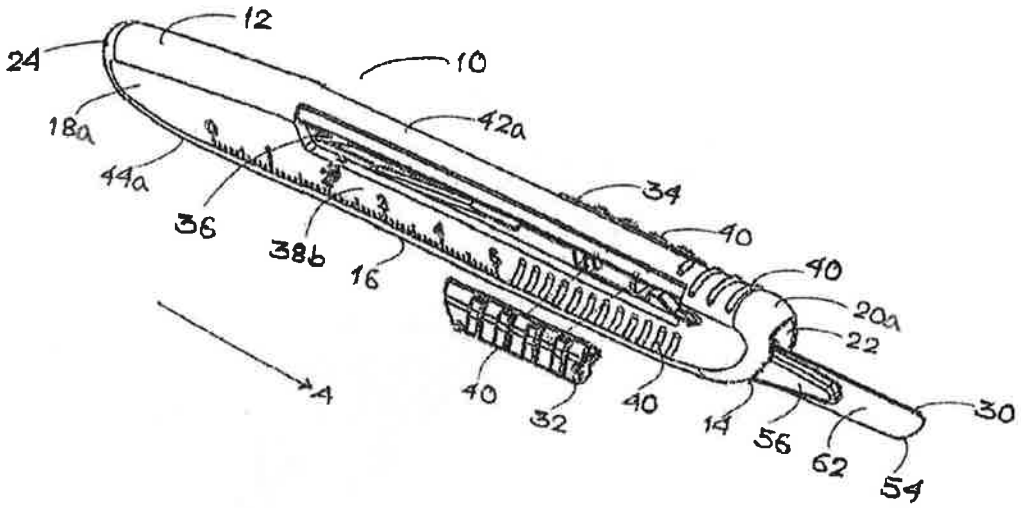
12
24
10
18a
42a
44a
34
36
40
38b
16
40
20a
22
A
40
32
40
14
56
62
30
54

FIG. 6

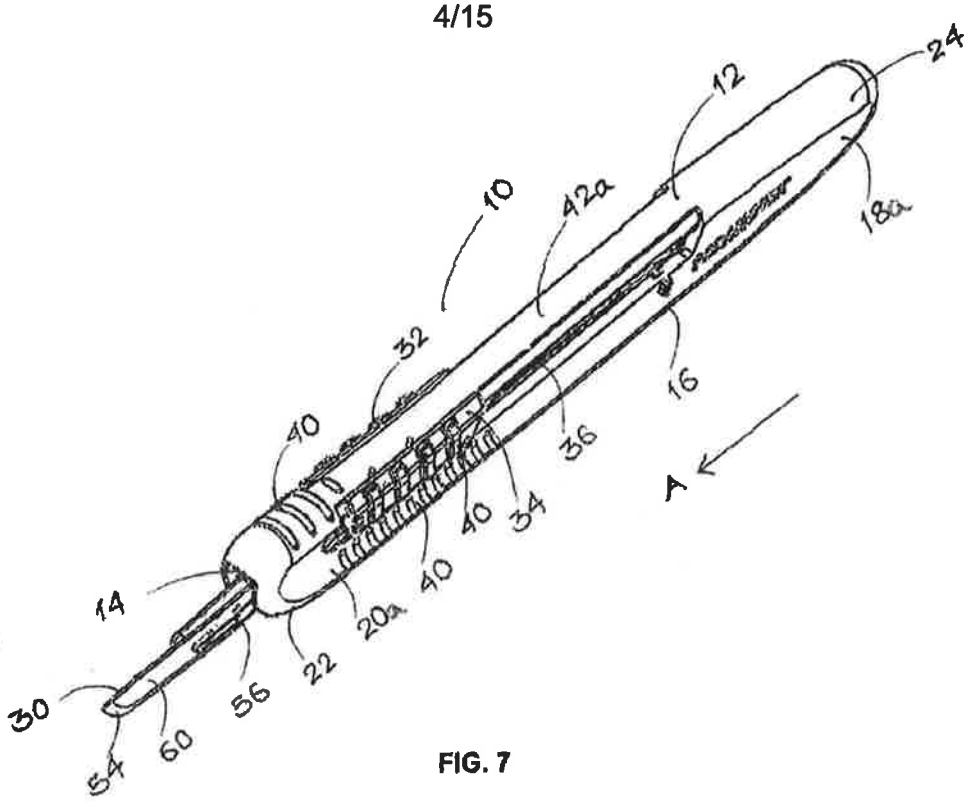
24
12
10
42a
18a
32
16
40
36
34
40
40
A
14
20a
22
30
56
60
54

FIG. 7

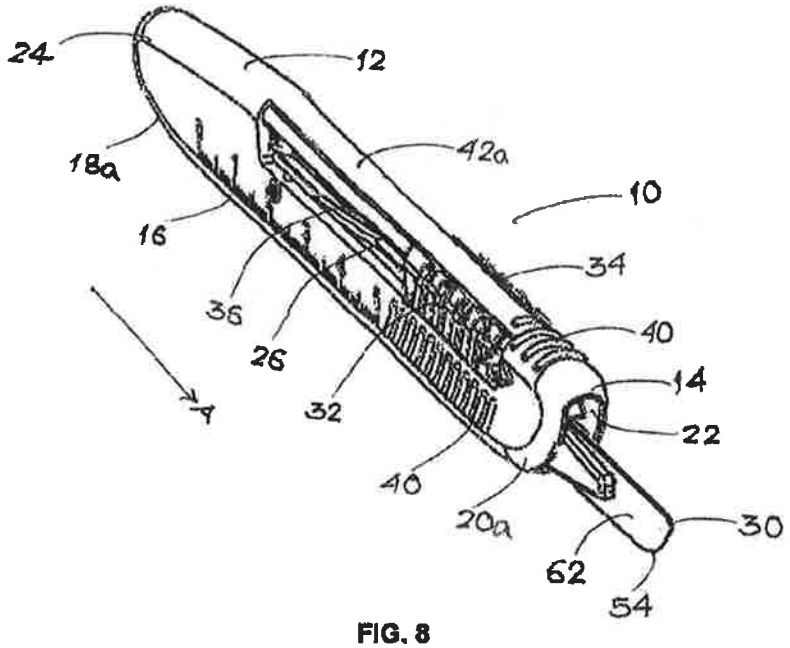
24
12
18a
42a
10
16
34
36
40
26
14
32
22
40
20a
30
62
54
A

FIG. 8

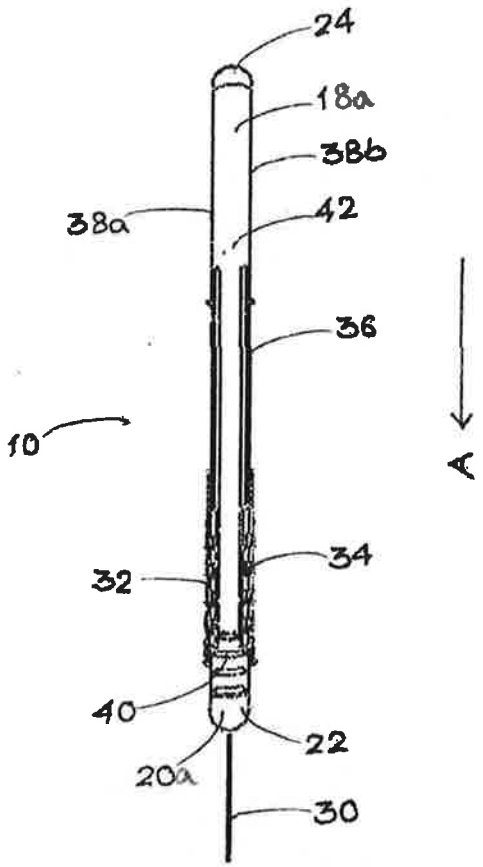

FIG. 9

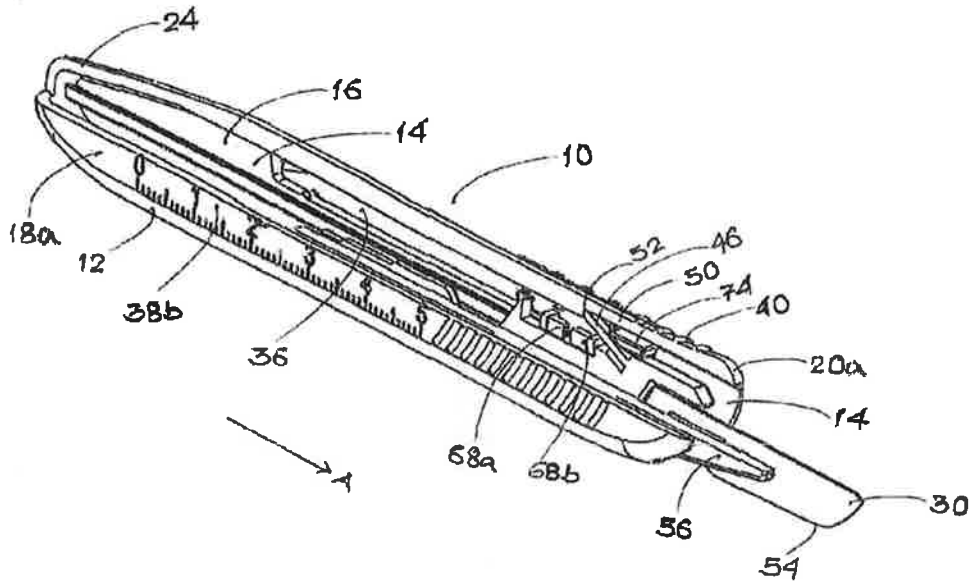
24
16
14
10
18a
12
38b
36
52
46
50
74
40
20a
14
68a
68b
A
56
30
54

FIG. 10

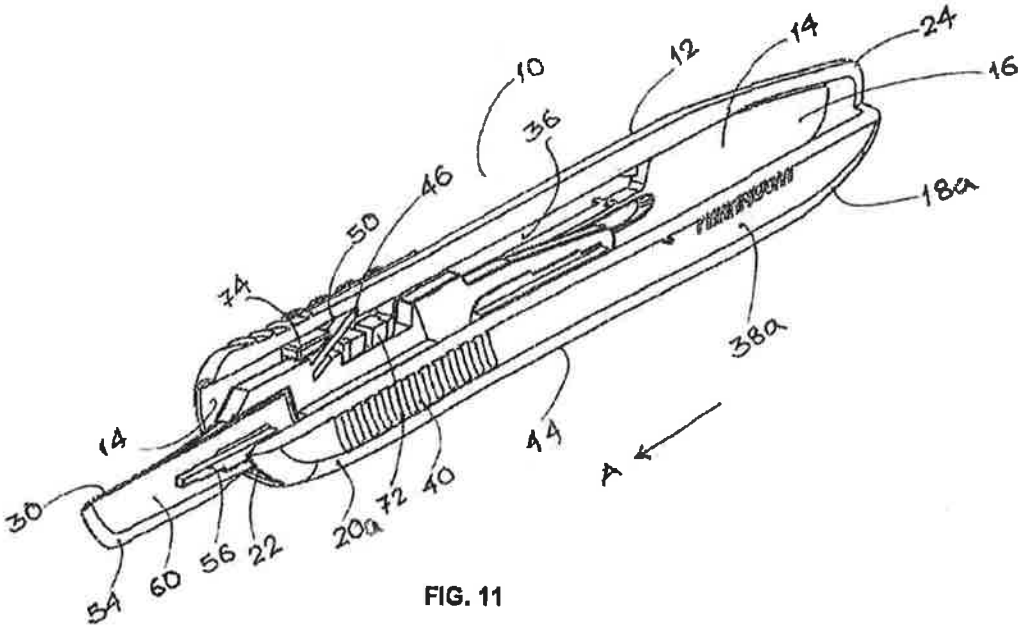
10
12
14
24
16
36
46
50
74
18a
38a
14
A
30
72
40
20a
56
22
60
54

FIG. 11

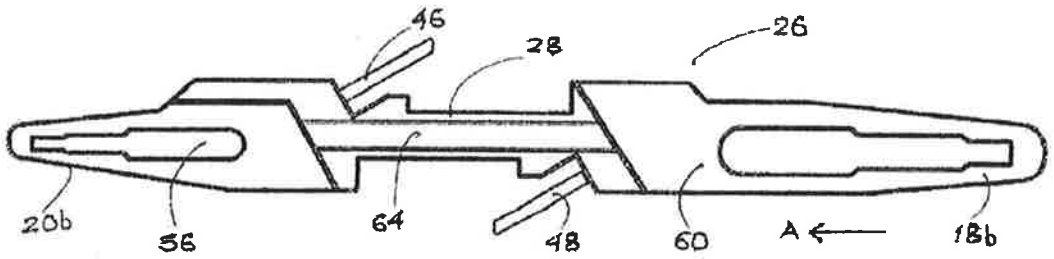

FIG. 12

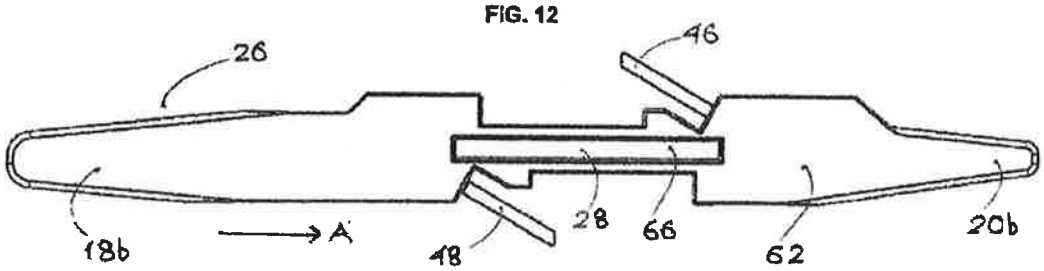

FIG. 13

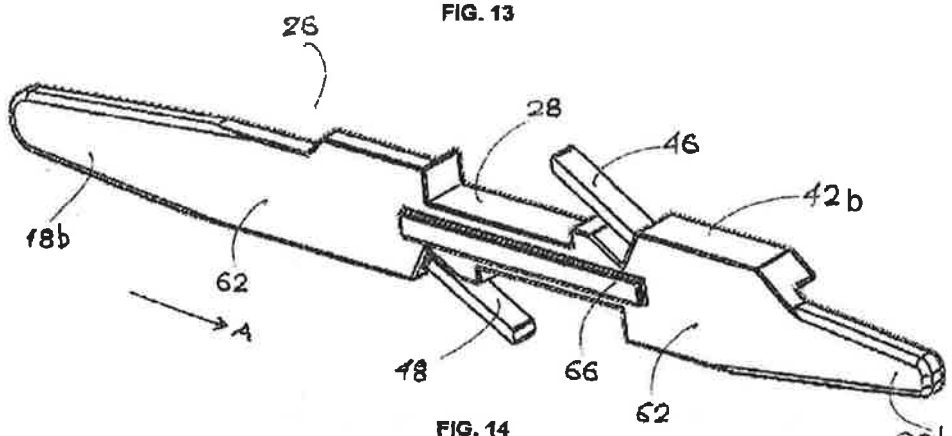

FIG. 14

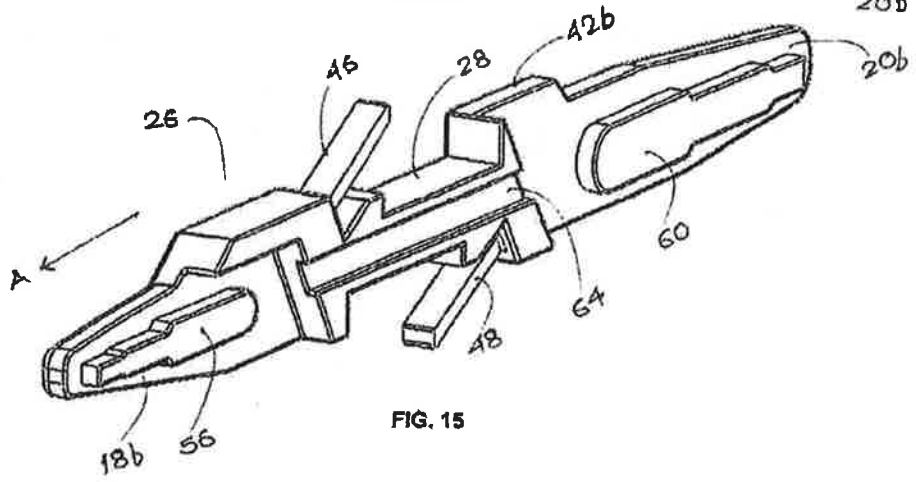

FIG. 15

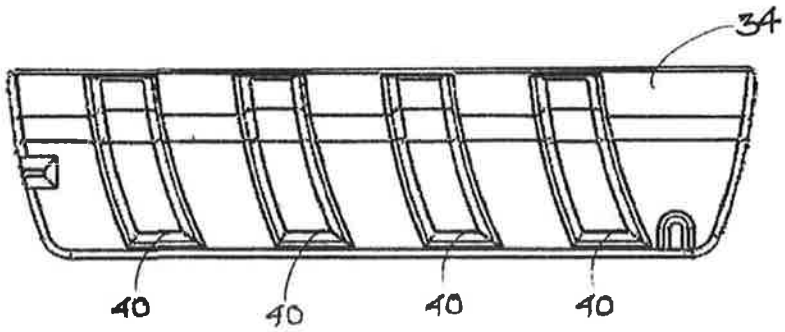

FIG. 16A

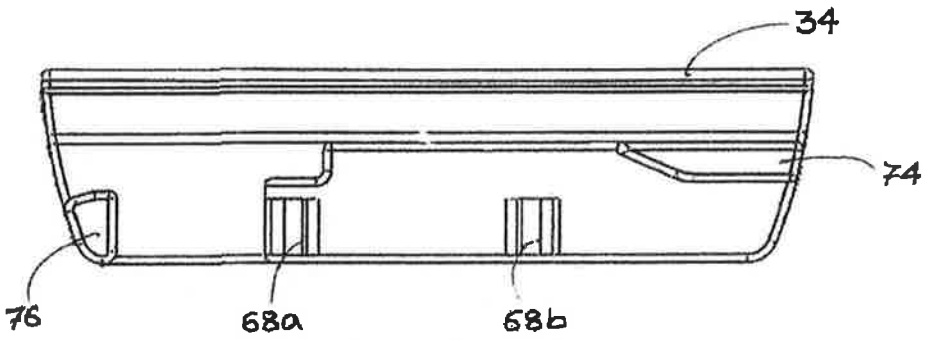

FIG. 16B

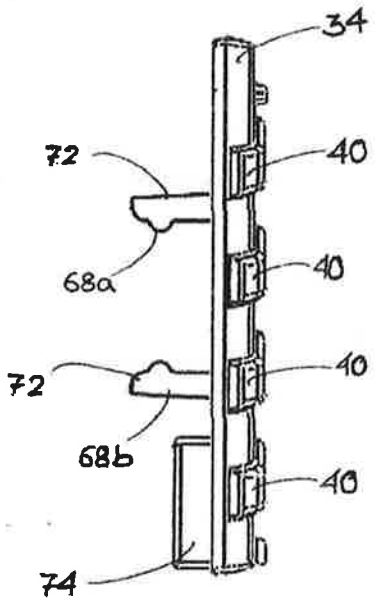

FIG. 16C

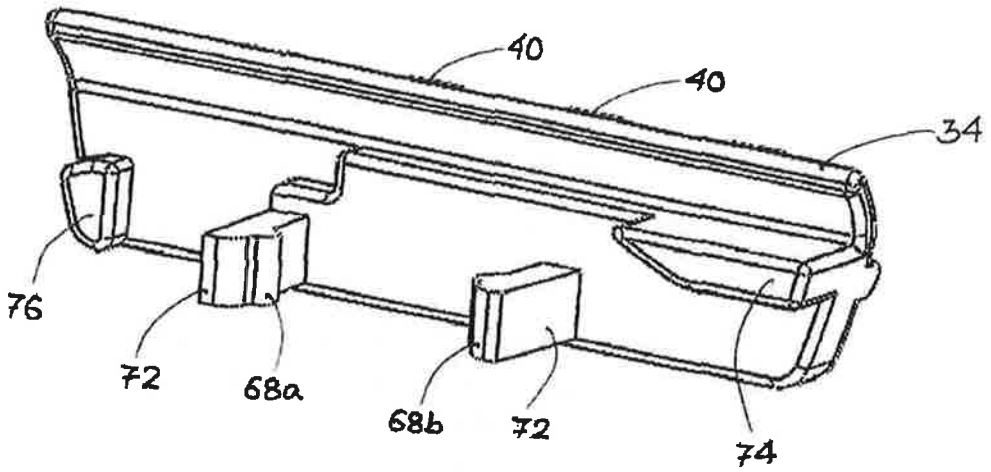

FIG. 16D

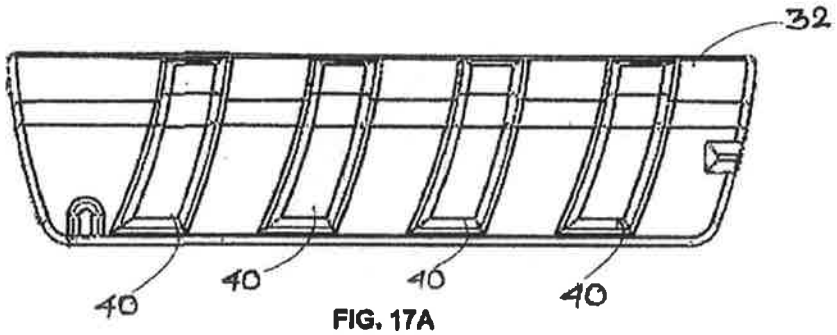

FIG. 17A

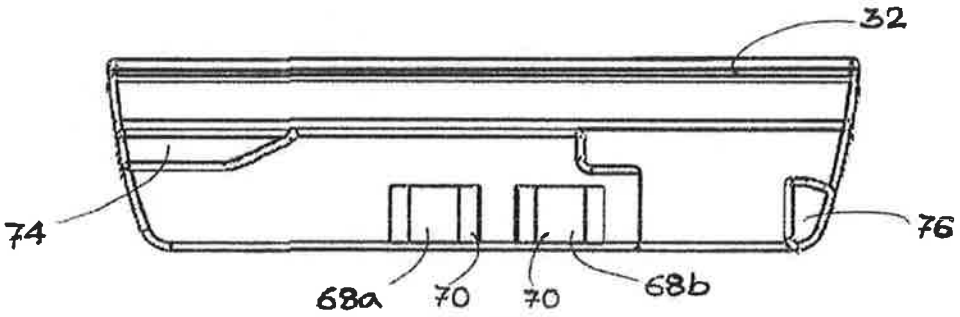

FIG. 17B

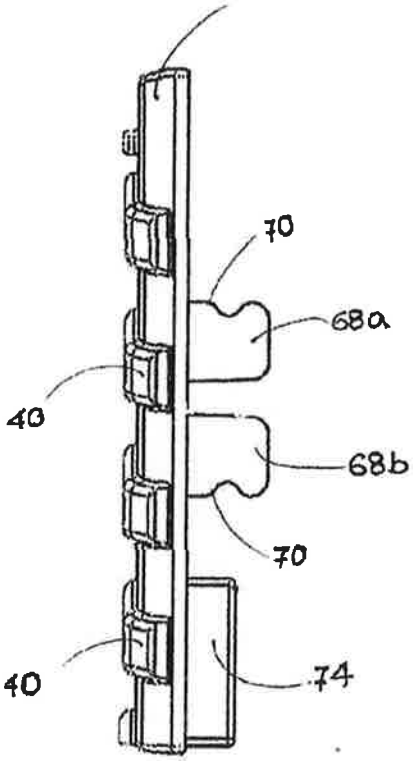

FIG. 17C

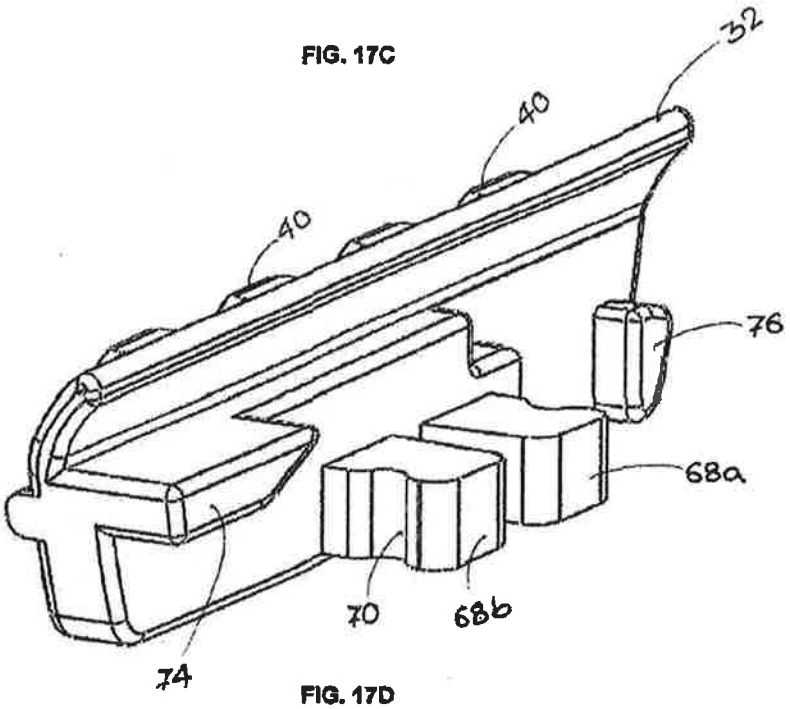

FIG. 17D

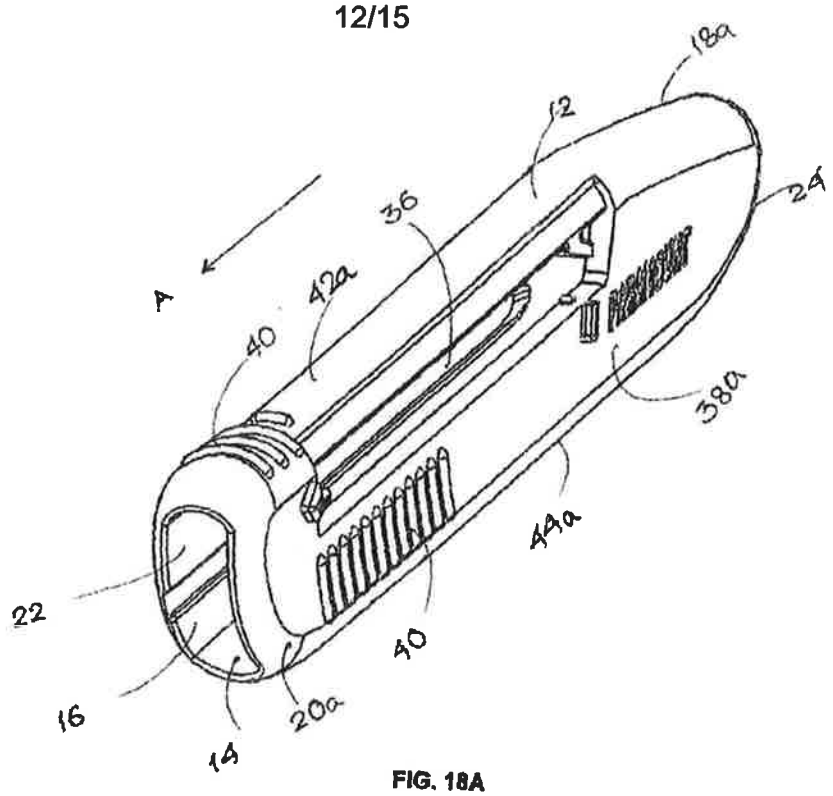

FIG. 18A

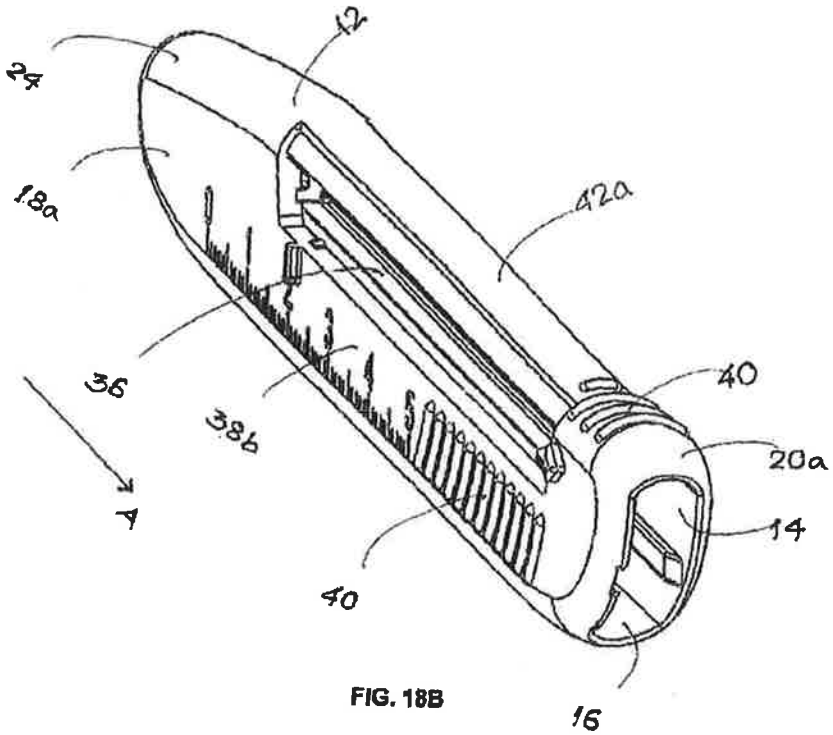

FIG. 18B

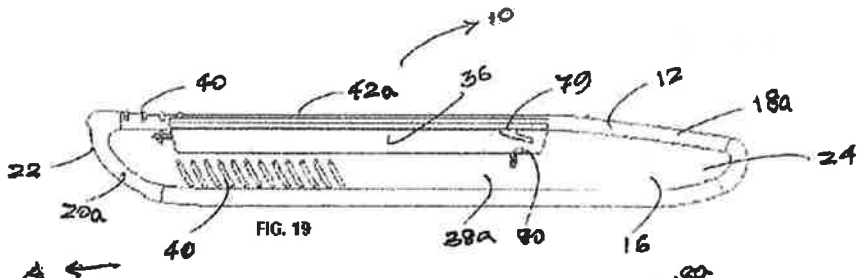

FIG. 19

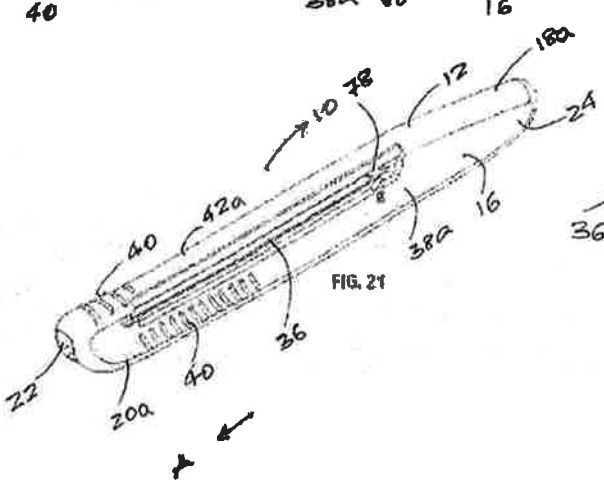

FIG. 21

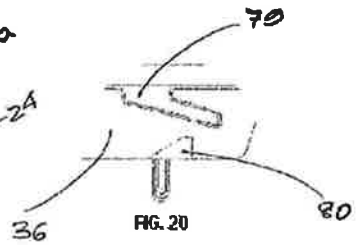

FIG. 20

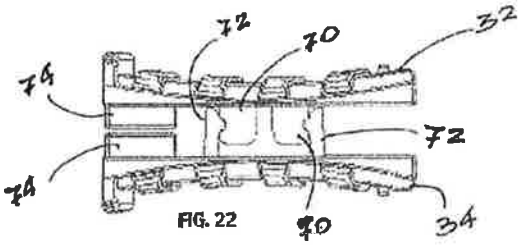

FIG. 22

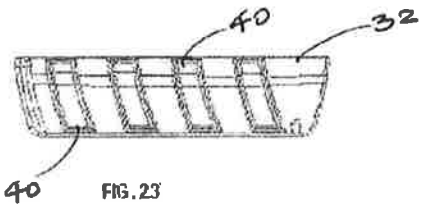

FIG. 23

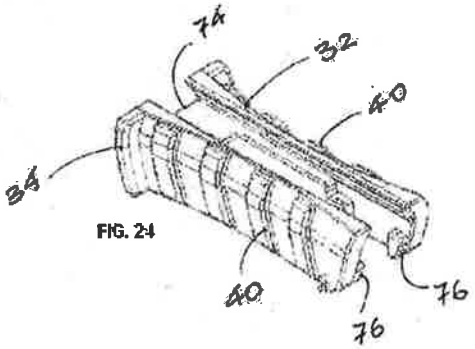

FIG. 24

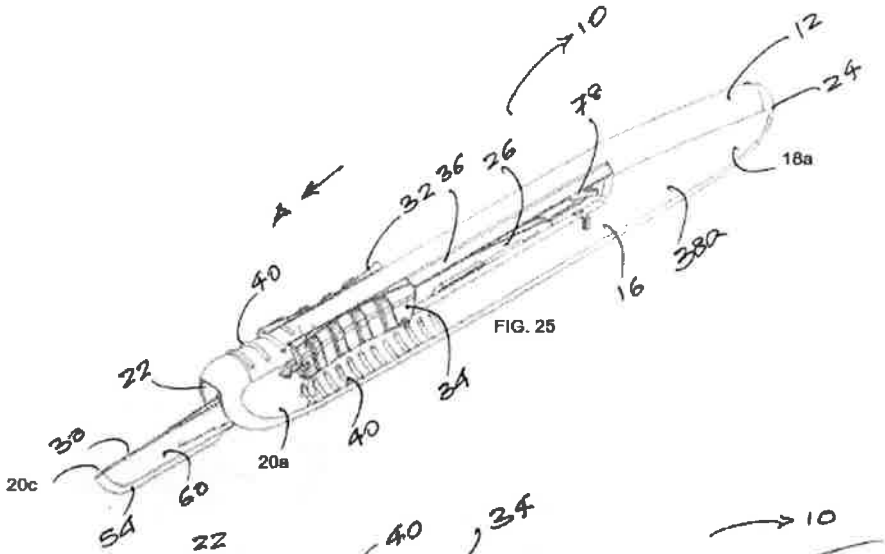
10
12
24
78
18a
A
32
36
26
38a
16
40
22
34
40
30
20a
20c
60
54

FIG. 25

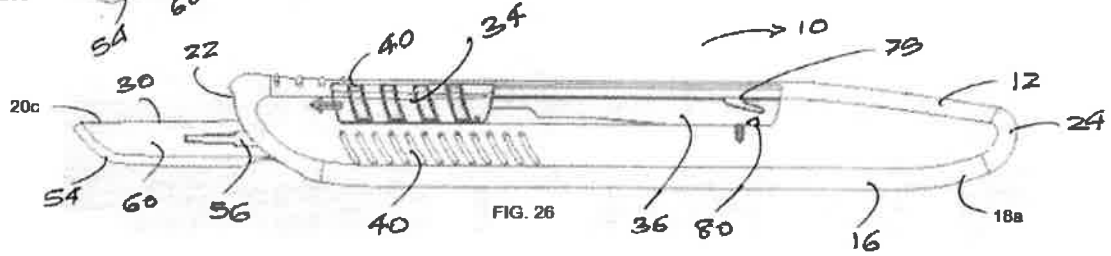
22
40
34
10
79
12
30
20c
24
54
60
56
40
36
80
16
18a

FIG. 26