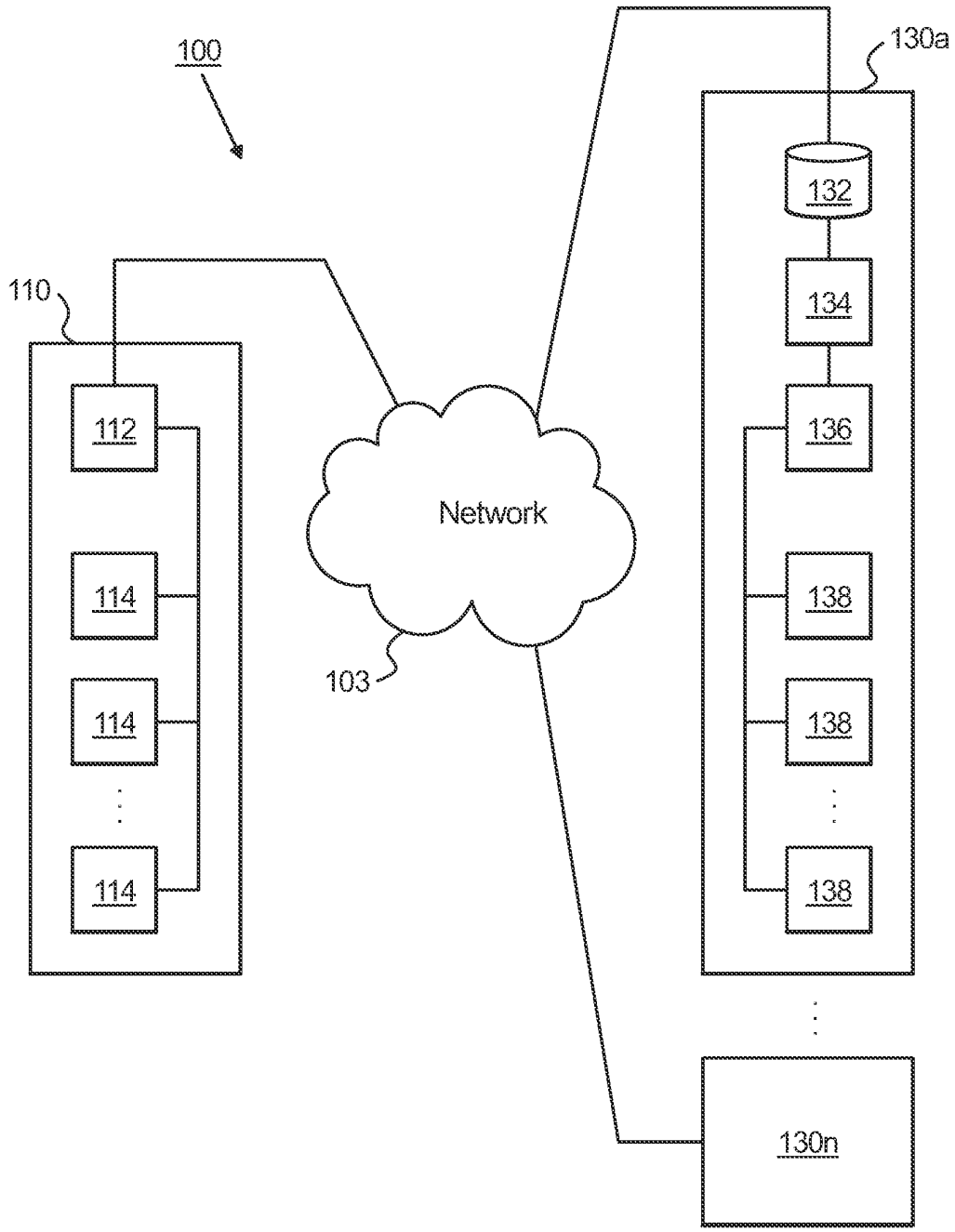
100
130a
132
134
136
110
112
Network
138
114
114
138
103
114
138
130n

Fig. 1A

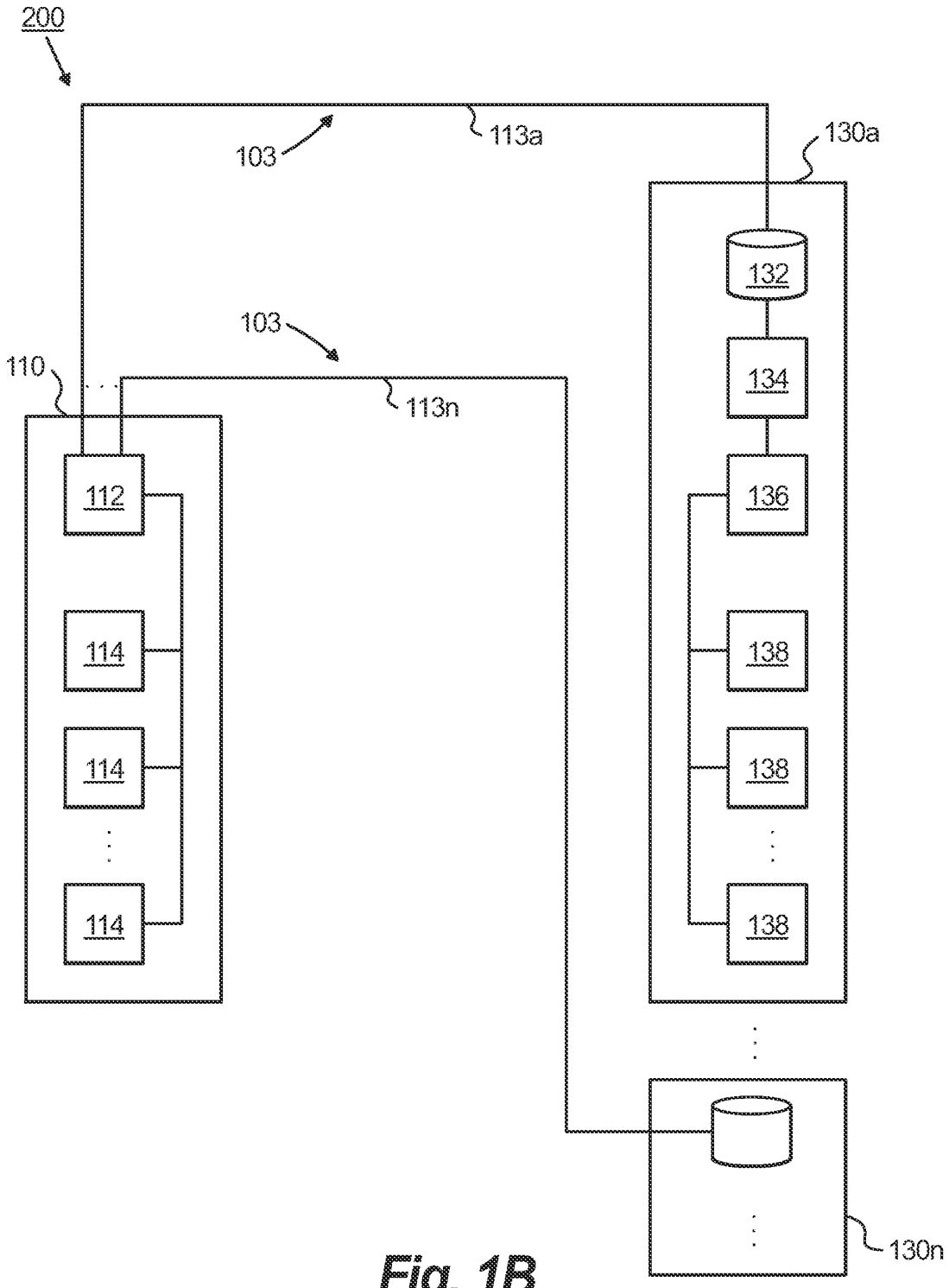
200
103
113a
130a
132
103
110
113n
134
112
136
114
138
114
138
114
138
130n

Fig. 1B

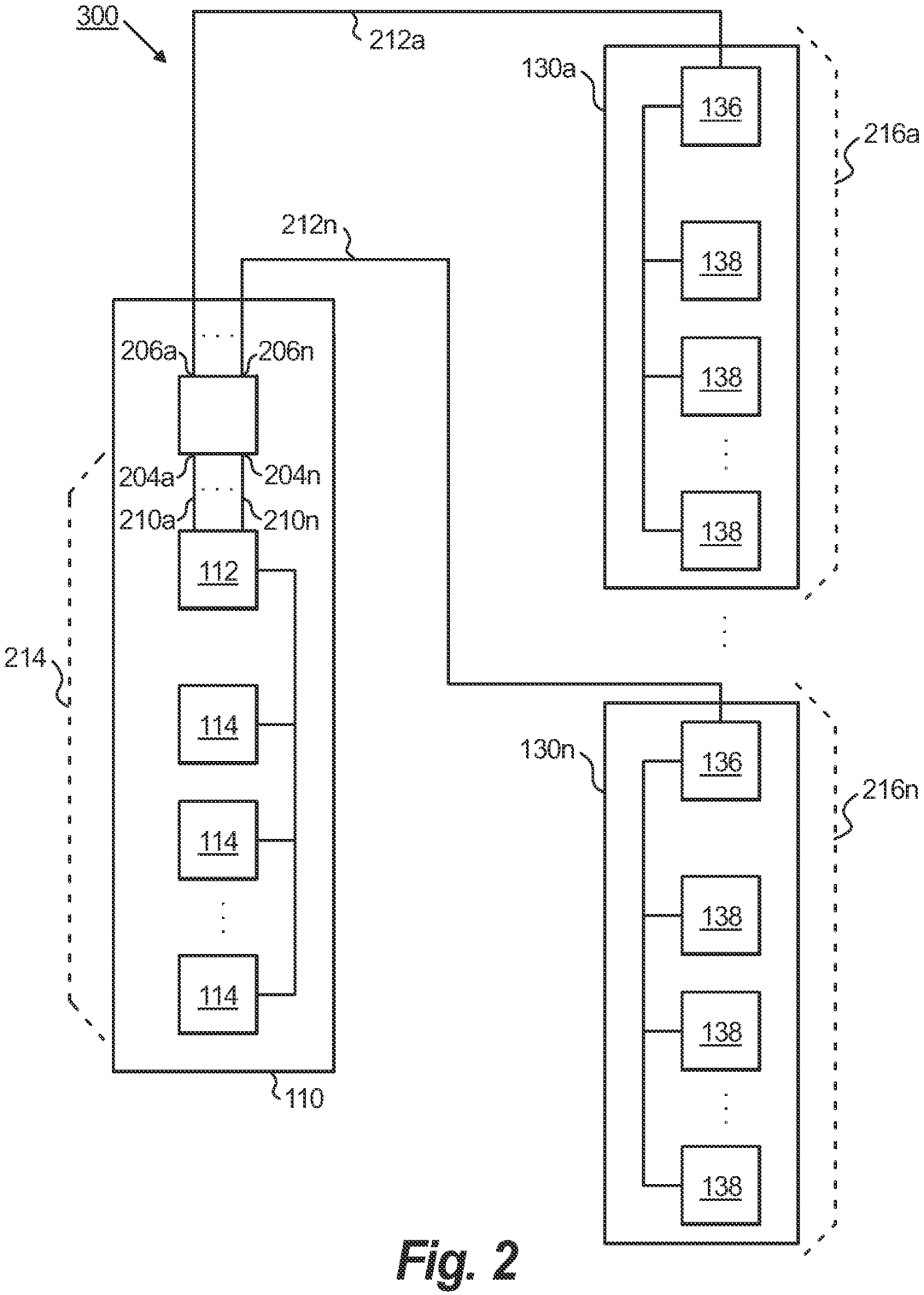
300
212a
130a
136
216a
212n
138
138
138
206a
206n
204a
204n
210a
210n
112
214
114
114
114
110
130n
136
216n
138
138
138

Fig. 2

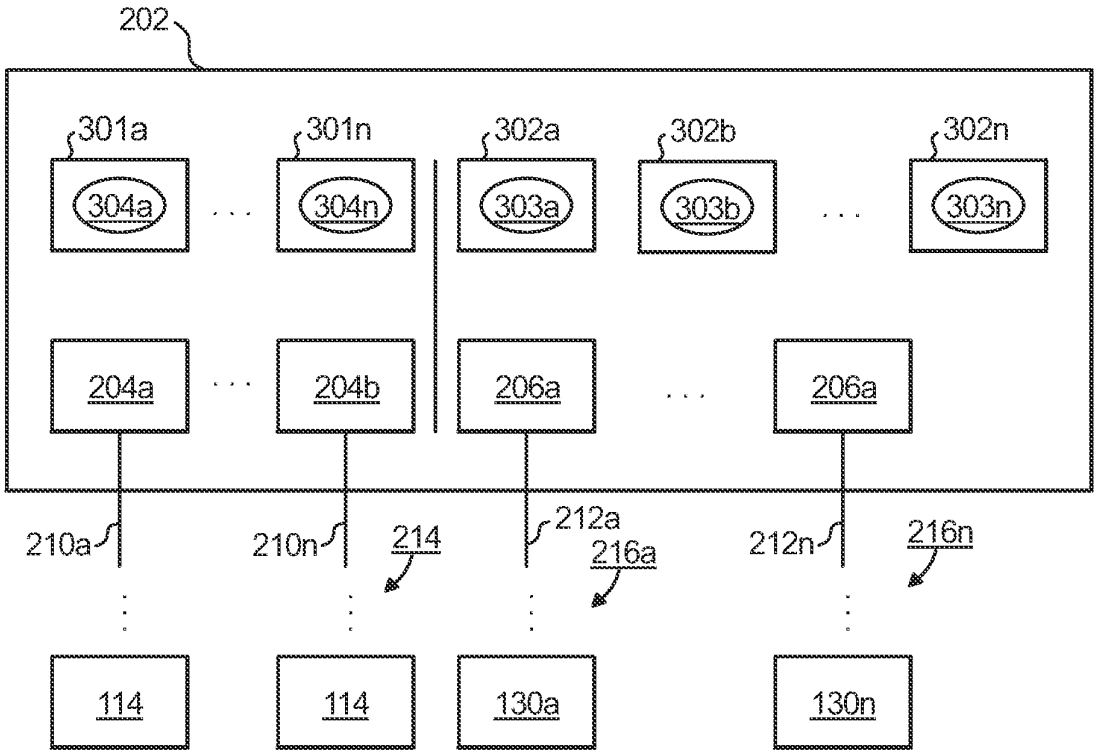
202
301a
301n
302a
302b
302n
304a
304n
303a
303b
303n
204a
204b
206a
206a
210a
210n
214
212a
216a
212n
216n
114
114
130a
130n

Fig. 3