Fig. 1

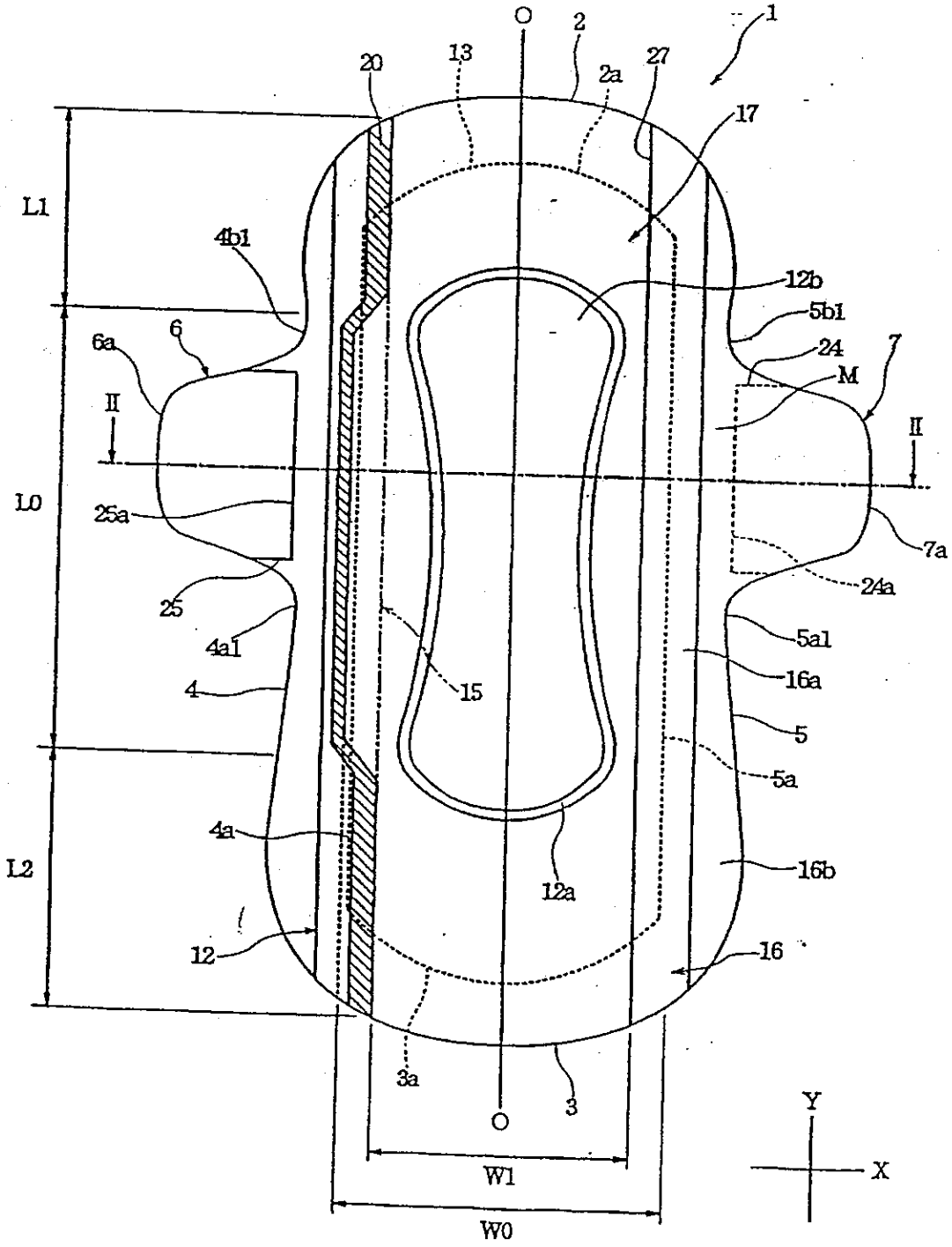
1
2
2a
13
20
27
17
L1
4b1
12b
5b1
24
M
7
6
6a
II
II
L0
25a
7a
24a
25
4a1
5a1
16a
4
15
5
5a
4a
L2
12a
16b
12
16
3a
3
O
O
W1
W0
Y
X

Fig. 2

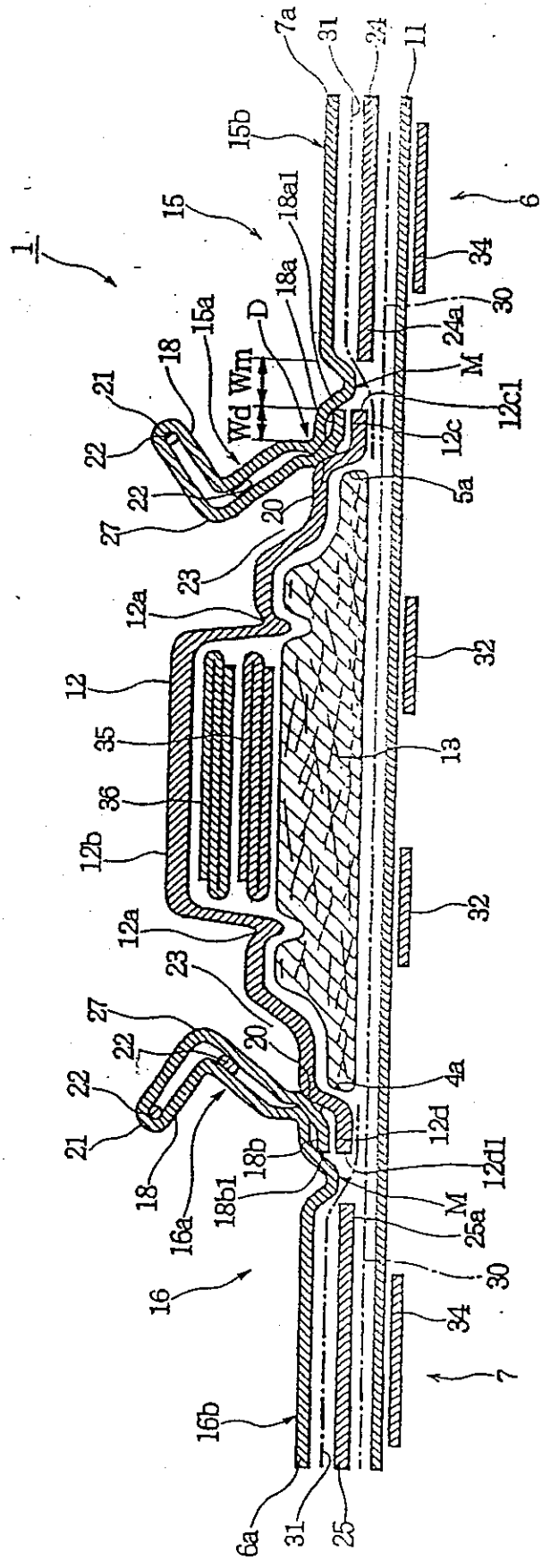
1
15
15b
7a
31
24
11
6
18a1
18a
34
30
24a
15a
D
M
Wm
Wd
18
21
12c1
12c
22
22
5a
27
20
23
12a
32
12
35
13
36
12b
32
12a
23
27
20
22
4a
22
12d
21
18b
12d1
18
18b1
M
16a
25a
30
16
34
7
16b
6a
31
25

Fig. 3

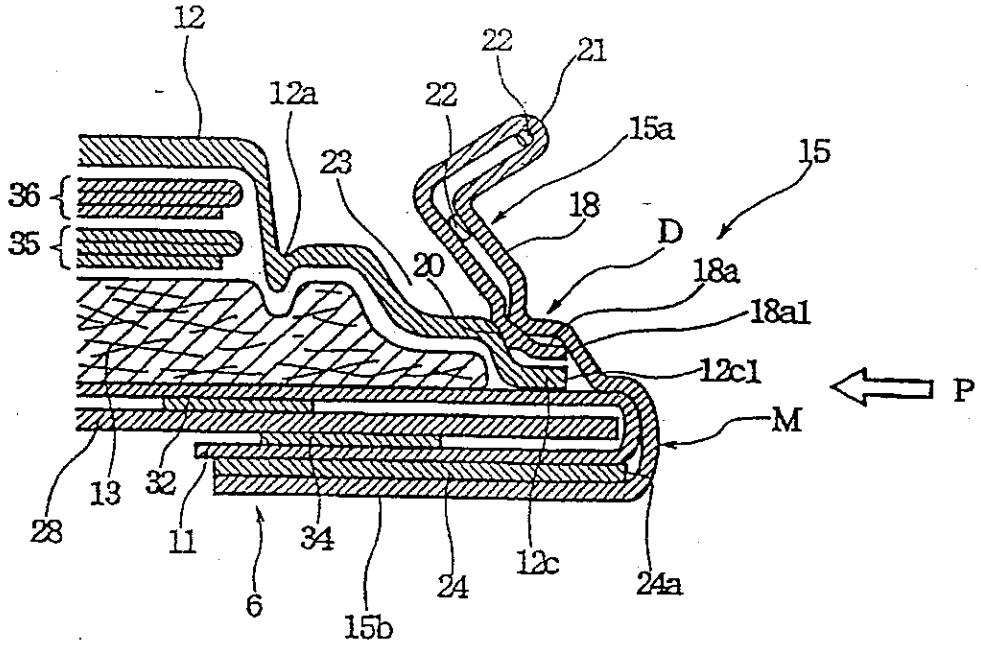
12
12a
22
21
22
15a
15
23
36
35
18
D
20
18a
18a1
12c1
P
M
28
13
32
11
34
6
15b
24
12c
24a

Fig. 4

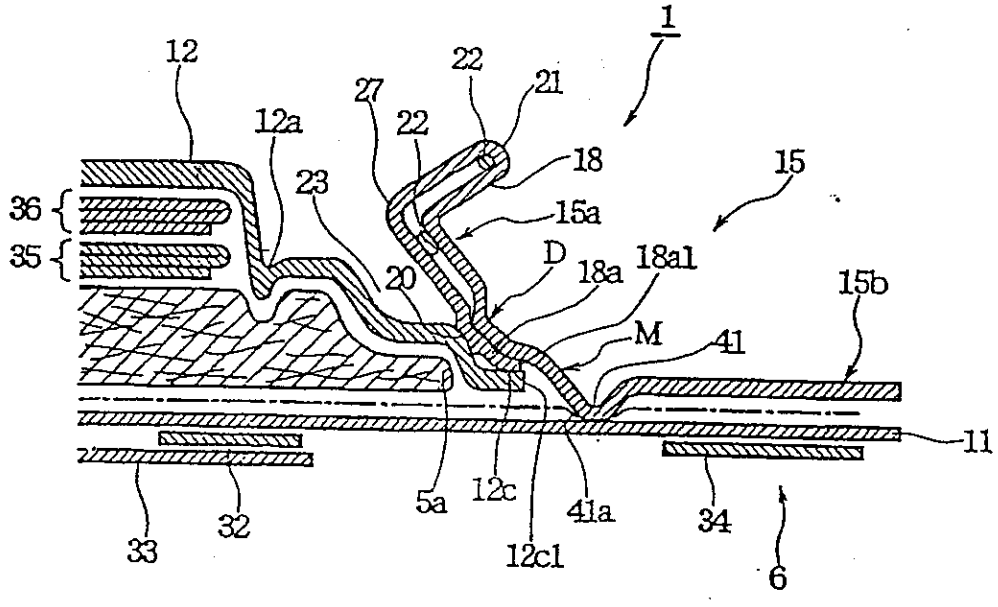
1
12
22
21
27
22
12a
18
15
23
15a
36
35
D
18a
18a1
20
15b
M
41
11
33
32
5a
12c
41a
34
12c1
6