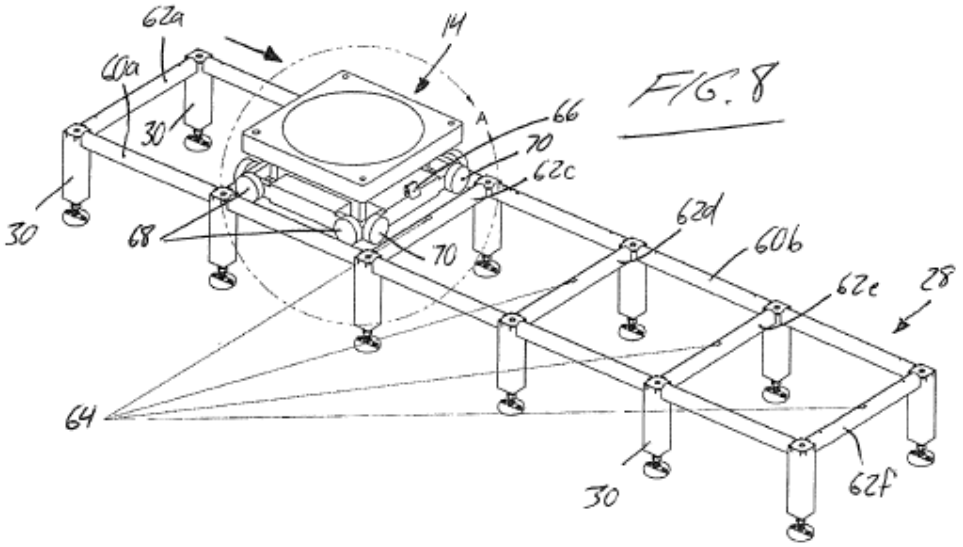
62a
14
60a
30
A
66
70
62c
62d
60b
62e
28
30
68
70
64
30
62f

FIG. 8

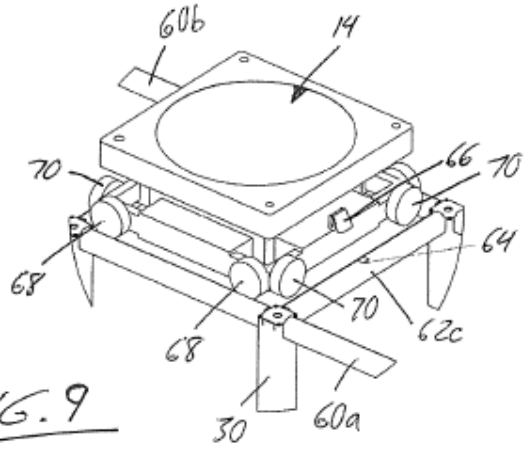
60b
14
70
66
70
64
68
70
62c
68
30
60a

FIG. 9