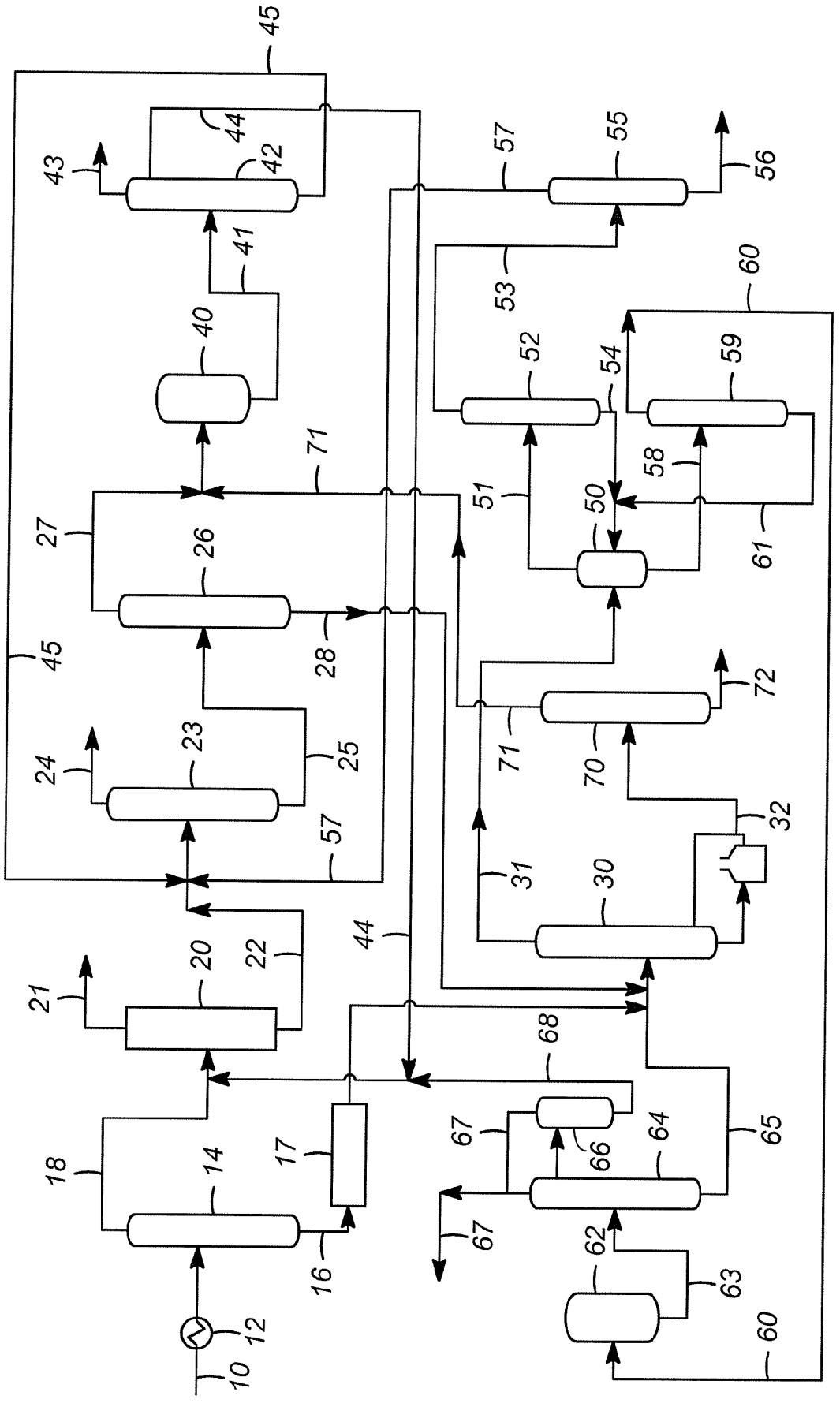
1/6
H0023150
10
12
14
16
17
18
20
21
22
23
24
25
26
27
28
30
31
32
40
41
42
43
44
45
50
51
52
53
54
55
56
57
58
59
60
61
62
63
64
65
66
67
68
70
71
72

FIG. 1

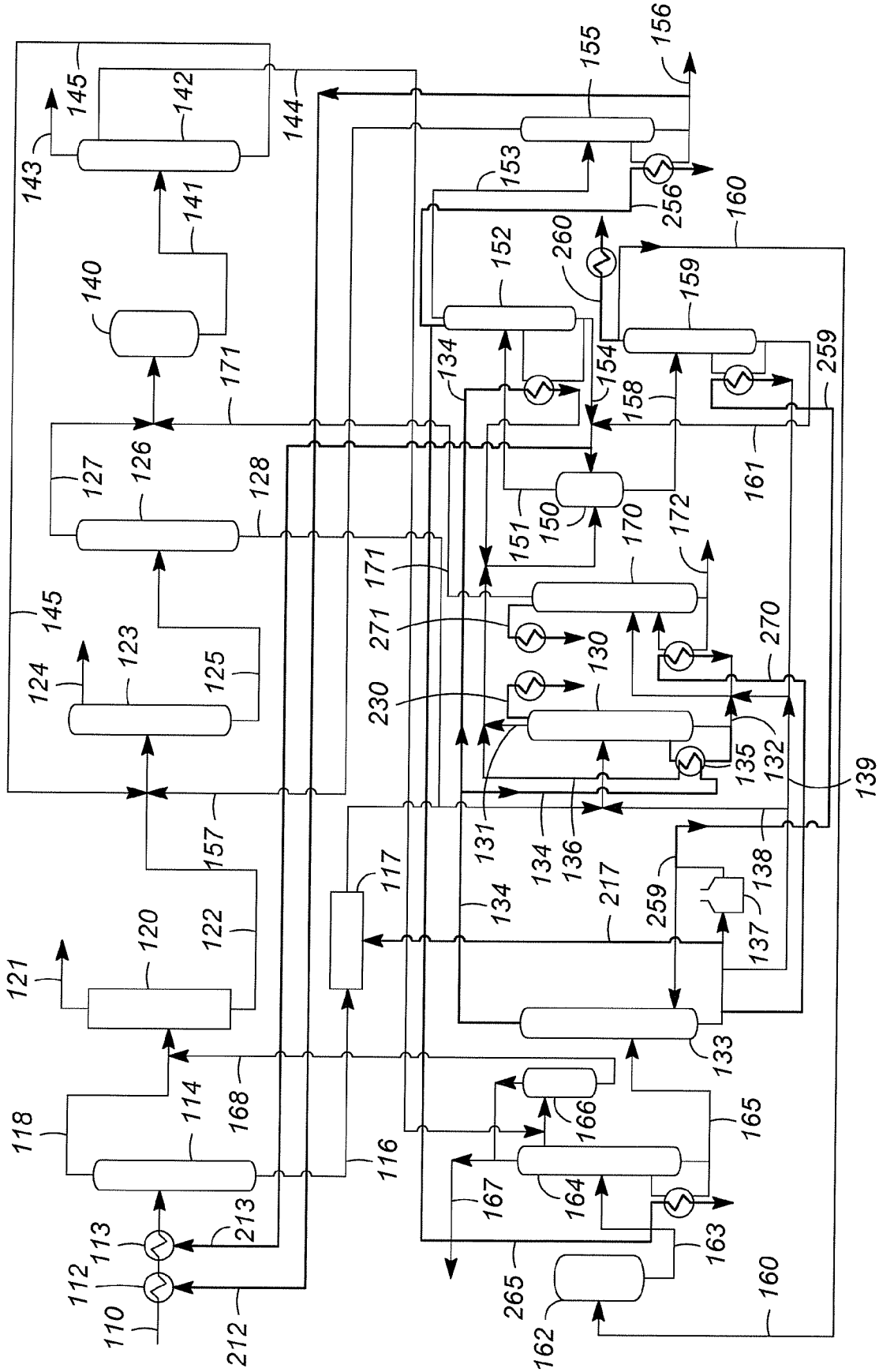
110
112
113
212
213
114
118
116
168
120
121
122
157
123
124
125
145
126
127
128
171
140
141
142
143
144
155
156
153
256
160
152
260
159
134
154
158
259
161
150
151
170
172
271
130
230
270
131
135
132
139
136
138
217
137
117
133
165
166
164
167
163
265
162

FIG. 2

H0023150

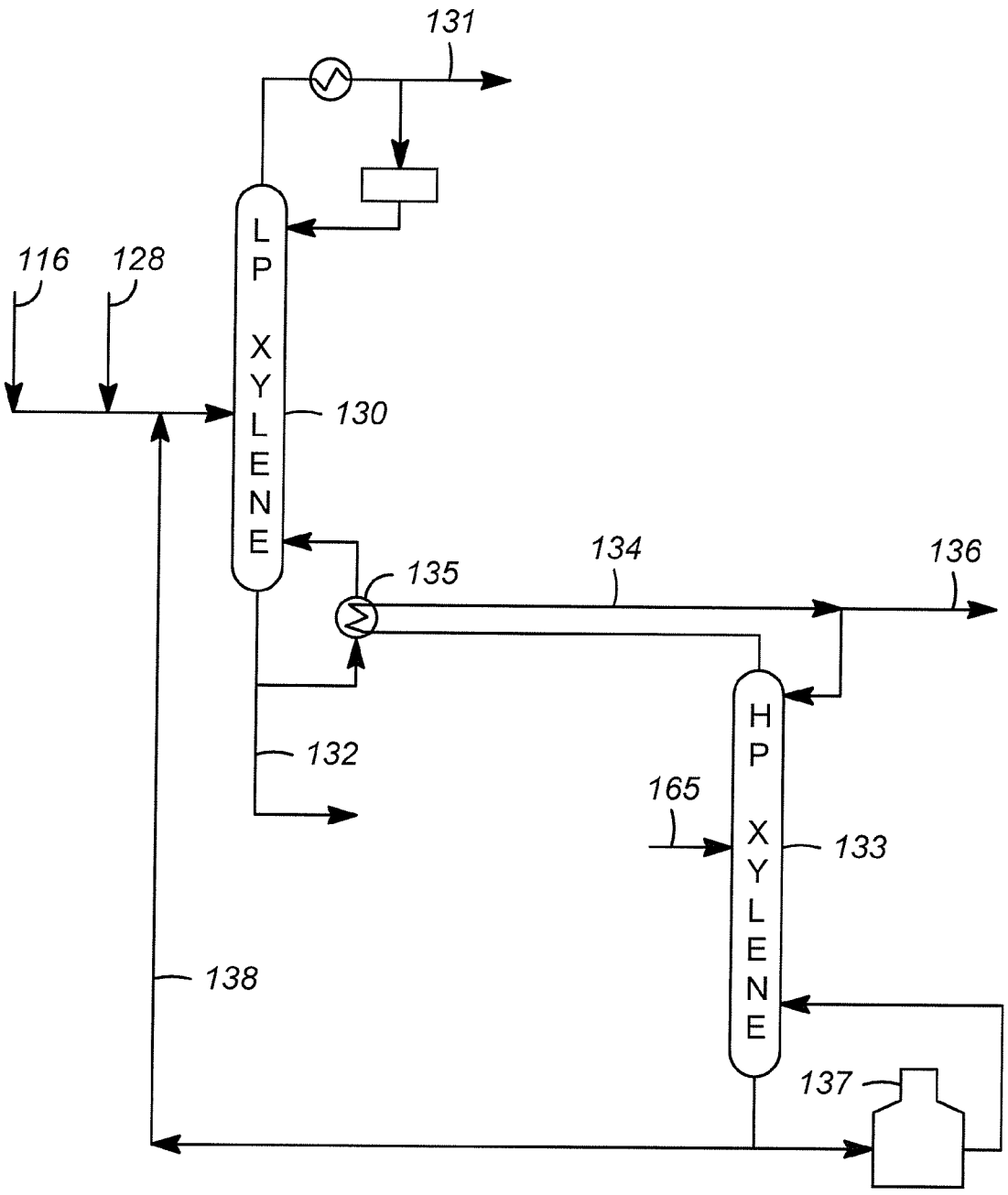

FIG. 3

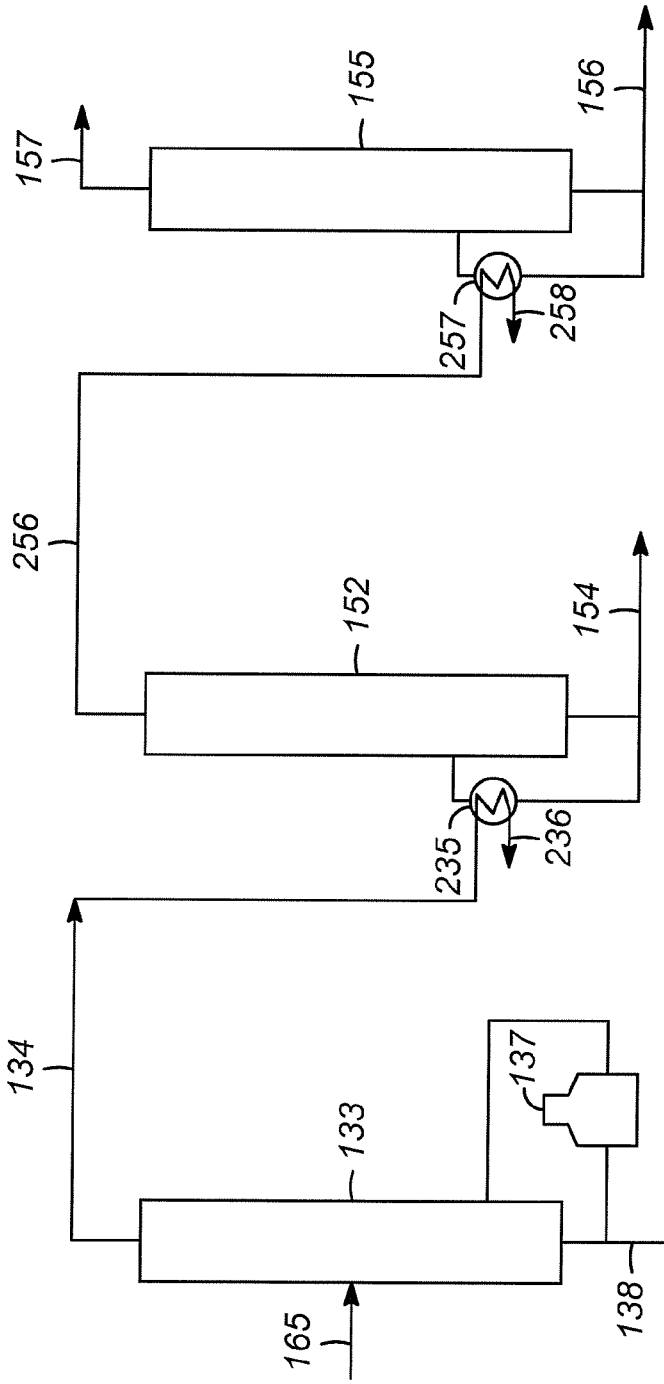

FIG. 4

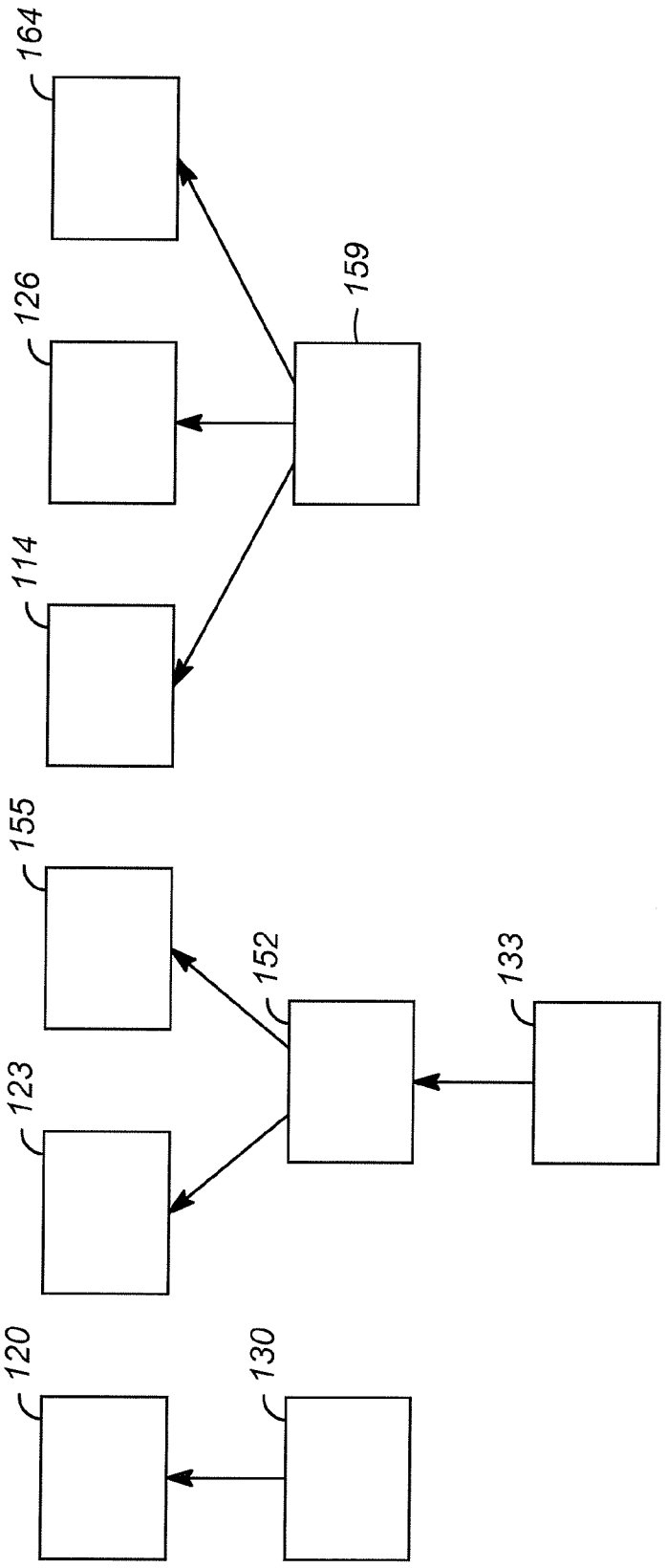

FIG. 5

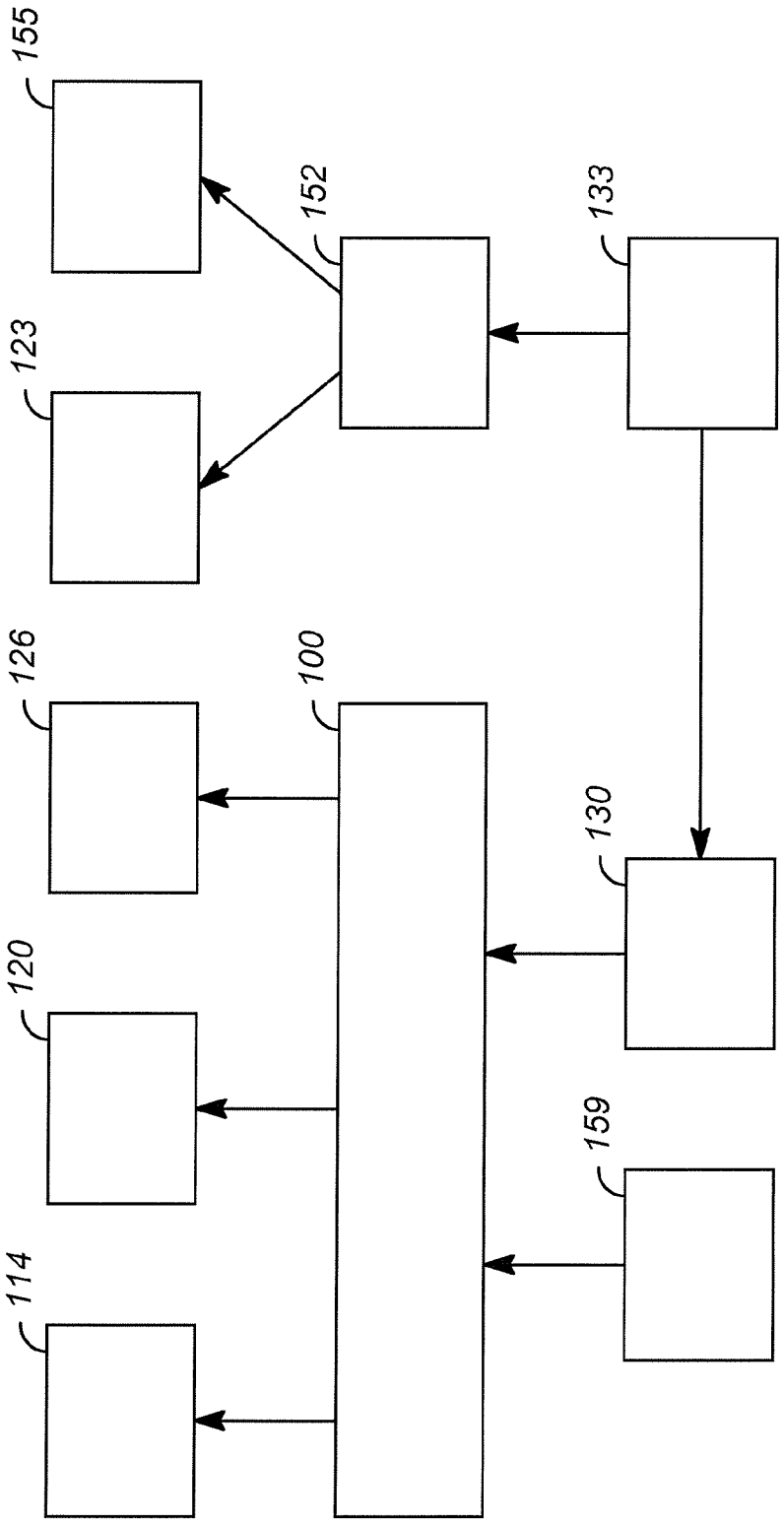

FIG. 6