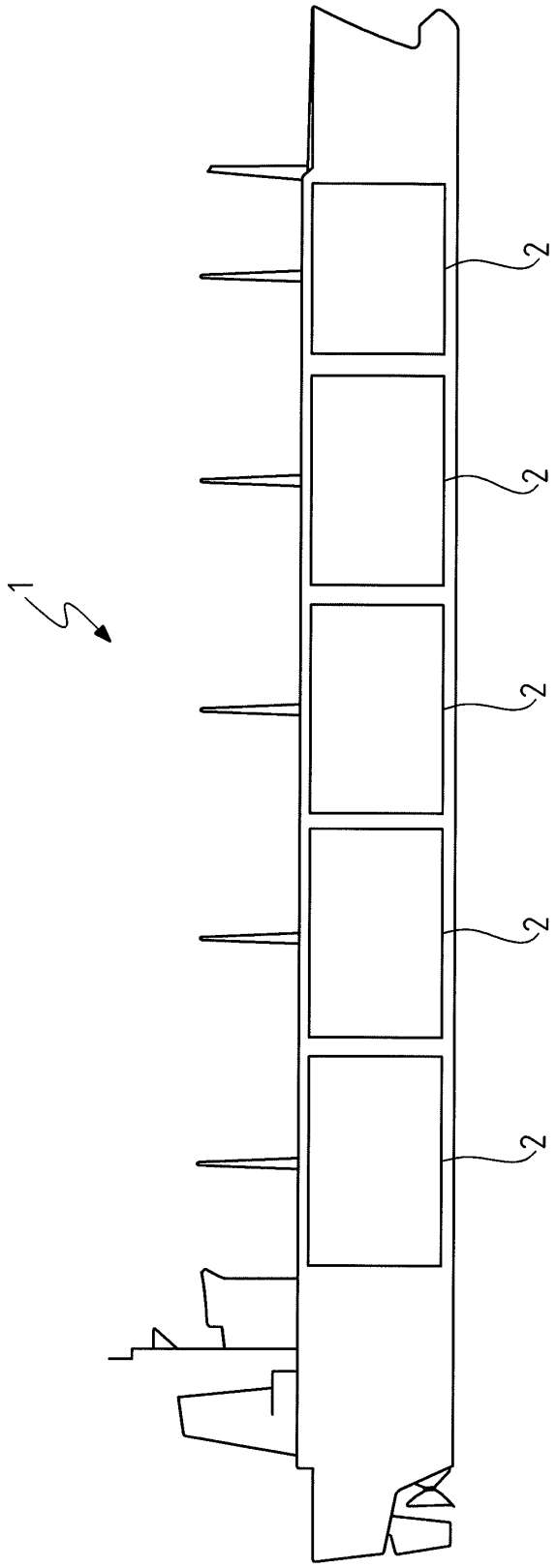

FIG.1

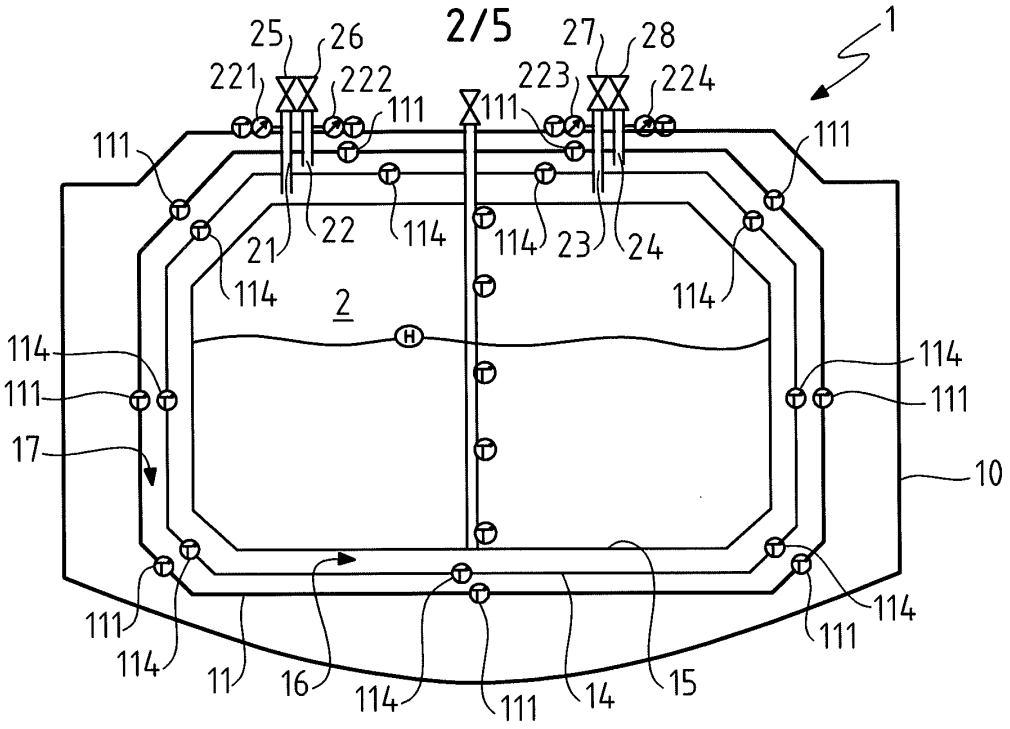
1
25
26
27
28
221
222
223
224
111
21
22
23
24
114
2
17
10
11
16
14
15

FIG.2

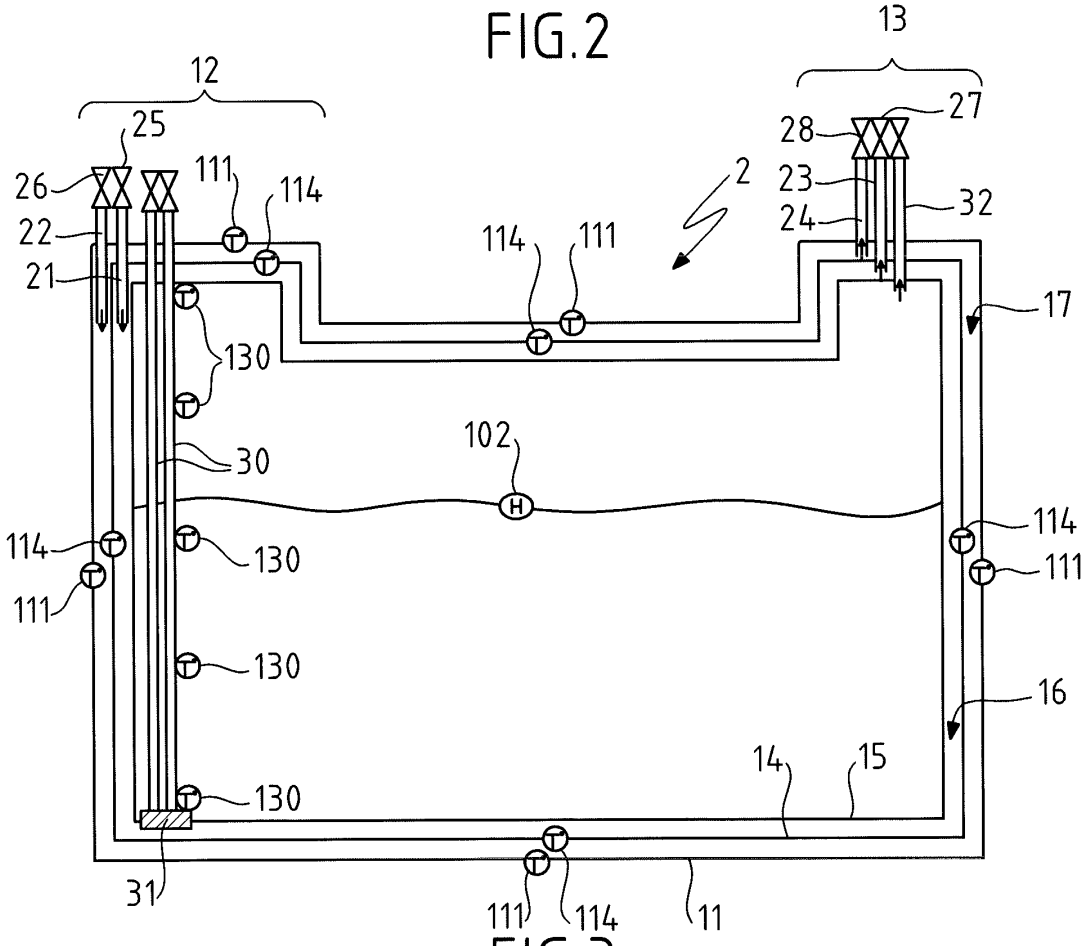
12
13
25
26
27
28
22
21
23
24
32
2
111
114
130
30
102
17
16
14
15
31
11

FIG.3

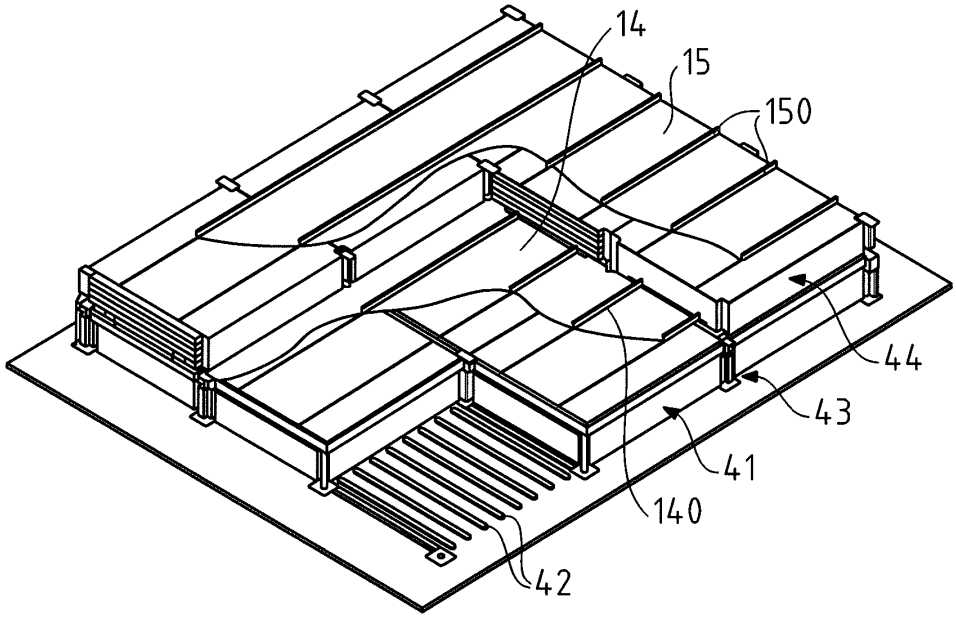
14
15
150
44
43
41
140
42

FIG.4

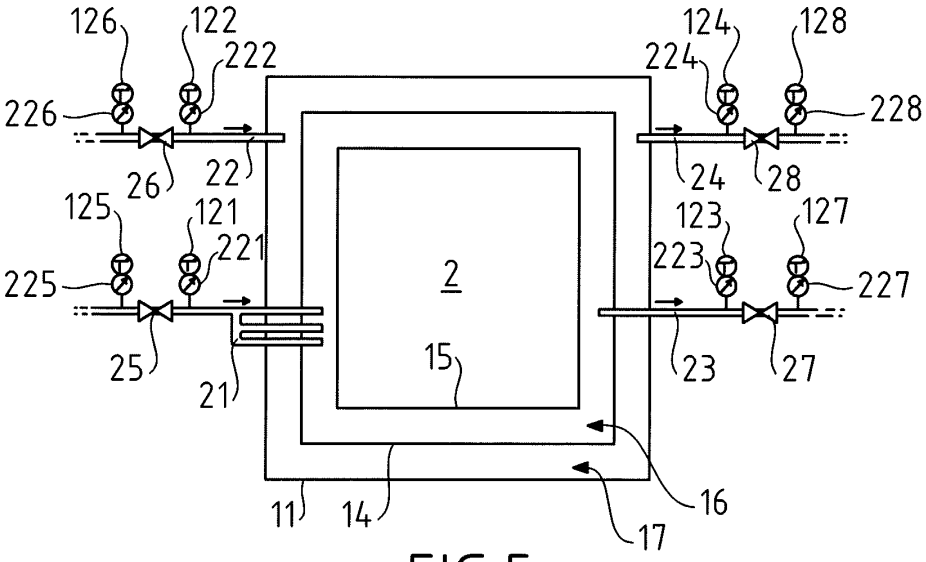
126
122
222
226
26
22
125
121
221
225
25
21
2
15
124
128
224
228
24
28
123
127
223
227
23
27
11
14
16
17

FIG.5

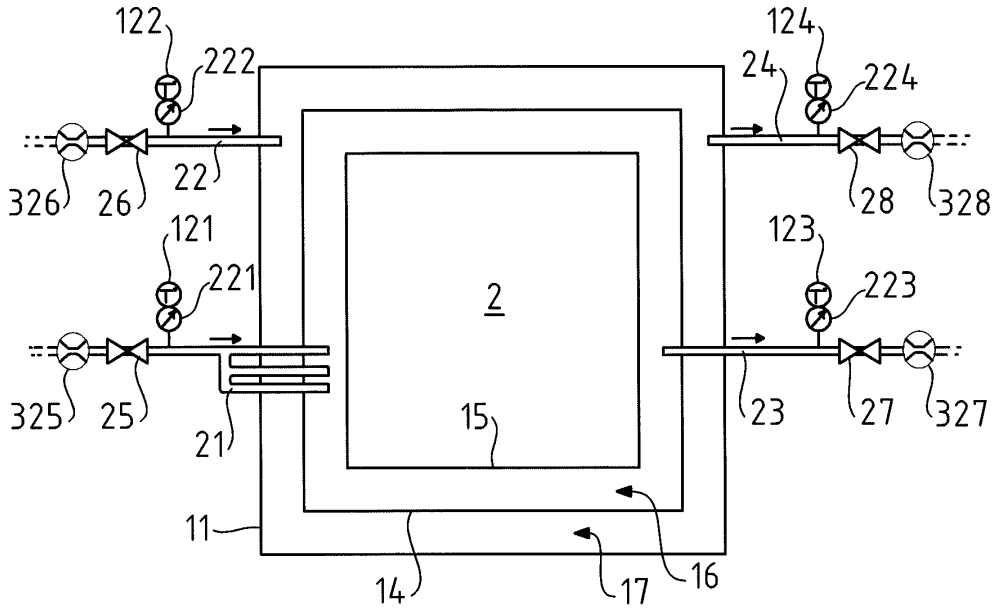
122
222
124
24
224
326
26
22
28
328
121
221
123
223
2
325
25
21
15
23
27
327
11
14
17
16

FIG.6

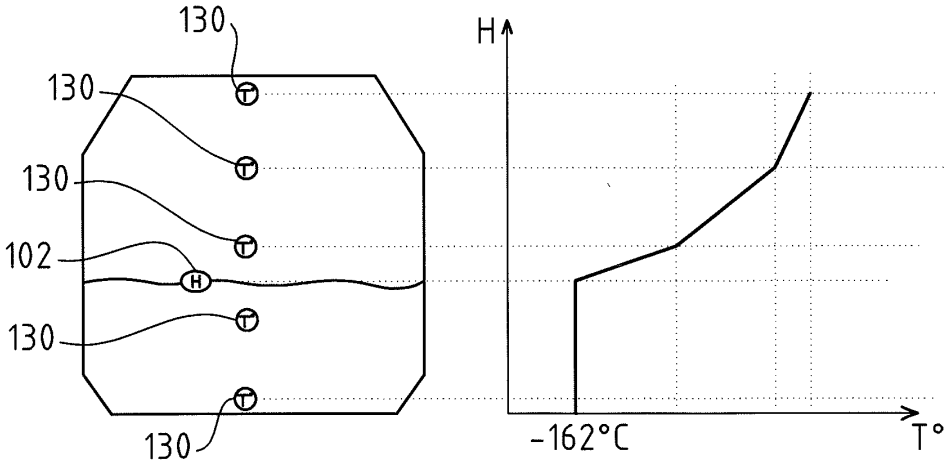
130
130
130
102
130
130
H
-162°C
T°

FIG.7

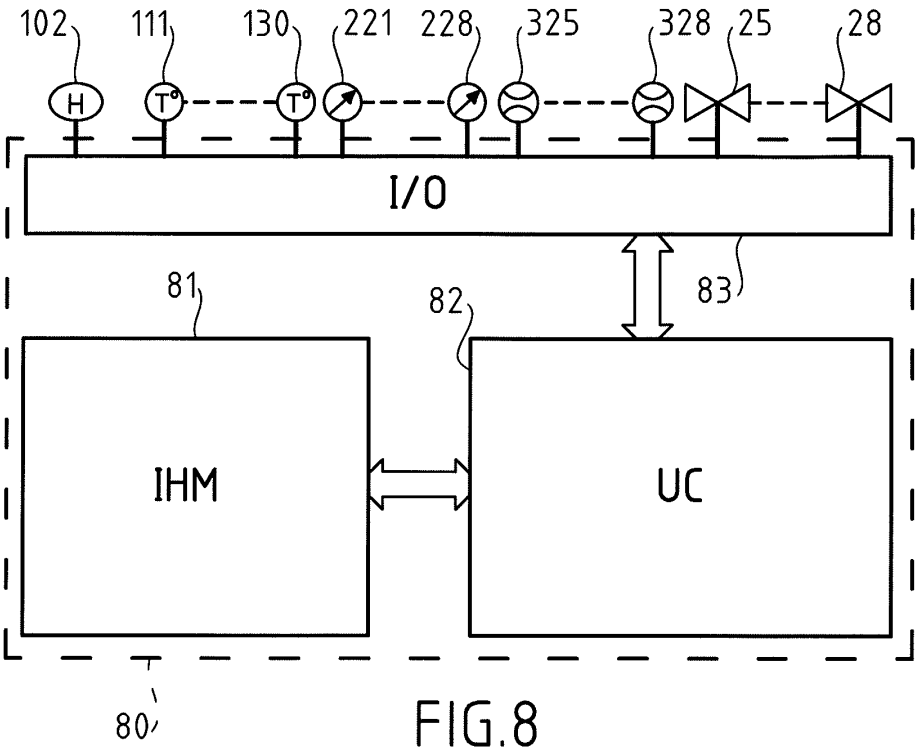
102
111
130
221
228
325
328
25
28
H
T°
T°
I/O
81
82
83
IHM
UC
80

FIG.8

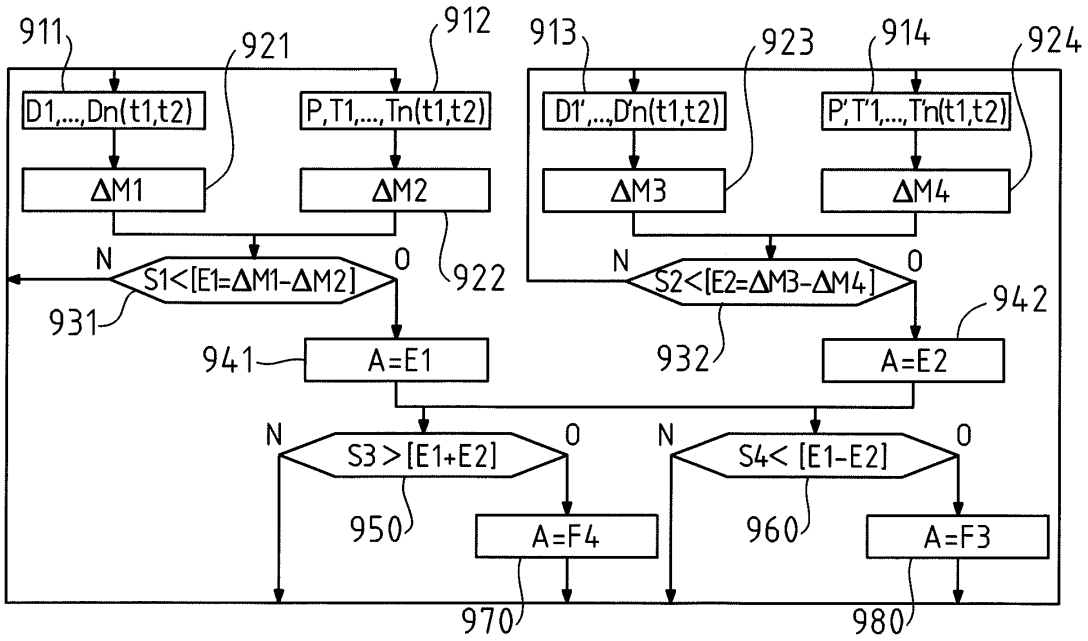
911
921
912
913
923
914
924
D1,...,Dn(t1,t2)
P,T1,...,Tn(t1,t2)
D1',...,D'n(t1,t2)
P',T'1,...,T'n(t1,t2)
ΔM1
ΔM2
ΔM3
ΔM4
N
S1<[E1=ΔM1-ΔM2]
O
922
931
S2<[E2=ΔM3-ΔM4]
932
942
941
A=E1
A=E2
S3>[E1+E2]
S4<[E1-E2]
950
960
A=F4
A=F3
970
980

FIG.9