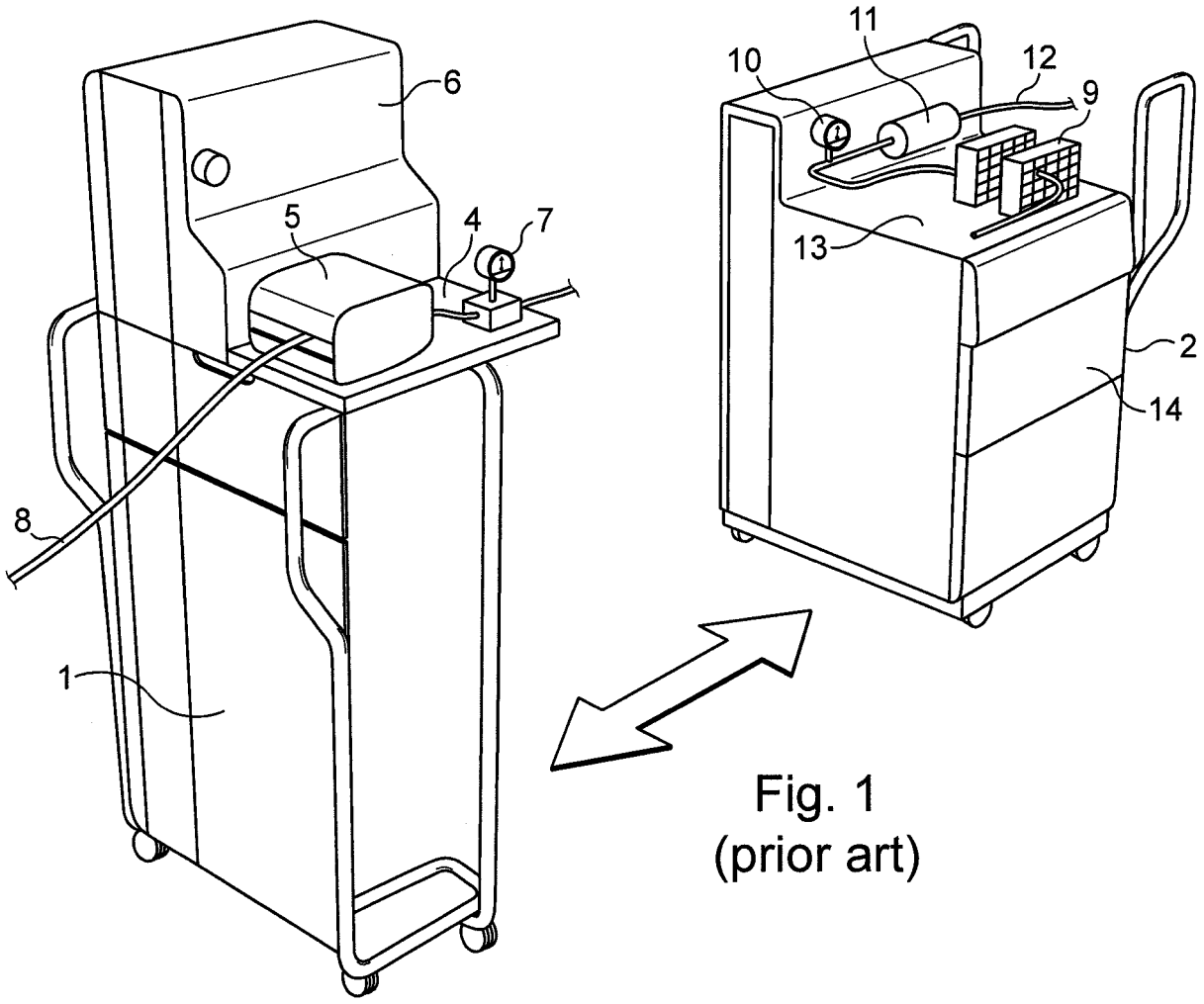

Fig. 1
(prior art)

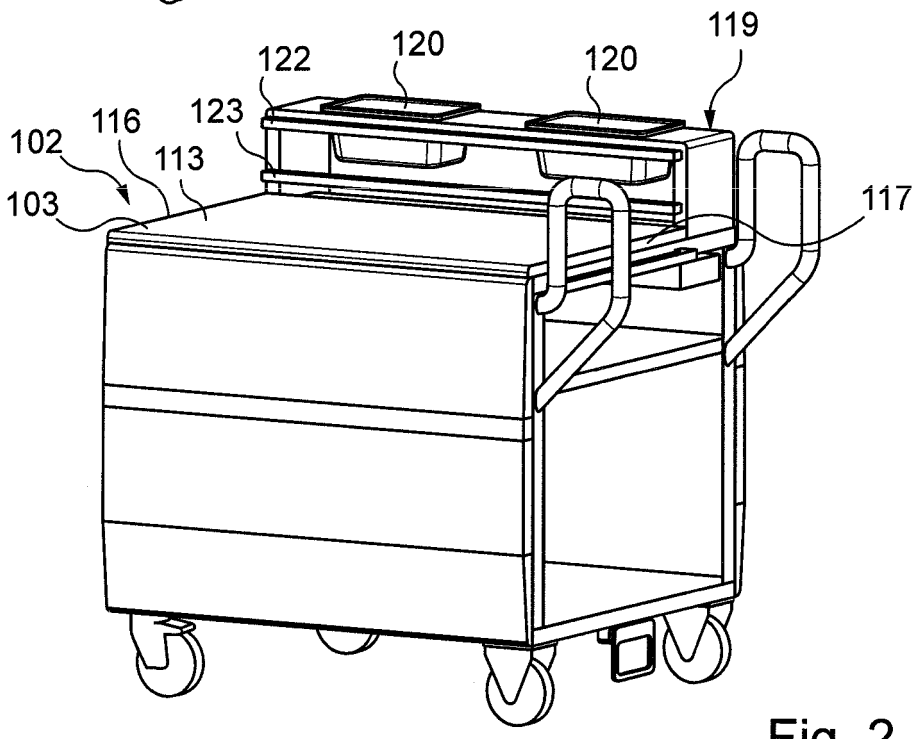

Fig. 2
(prior art)

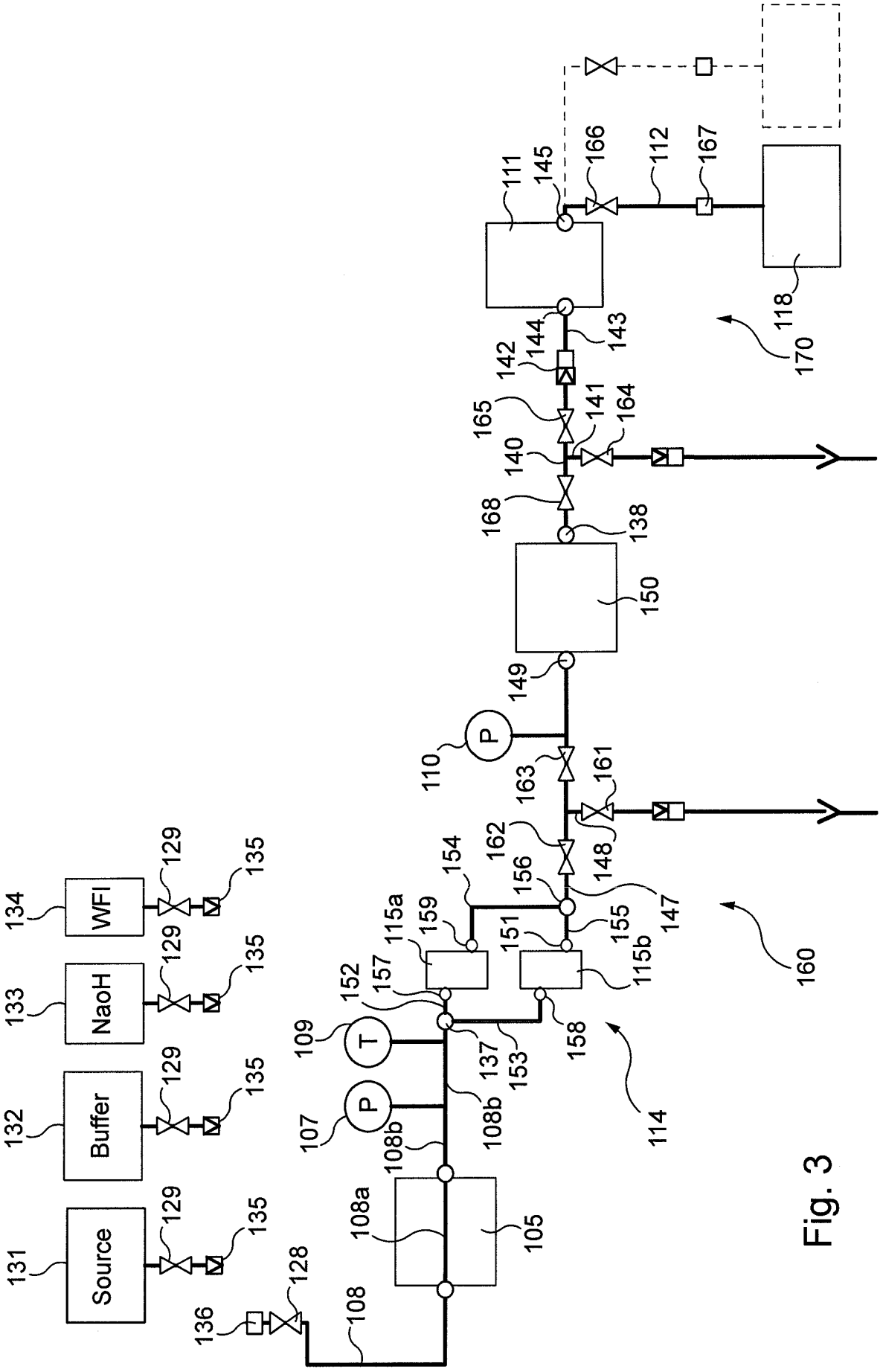
Source
Buffer
NaoH
WFI
P
T
P
131
132
133
134
129
135
136
128
108
108a
108b
105
107
109
152
157
115a
159
154
151
155
115b
158
153
137
114
110
163
161
162
148
147
156
149
150
138
168
140
141
164
165
142
144
143
111
145
166
112
167
118
170
160

Fig. 3

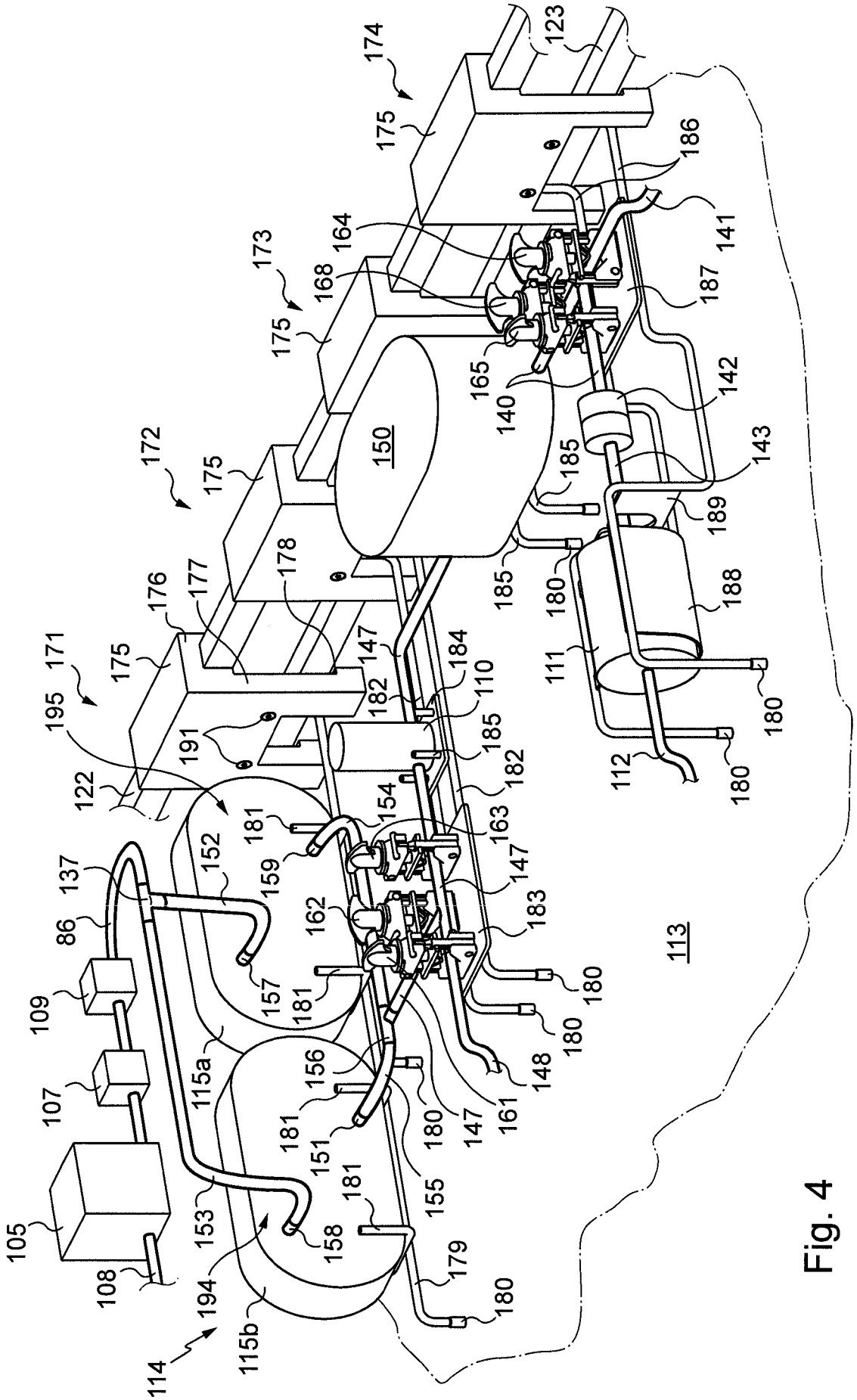
123
174
175
186
141
164
173
168
187
165
140
142
150
172
143
185
189
178
177
176
180
188
171
147
184
110
111
195
182
191
185
182
112
122
154
181
163
152
159
147
137
162
183
86
157
181
180
109
115a
156
148
107
161
151
155
153
158
179
105
108
194
115b
114
113

Fig. 4

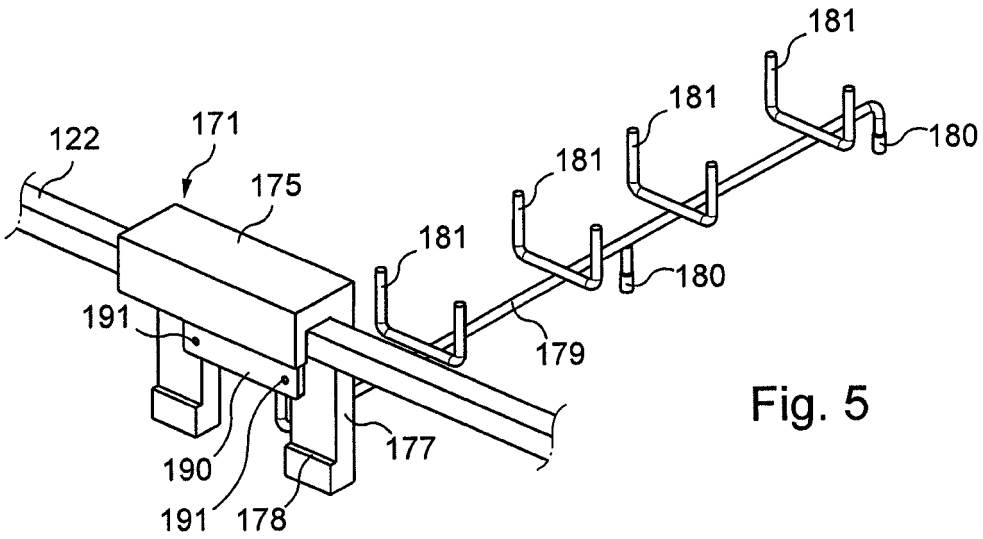
181
181
181
180
122
171
175
181
180
191
179
177
190
191
178

Fig. 5

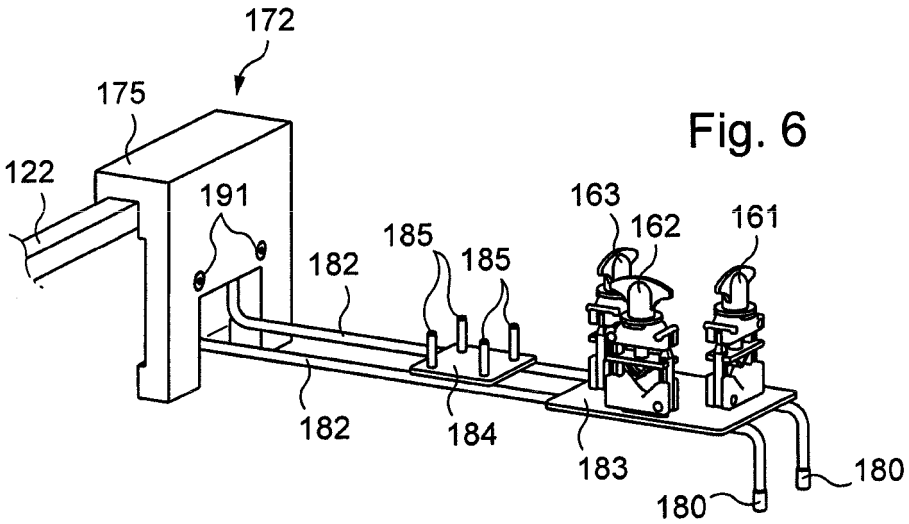
172
175
122
191
163
162
161
185
185
182
182
184
183
180
180

Fig. 6