(12) NACH DEM VERTRAG ÜBER DIE INTERNATIONALE ZUSAMMENARBEIT AUF DEM GEBIET DES PATENTWESENS (PCT) VERÖFFENTLICHTE INTERNATIONALE ANMELDUNG

(19) Weltorganisation für geistiges Eigentum
Internationales Büro

(43) Internationales Veröffentlichungsdatum
27. Oktober 2005 (27.10.2005)

PCT

(10) Internationale Veröffentlichungsnummer
WO 2005/100150 A1

(51) Internationale Patentklassifikation[7]: B63H 9/06

(21) Internationales Aktenzeichen: PCT/EP2005/004186

(22) Internationales Anmeldedatum:
19. April 2005 (19.04.2005)

(25) Einreichungssprache: Deutsch

(26) Veröffentlichungssprache: Deutsch

(30) Angaben zur Priorität:
10 2004 018 814.9 19. April 2004 (19.04.2004) DE

(71) Anmelder *(für alle Bestimmungsstaaten mit Ausnahme von US)*: **SKYSAILS GMBH & CO. KG** [DE/DE]; Veritaskai 3, 21079 Hamburg (DE).

(72) Erfinder; und

(75) Erfinder/Anmelder *(nur für US)*: **WRAGE, Stephan** [DE/DE]; Bahrenfelder Str. 137a, 22765 Hamburg (DE). **BÖHM, Johannes** [DE/DE]; Matthiasstr. 10, 41564 Kaarst (DE).

(74) Anwalt: **GLAWE, DELFS, MOLL**; Rothenbaumchaussee 58, 20148 Hamburg (DE).

(81) Bestimmungsstaaten *(soweit nicht anders angegeben, für jede verfügbare nationale Schutzrechtsart)*: AE, AG, AL, AM, AT, AU, AZ, BA, BB, BG, BR, BW, BY, BZ, CA, CH, CN, CO, CR, CU, CZ, DE, DK, DM, DZ, EC, EE, EG, ES, FI, GB, GD, GE, GH, GM, HR, HU, ID, IL, IN, IS, JP, KE, KG, KM, KP, KR, KZ, LC, LK, LR, LS, LT, LU, LV, MA,

[Fortsetzung auf der nächsten Seite]

(54) Title: PLACEMENT SYSTEM FOR A FLYING KITE-TYPE WIND-ATTACKED ELEMENT IN A WIND-POWERED WATERCRAFT

(54) Bezeichnung: SETZSYSTEM FÜR EIN AUSFLIEGENDES DRACHENARTIGES WINDANGRIFFSELEMENT BEI EINEM WASSERFAHRZEUG MIT WINDANTRIEB

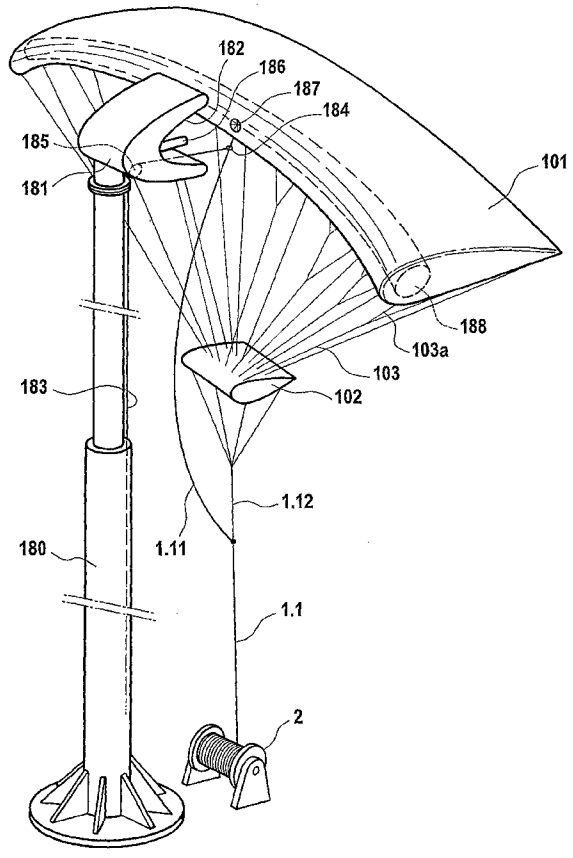

(57) Abstract: Disclosed is a placement system for a free-flying kite-type wind-attacked element (101) in a watercraft in which the kite-type wind-attacked element (101) comprising a profiled wing is connected to the vessel body via a traction rope (1.1). Said wind-attacked element (101) can be guided from a neutral position on board the watercraft into a raised position that is free from obstacles located at the same or a higher level. An azimuthally pivotable fixture (181) is provided by means of which the wind-attacked element (101) can be brought into a position in which the same is exposed to an sufficient wind effect. Furthermore, a docking receiving device (181) is provided which is to be removably connected to the docking adapter of the wind-attacked element (101) on the side facing away from the wind while also allowing the wind-attacked element to be furled with the aid of automatically engaging holding means.

(57) Zusammenfassung: Setzsystem für ein frei ausfliegendes drachenartiges Windangriffselement (101) bei einem Wasserfahrzeug, bei dem das drachenartige Windangriffselement (101) mit einem Tragflächenprofil über ein Zugseil (1.1) mit dem Fahrzeugkörper verbunden ist, wobei das Windangriffselement (101) aus einer Ruhestellung an Bord des Wasserfahrzeugs in eine erhöhte, von Hindernissen in gleichem oder erhöhtem Niveau freie Startposition führbar ist, eine azimutal schwenkbare Halterung (181) vorgesehen ist, mittels der das Windangriffselement (101) in eine Position bringbar ist, in der es einer ausreichenden Windeinwirkung ausgesetzt ist und wobei eine Andockaufnahmevorrichtung (181) zur lösbaren Verbindung mit dem Andockadapter des Windangriffselements (101) an der dem Wind abgewandten Seite vorgesehen ist, welche durch selbsttätig eingreifende Haltemittel auch ein Bergen des Windangriffselements ermöglicht.

WO 2005/100150 A1

MD, MG, MK, MN, MW, MX, MZ, NA, NI, NO, NZ, OM, PG, PH, PL, PT, RO, RU, SC, SD, SE, SG, SK, SL, SM, SY, TJ, TM, TN, TR, TT, TZ, UA, UG, US, UZ, VC, VN, YU, ZA, ZM, ZW.

(84) Bestimmungsstaaten *(soweit nicht anders angegeben, für jede verfügbare regionale Schutzrechtsart)*: ARIPO (BW, GH, GM, KE, LS, MW, MZ, NA, SD, SL, SZ, TZ, UG, ZM, ZW), eurasisches (AM, AZ, BY, KG, KZ, MD, RU, TJ, TM), europäisches (AT, BE, BG, CH, CY, CZ, DE, DK, EE, ES, FI, FR, GB, GR, HU, IE, IS, IT, LT, LU, MC, NL, PL, PT, RO, SE, SI, SK, TR), OAPI (BF, BJ, CF, CG, CI, CM, GA, GN, GQ, GW, ML, MR, NE, SN, TD, TG).

Erklärungen gemäß Regel 4.17:

— *hinsichtlich der Identität des Erfinders (Regel 4.17 Ziffer i) für die folgenden Bestimmungsstaaten AE, AG, AL, AM, AT, AU, AZ, BA, BB, BG, BR, BW, BY, BZ, CA, CH, CN, CO, CR, CU, CZ, DE, DK, DM, DZ, EC, EE, EG, ES, FI, GB, GD, GE, GH, GM, HR, HU, ID, IL, IN, IS, JP, KE, KG, KM, KP, KR, KZ, LC, LK, LR, LS, LT, LU, LV, MA, MD, MG, MK, MN, MW, MX, MZ, NA, NI, NO, NZ, OM, PG, PH, PL, PT, RO, RU, SC, SD, SE, SG, SK, SL, SM, SY, TJ, TM, TN, TR, TT, TZ, UA, UG, UZ, VC, VN, YU, ZA, ZM, ZW, ARIPO Patent (BW, GH, GM, KE, LS, MW, MZ, NA, SD, SL, SZ, TZ, UG, ZM, ZW), eurasisches Patent (AM, AZ, BY, KG, KZ, MD, RU, TJ, TM), europäisches Patent (AT, BE, BG, CH, CY, CZ, DE, DK, EE, ES, FI, FR, GB, GR, HU, IE, IS, IT, LT, LU, MC, NL, PL, PT, RO, SE, SI, SK, TR), OAPI Patent (BF, BJ, CF, CG, CI, CM, GA, GN, GQ, GW, ML, MR, NE, SN, TD, TG)*

— *hinsichtlich der Berechtigung des Anmelders, ein Patent zu beantragen und zu erhalten (Regel 4.17 Ziffer ii) für die folgenden Bestimmungsstaaten AE, AG, AL, AM, AT, AU, AZ, BA, BB, BG, BR, BW, BY, BZ, CA, CH, CN, CO, CR, CU, CZ, DE, DK, DM, DZ, EC, EE, EG, ES, FI, GB, GD, GE, GH, GM, HR, HU, ID, IL, IN, IS, JP, KE, KG, KM, KP, KR, KZ, LC, LK, LR, LS, LT, LU, LV, MA, MD, MG, MK, MN, MW, MX, MZ, NA, NI, NO, NZ, OM, PG, PH, PL, PT, RO, RU, SC, SD, SE, SG, SK, SL, SM, SY, TJ, TM, TN, TR, TT, TZ, UA, UG, UZ, VC, VN, YU, ZA, ZM, ZW, ARIPO Patent (BW, GH, GM, KE, LS, MW, MZ, NA, SD, SL, SZ, TZ, UG, ZM, ZW), eurasisches Patent (AM, AZ, BY, KG, KZ, MD, RU, TJ, TM), europäisches Patent (AT, BE, BG, CH, CY, CZ, DE, DK, EE, ES, FI, FR, GB, GR, HU, IE, IS, IT, LT, LU, MC, NL, PL, PT, RO, SE, SI, SK, TR), OAPI Patent (BF, BJ, CF, CG, CI, CM, GA, GN, GQ, GW, ML, MR, NE, SN, TD, TG)*

— *Erfindererklärung (Regel 4.17 Ziffer iv) nur für US*

Veröffentlicht:

— *mit internationalem Recherchenbericht*

Zur Erklärung der Zweibuchstaben-Codes und der anderen Abkürzungen wird auf die Erklärungen ("Guidance Notes on Codes and Abbreviations") am Anfang jeder regulären Ausgabe der PCT-Gazette verwiesen.