[図1]

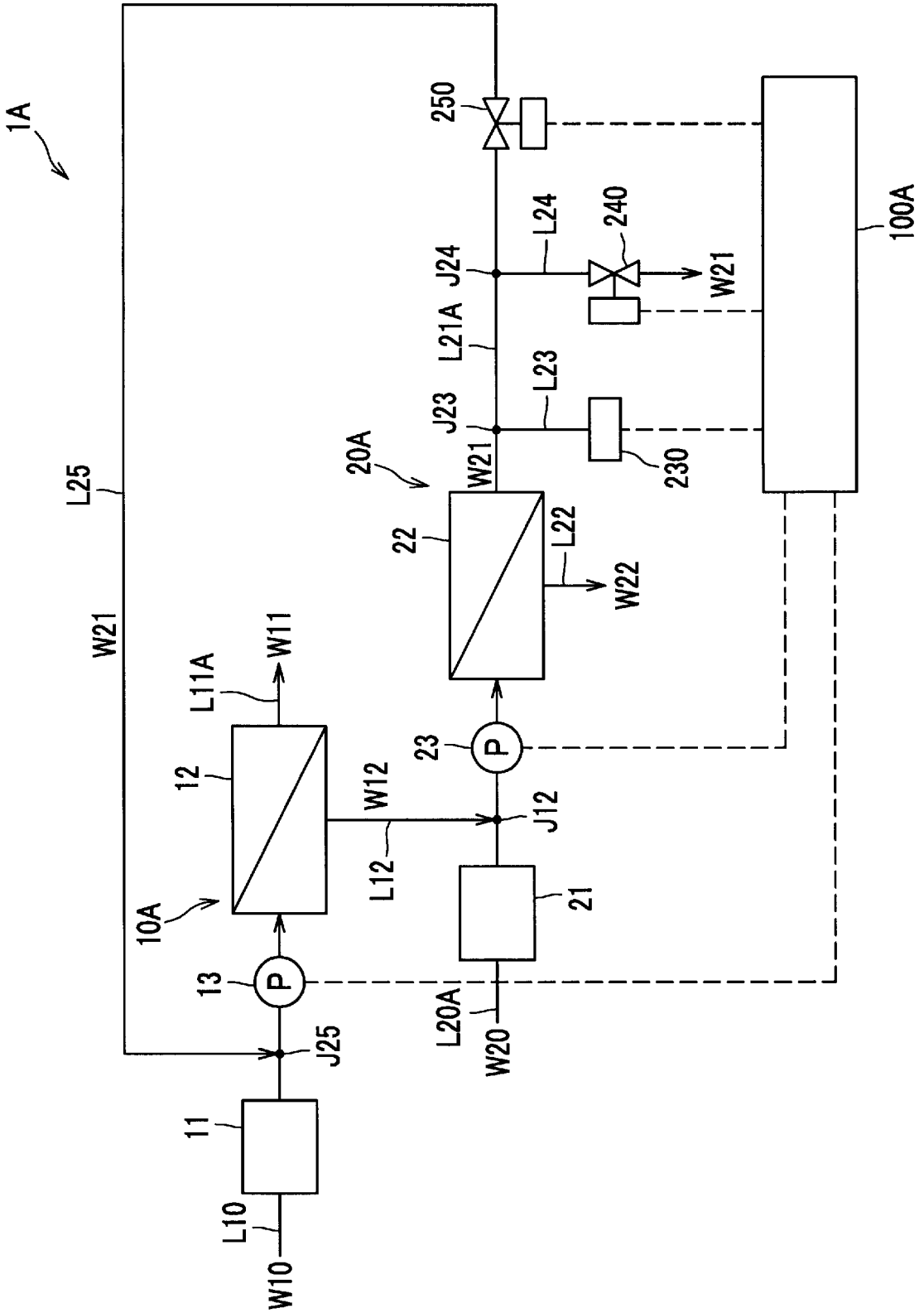
1A
250
100A
L24
240
J24
W21
L21A
L23
J23
W21
230
20A
L25
22
L22
W22
W21
W11
L11A
23
12
W12
J12
L12
21
10A
13
L20A
W20
J25
11
L10
W10

[図2]

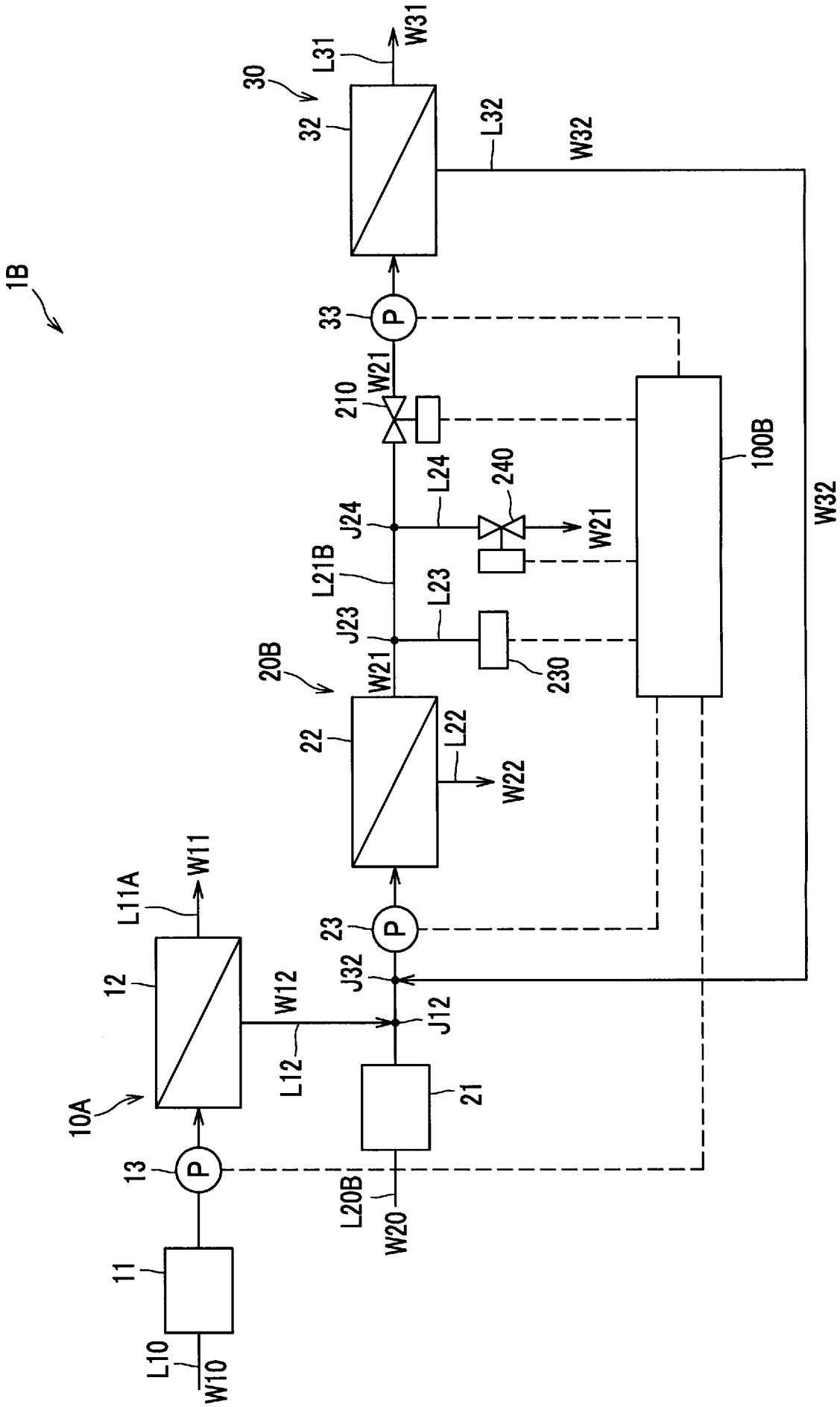
1B
10A
11
12
13
P
L10
W10
L11A
W11
W12
L12
J12
21
L20B
W20
J32
23
P
22
20B
W21
L22
W22
J23
L23
230
L21B
J24
L24
240
W21
210
W21
33
P
100B
30
32
L31
W31
L32
W32
W32

[図3]

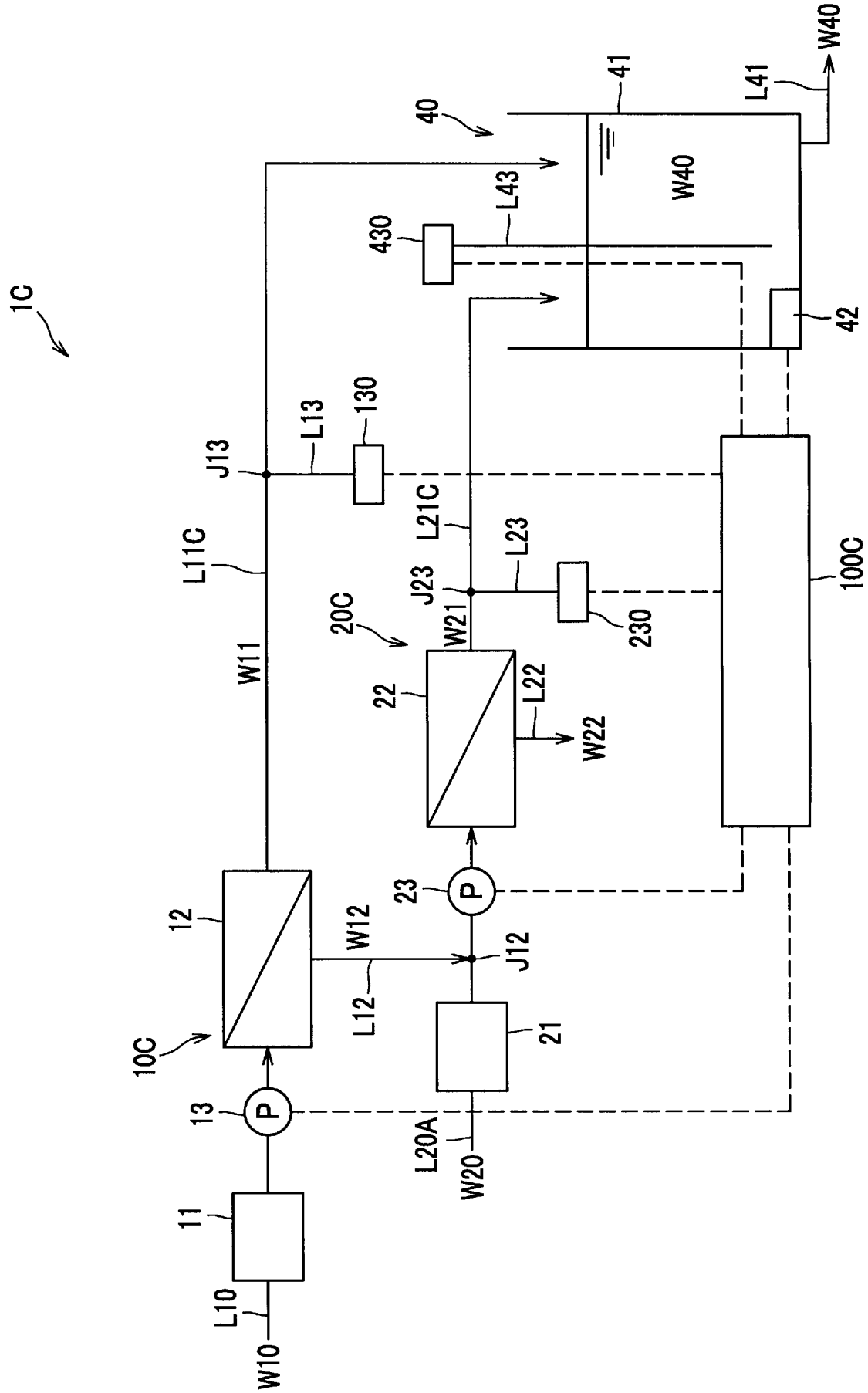
1C
40
41
W40
L41
W40
L43
430
42
J13
L13
130
L11C
L21C
L23
J23
230
100C
20C
W21
W11
22
L22
W22
12
23
P
W12
J12
L12
10C
21
13
P
L20A
W20
11
L10
W10