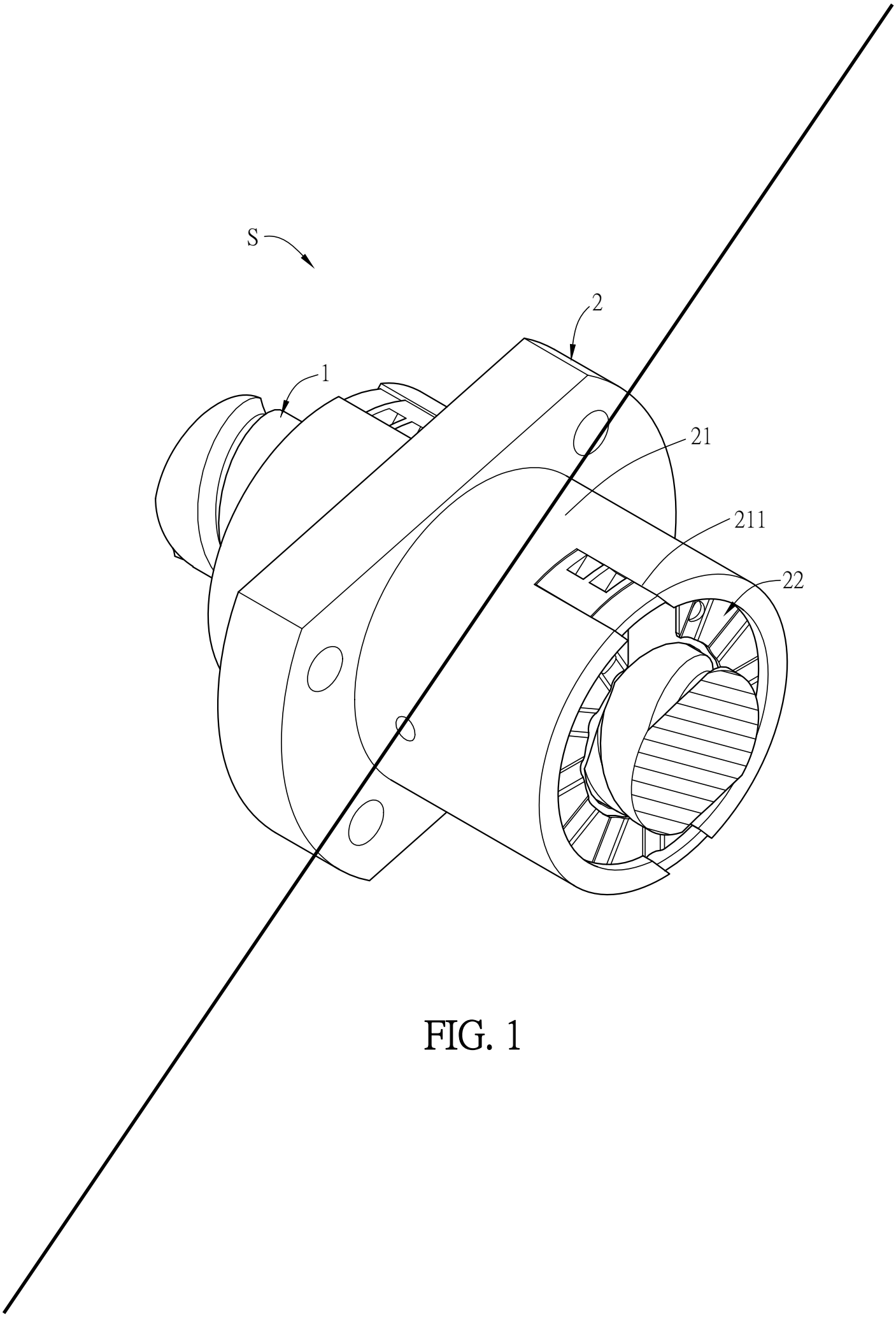

FIG. 1

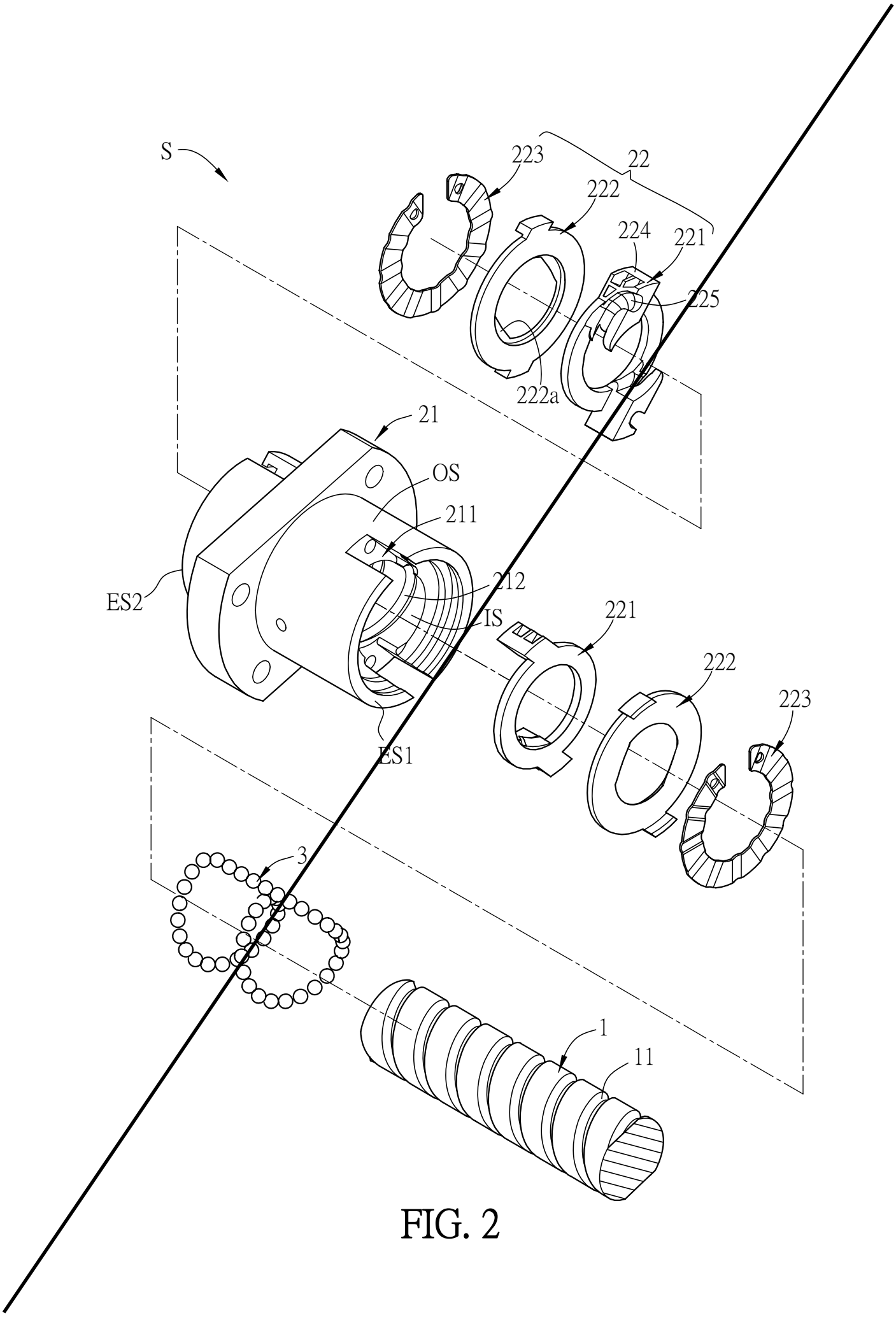
S
223
22
222
224
221
225
222a
21
OS
211
212
ES2
IS
221
222
223
ES1
3
1
11

FIG. 2

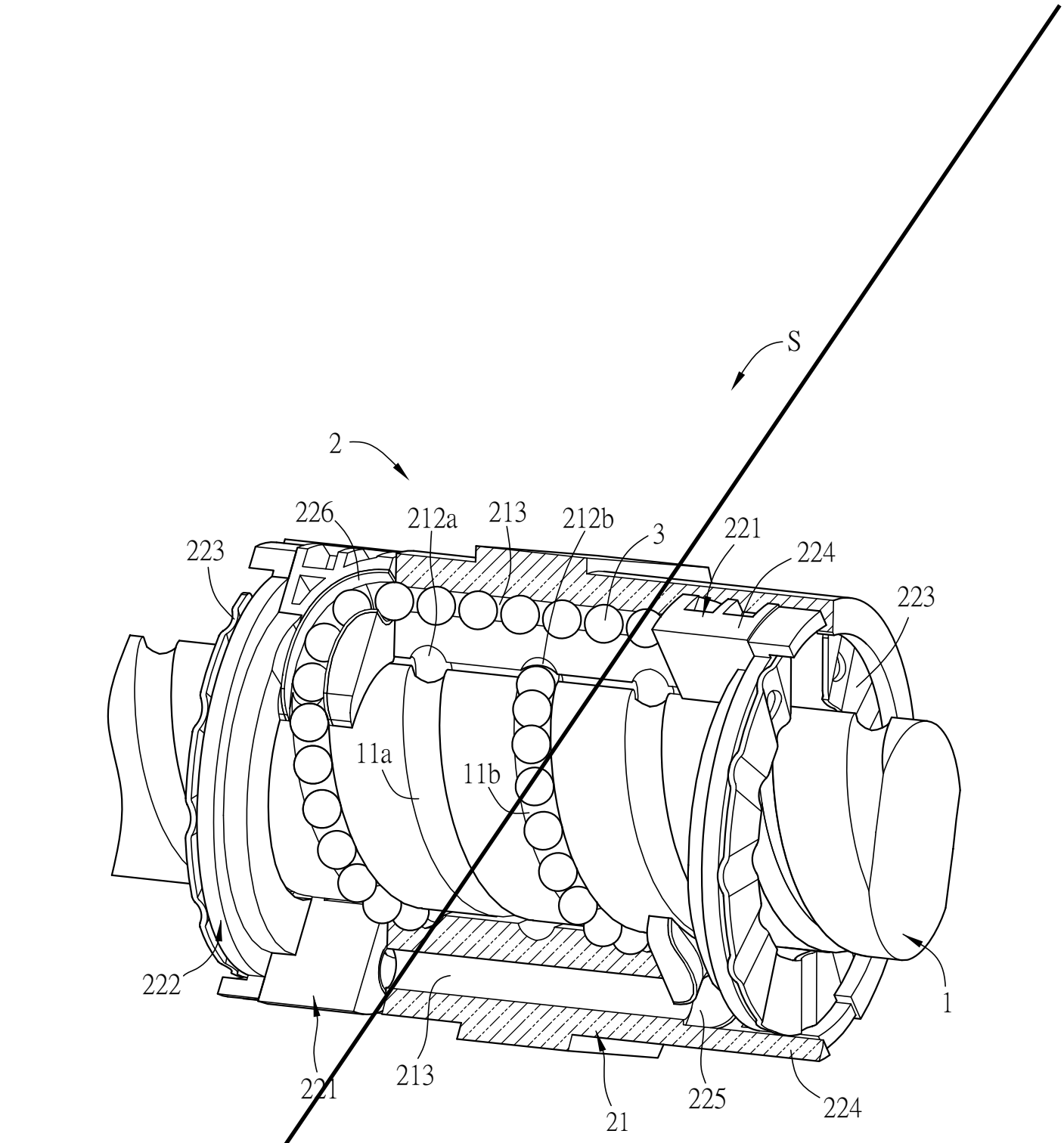
S
2
226
212a
213
212b
3
221
224
223
223
11a
11b
222
1
221
213
21
225
224

FIG. 3

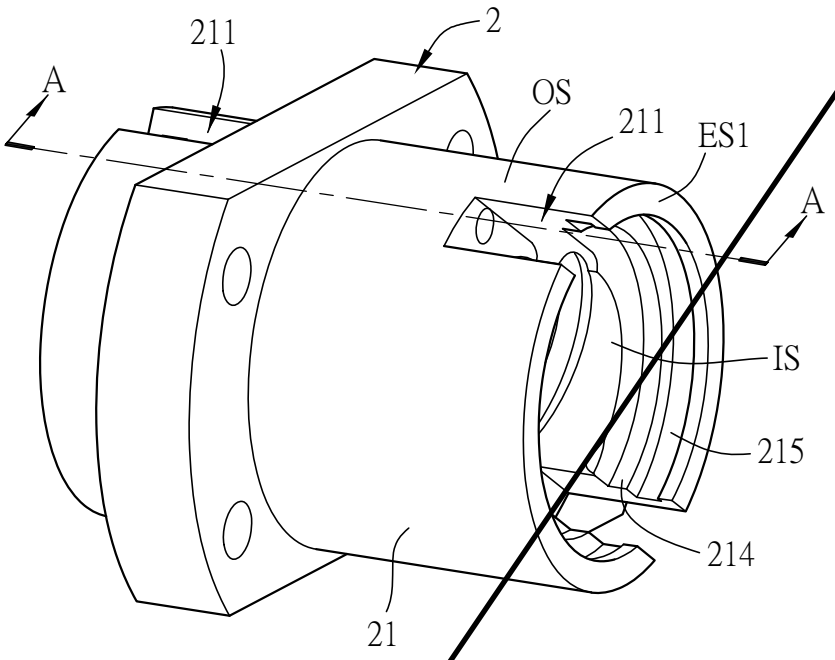

FIG. 4A

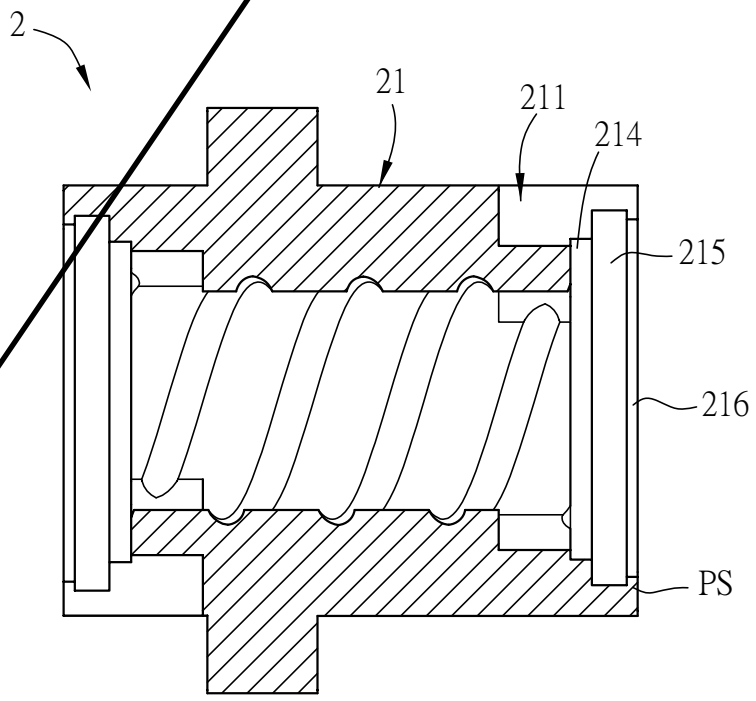

FIG. 4B

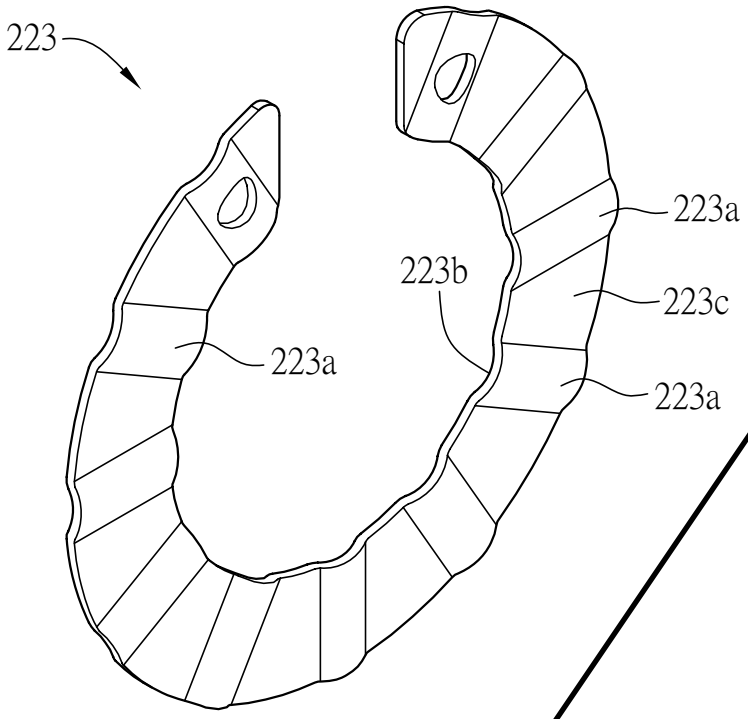

FIG. 5A

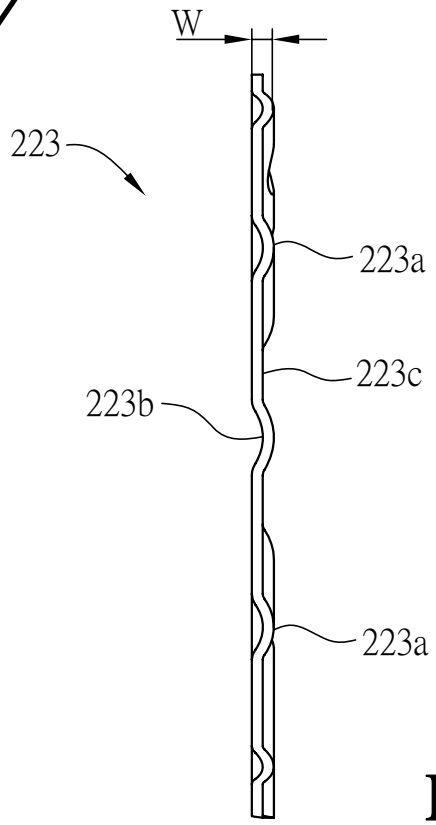

FIG. 5B

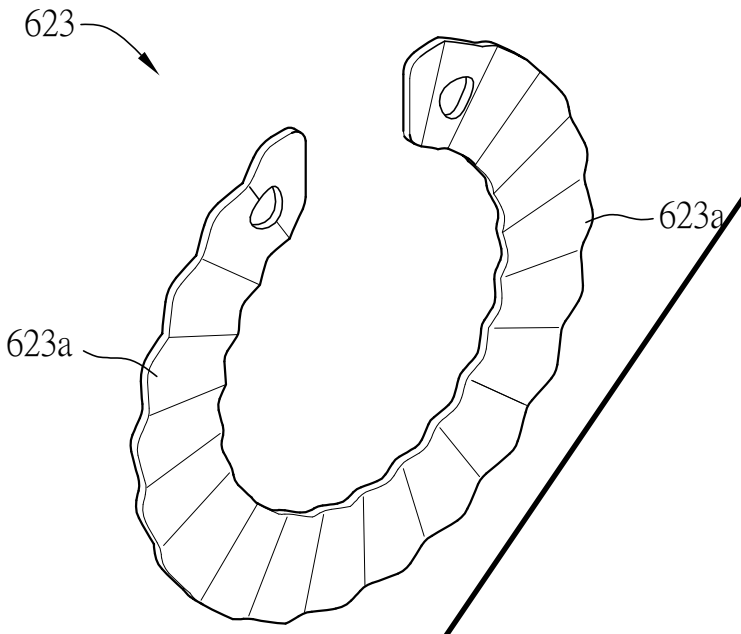

FIG. 6

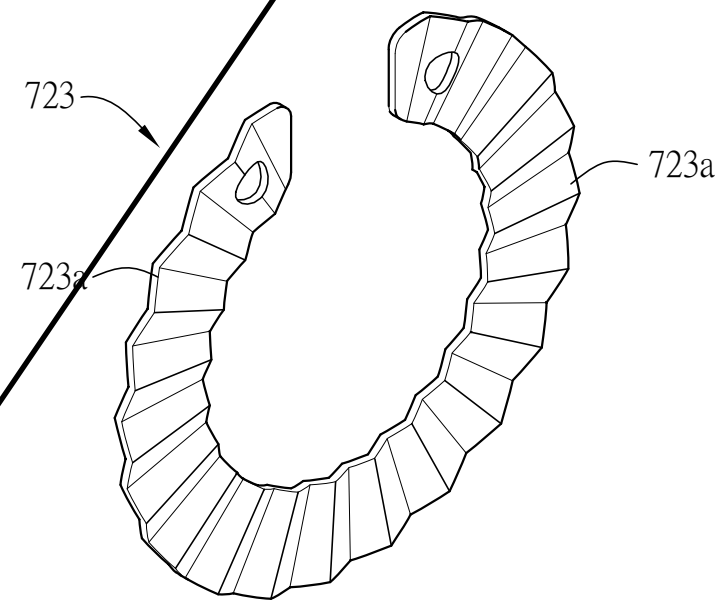

FIG. 7

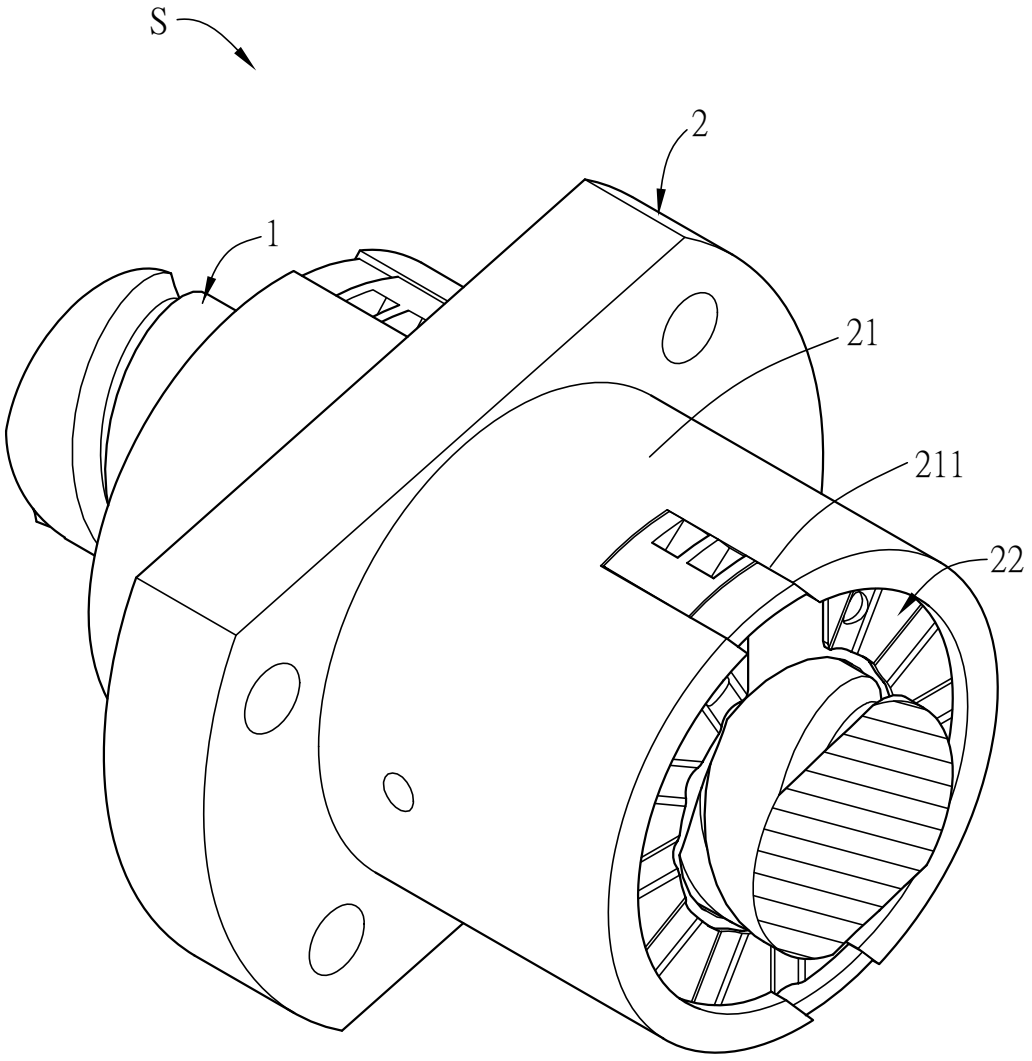

FIG. 1

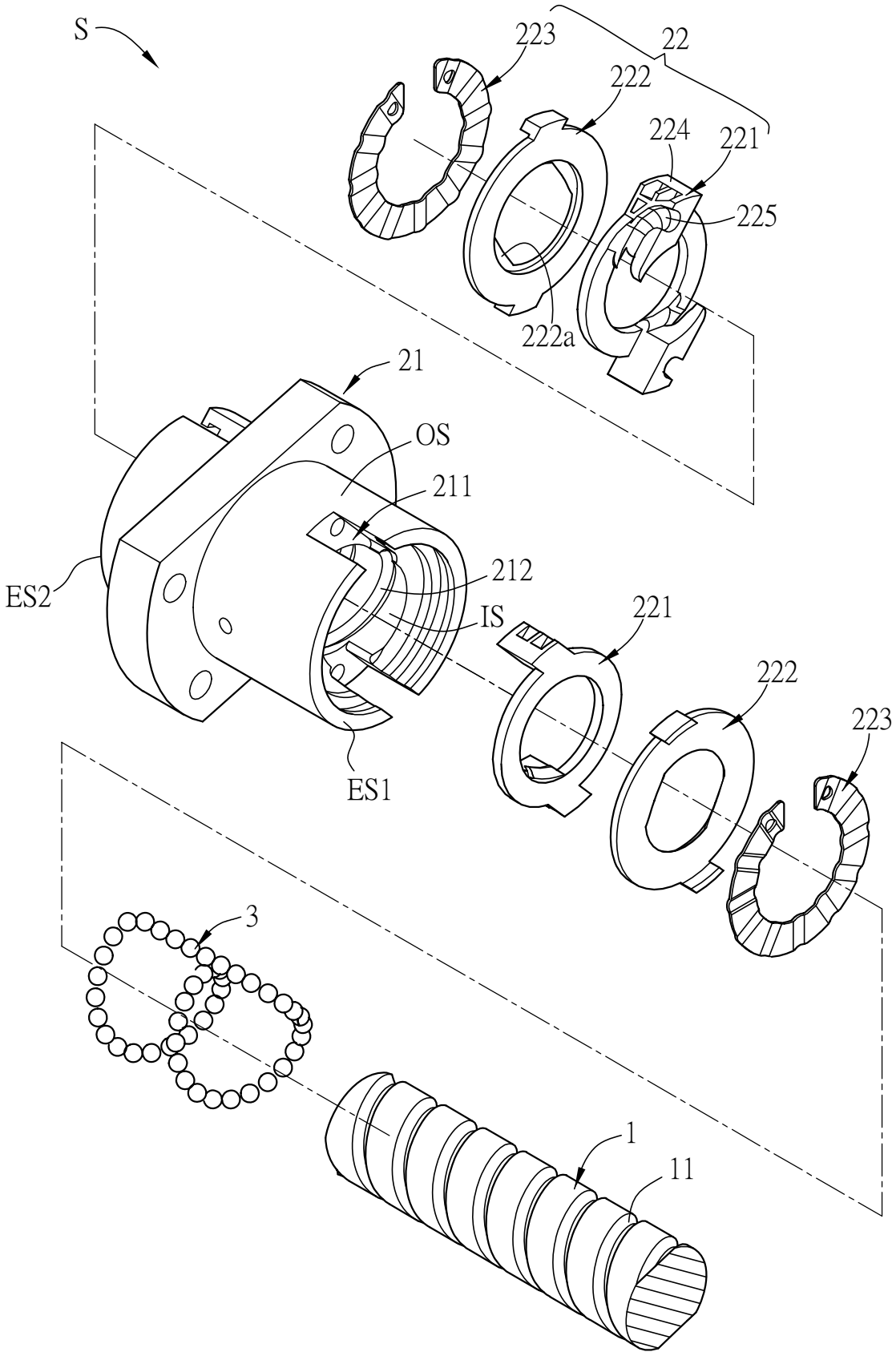
S
223
22
222
224
221
225
222a
21
OS
211
212
ES2
IS
221
222
223
ES1
3
1
11

FIG. 2

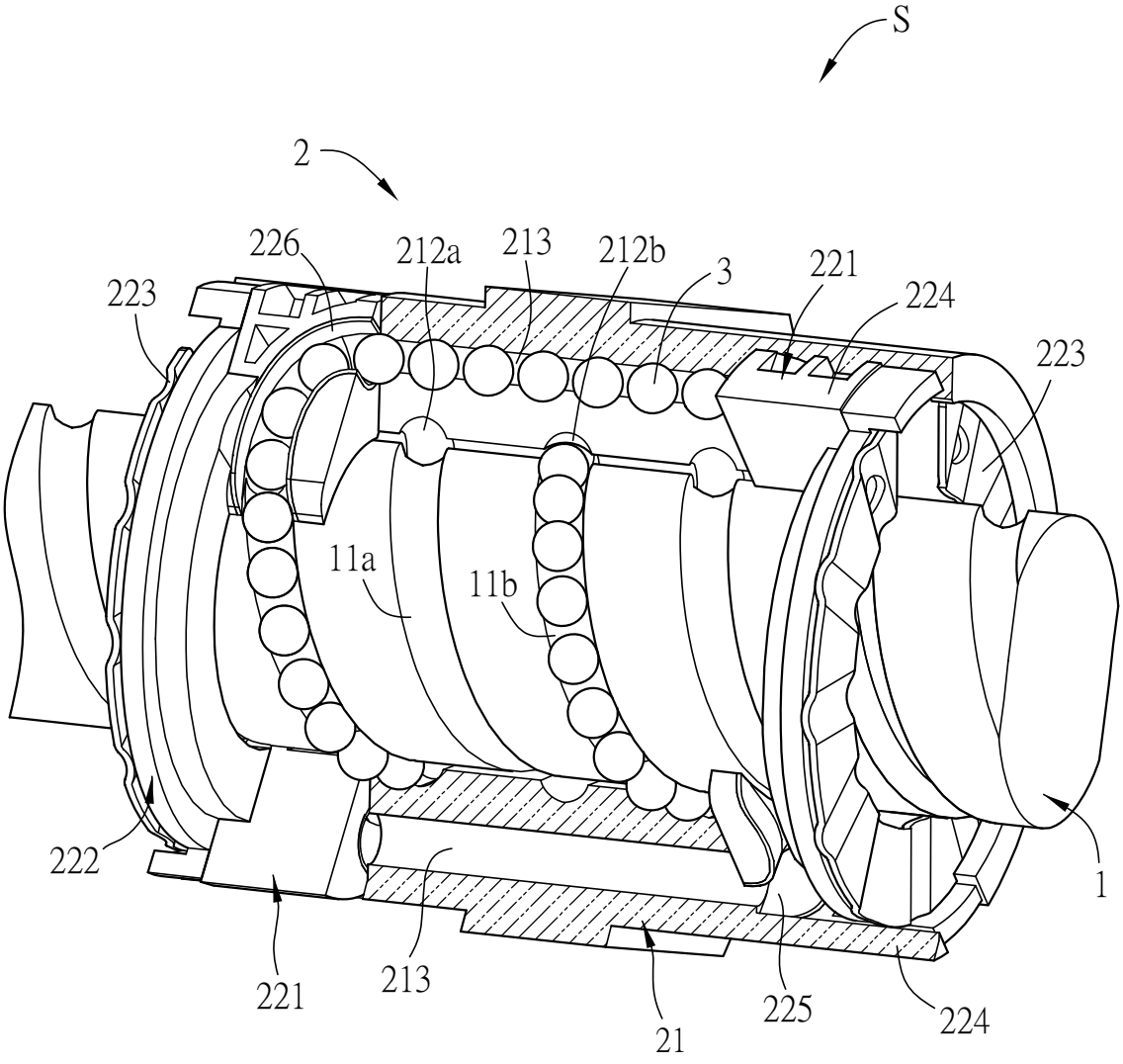
S
2
226
212a
213
212b
3
221
224
223
223
11a
11b
222
221
213
21
225
224
1

FIG. 3

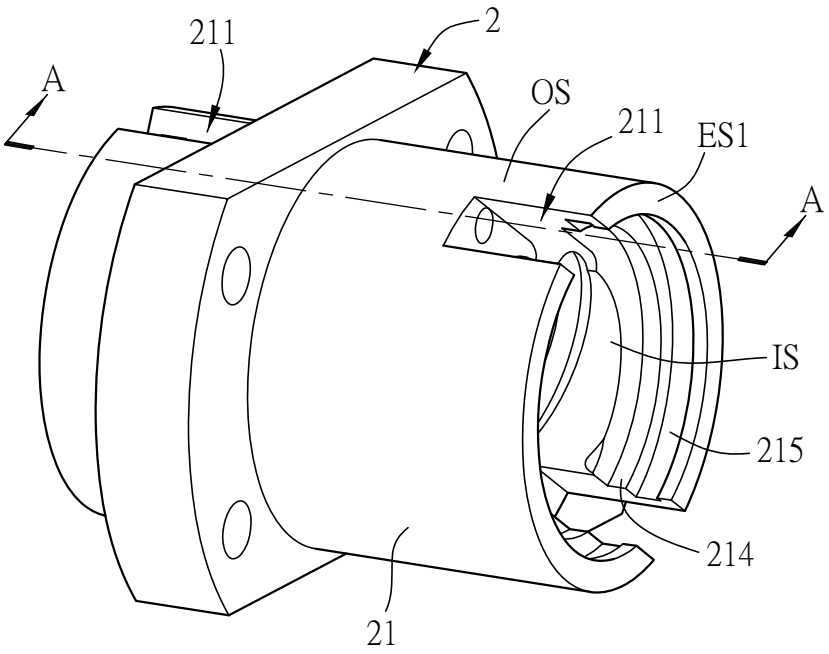

FIG. 4A

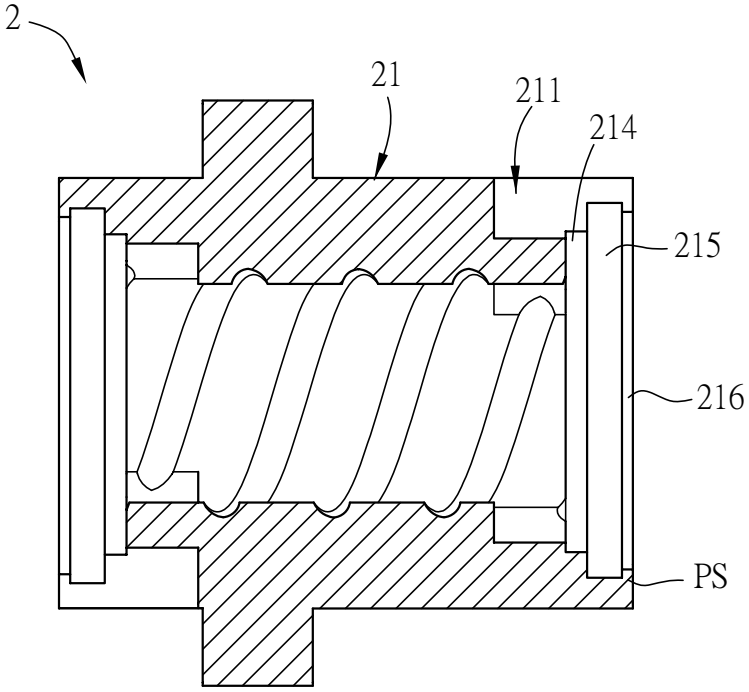

FIG. 4B

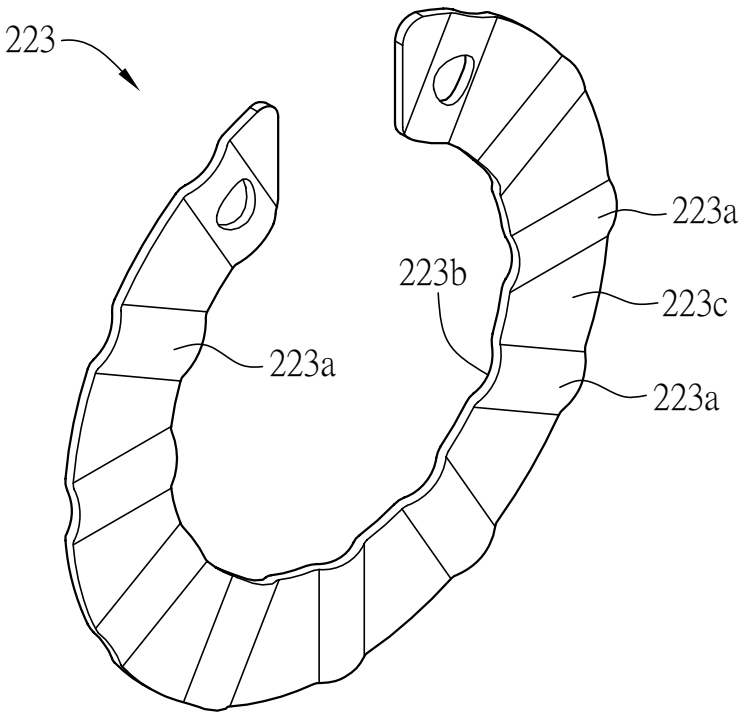

FIG. 5A

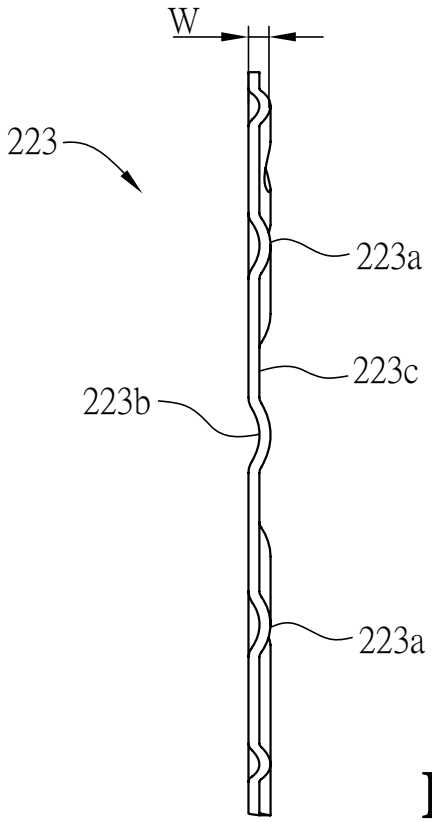

FIG. 5B

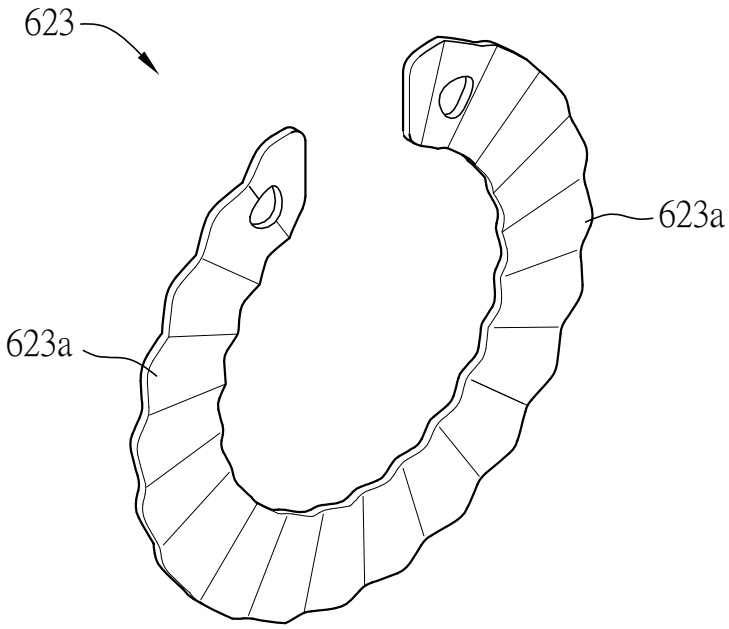

FIG. 6

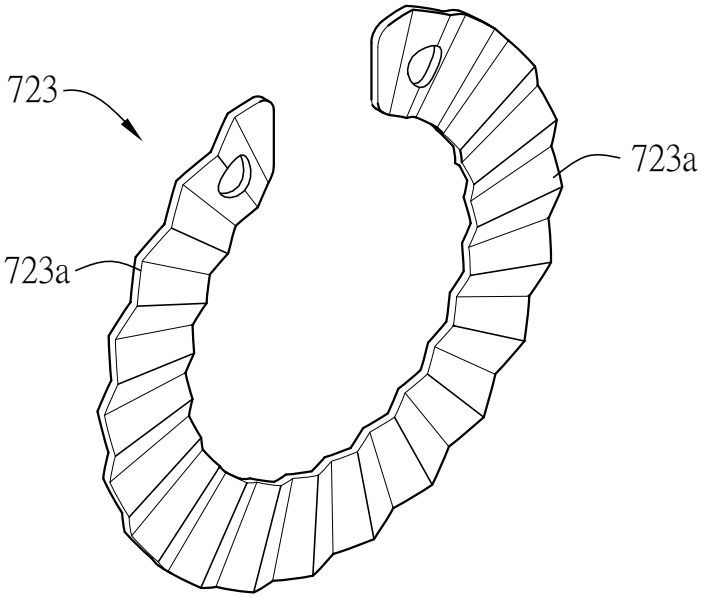

FIG. 7