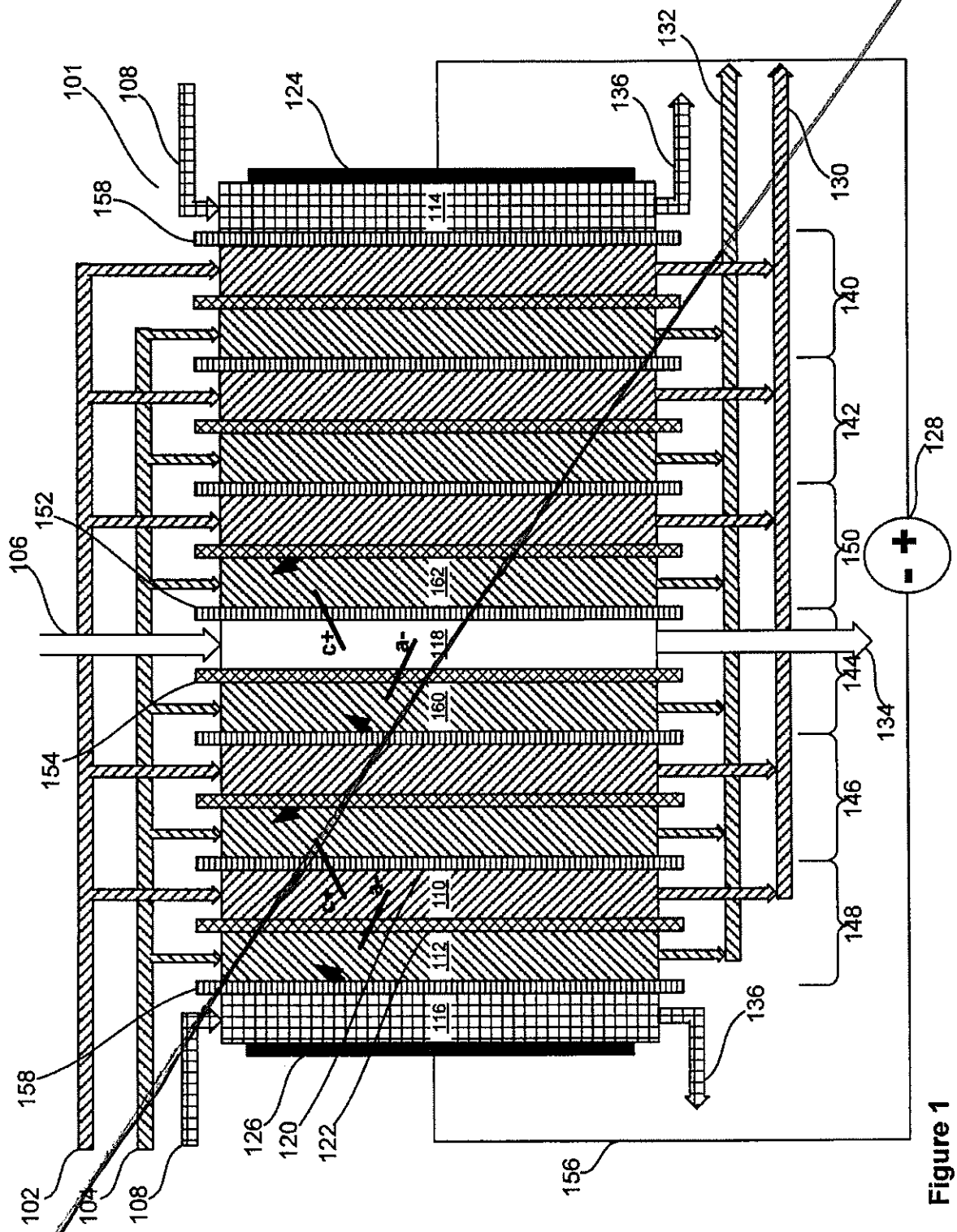
101
108
124
136
132
130
158
114
140
142
128
152
106
162
c+
a-
118
150
144
134
154
160
146
110
112
148
116
136
158
126
120
122
156
102
104
108

Figure 1

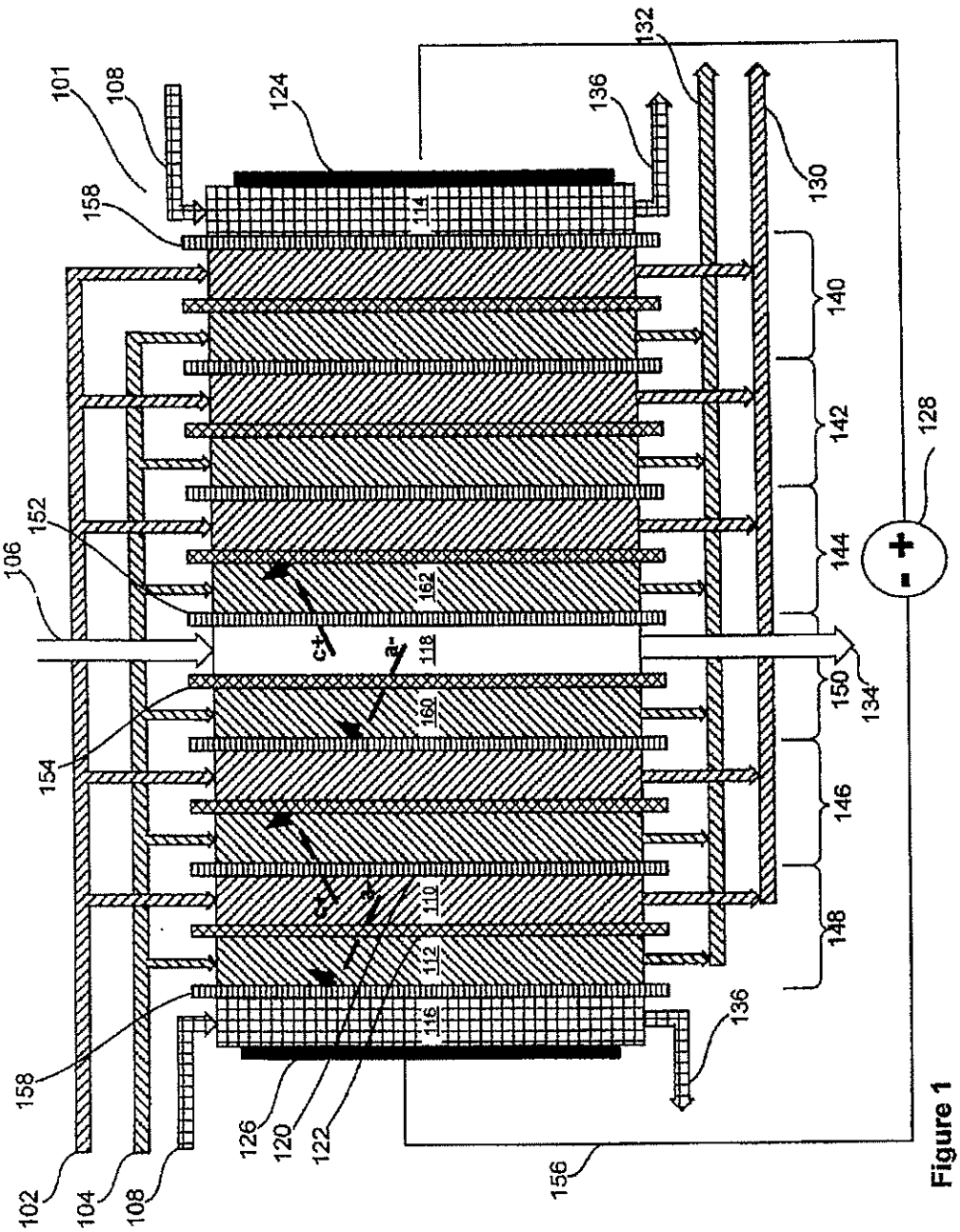
101
108
124
136
132
130
158
114
140
142
144
128
152
106
162
c+
a-
118
150
134
154
160
146
110
112
148
116
136
158
126
120
122
156
102
104
108

Figure 1