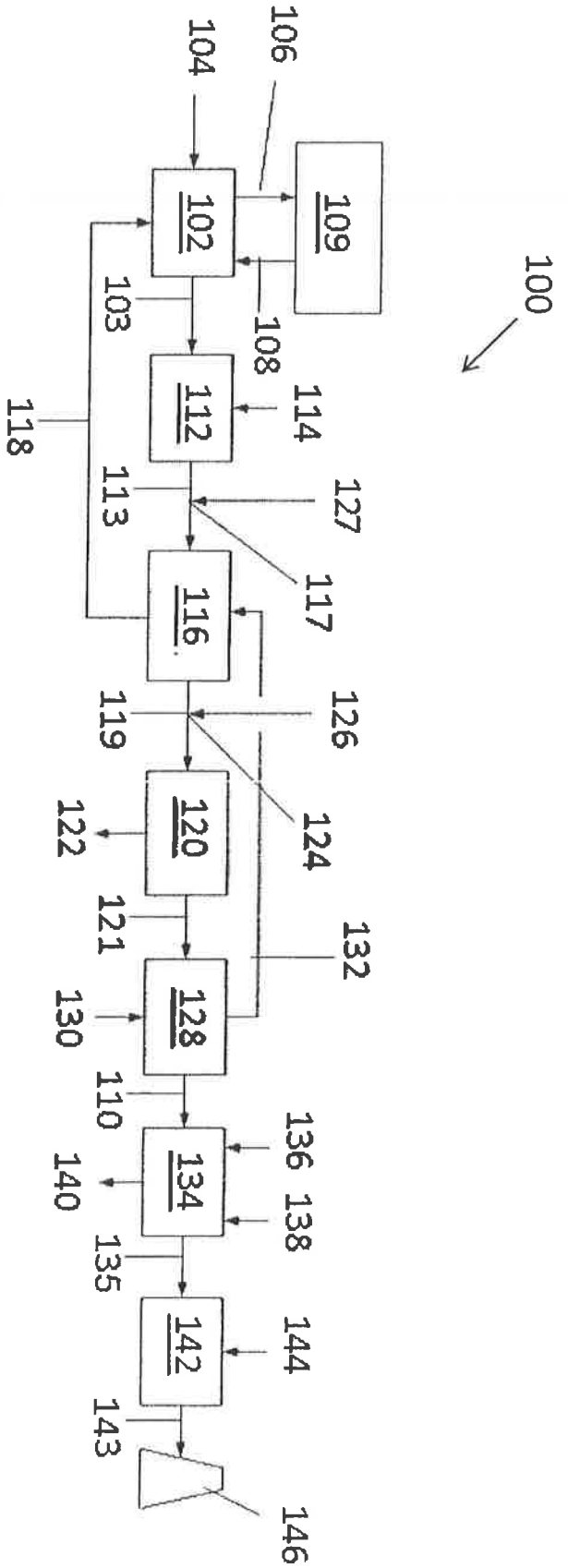
100
102
104
106
109
103
108
112
114
118
113
127
116
117
119
126
120
122
124
121
132
128
130
110
134
136
138
140
135
142
144
143
146

FIG - 1

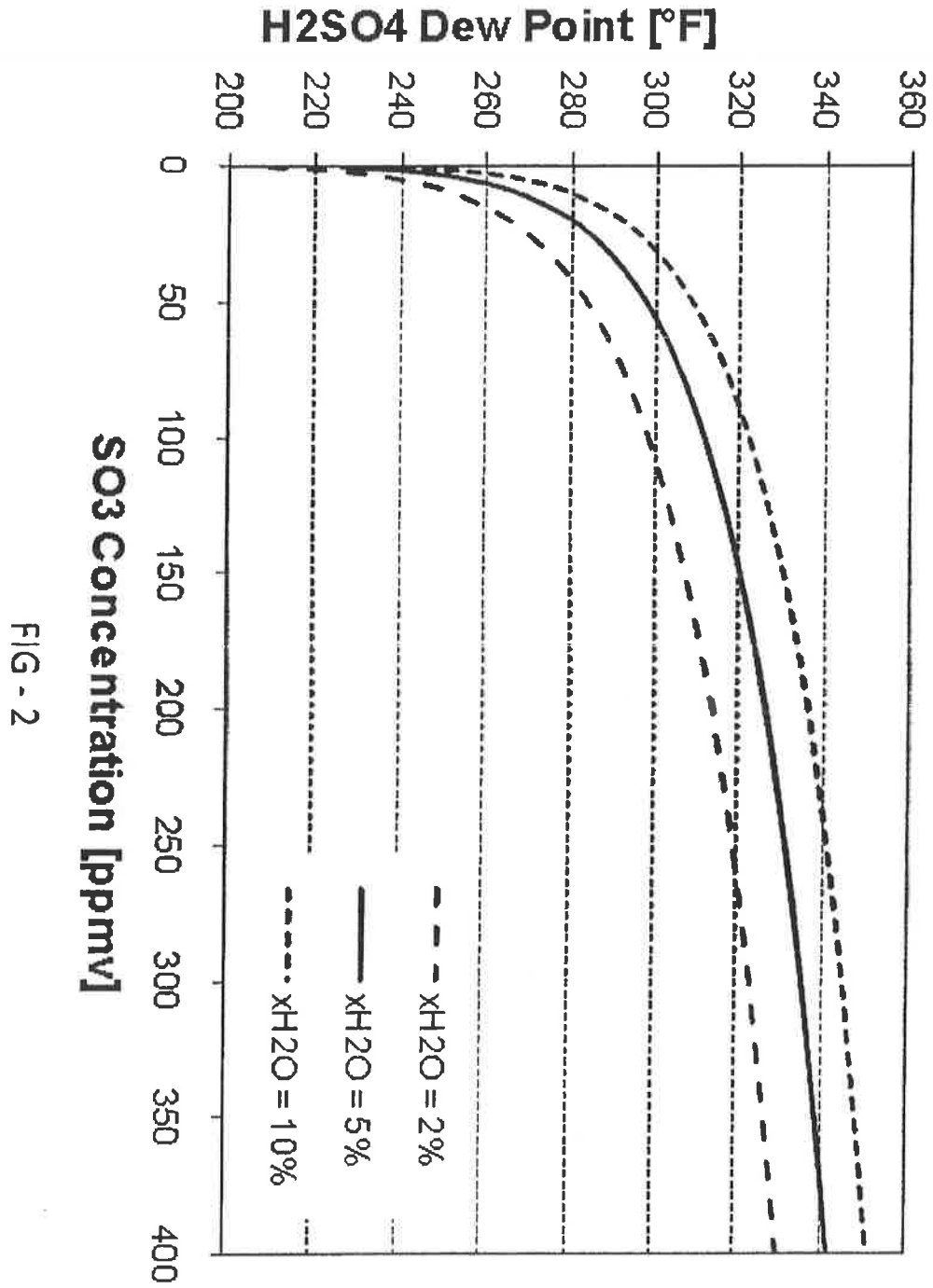
H2SO4 Dew Point [°F]
200
220
240
260
280
300
320
340
360
0
50
100
150
200
250
300
350
400
SO3 Concentration [ppmv]
xH2O = 2%
xH2O = 5%
xH2O = 10%

FIG - 2

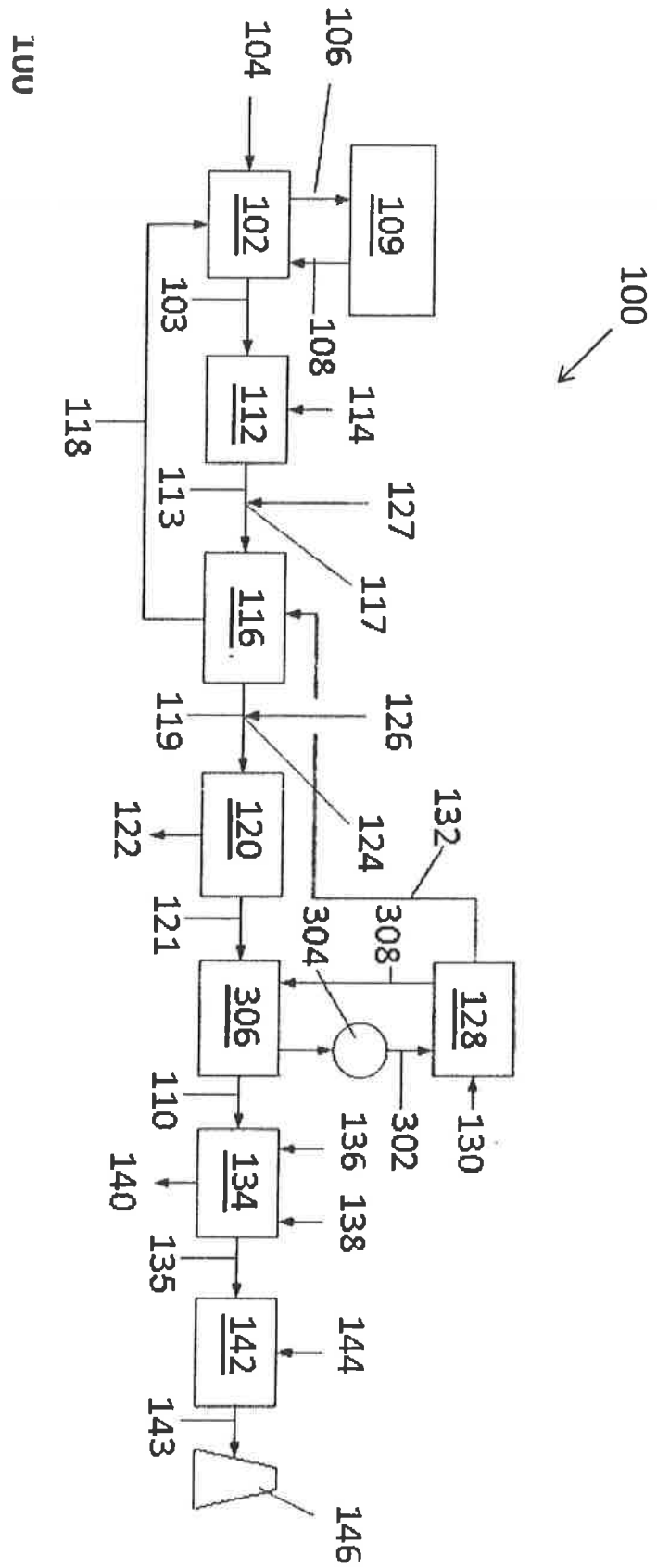
100
102
104
106
108
109
110
112
113
114
116
117
118
119
120
121
122
124
126
127
128
130
132
134
135
136
138
140
142
143
144
146
302
304
306
308

FIG - 3