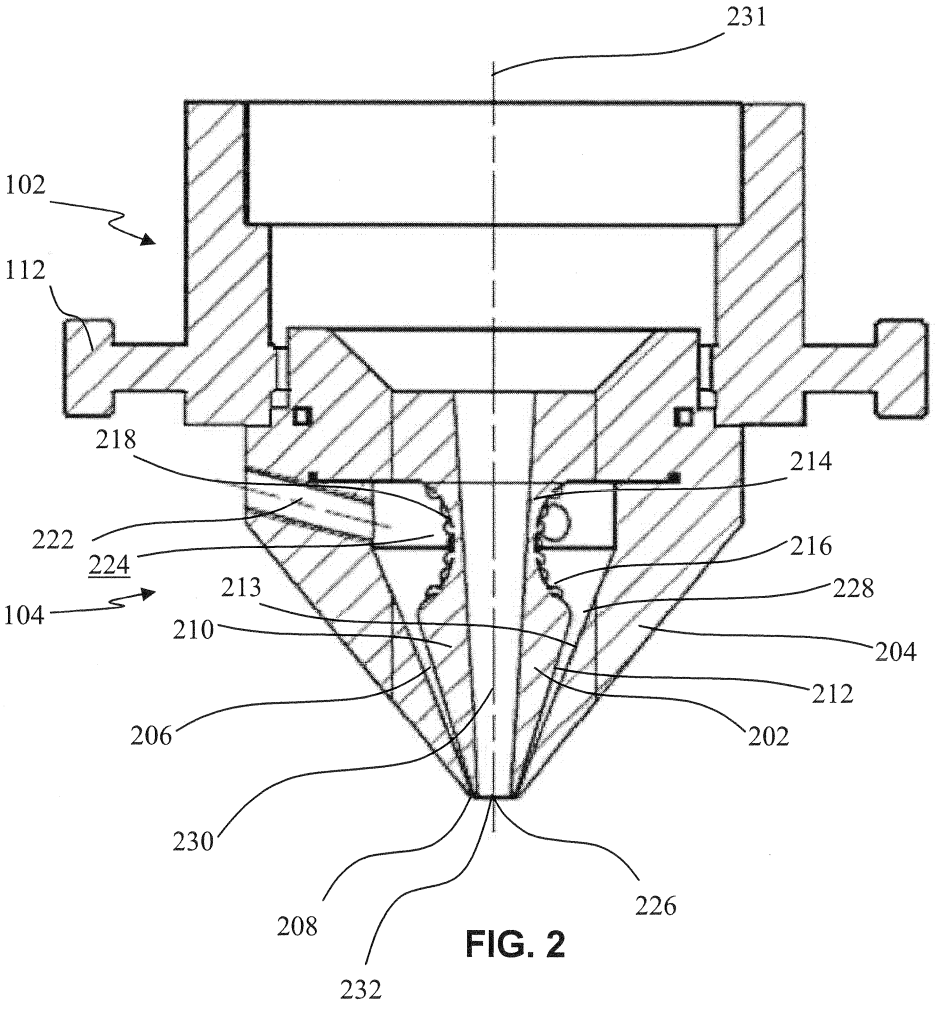
231
102
112
218
214
222
224
216
213
228
104
210
204
212
206
202
230
208
226
232

FIG. 2

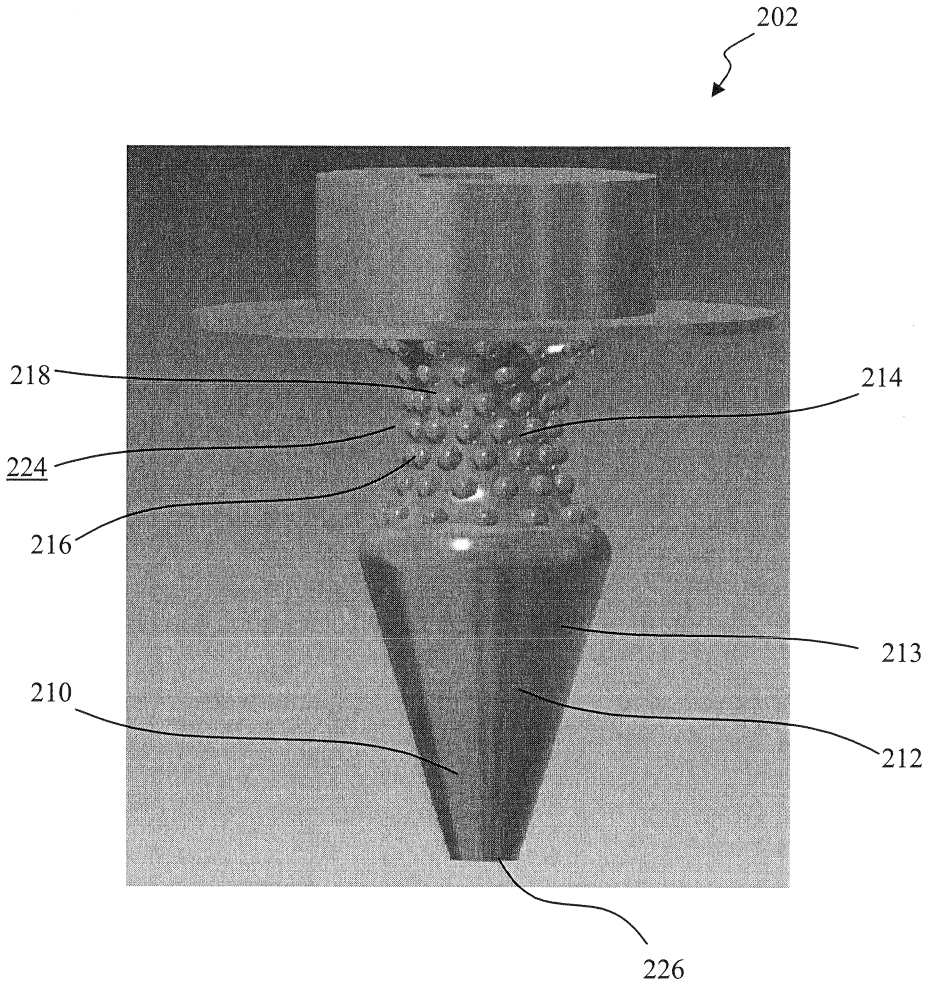

FIG. 3

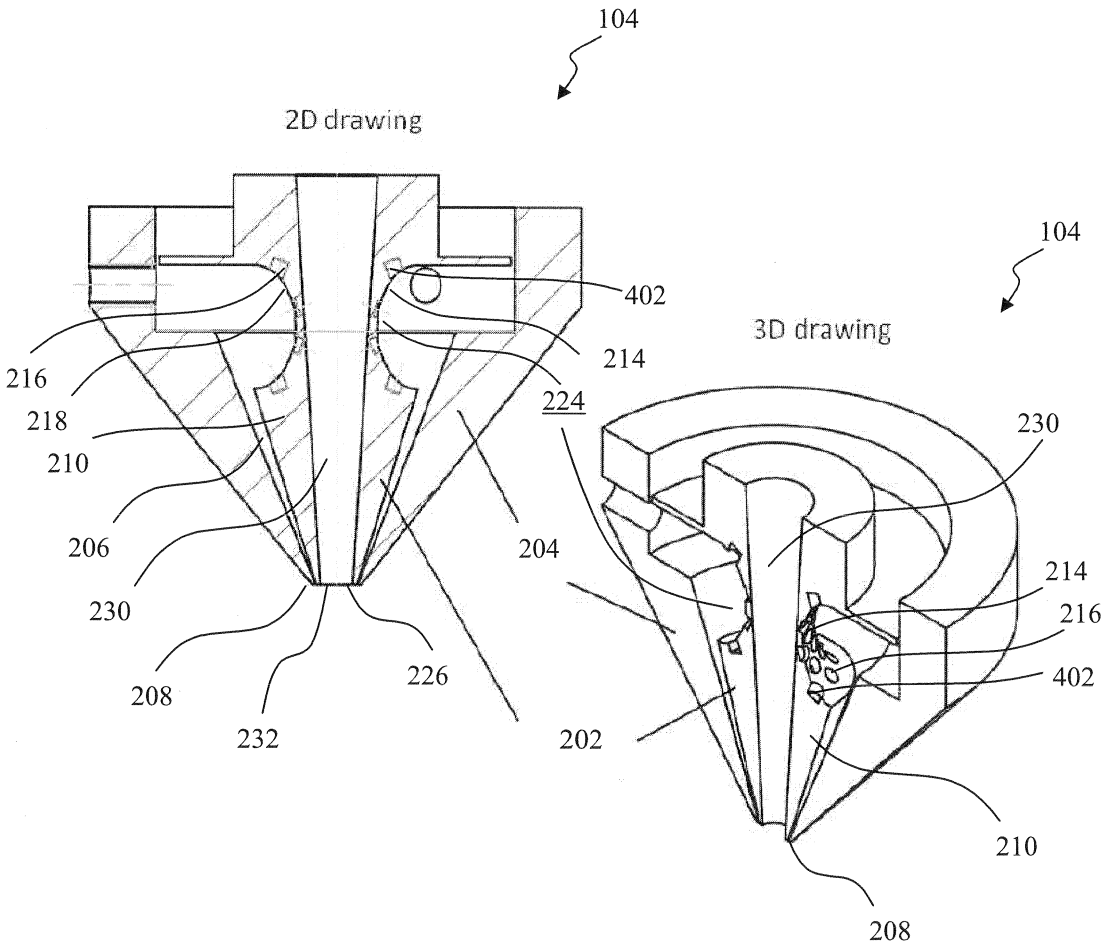
104
2D drawing
402
214
216
218
224
210
206
204
230
208
226
232
104
3D drawing
230
214
216
402
202
210
208

FIG. 4