(12) NACH DEM VERTRAG ÜBER DIE INTERNATIONALE ZUSAMMENARBEIT AUF DEM GEBIET DES PATENTWESENS (PCT) VERÖFFENTLICHTE INTERNATIONALE ANMELDUNG

(19) Weltorganisation für geistiges Eigentum
Internationales Büro

(43) Internationales Veröffentlichungsdatum
24. Juli 2025 (24.07.2025)

WIPO | PCT

(10) Internationale Veröffentlichungsnummer
WO 2025/153633 A1

(51) Internationale Patentklassifikation:
*E03C 1/32* (2006.01) *E03D 11/14* (2006.01)
*E03C 1/322* (2006.01) *E03C 1/326* (2006.01)
*E03D 11/13* (2006.01) *E03D 11/16* (2006.01)

(21) Internationales Aktenzeichen: PCT/EP2025/051067

(22) Internationales Anmeldedatum:
16. Januar 2025 (16.01.2025)

(25) Einreichungssprache: Deutsch

(26) Veröffentlichungssprache: Deutsch

(30) Angaben zur Priorität:
10 2024 101 244.7
17. Januar 2024 (17.01.2024) DE
20 2024 102 919.4
04. Juni 2024 (04.06.2024) DE

(72) Erfinder; und
(71) Anmelder: **KOMOSSA, Dietrich** [DE/DE]; Malkastenstraße 5, 40211 Düsseldorf (DE).

(74) Anwalt: **COHAUSZ HANNIG BORKOWSKI WISSGOTT**; Grafenberger Allee 337a, 40235 Düsseldorf (DE).

(81) Bestimmungsstaaten *(soweit nicht anders angegeben, für jede verfügbare nationale Schutzrechtsart)*: AE, AG, AL, AM, AO, AT, AU, AZ, BA, BB, BG, BH, BN, BR, BW, BY, BZ, CA, CH, CL, CN, CO, CR, CU, CV, CZ, DE, DJ, DK, DM, DO, DZ, EC, EE, EG, ES, FI, GB, GD, GE, GH, GM, GT, HN, HR, HU, ID, IL, IN, IQ, IR, IS, IT, JM, JO, JP, KE, KG, KH, KN, KP, KR, KW, KZ, LA, LC, LK, LR, LS, LU, LY, MA, MD, MG, MK, MN, MU, MW, MX, MY, MZ, NA, NG, NI, NO, NZ, OM, PA, PE, PG, PH, PL, PT, QA, RO, RS, RU, RW, SA, SC, SD, SE, SG, SK, SL, ST, SV, SY, TH,

WO 2025/153633 A1

(54) **Title:** OBJECT ASSEMBLY AND METHOD FOR FASTENING AN OBJECT

(54) **Bezeichnung:** OBJEKTANORDNUNG UND VERFAHREN ZUR BEFESTIGUNG EINES OBJEKTS

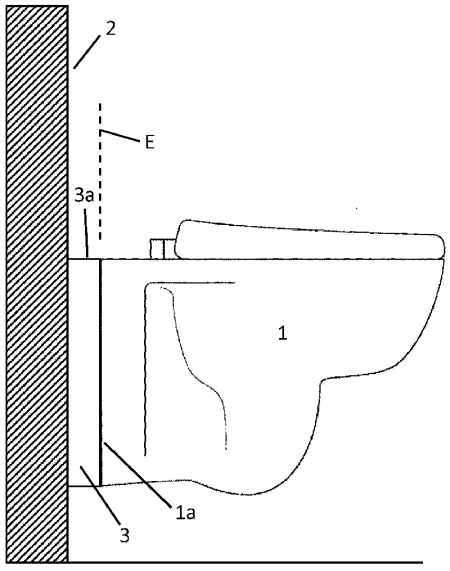


Figur 1A

(57) **Abstract:** The invention relates to an object assembly comprising an object (1), in particular a sanitary object (1), which is fastened to a fastening structure (2), wherein a spacer (3) is arranged between the object (1), in particular the mounting surface (1a) thereof, and the fastening structure (2), in particular a fastening surface region, facing the mounting surface (1a), of the fastening structure (2), wherein the spacer (3) is formed from a transparent material, in particular from an uncolored transparent material. The invention also relates to a method for fastening an object (1) and to the use of a panel consisting of a transparent material, in particular consisting of an uncolored transparent material, and preferably having clearly transparent edge surface regions (3a), as a spacer (3) for the fastening of an object (1).

(57) **Zusammenfassung:** Die Erfindung betrifft eine Objektanordnung umfassend ein Objekt (1), insbesondere ein Sanitärobjekt (1), welches an einer Befestigungsstruktur (2) befestigt ist, wobei zwischen dem Objekt (1), insbesondere dessen Montagefläche (1a), und der Befestigungsstruktur (2), insbesondere einem der Montagefläche (1a) gegenüberliegenden Befestigungsflächenbereich der Befestigungsstruktur (2), ein Abstandshalter (3) angeordnet ist, wobei der Abstandshalter (3) aus einem transparenten Material, insbesondere aus einem ungefärbten transparenten Material ausgebildet ist. Die Erfindung betrifft weiterhin ein Verfahren zur Befestigung eines Objektes (1) und die Verwendung einer Platte aus einem transparenten Material, insbesondere aus einem ungefärbten transparenten Material, vorzugsweise mit klar durchsichtigen Randflächenbereichen (3a), als Abstandshalter (3) bei der Befestigung eines Objektes (1).

*[Fortsetzung auf der nächsten Seite]*

TJ, TM, TN, TR, TT, TZ, UA, UG, US, UY, UZ, VC, VN, WS, ZA, ZM, ZW.

(84) **Bestimmungsstaaten** *(soweit nicht anders angegeben, für jede verfügbare regionale Schutzrechtsart)*: ARIPO (BW, CV, GH, GM, KE, LR, LS, MW, MZ, NA, RW, SC, SD, SL, ST, SZ, TZ, UG, ZM, ZW), eurasisches (AM, AZ, BY, KG, KZ, RU, TJ, TM), europäisches (AL, AT, BE, BG, CH, CY, CZ, DE, DK, EE, ES, FI, FR, GB, GR, HR, HU, IE, IS, IT, LT, LU, LV, MC, ME, MK, MT, NL, NO, PL, PT, RO, RS, SE, SI, SK, SM, TR), OAPI (BF, BJ, CF, CG, CI, CM, GA, GN, GQ, GW, KM, ML, MR, NE, SN, TD, TG).

**Veröffentlicht:**

— *mit internationalem Recherchenbericht (Artikel 21 Absatz 3)*