FIG. 2A

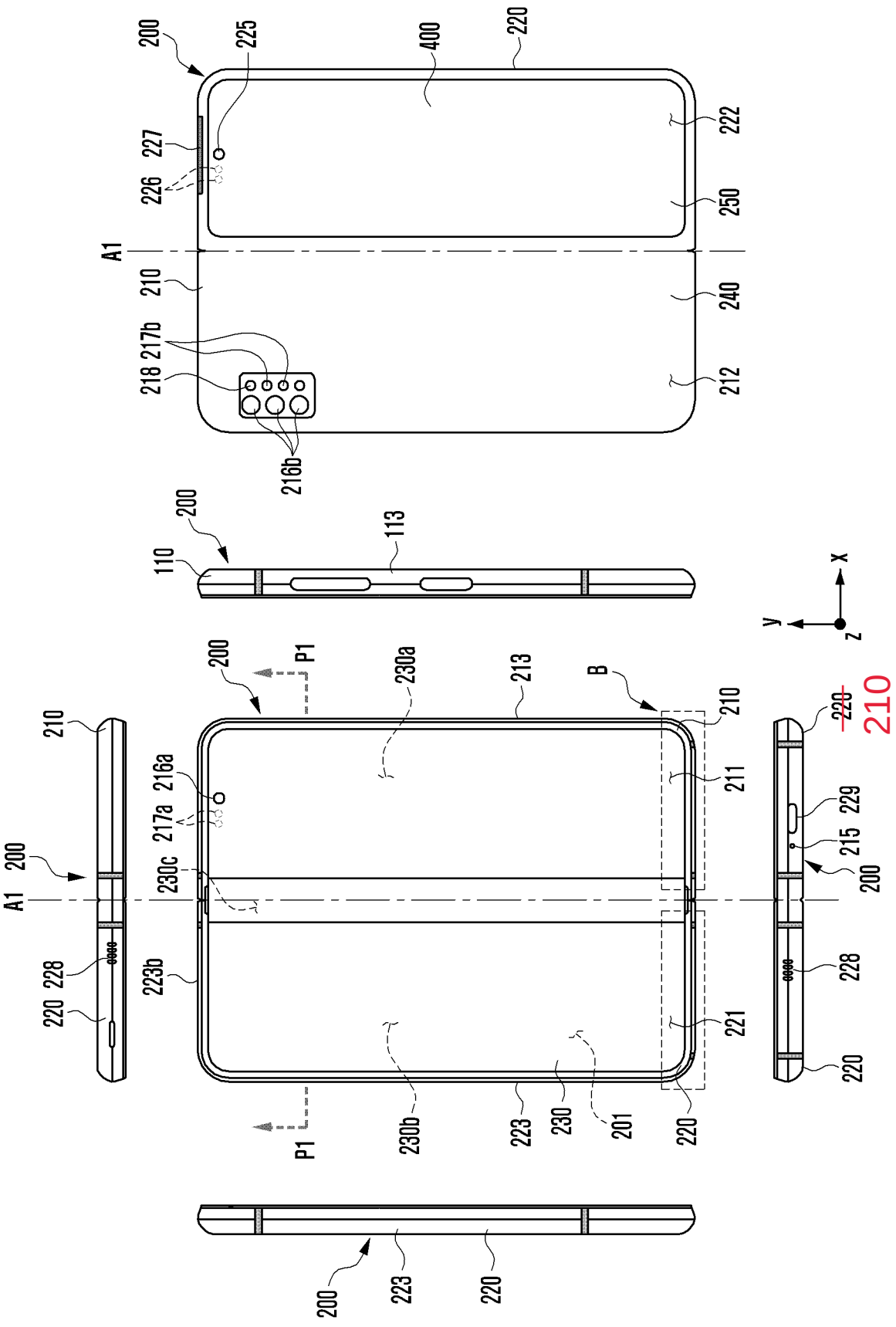
200
225
400
220
222
227
226
250
A1
210
240
218
217b
212
216b
110
113
x
y
z
P1
230a
213
B
216a
217a
230c
211
229
215
228
223b
221
230b
223
230
201
220
210

FIG. 5B

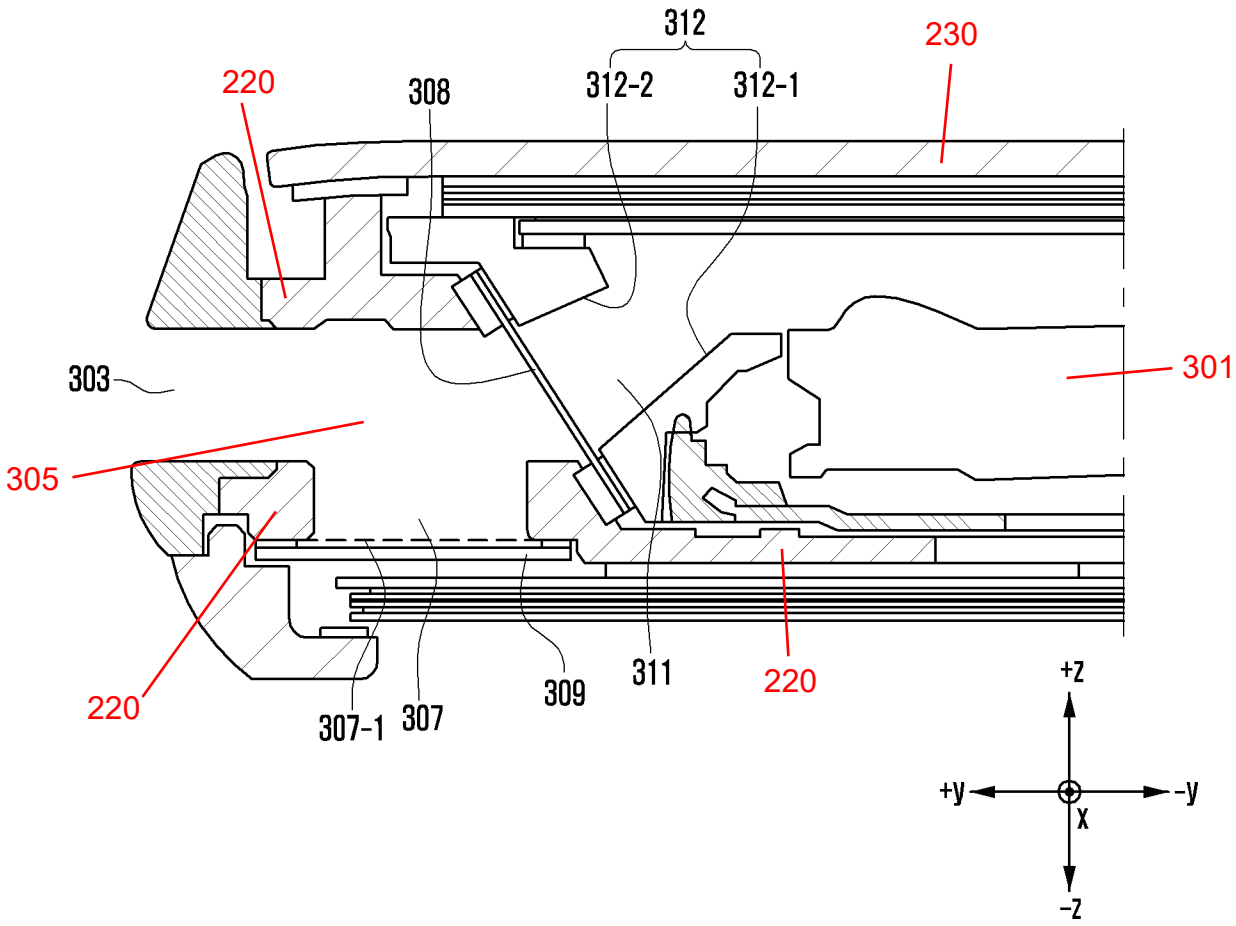
312
230
220
308
312-2
312-1
303
301
305
220
307-1
307
309
311
220
+z
+y
-y
x
-z

FIG. 5D

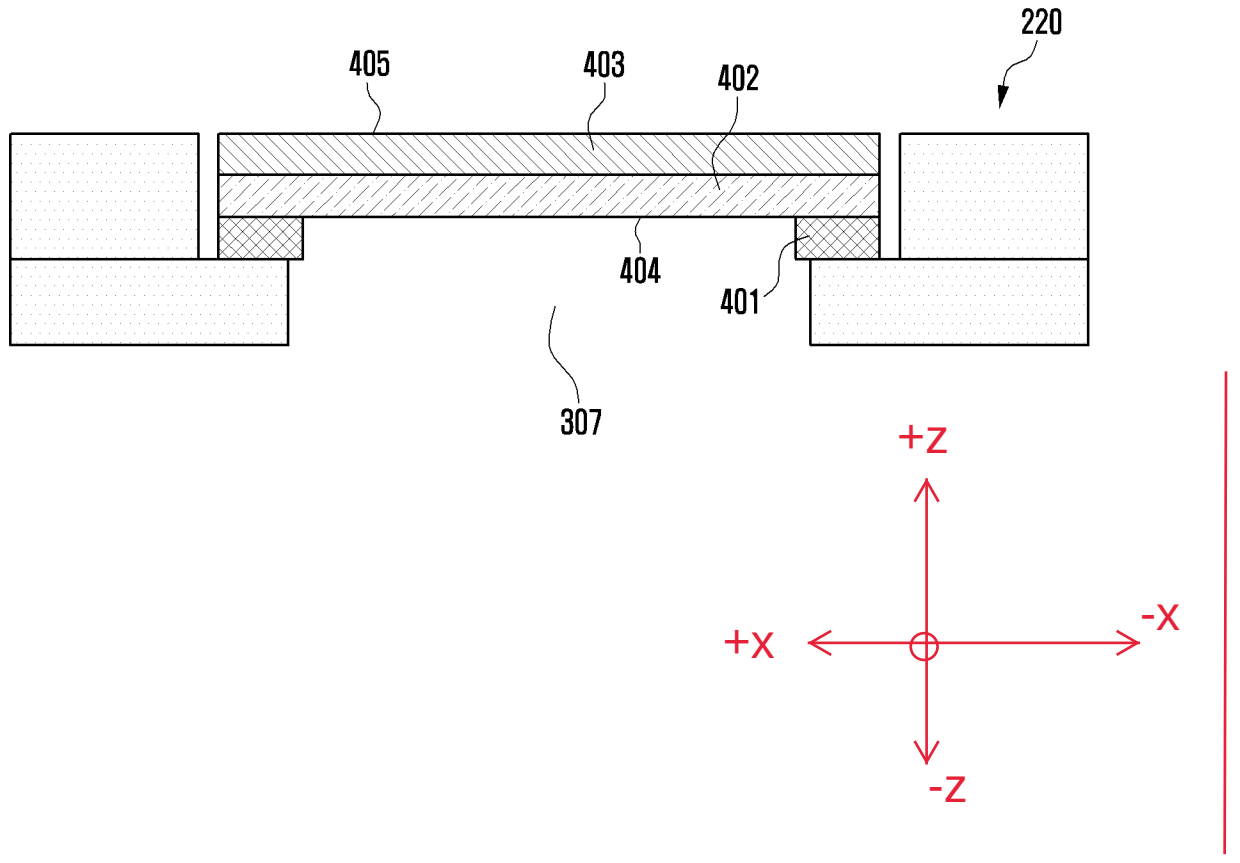

FIG. 6

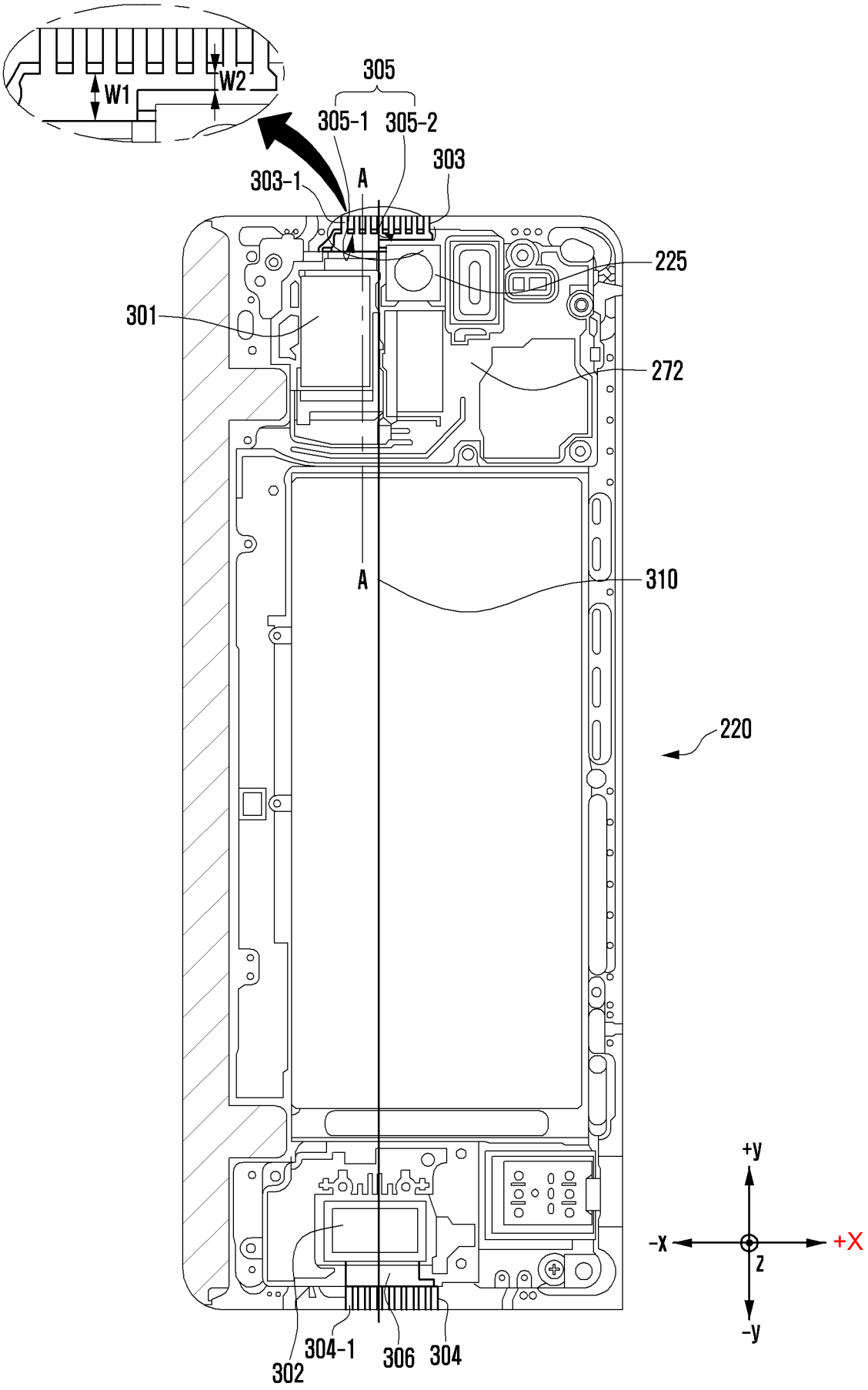
W1
W2
305
305-1
305-2
303
303-1
A
225
301
272
A
310
220
+y
-x
+X
z
-y
304-1
306
304
302