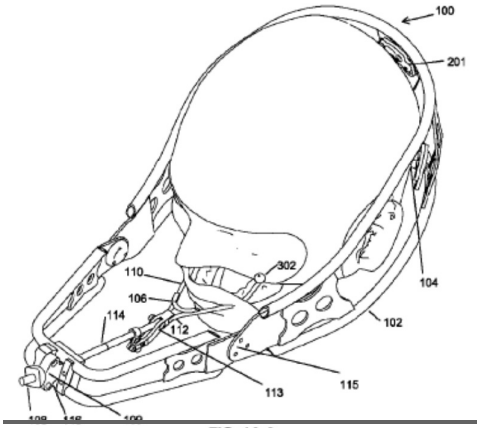

FIG. 1A-0

FIG. 1A-0 to 1A-4

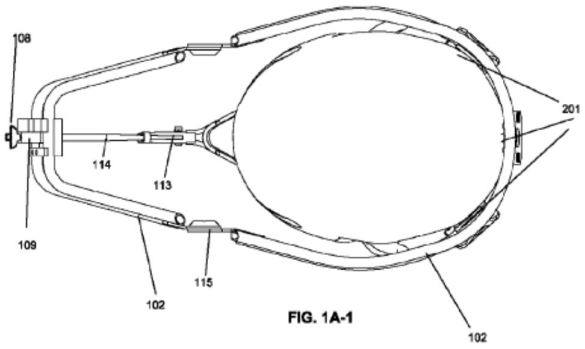

FIG. 1A-1

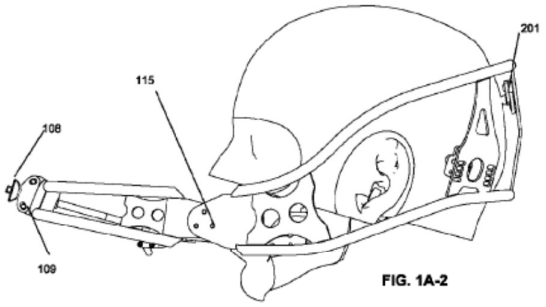

FIG. 1A-2

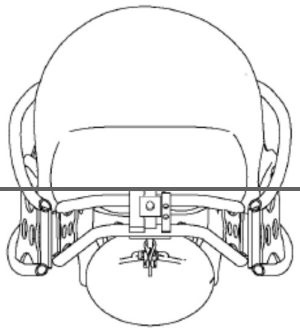

FIG. 1A-3

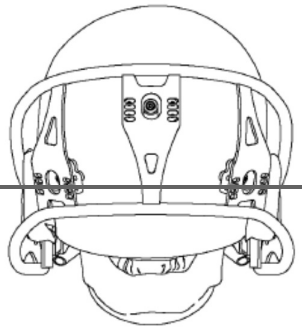

FIG. 1A-4

FIG. 1A-5 to 1A-9

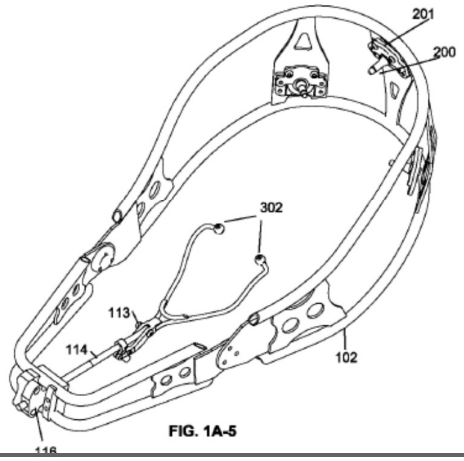

FIG. 1A-5

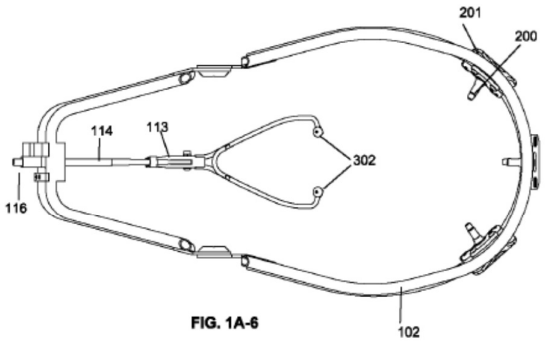

FIG. 1A-6

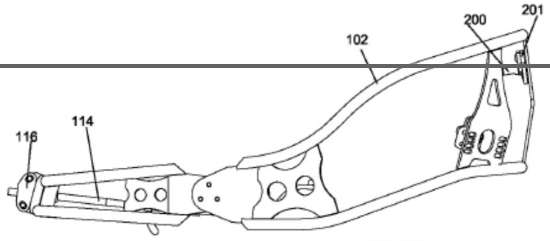

FIG. 1A-7

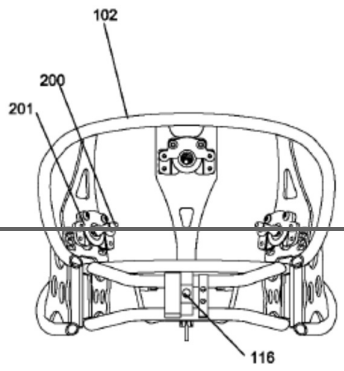

FIG. 1A-8

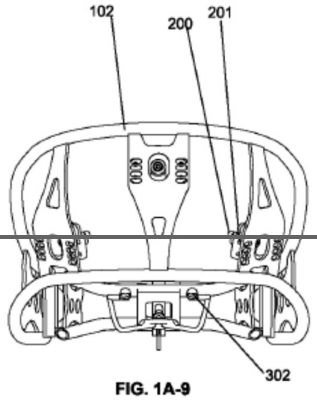

FIG. 1A-9

FIG. 2A-0 to 2A-4

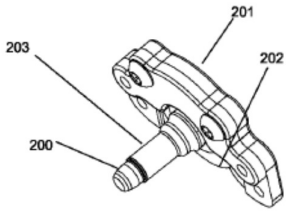

FIG. 2A-0

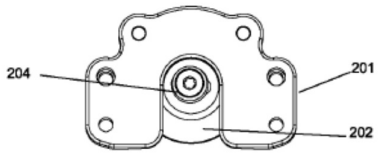

FIG. 2A-2

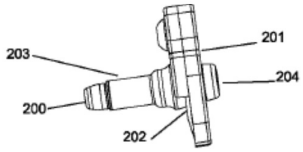

FIG. 2A-3

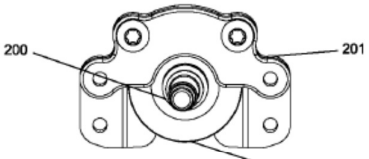

FIG. 2A-1

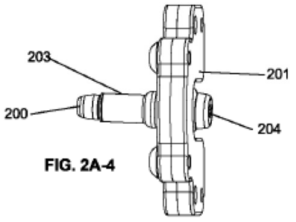

FIG. 2A-4

FIG. 2B-0 to 2B-6

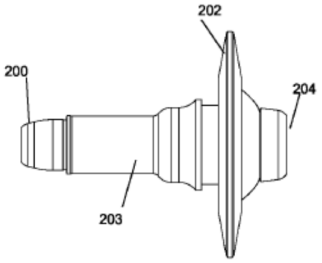

FIG. 2B-0

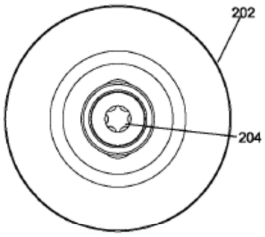

FIG. 2B-2



FIG. 2B-4

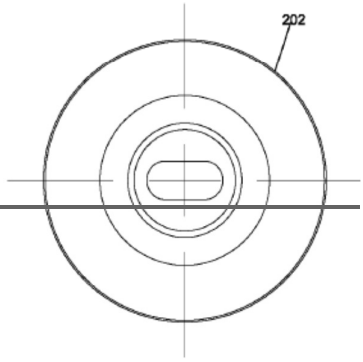

FIG. 2B-5

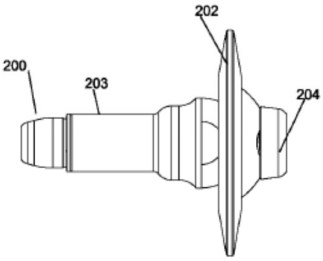

FIG. 2B-1

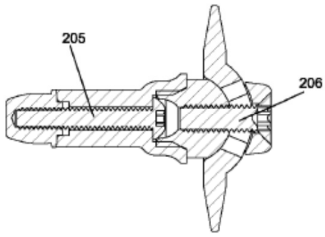

FIG. 2B-3

FIG. 2B-7 to 2B-10

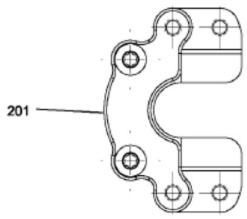

FIG. 2B-7

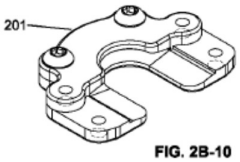

FIG. 2B-10

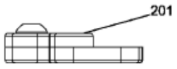

FIG. 2B-8

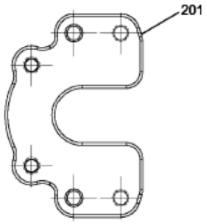

FIG. 2B-9

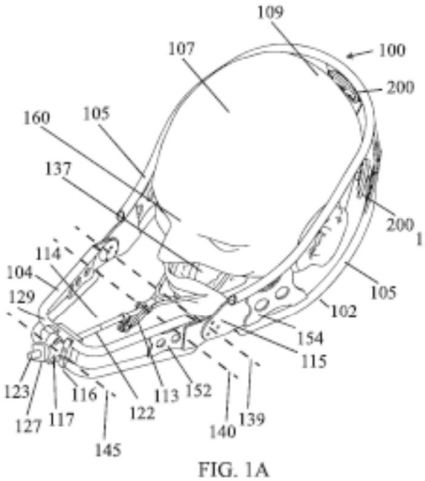

FIG. 1A

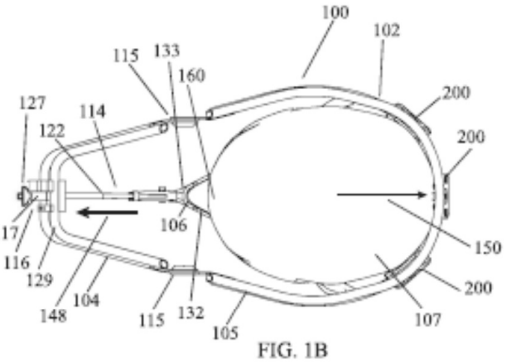

FIG. 1B

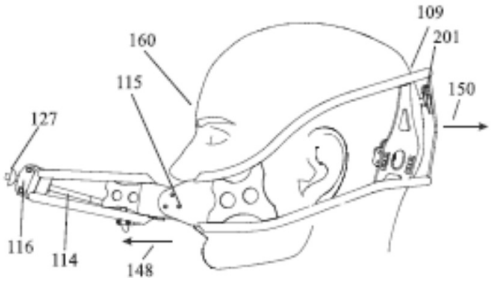

FIG. 1C

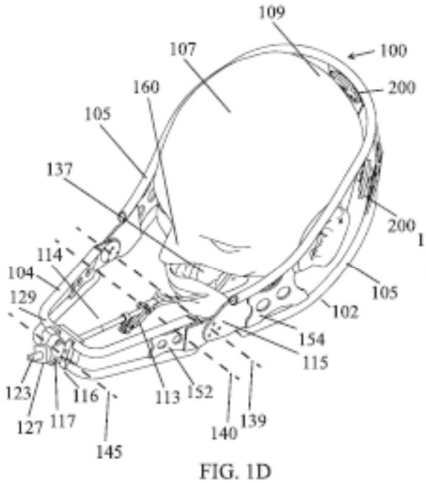

FIG. 1D

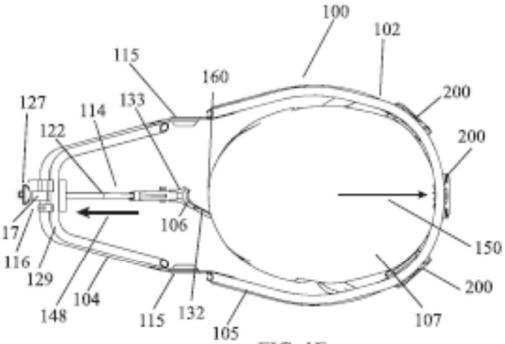

FIG. 1E

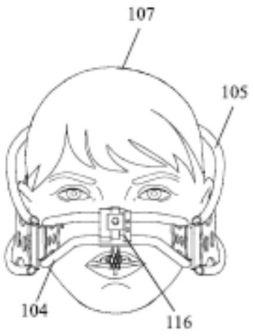

FIG. 2A

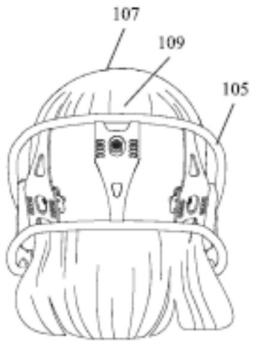

FIG. 2B

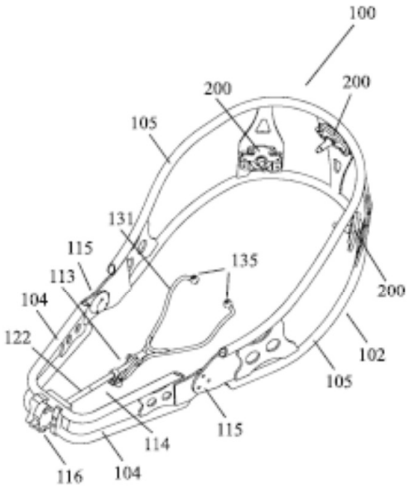

FIG. 3A

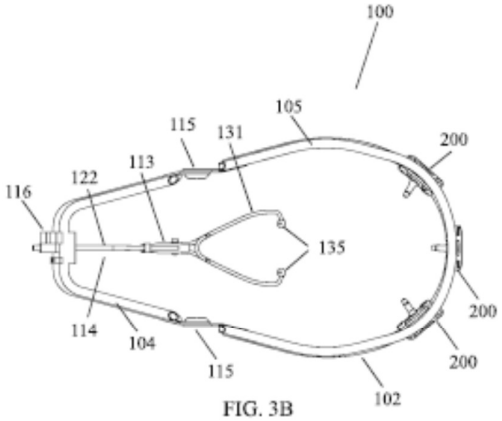

FIG. 3B

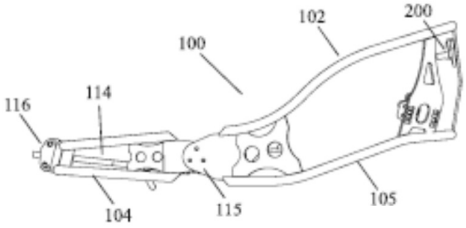

FIG. 3C

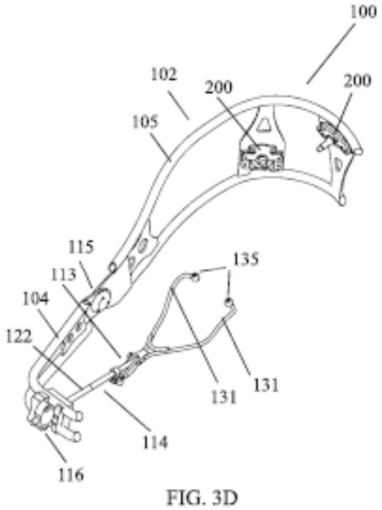

FIG. 3D

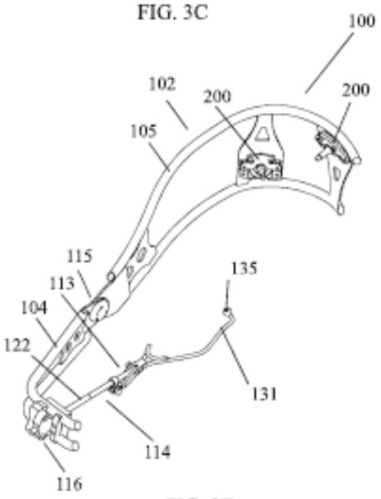

FIG. 3E

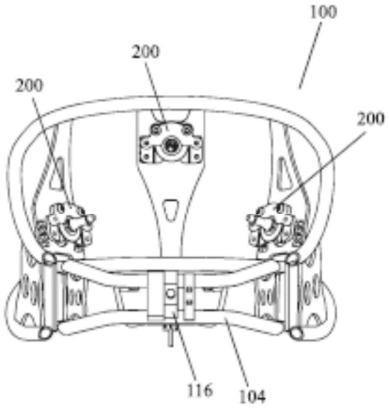

FIG. 4A

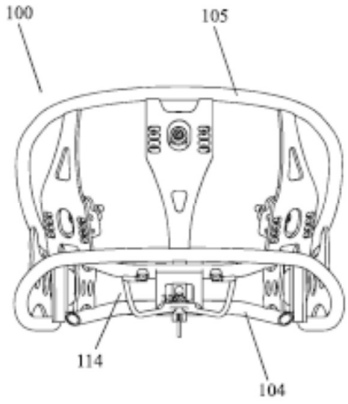

FIG. 4B

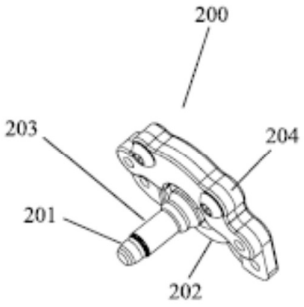

FIG. 5A

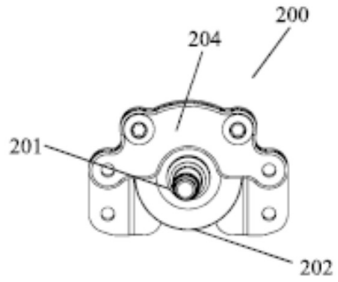

FIG. 5B

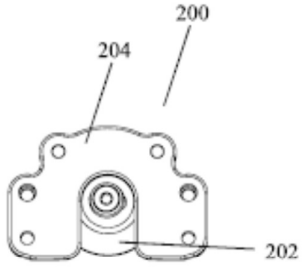

FIG. 5C

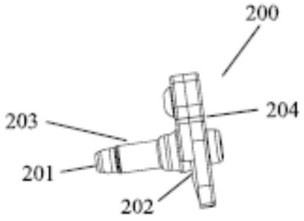

FIG. 5D

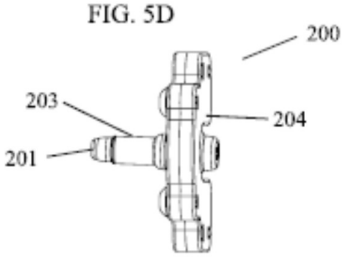

FIG. 5E

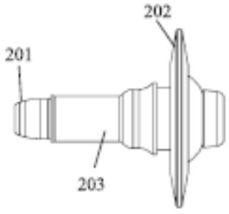

FIG. 6A

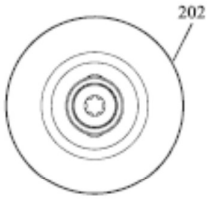

FIG. 6C



FIG. 6E

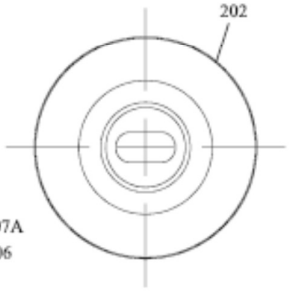

FIG. 6F

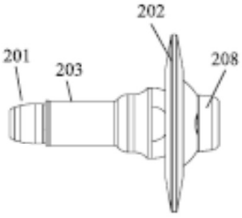

FIG. 6B

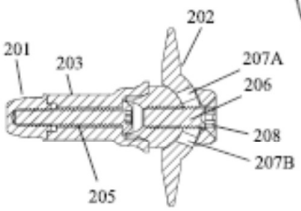

FIG. 6D

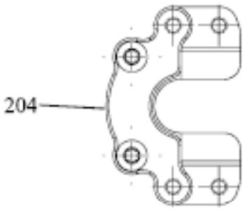

FIG. 7A

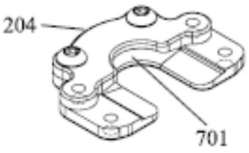

FIG. 7C

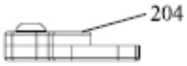

FIG. 7B

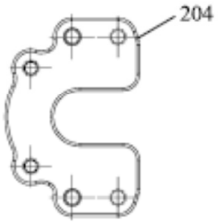

FIG. 7D

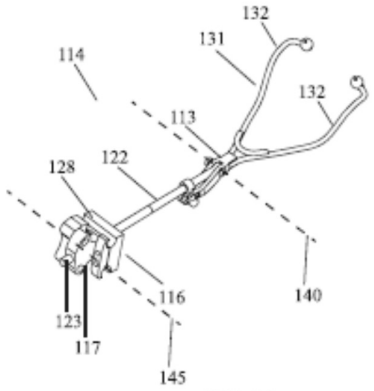

FIG. 8A

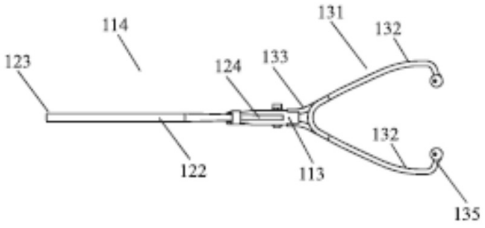

FIG. 8B

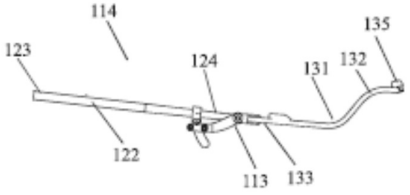

FIG. 8C

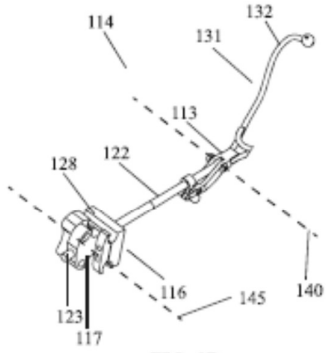

FIG. 8D

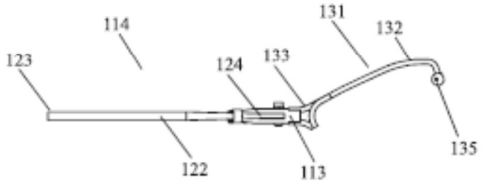

FIG. 8E

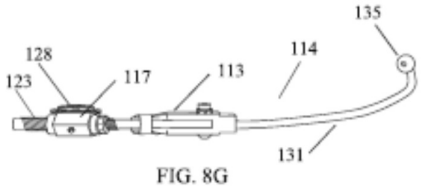

FIG. 8G

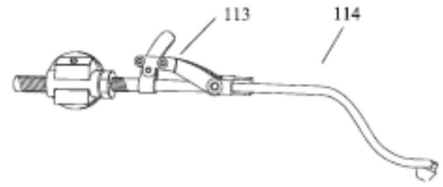

FIG. 8H

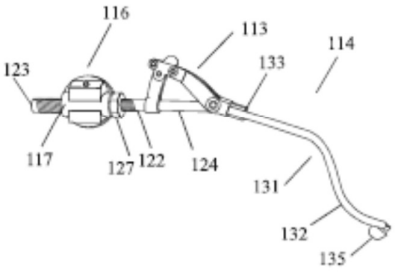

FIG. 8F

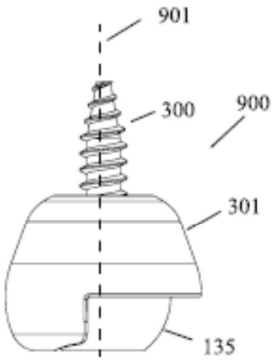

FIG. 9A

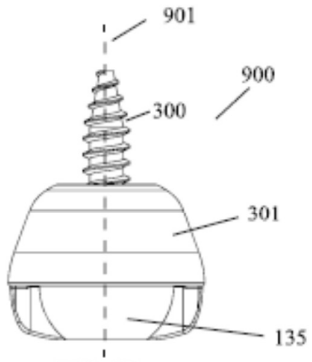

FIG. 9B

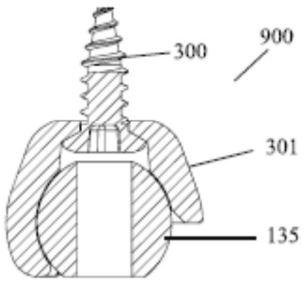

FIG. 9C

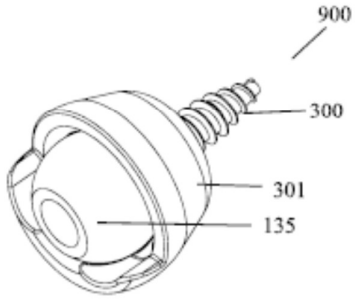

FIG. 9D

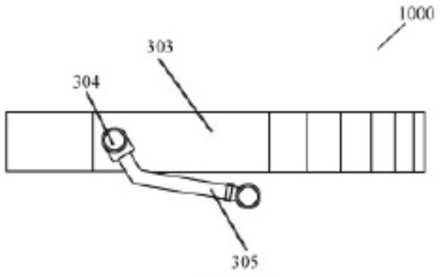

FIG. 10A

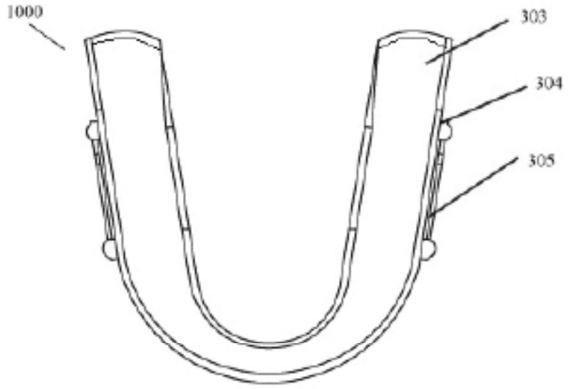

FIG. 10B

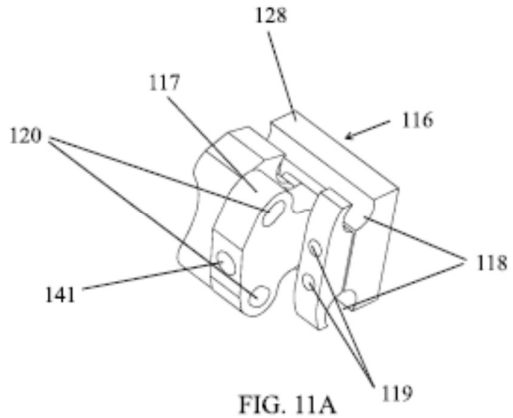

FIG. 11A

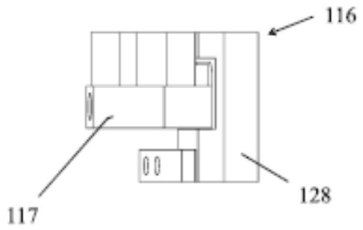

FIG. 11B

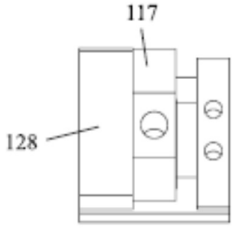

FIG. 11C

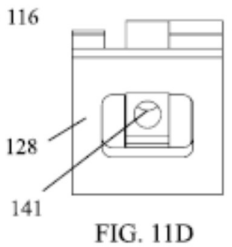

FIG. 11D

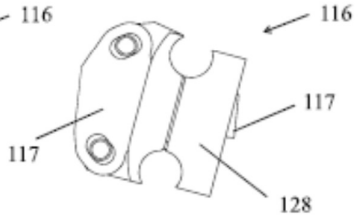

FIG. 11E

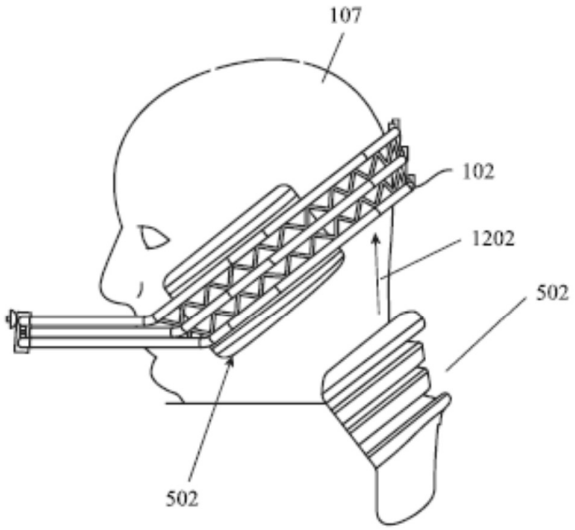

FIG. 12A

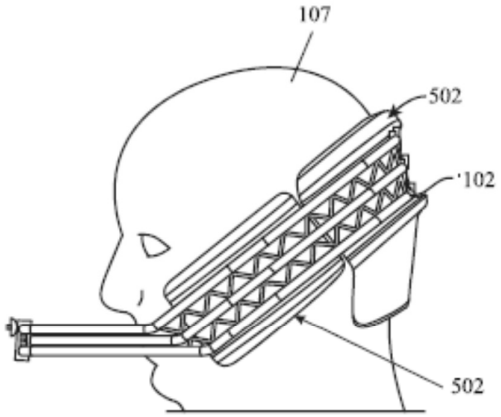

FIG. 12B

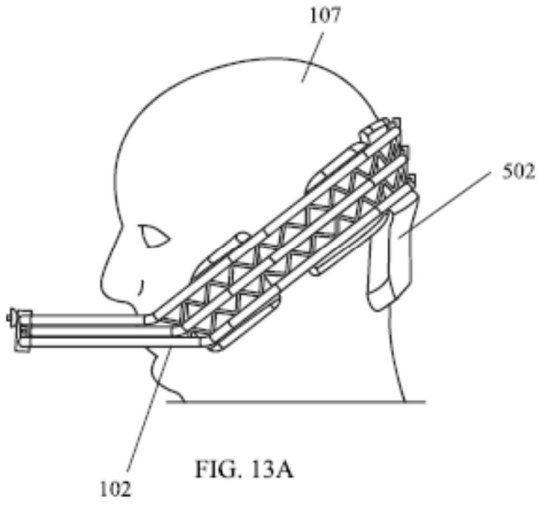

FIG. 13A

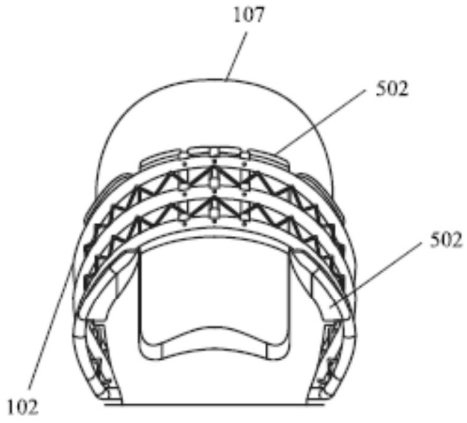

FIG. 13B

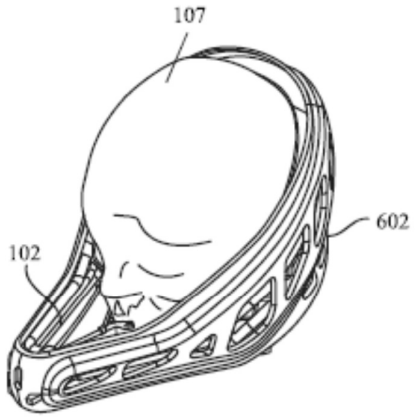

FIG. 14A

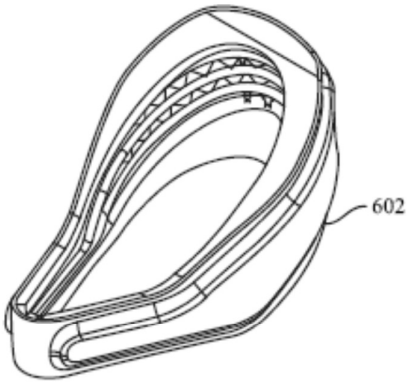

FIG. 14B

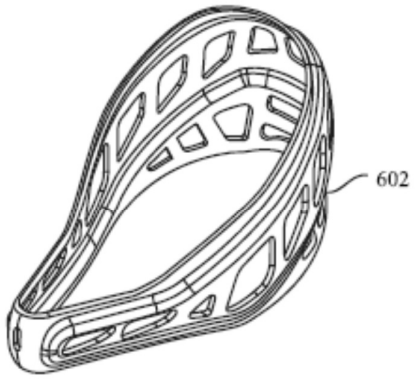

FIG. 14C

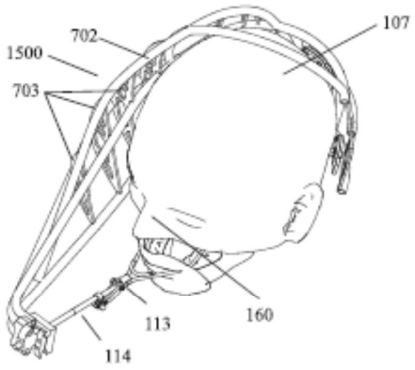

FIG. 15A

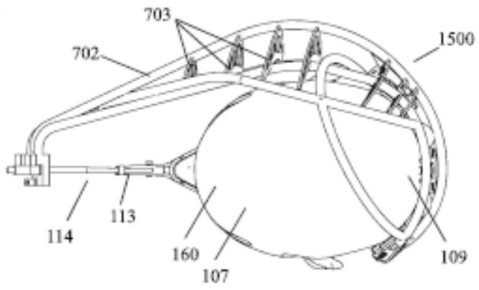

FIG. 15B

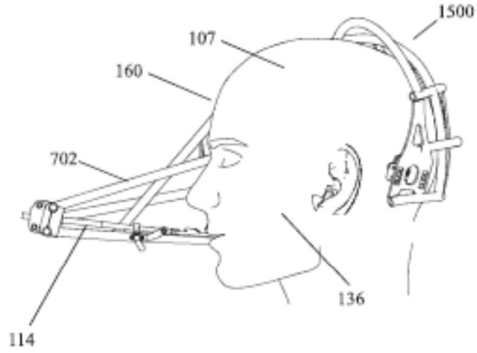

FIG. 15C

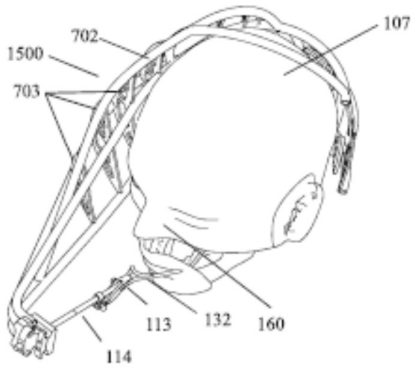

FIG. 15D

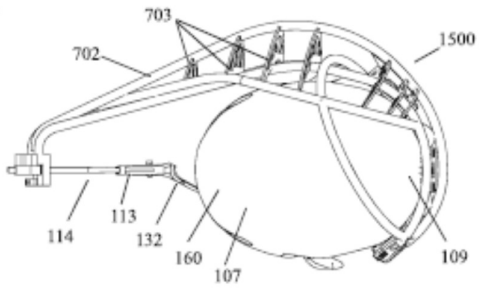

FIG. 15E

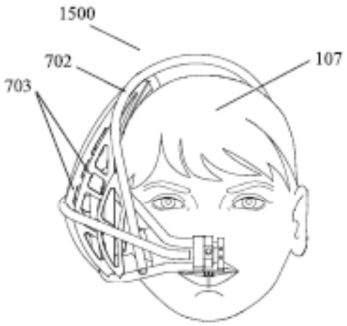

FIG. 16A

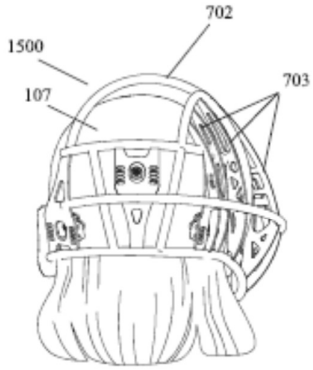

FIG. 16B

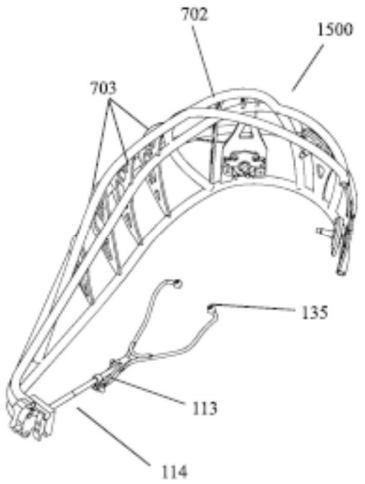

FIG. 17A

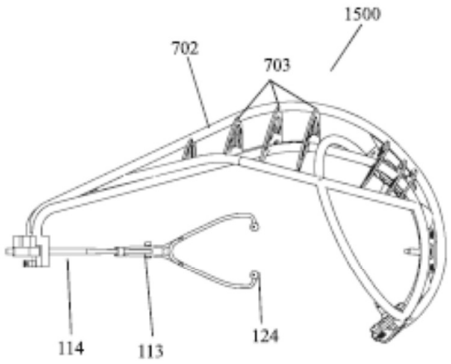

FIG. 17B

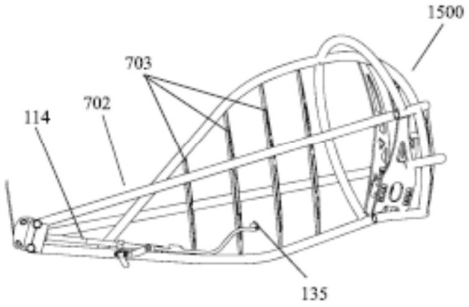

FIG. 17C

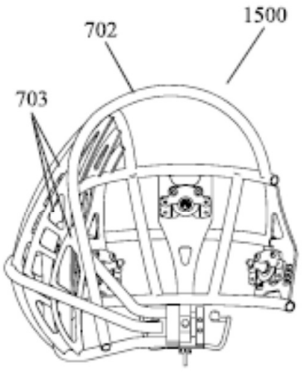

FIG. 18A

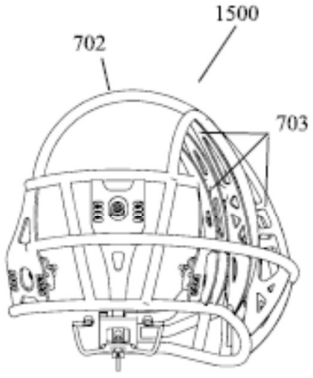

FIG. 18B

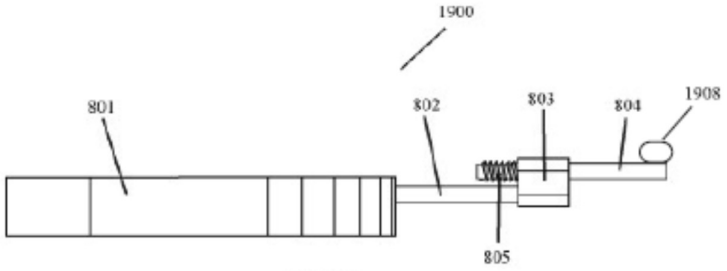

FIG. 19A

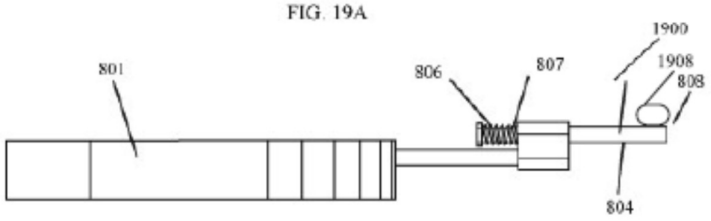

FIG. 19B

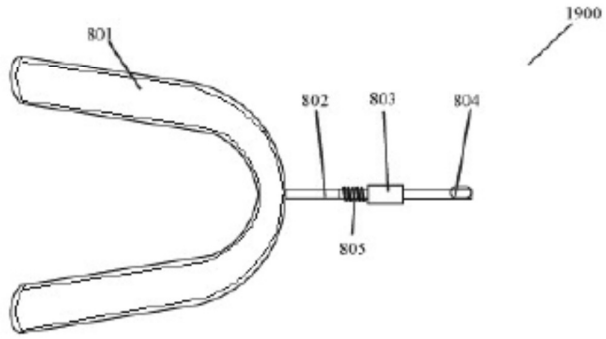

FIG. 19C

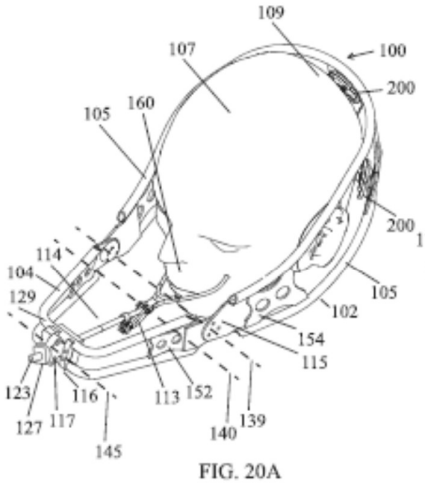

FIG. 20A

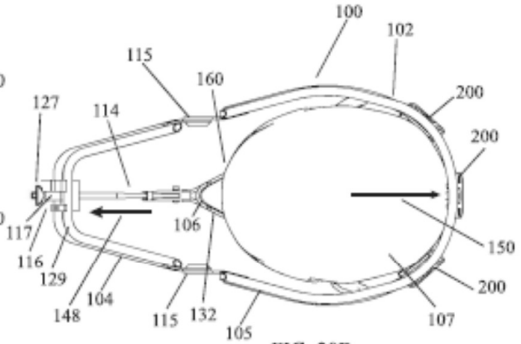

FIG. 20B

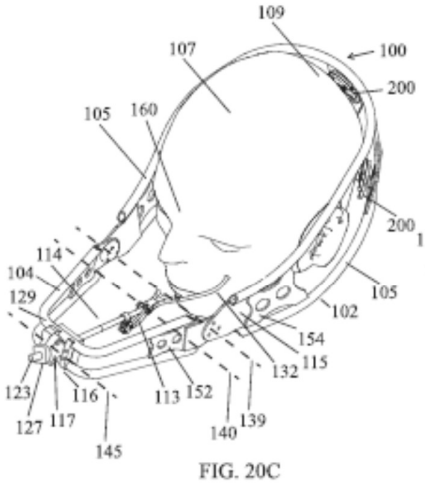

FIG. 20C

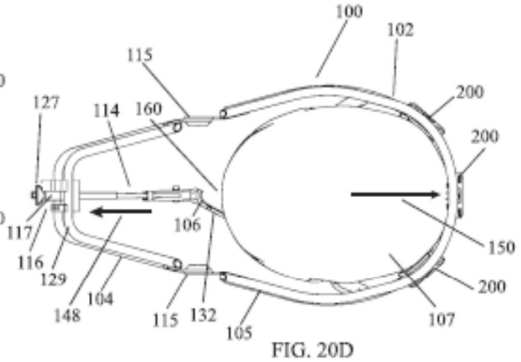

FIG. 20D

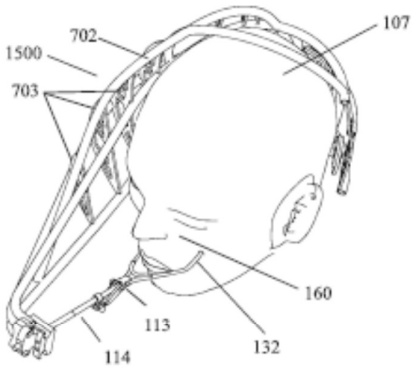

FIG. 21A

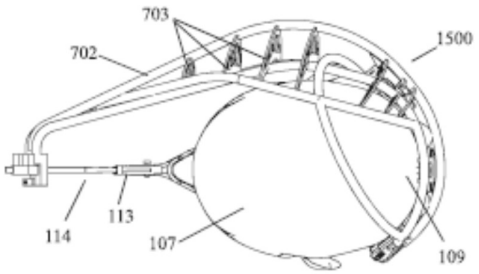

FIG. 21B

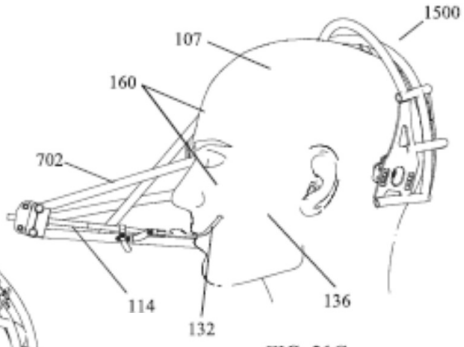

FIG. 21C

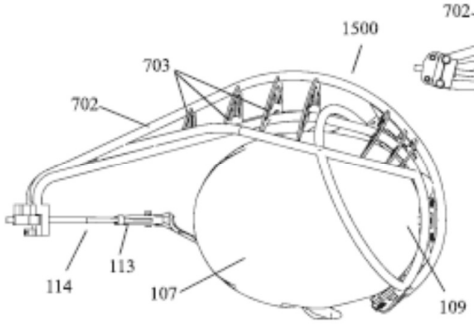

FIG. 21E

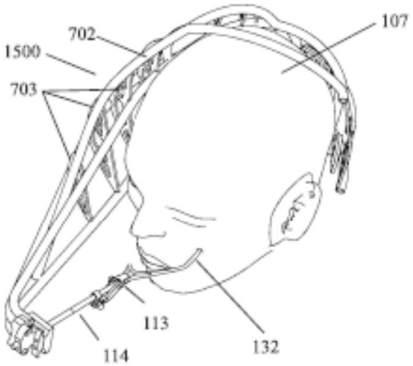

FIG. 21D

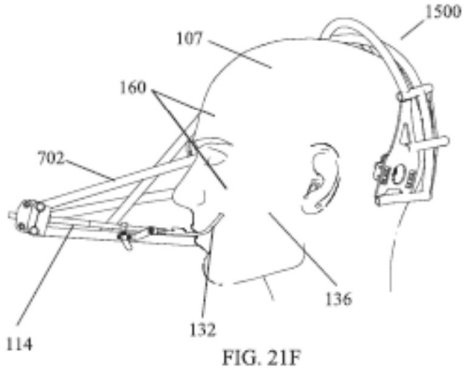

FIG. 21F

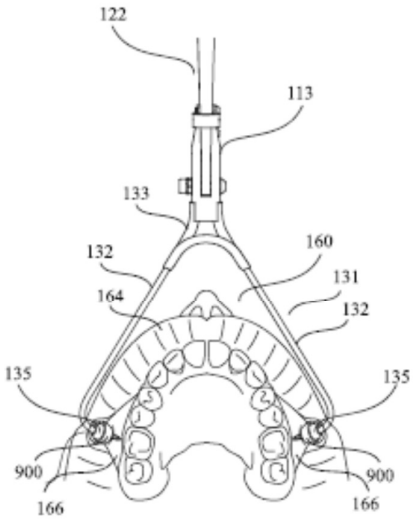

FIG. 22A

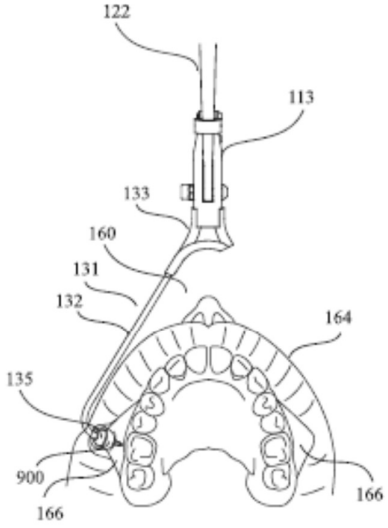

FIG. 22B

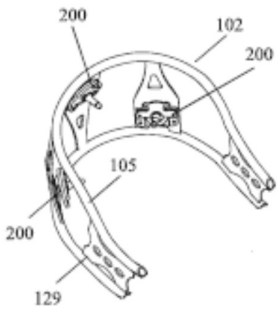

FIG. 23A

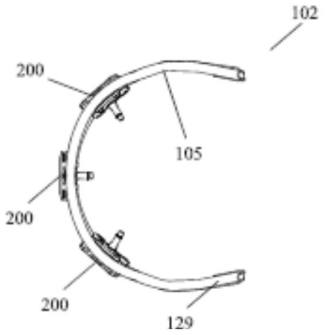

FIG. 23B

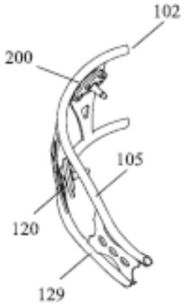

FIG. 23C

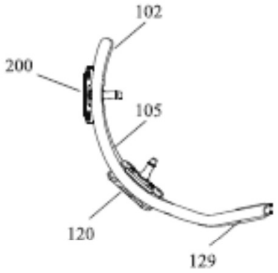

FIG. 23D

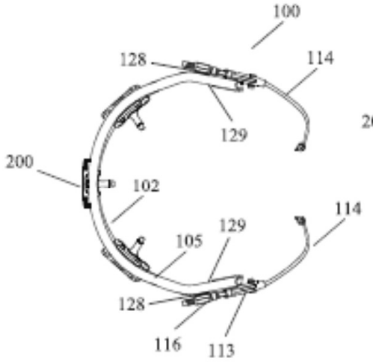

FIG. 23E

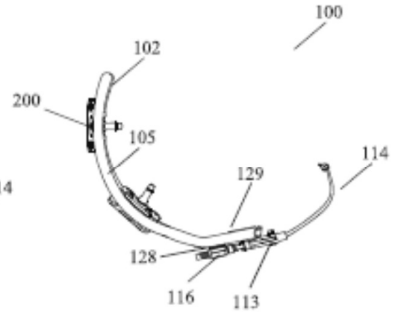

FIG. 23F

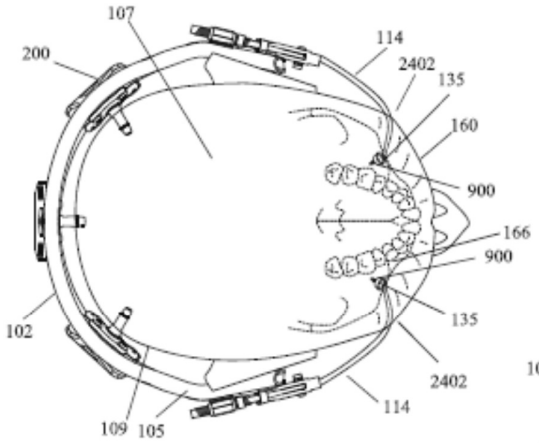

FIG. 24A

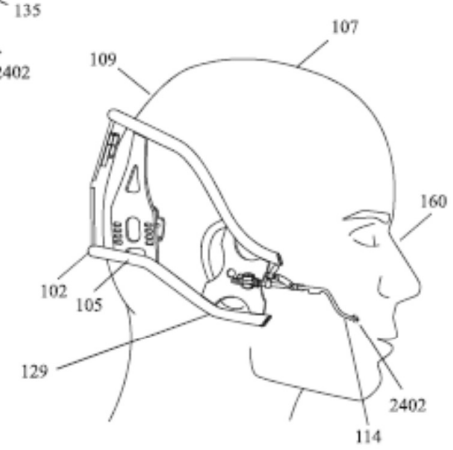

FIG. 24B

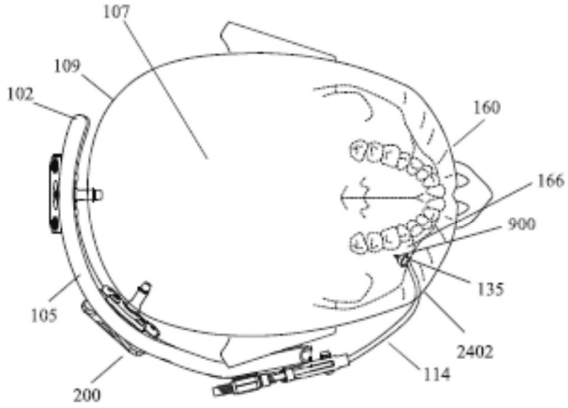

FIG. 24C

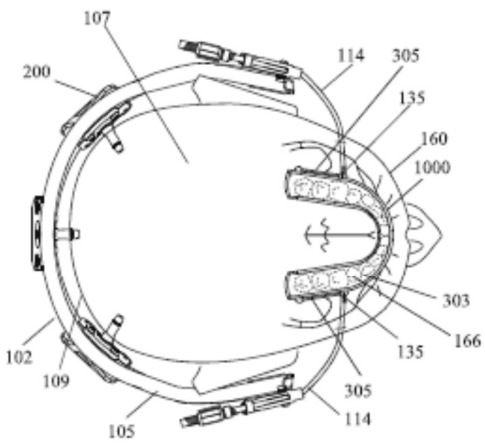

FIG. 25A

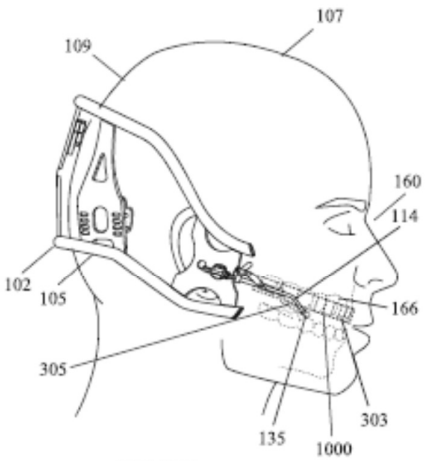

FIG. 25B

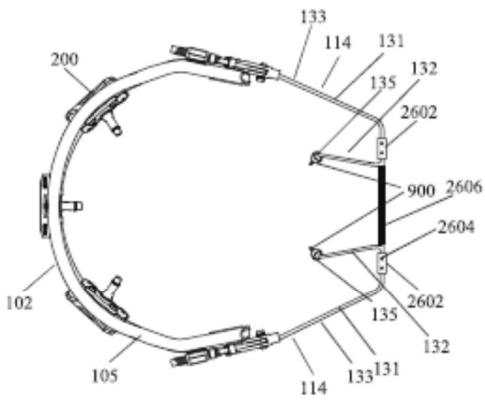

FIG. 26A

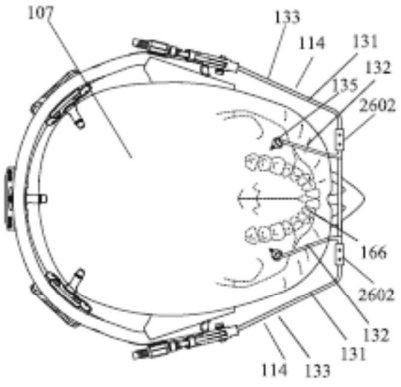

FIG. 26B

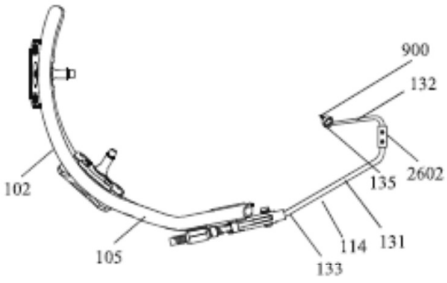

FIG. 26C

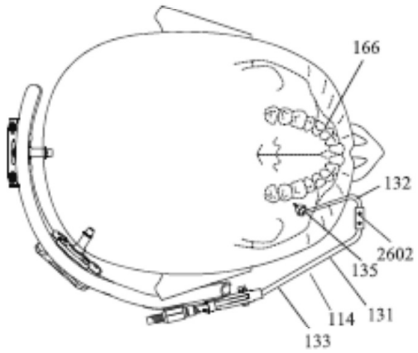

FIG. 26D

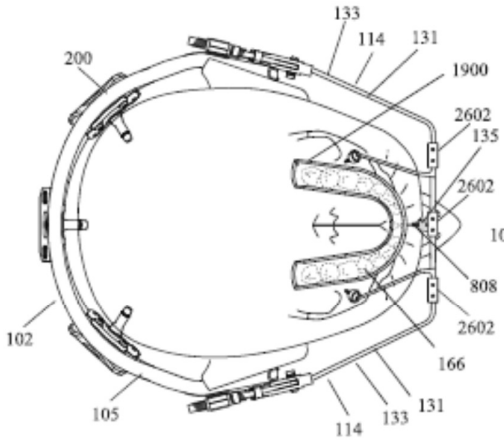

FIG. 27A

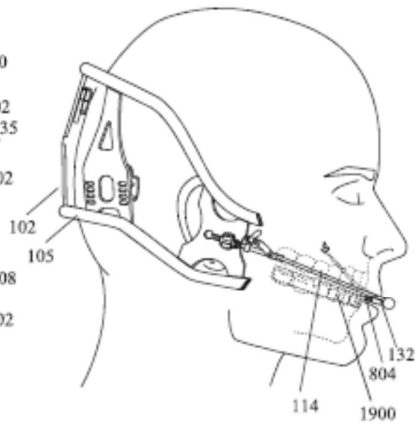

FIG. 27B

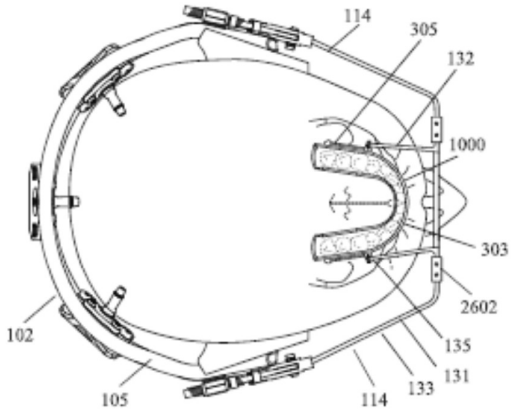

FIG. 27C

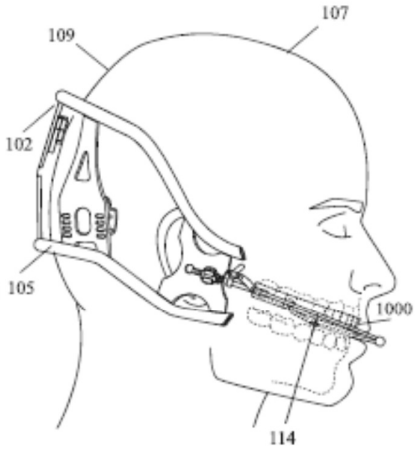

FIG. 27D