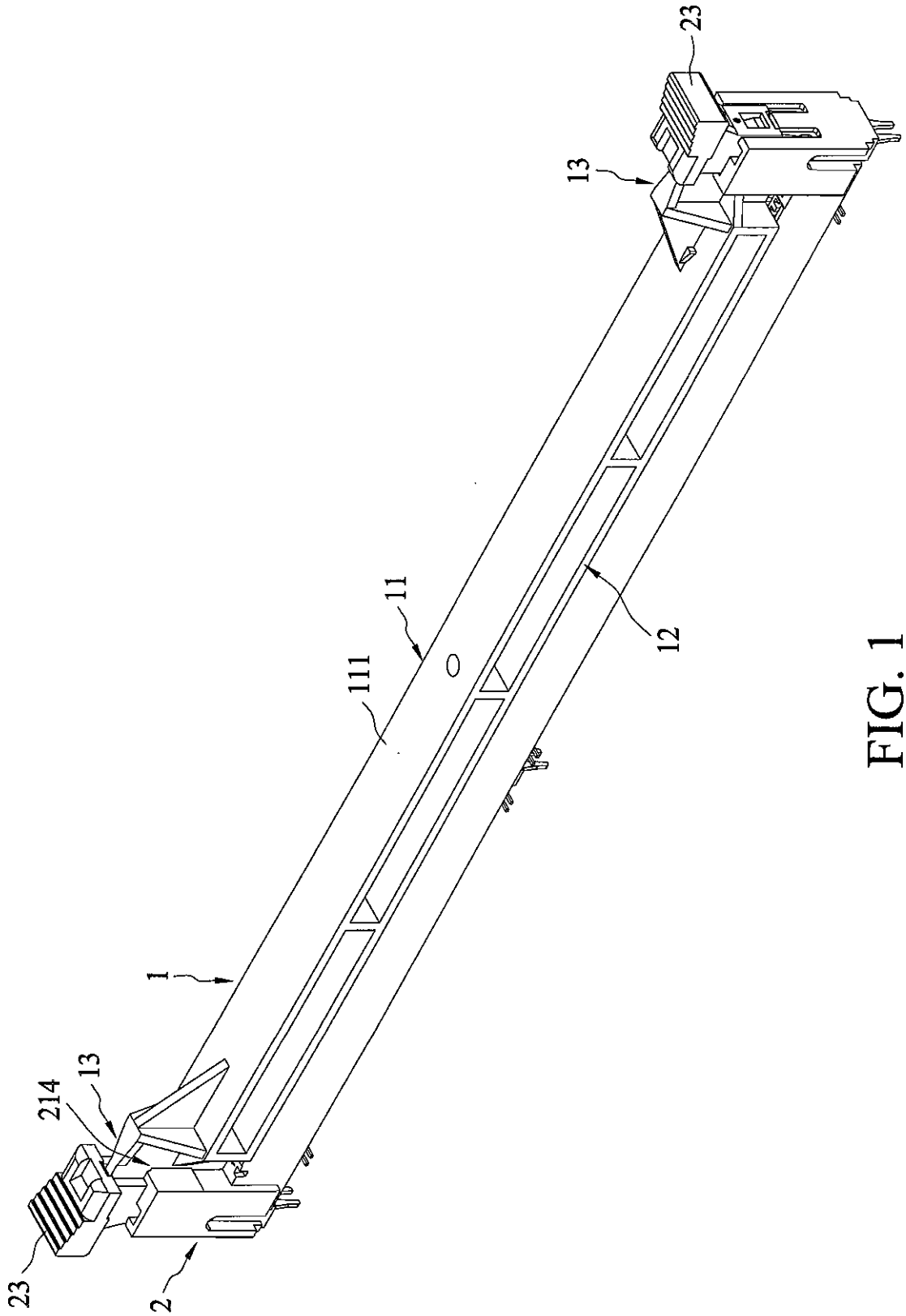

FIG. 1

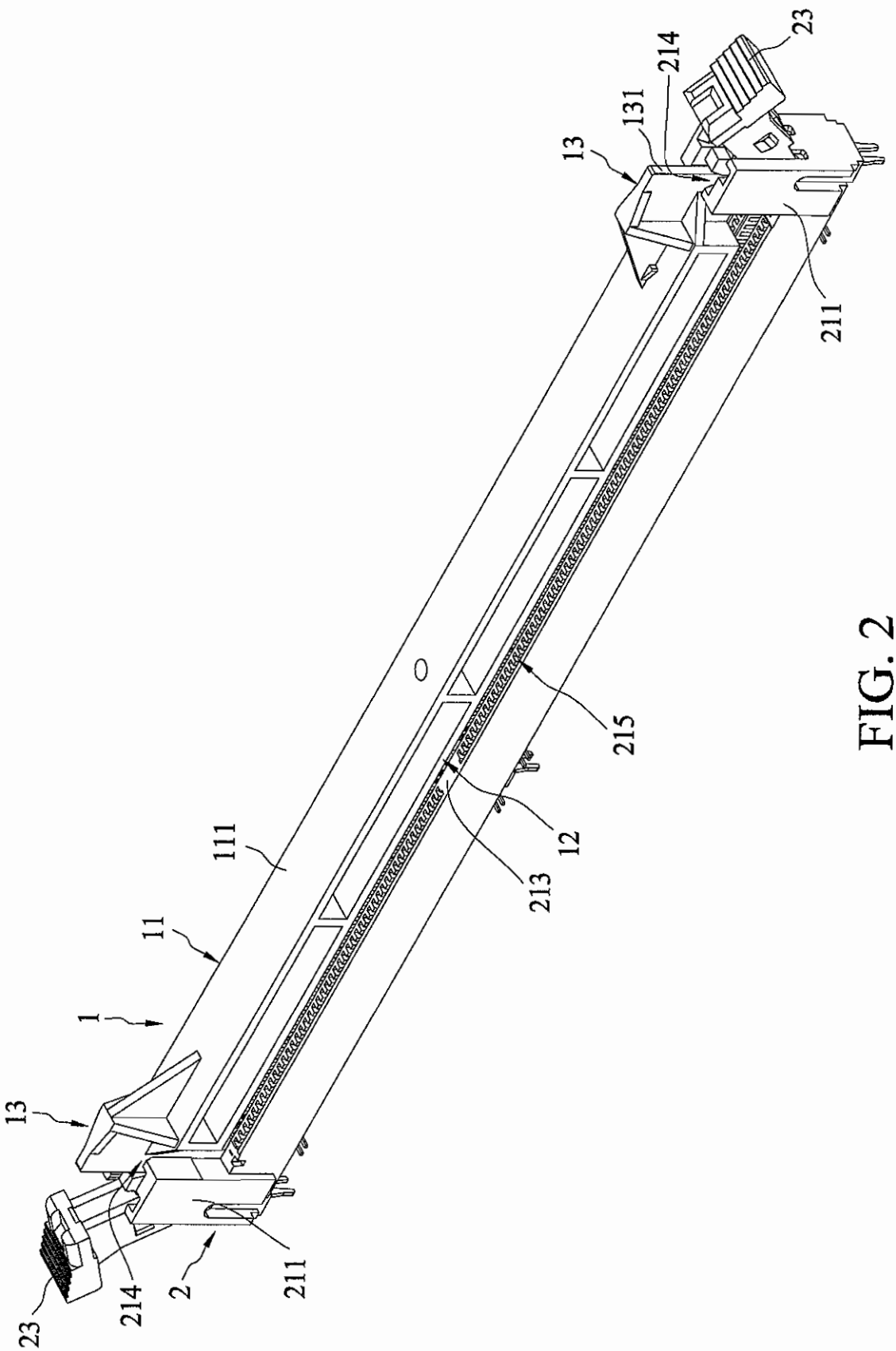

FIG. 2

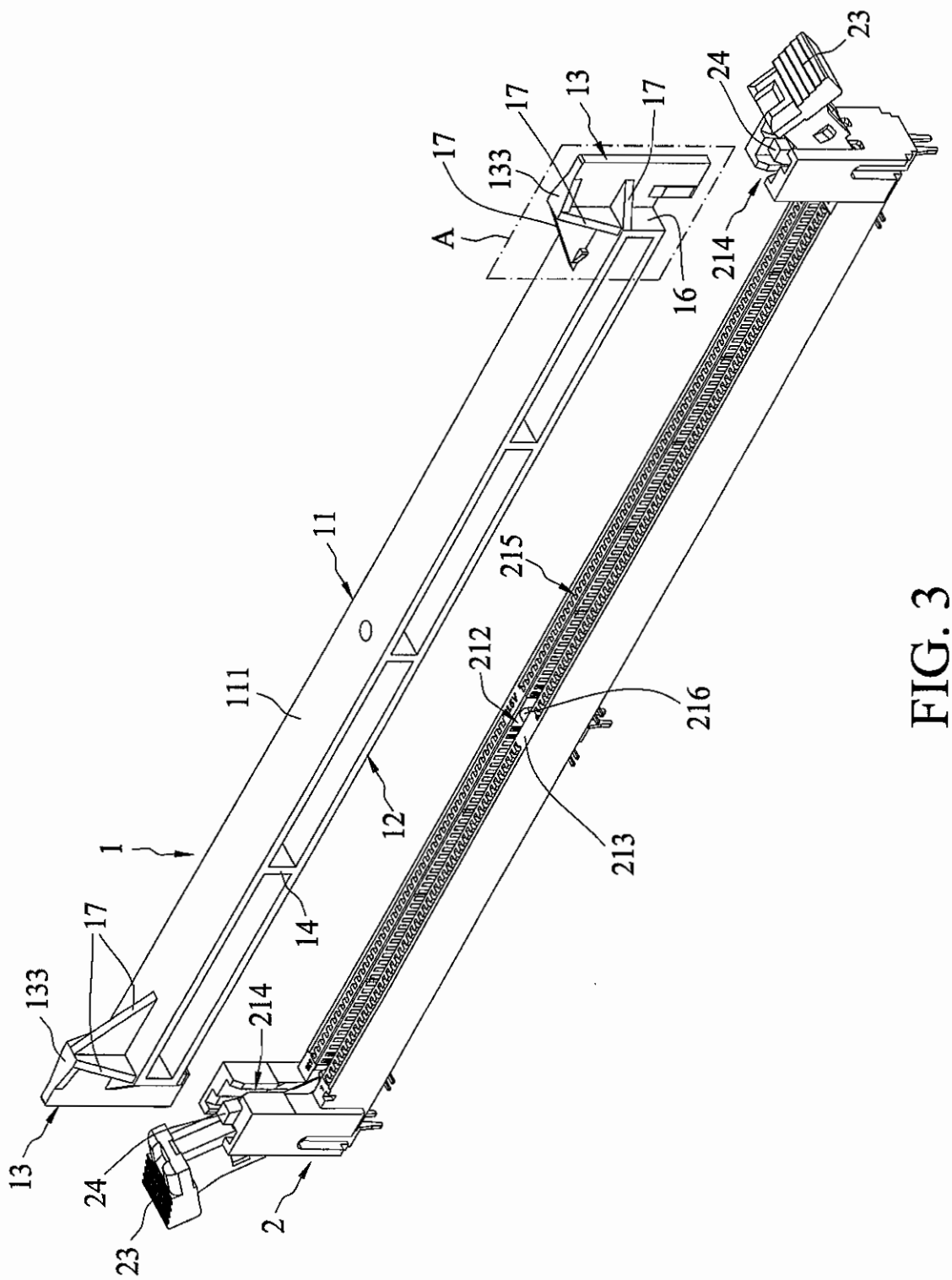

FIG. 3

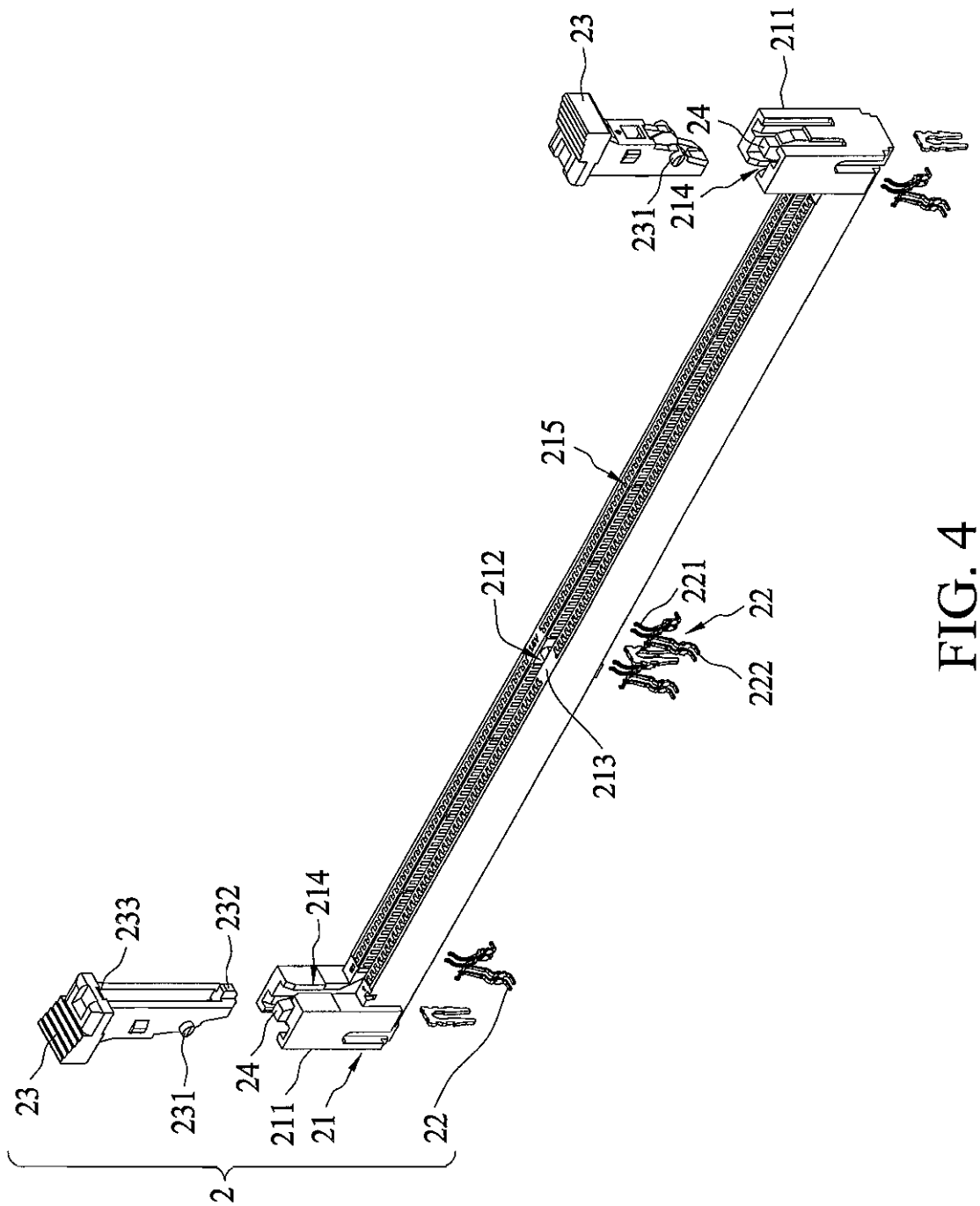
23
211
24
231
214
215
212
221
22
222
213
233
232
214
24
211
21
22
23
231
2

FIG. 4

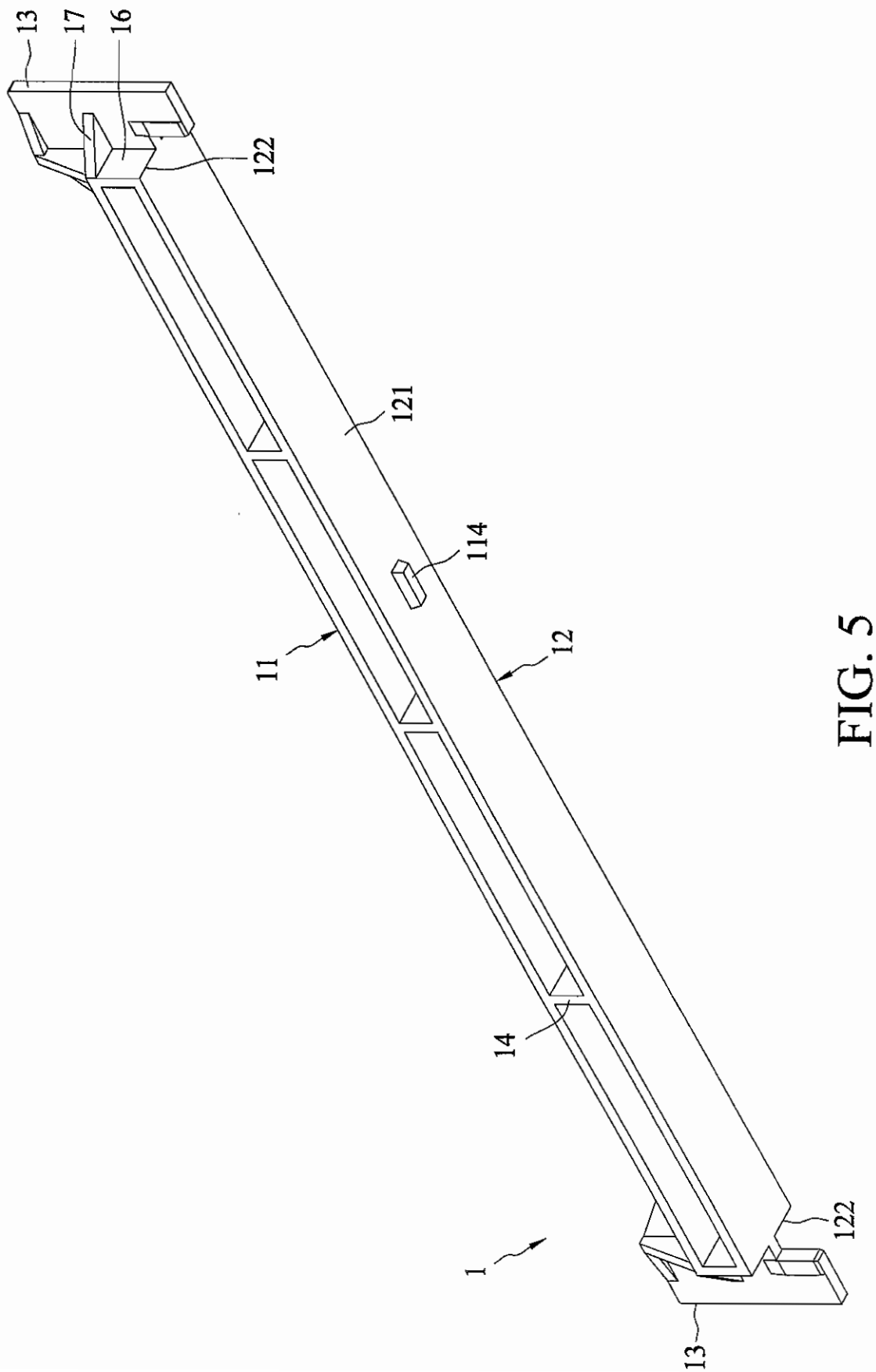

FIG. 5

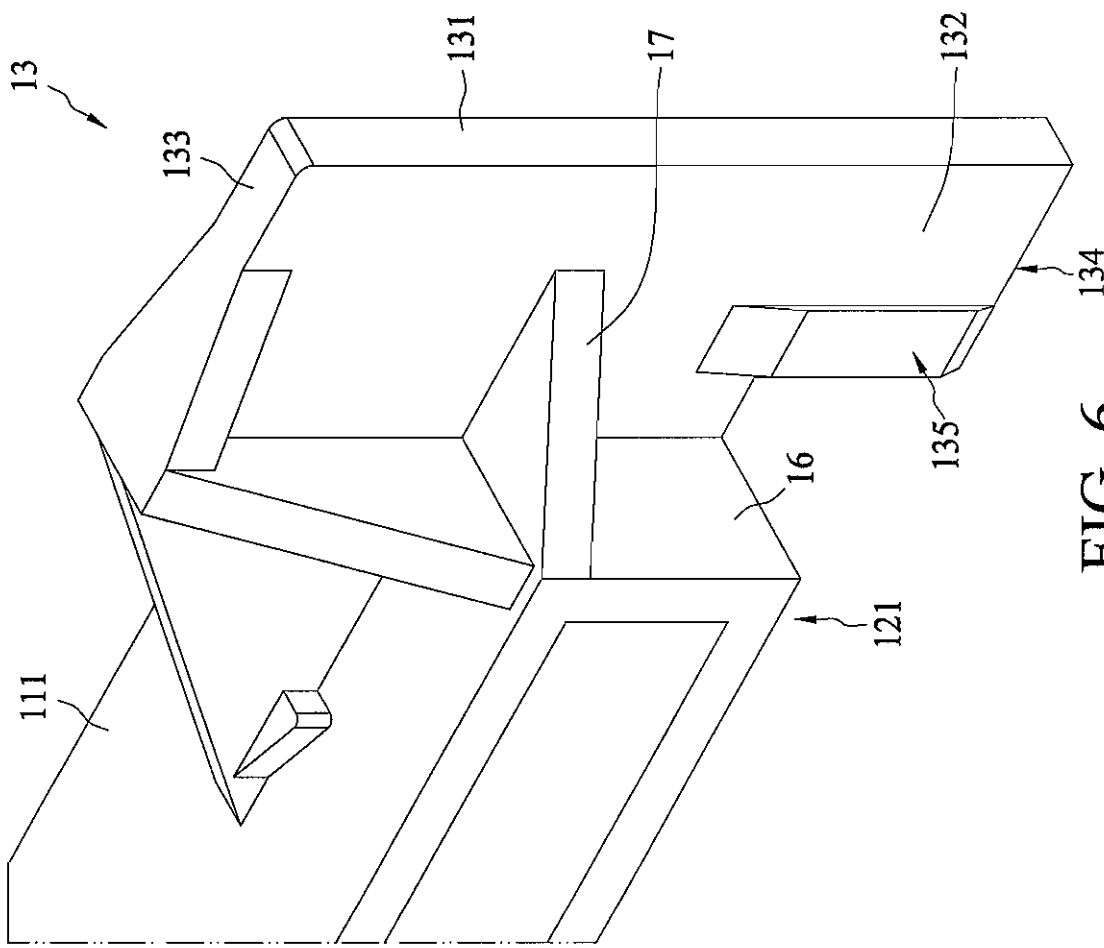

FIG. 6

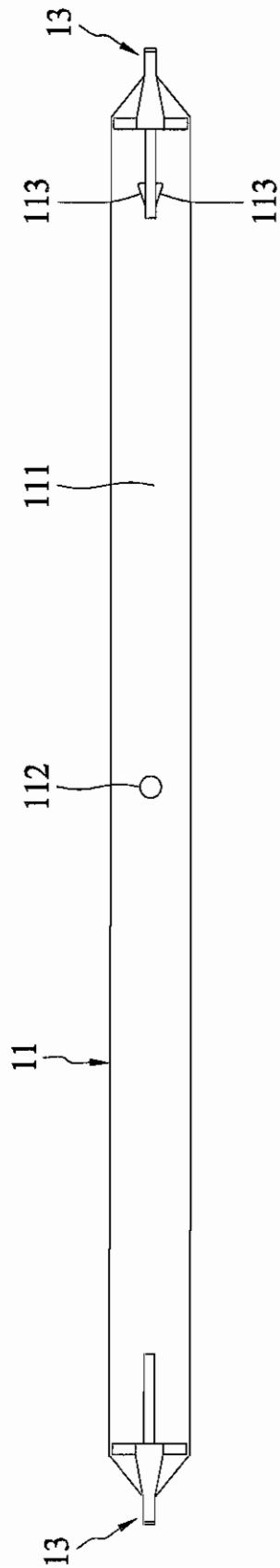

FIG. 7

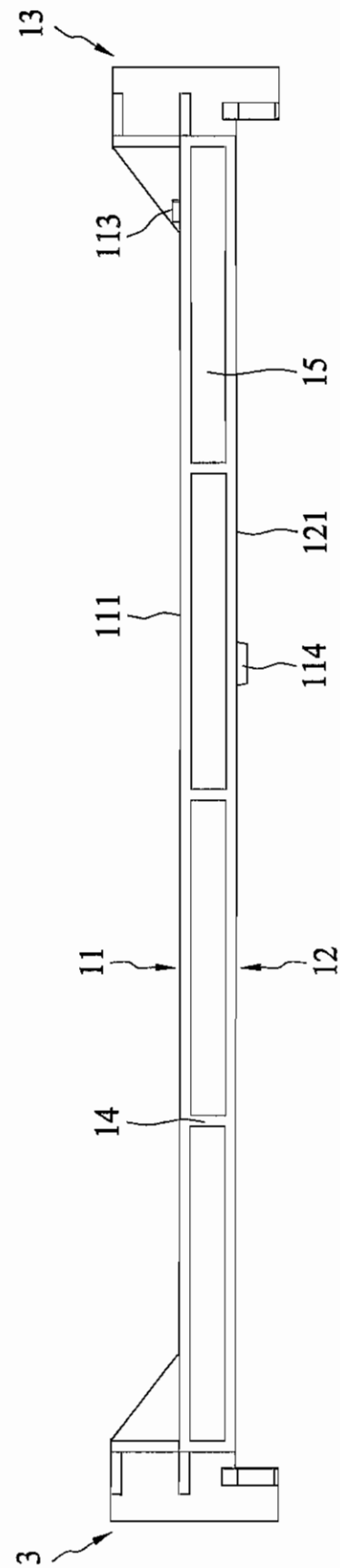

FIG. 8

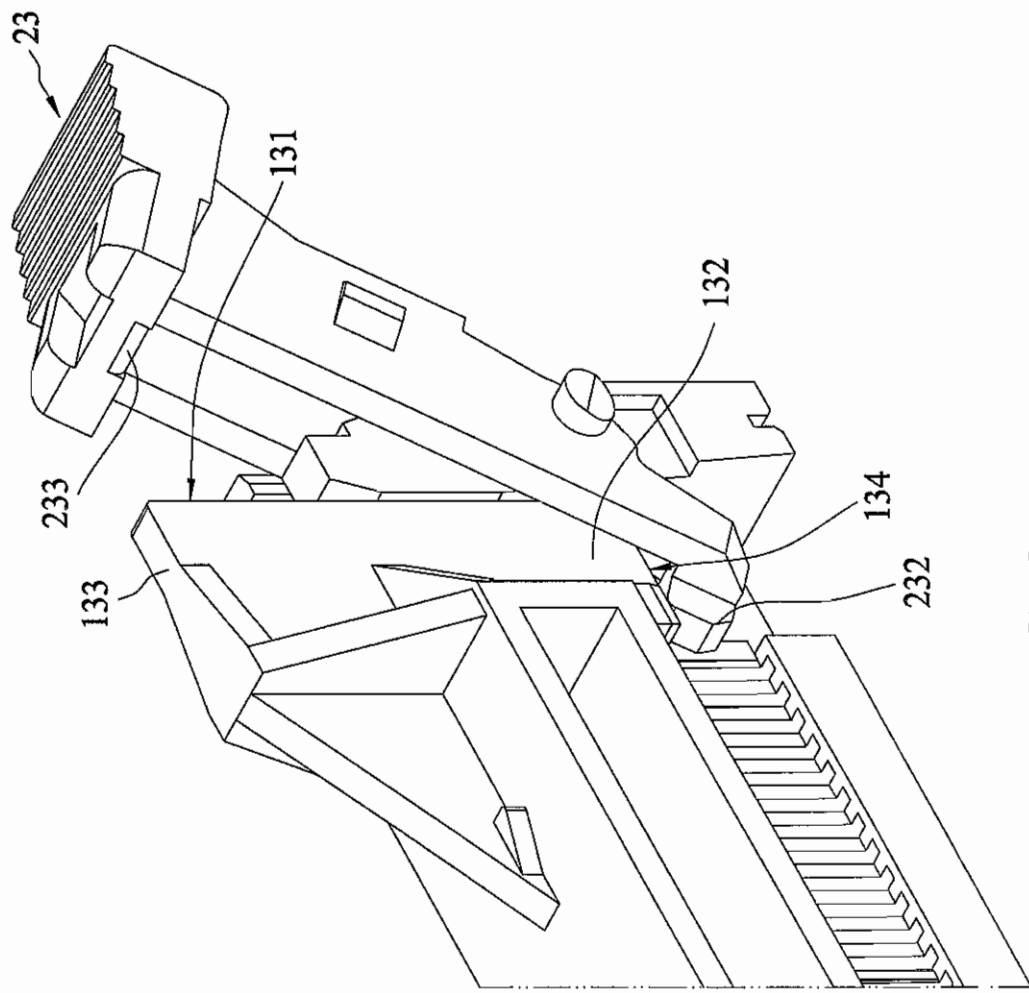

FIG. 9

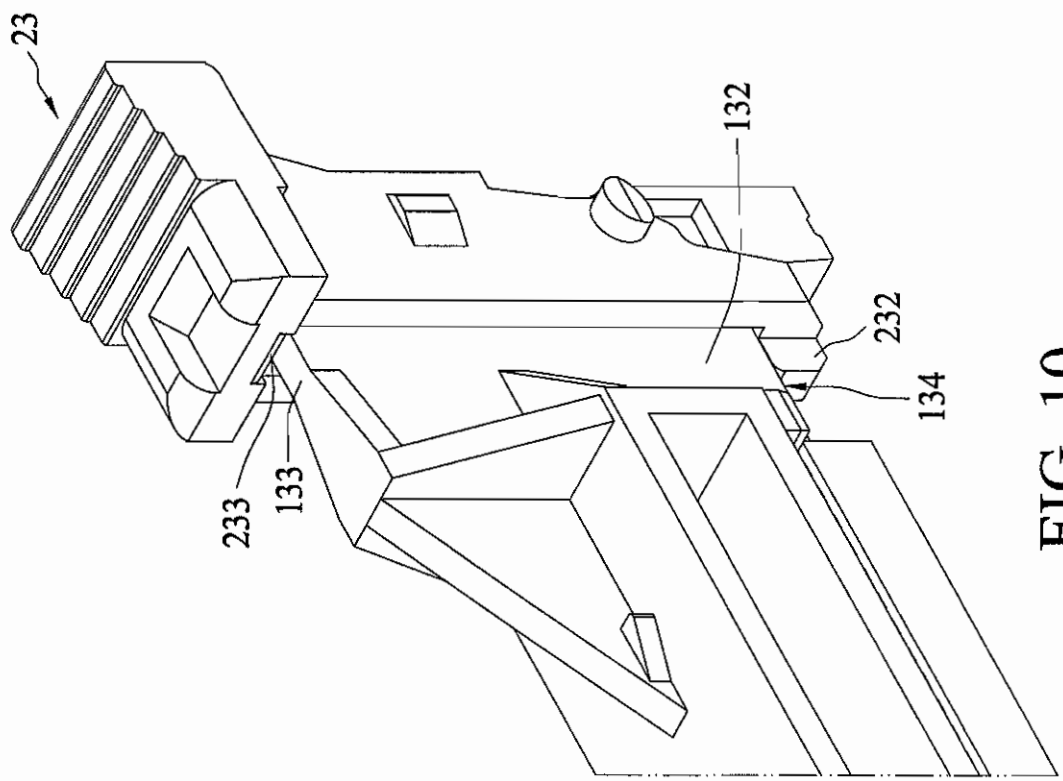

FIG. 10

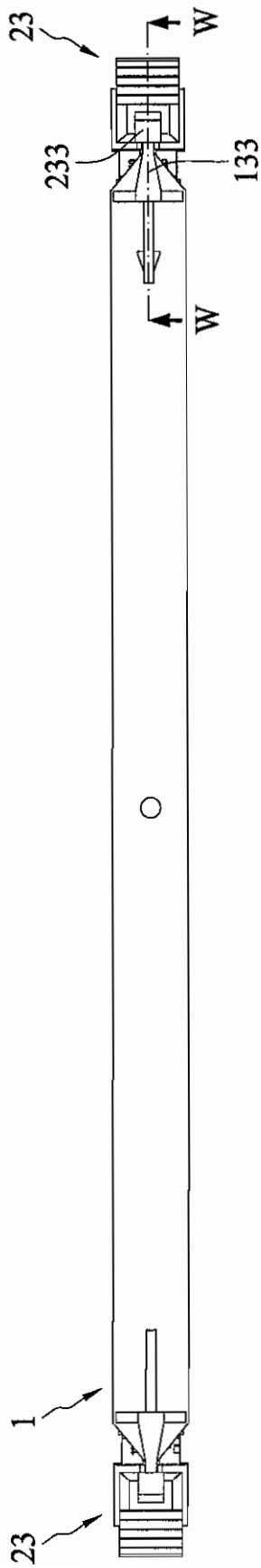

FIG. 11

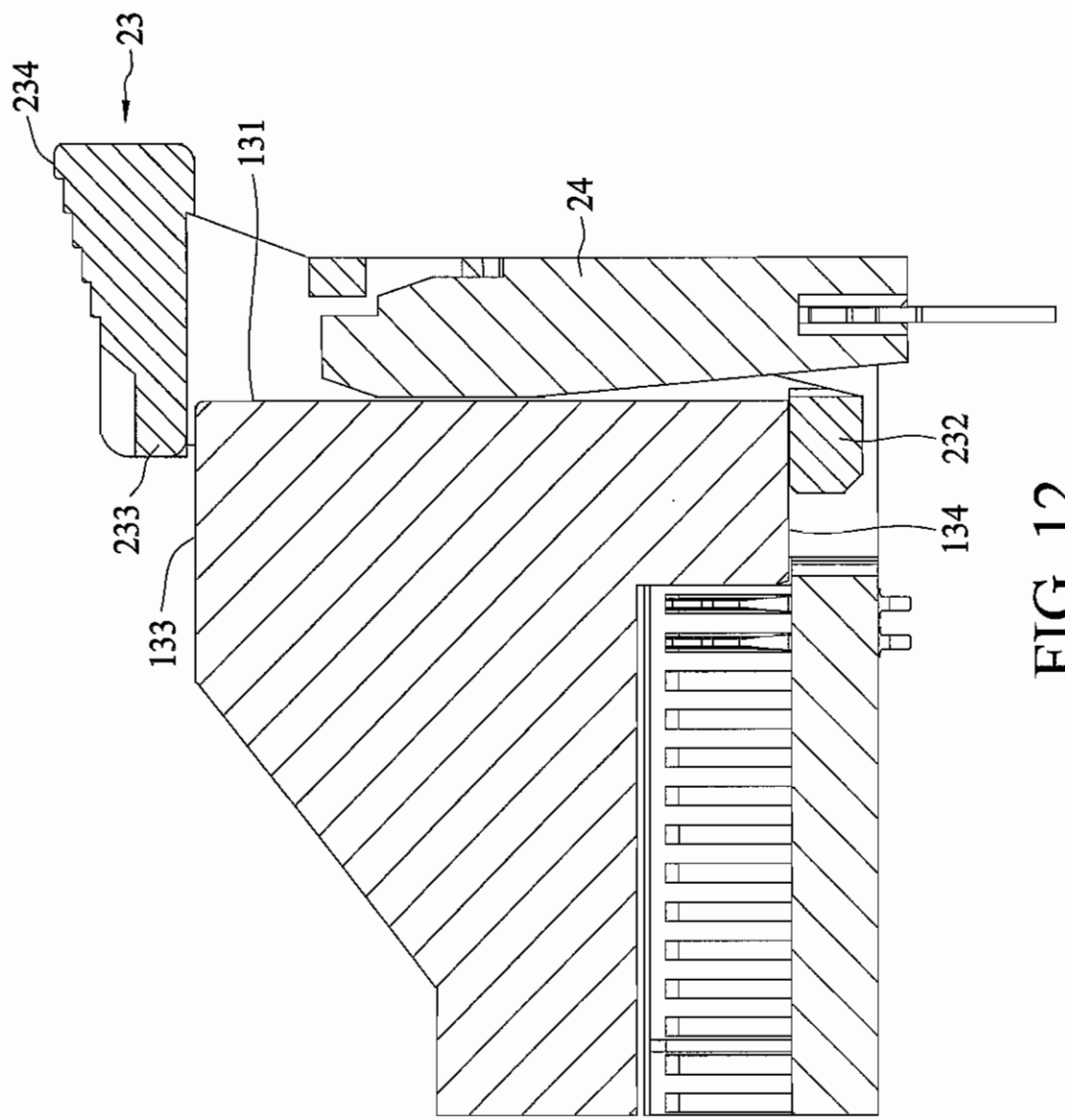

FIG. 12

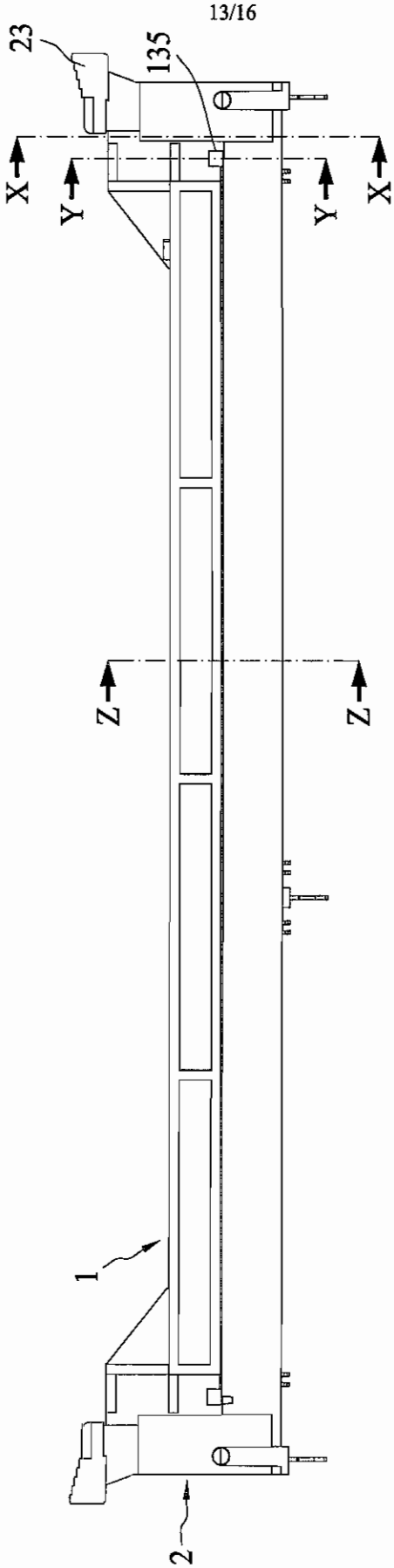

FIG. 13

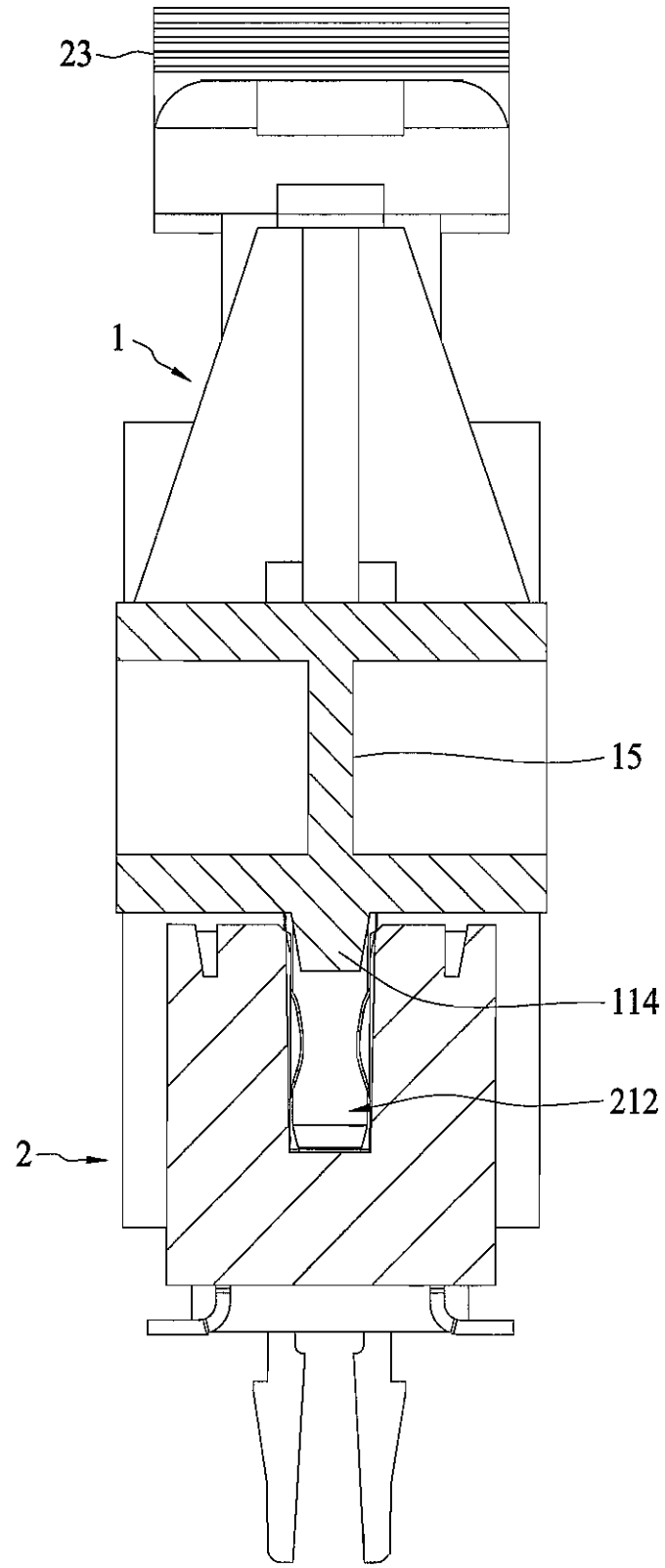

FIG. 14

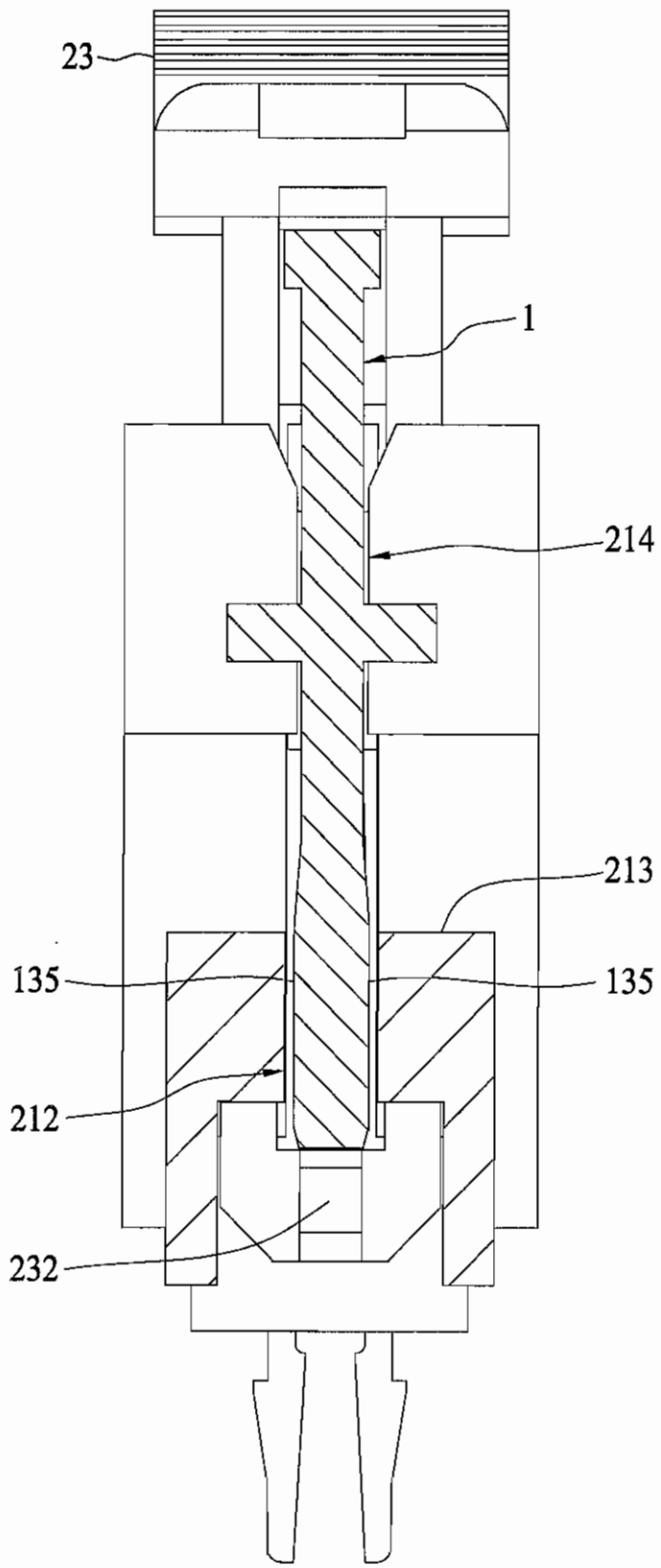

FIG. 15

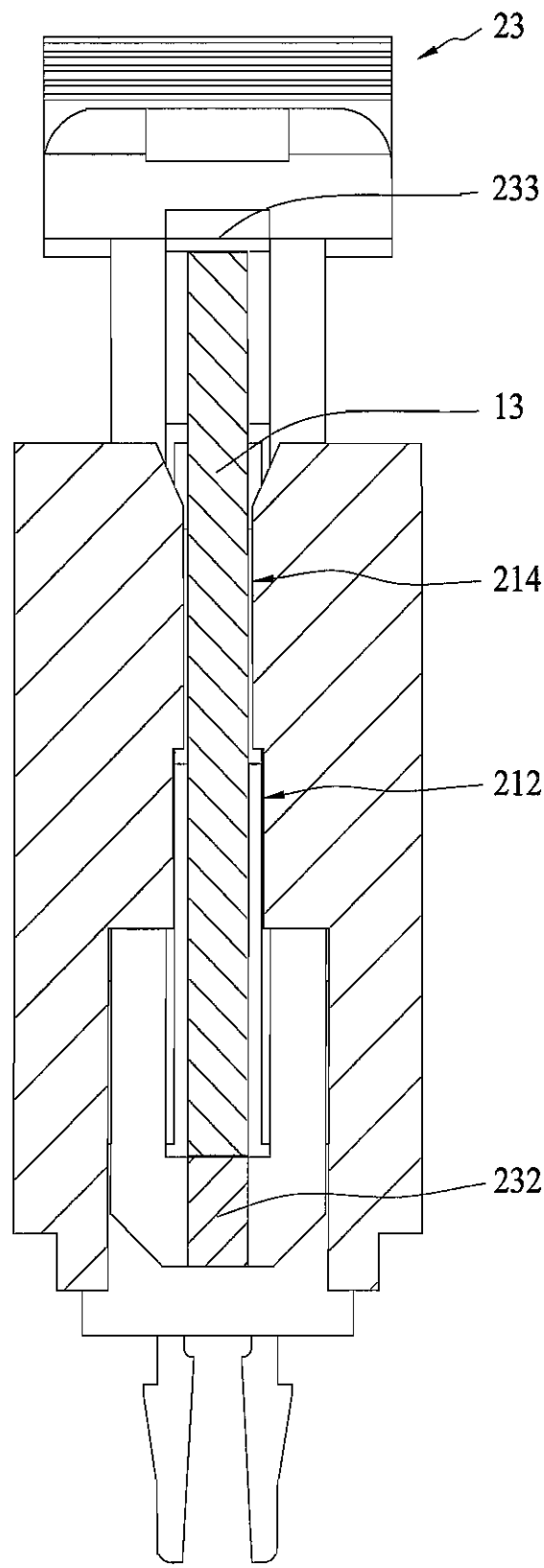

FIG. 16