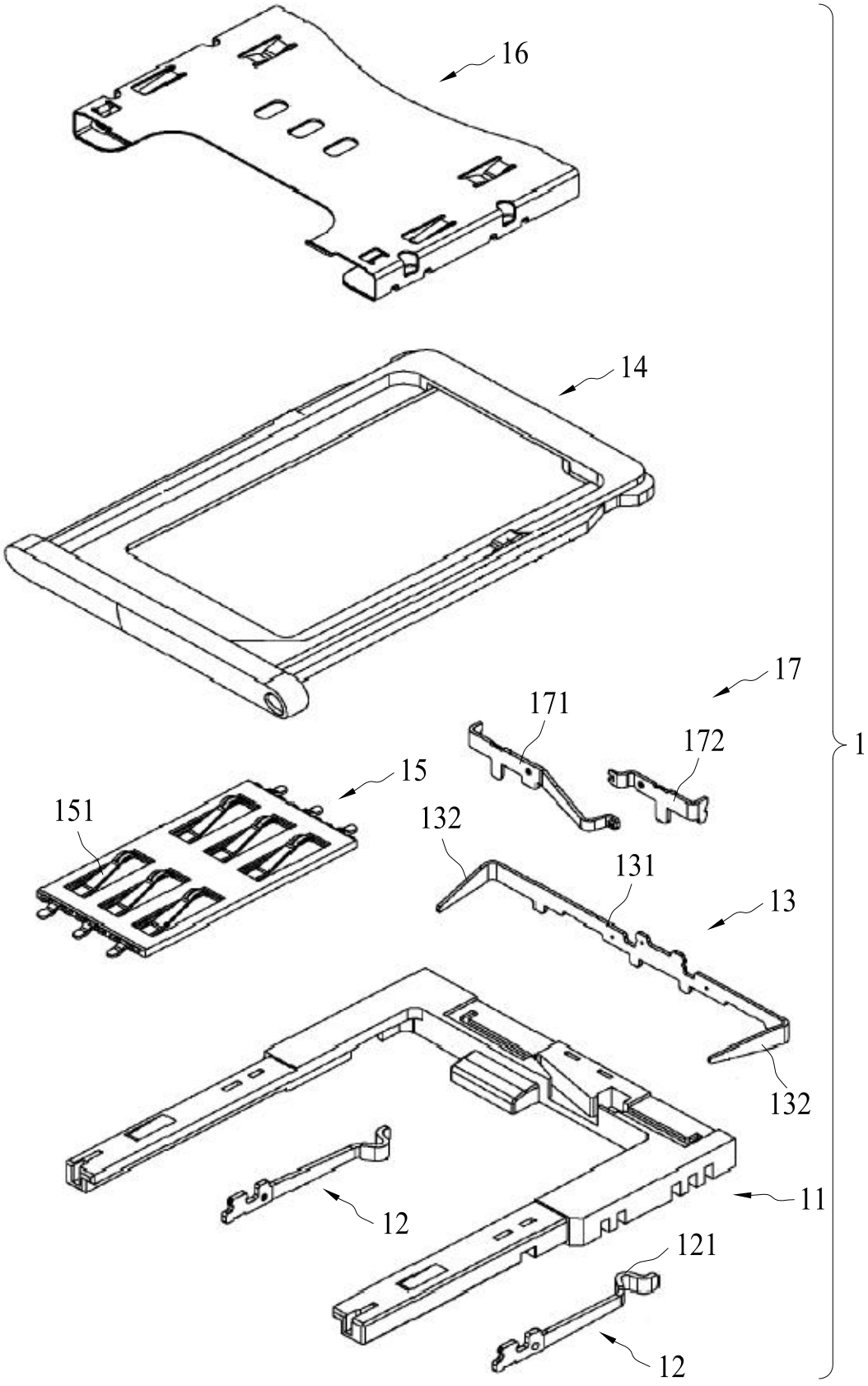

FIG. 1A

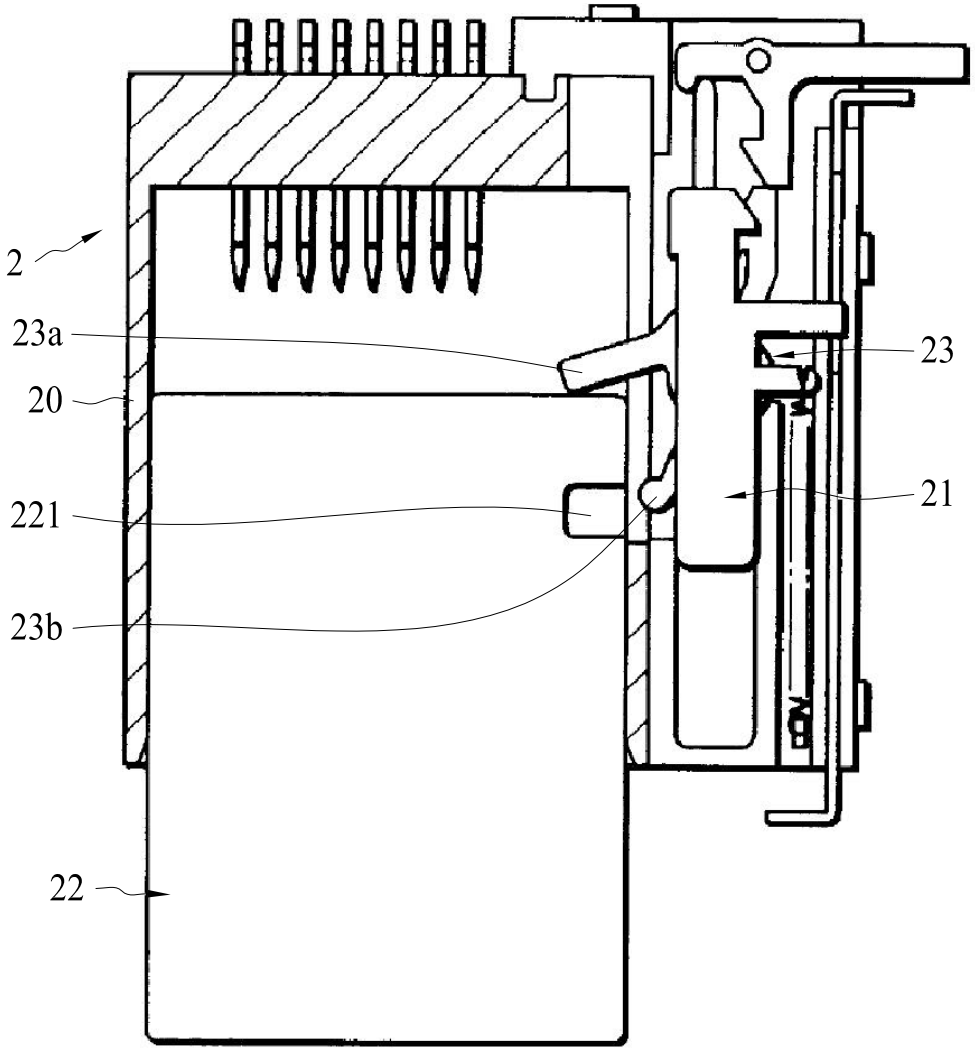

FIG. 1B

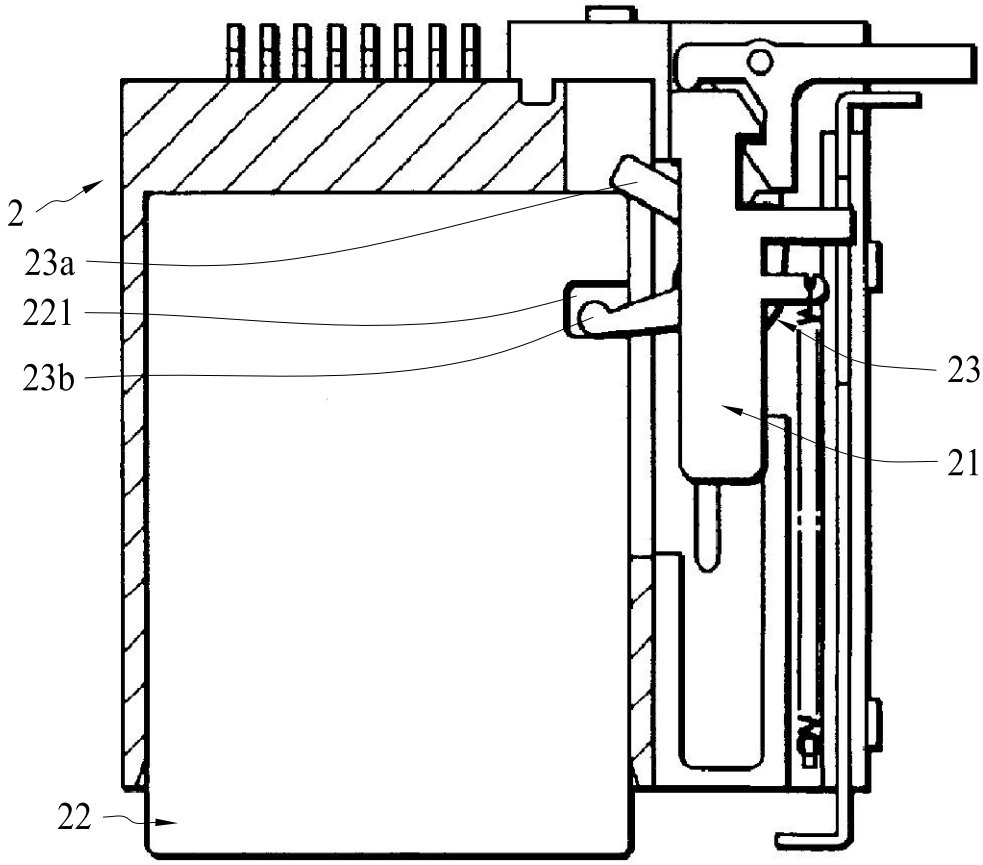

FIG. 1C

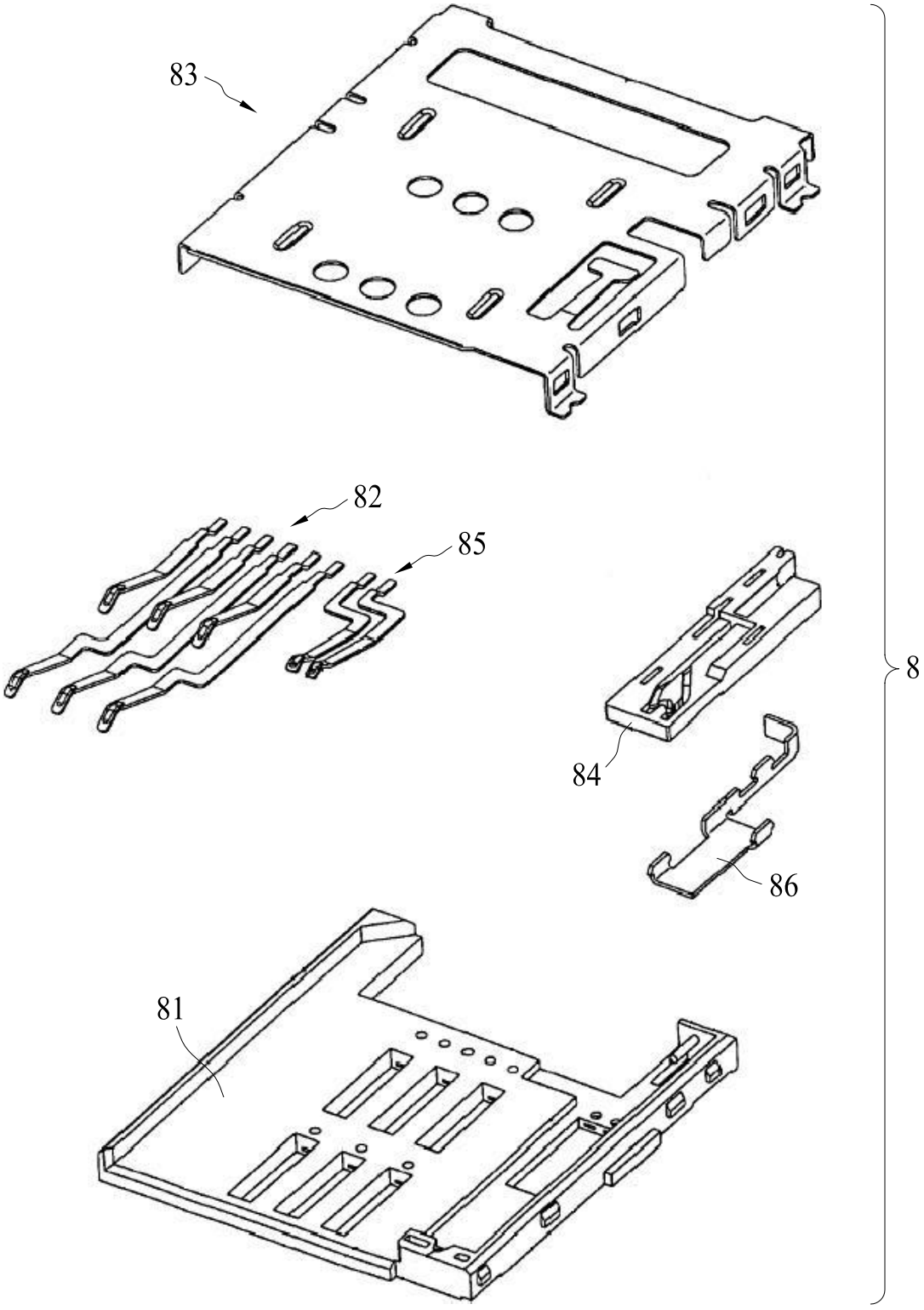

FIG. 2

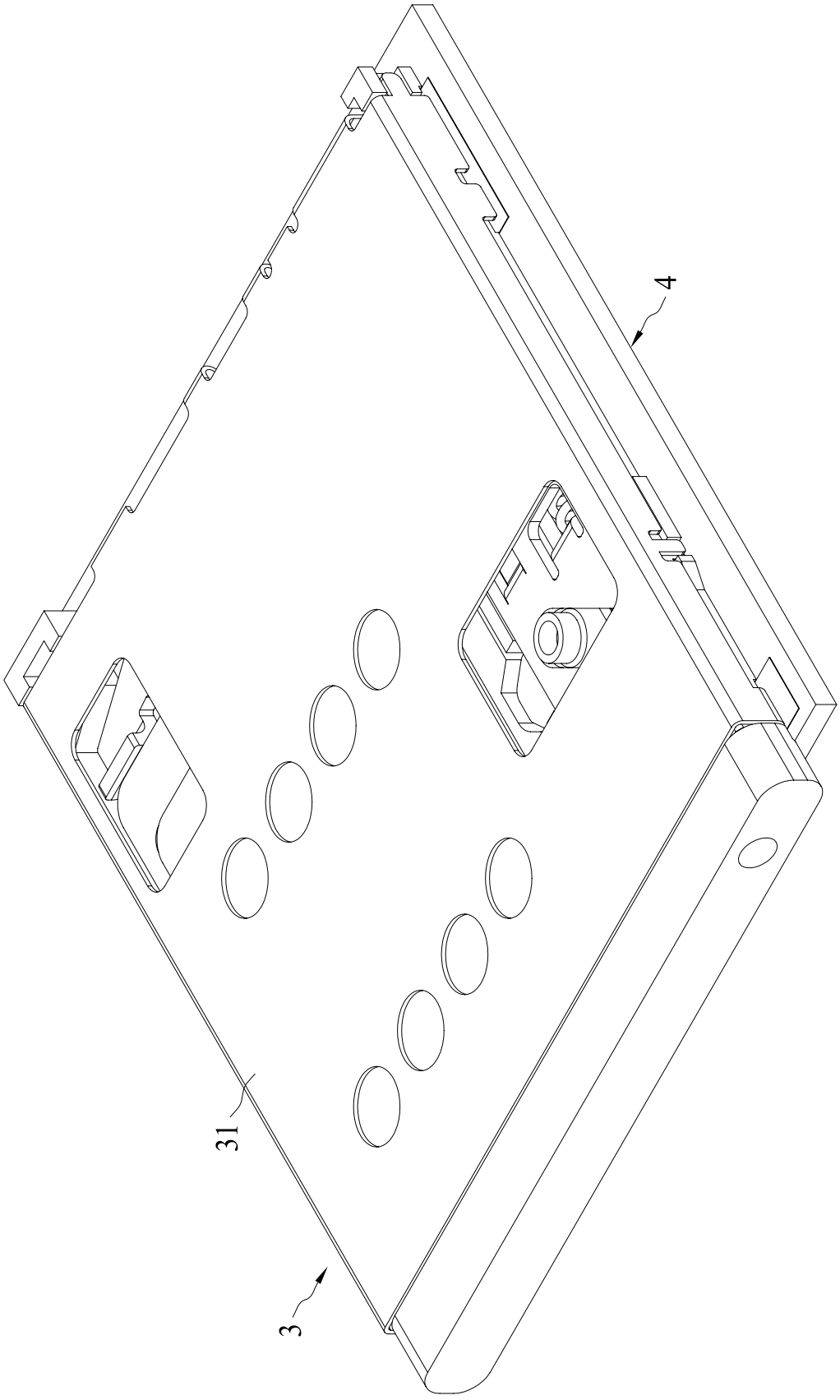

FIG. 3

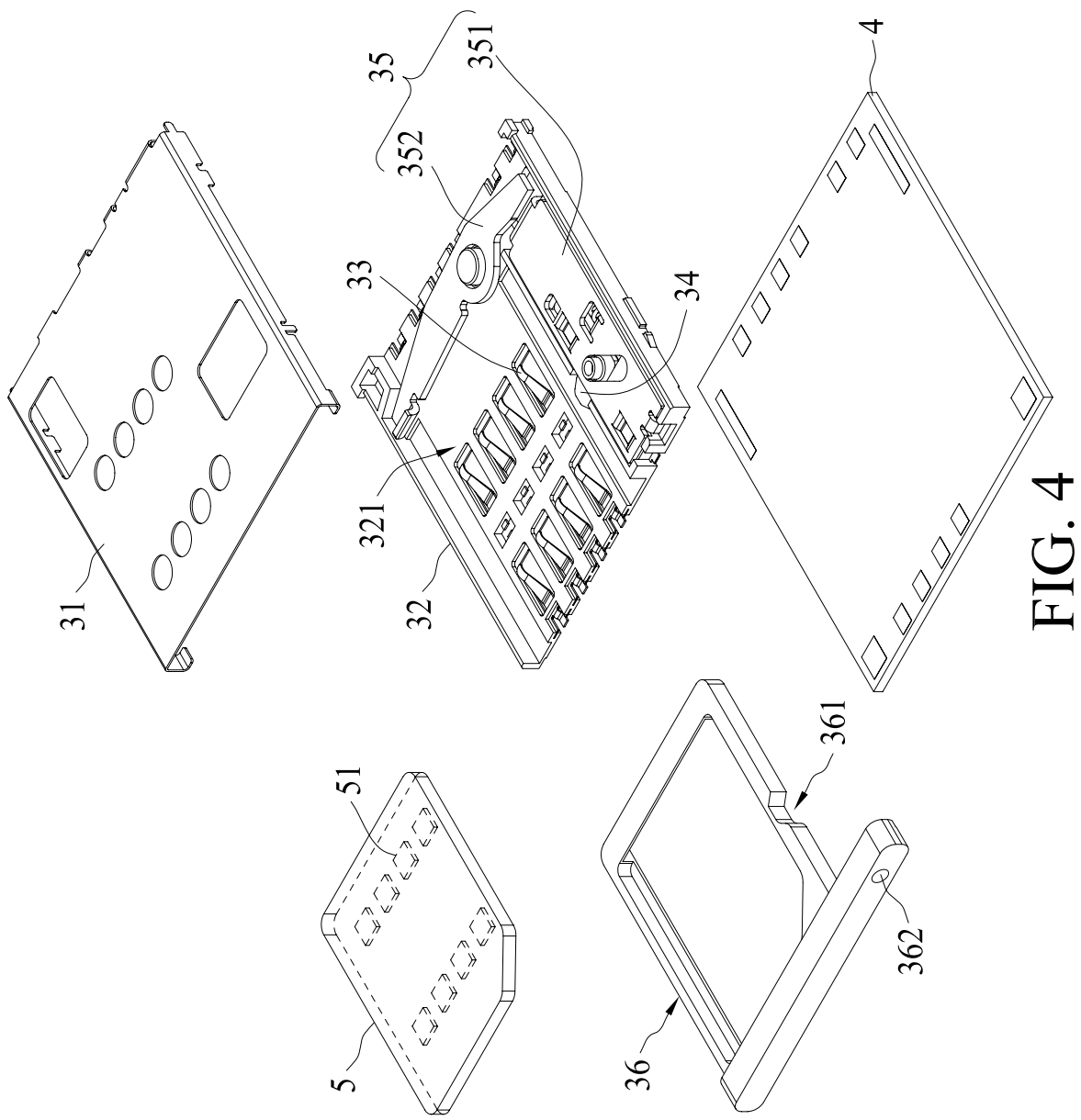

FIG. 4

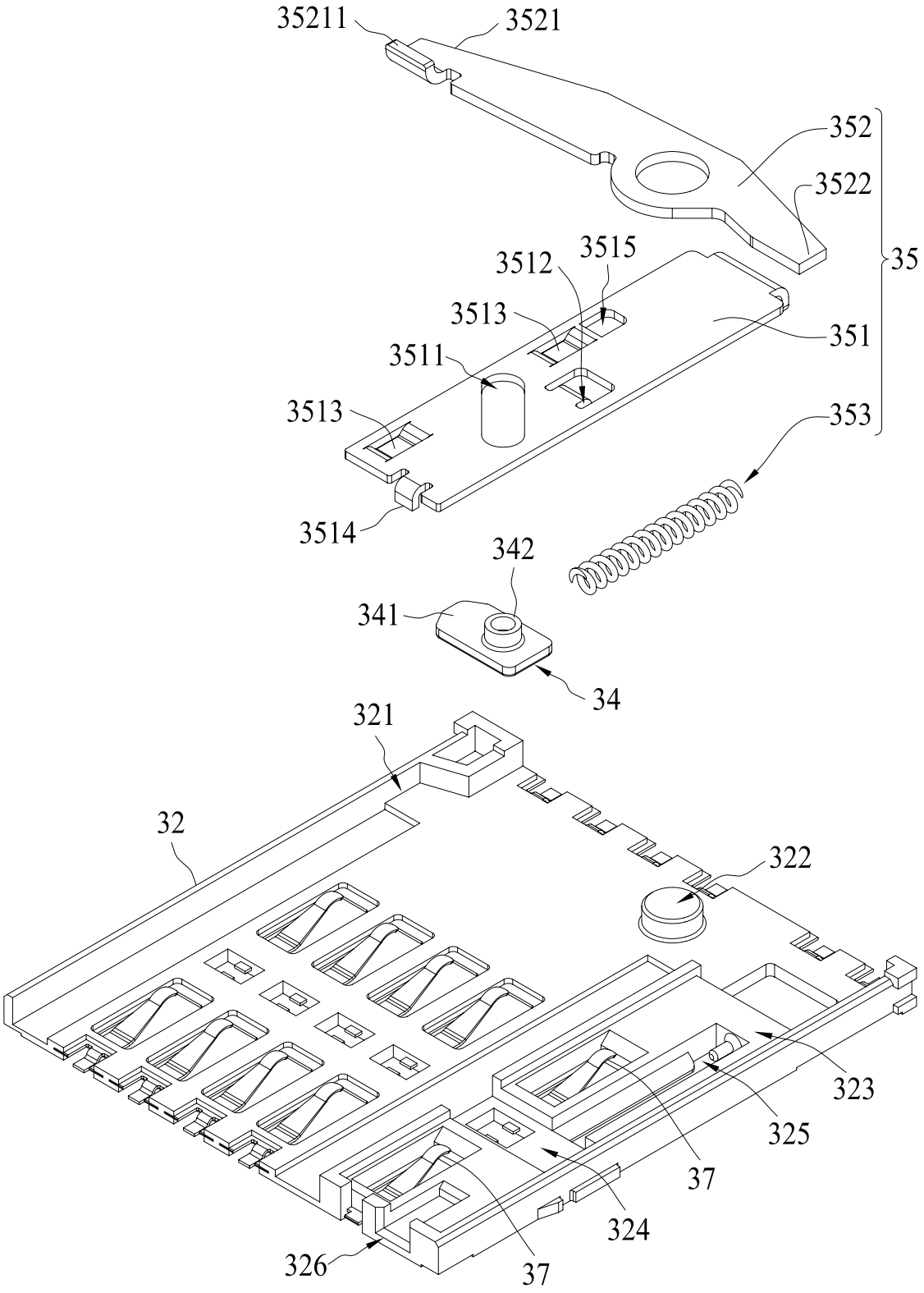
35211
3521
352
3522
35
3515
3512
3513
351
3511
3513
353
3514
342
341
34
321
32
322
323
325
37
324
326
37

FIG. 5

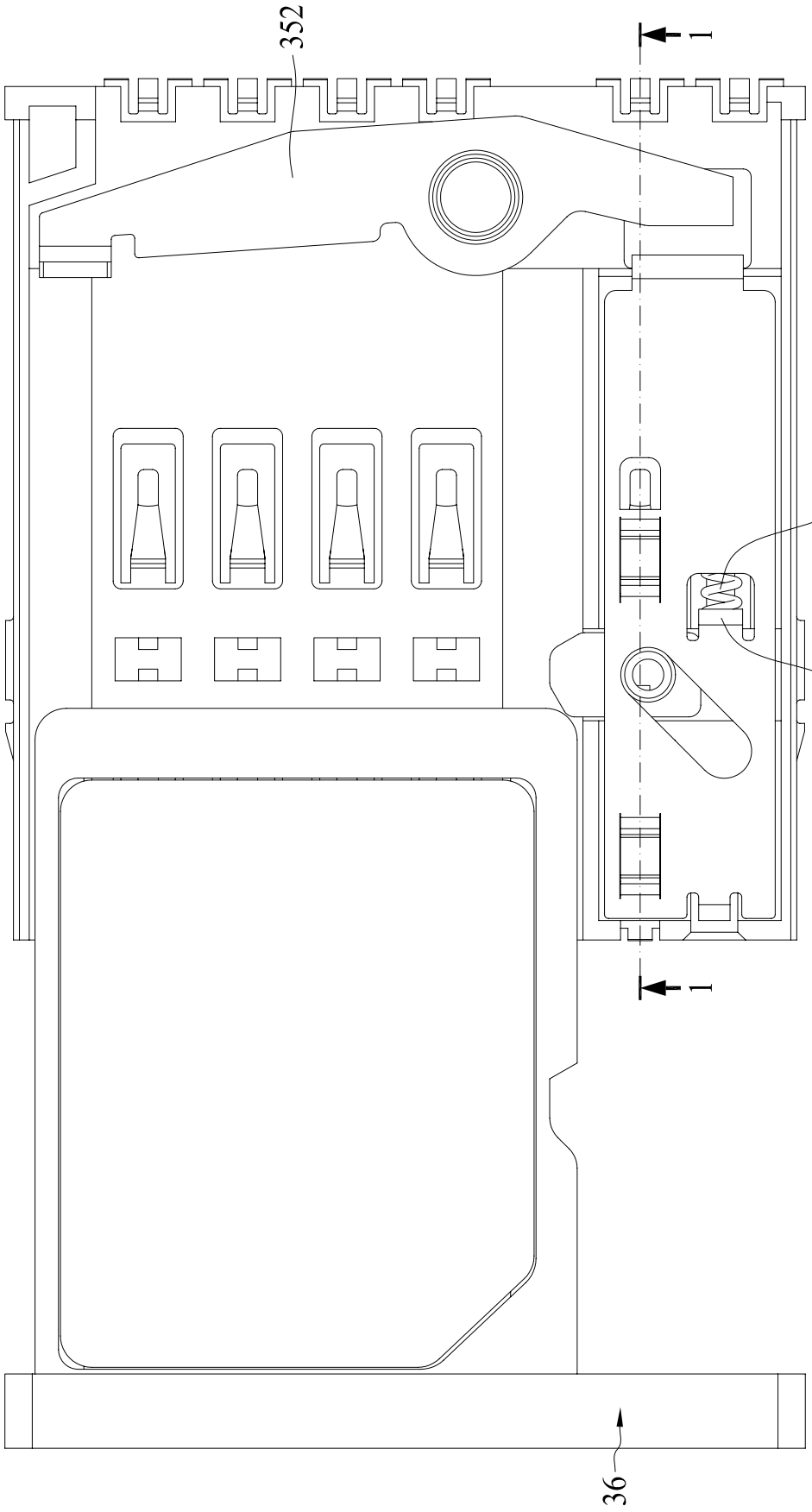

FIG. 6

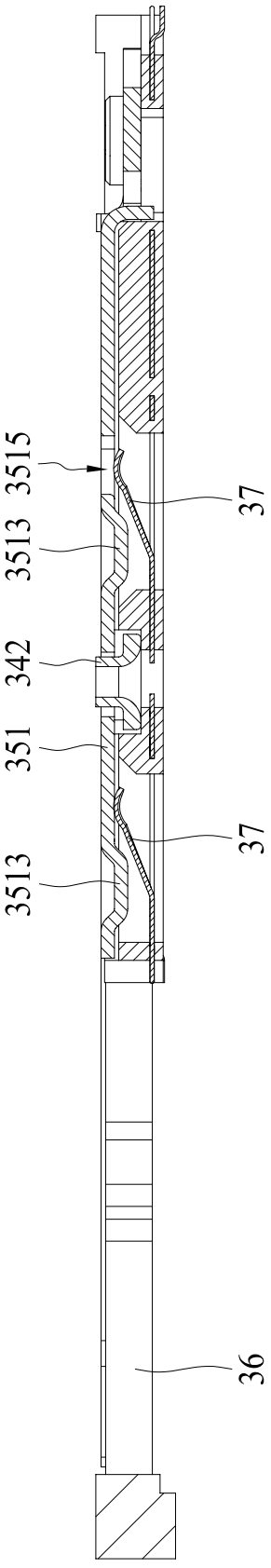

FIG. 7

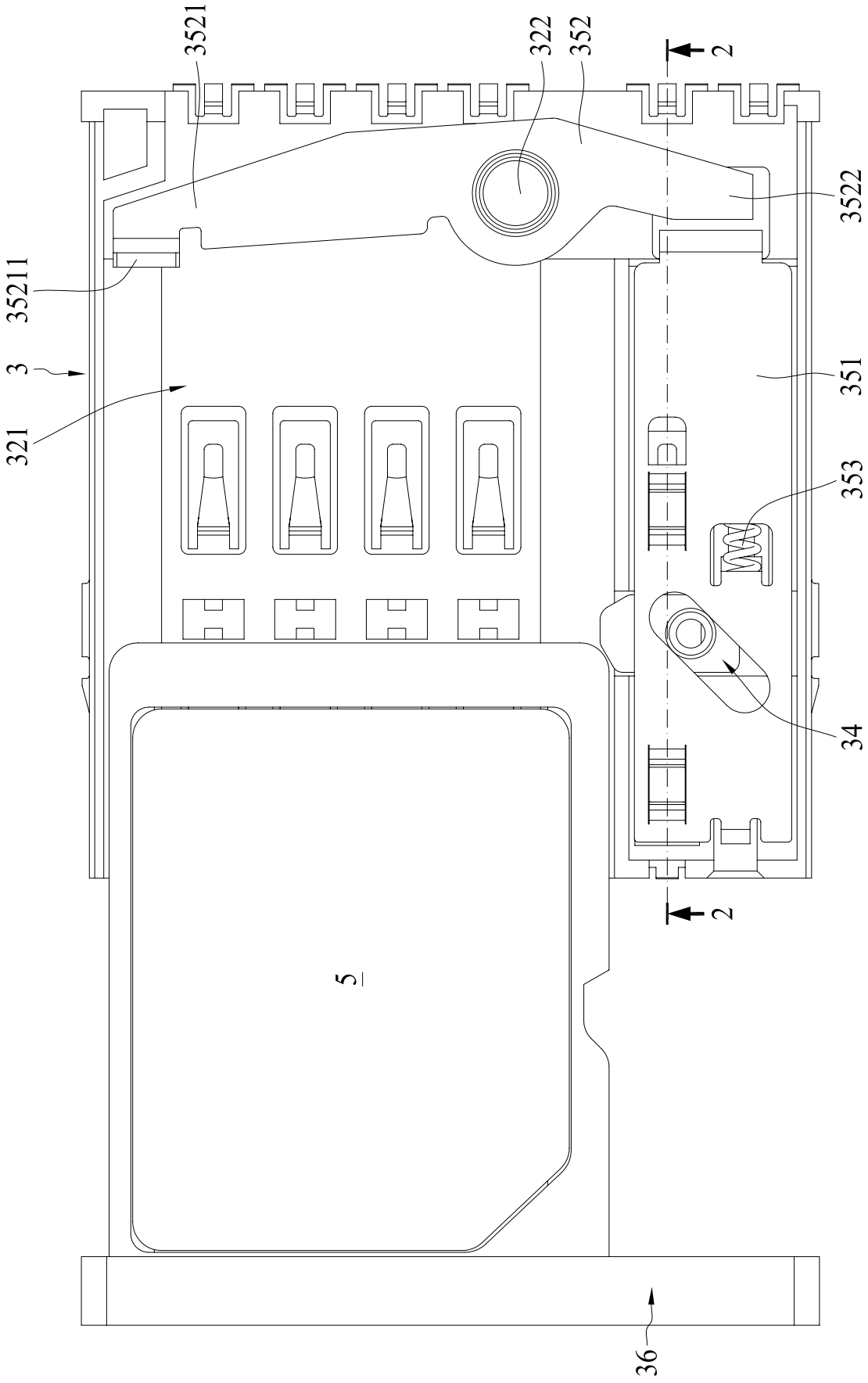

FIG. 8

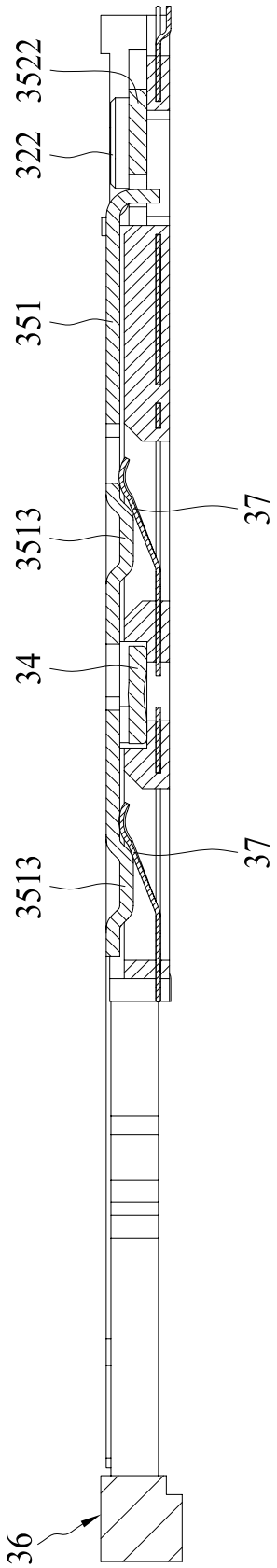

FIG. 9

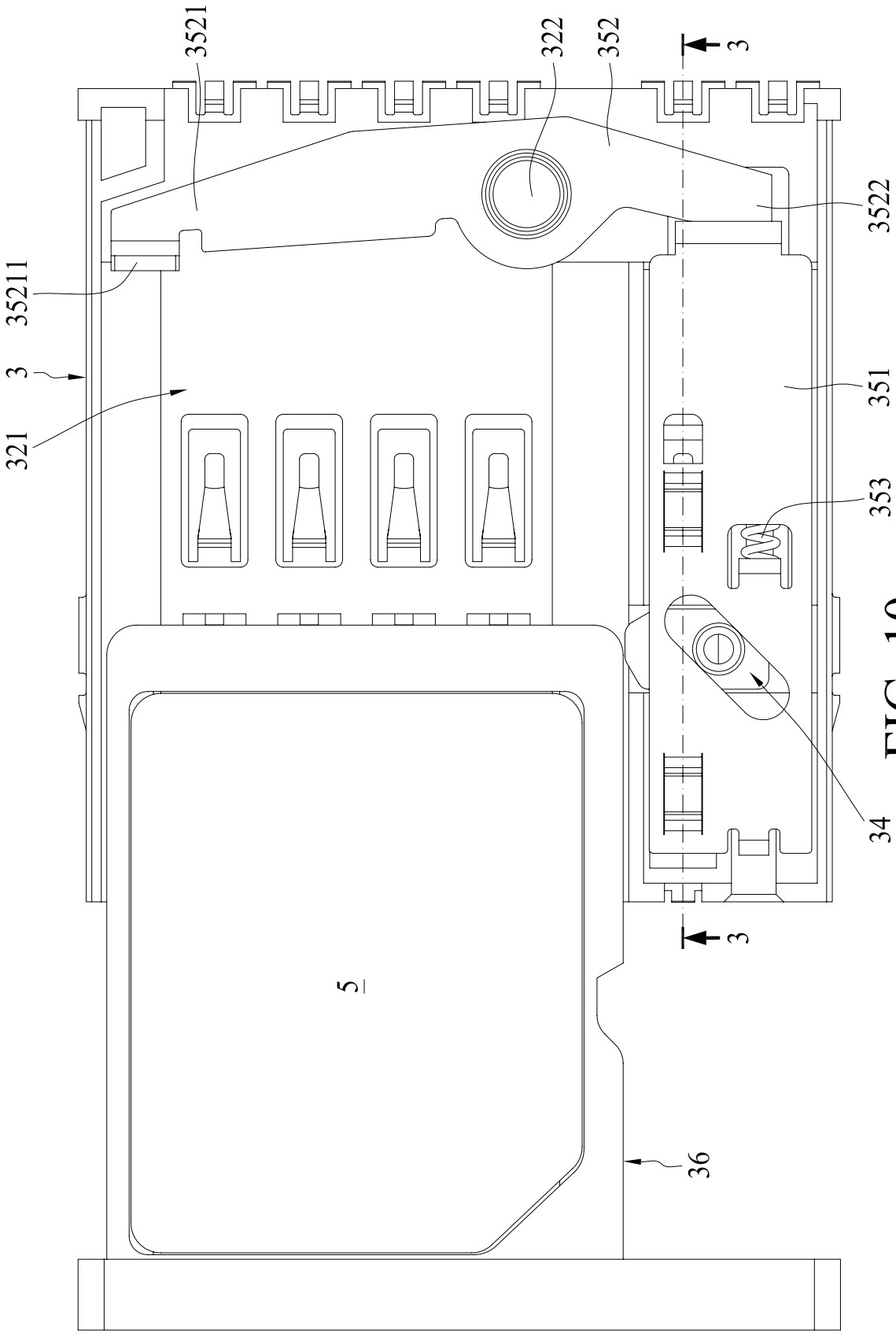

FIG. 10

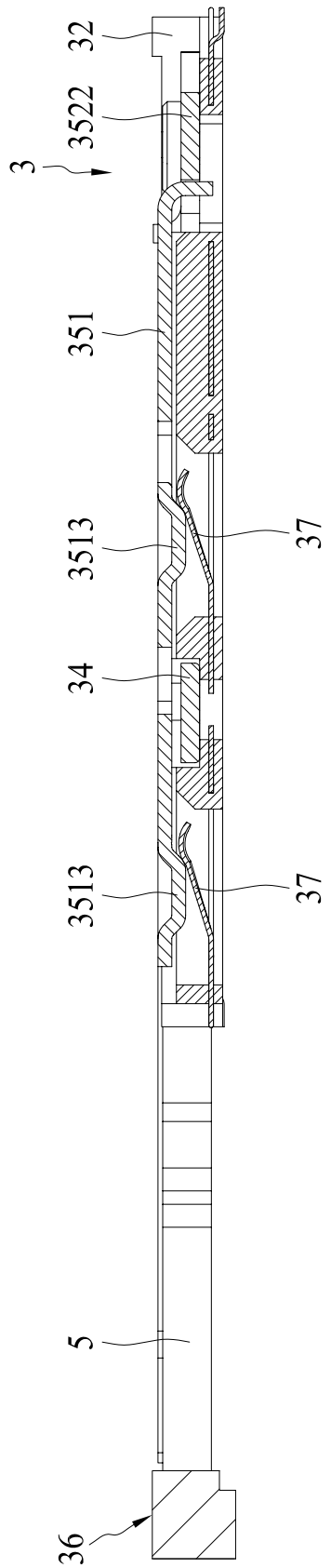

FIG. 11

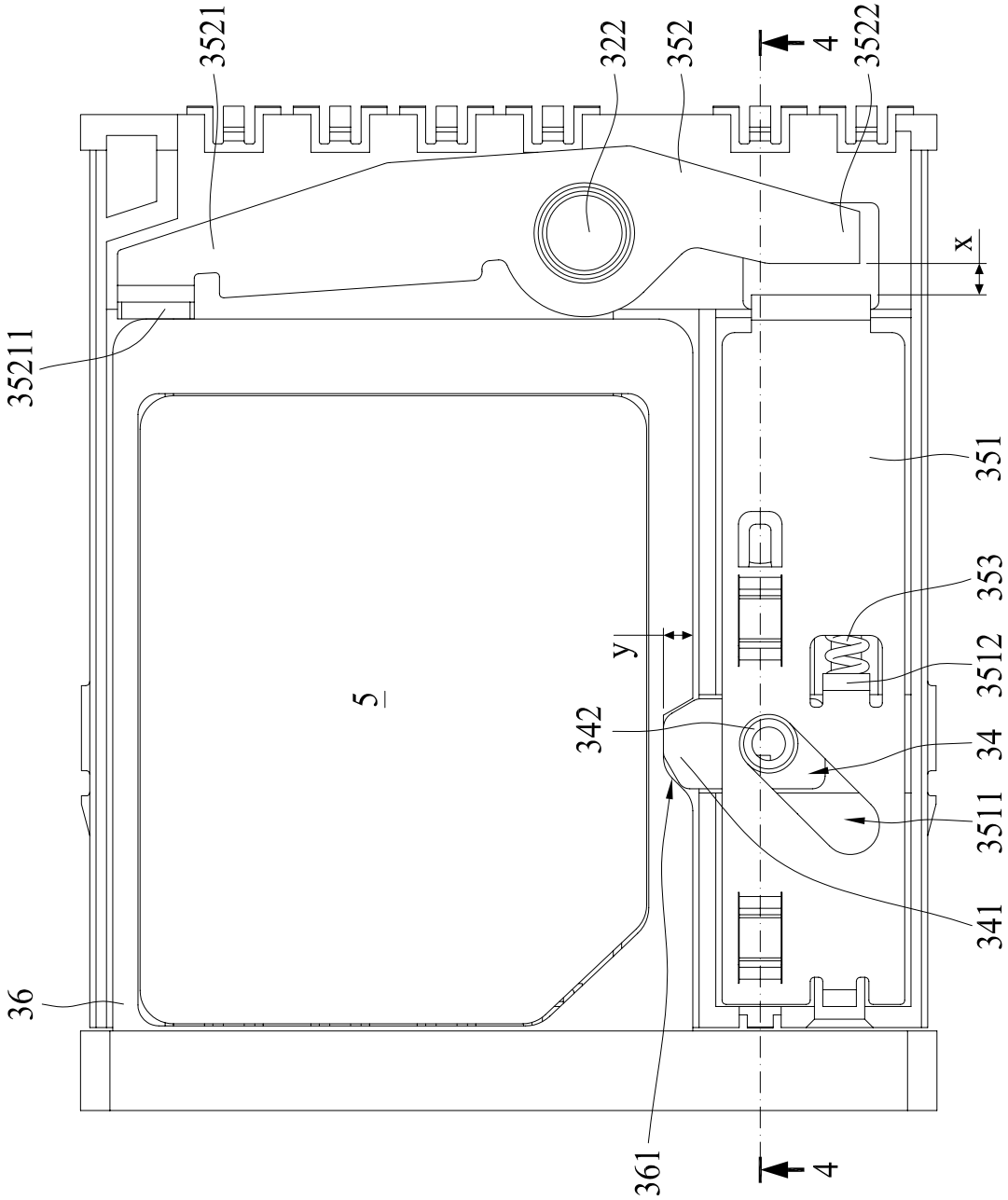
3521
322
352
4
3522
x
35211
351
353
3512
y
5
342
34
3511
341
36
361
4

FIG. 12

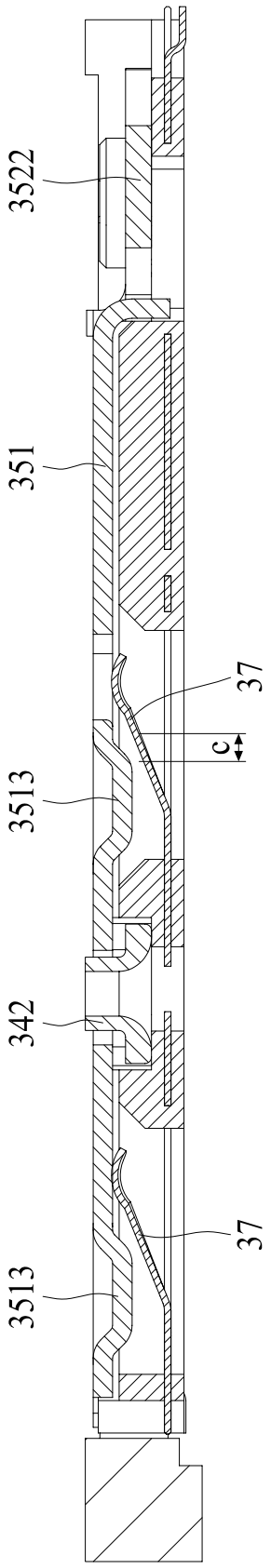

FIG. 13

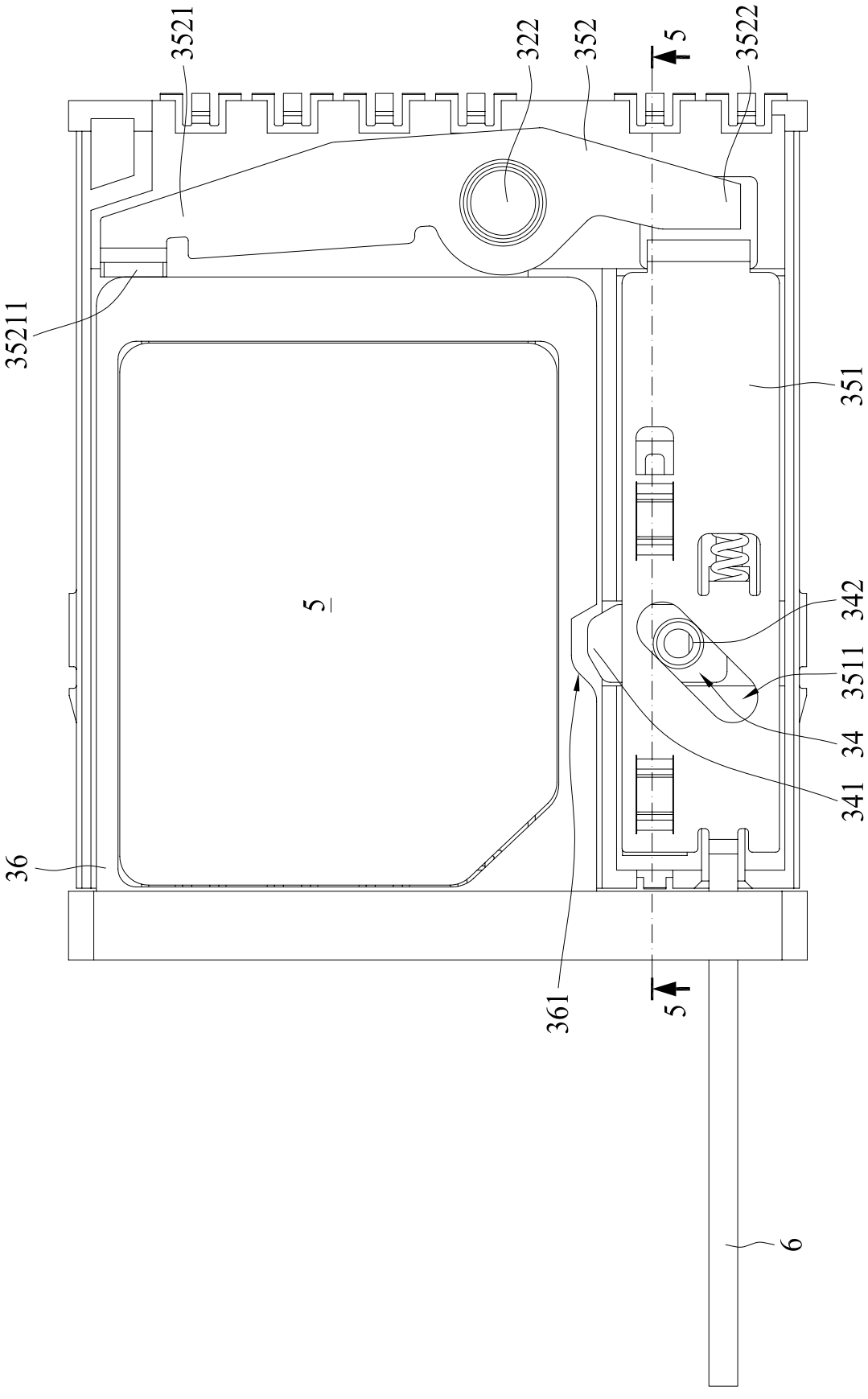

FIG. 14

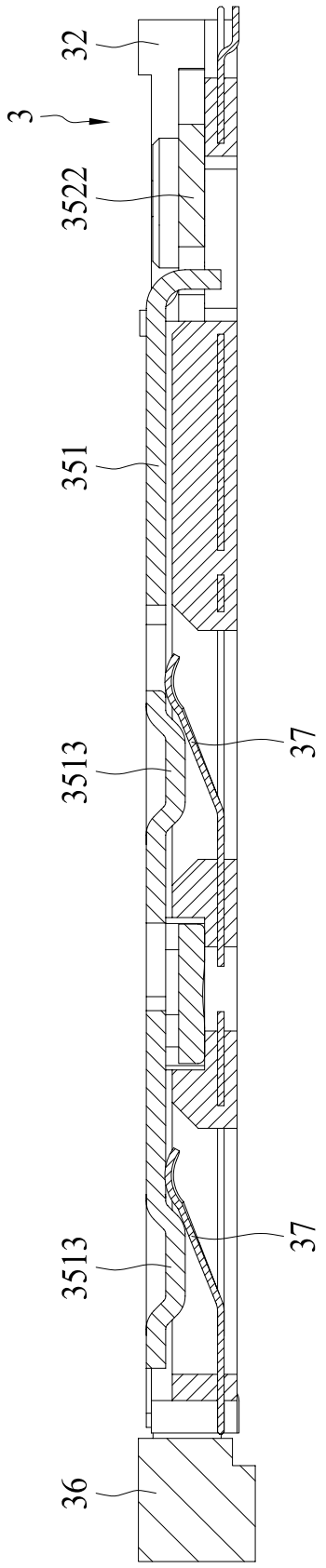

FIG. 15

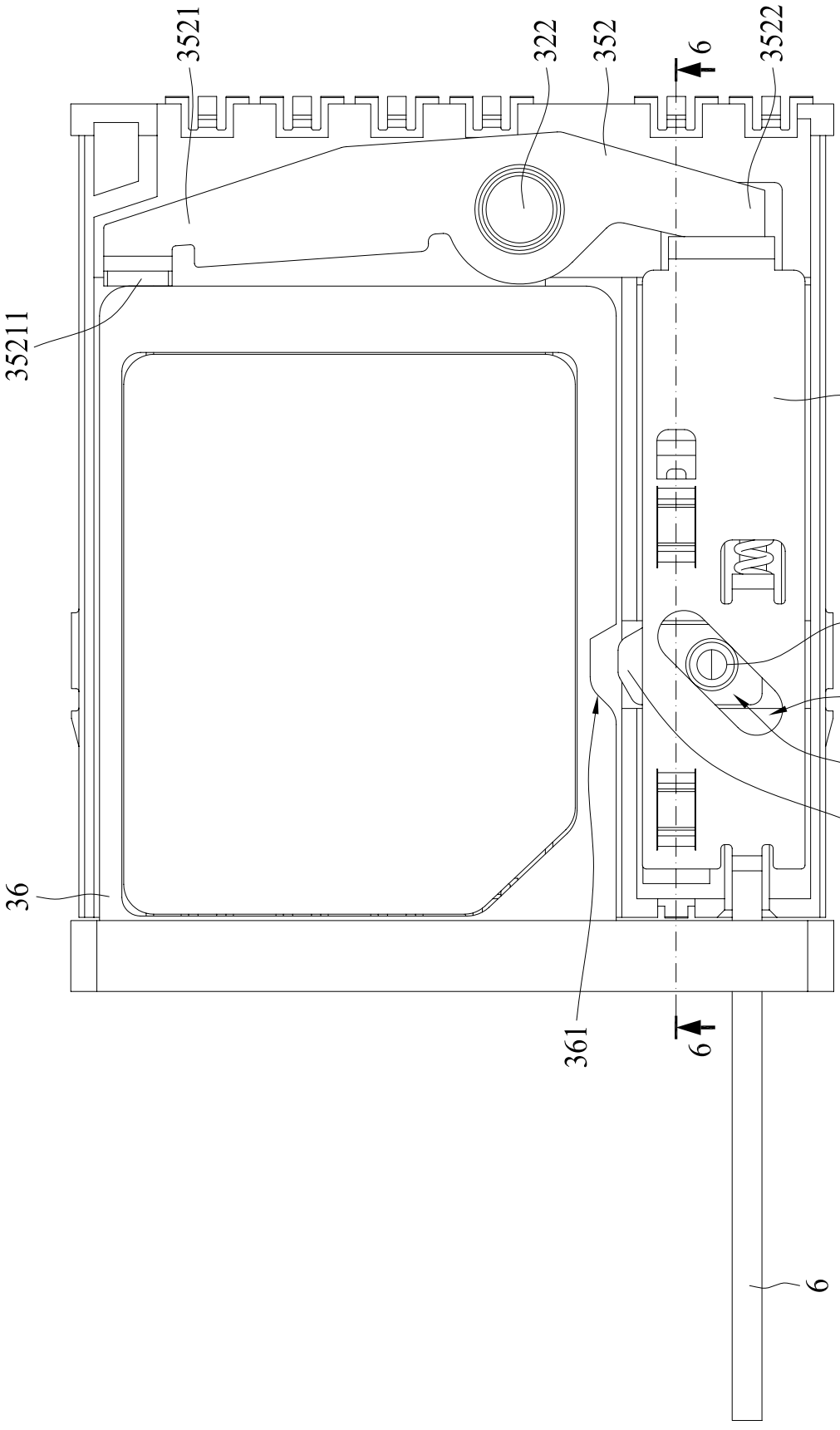

FIG. 16

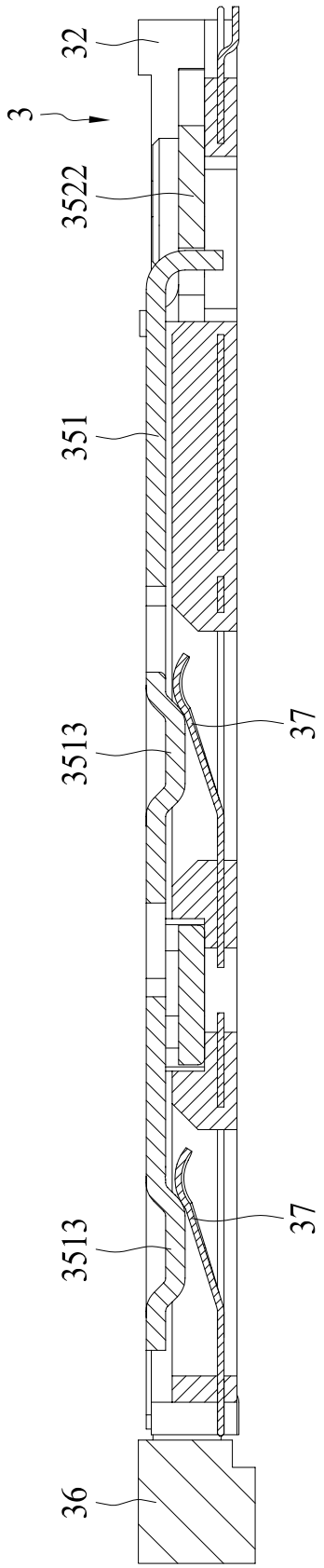

FIG. 17

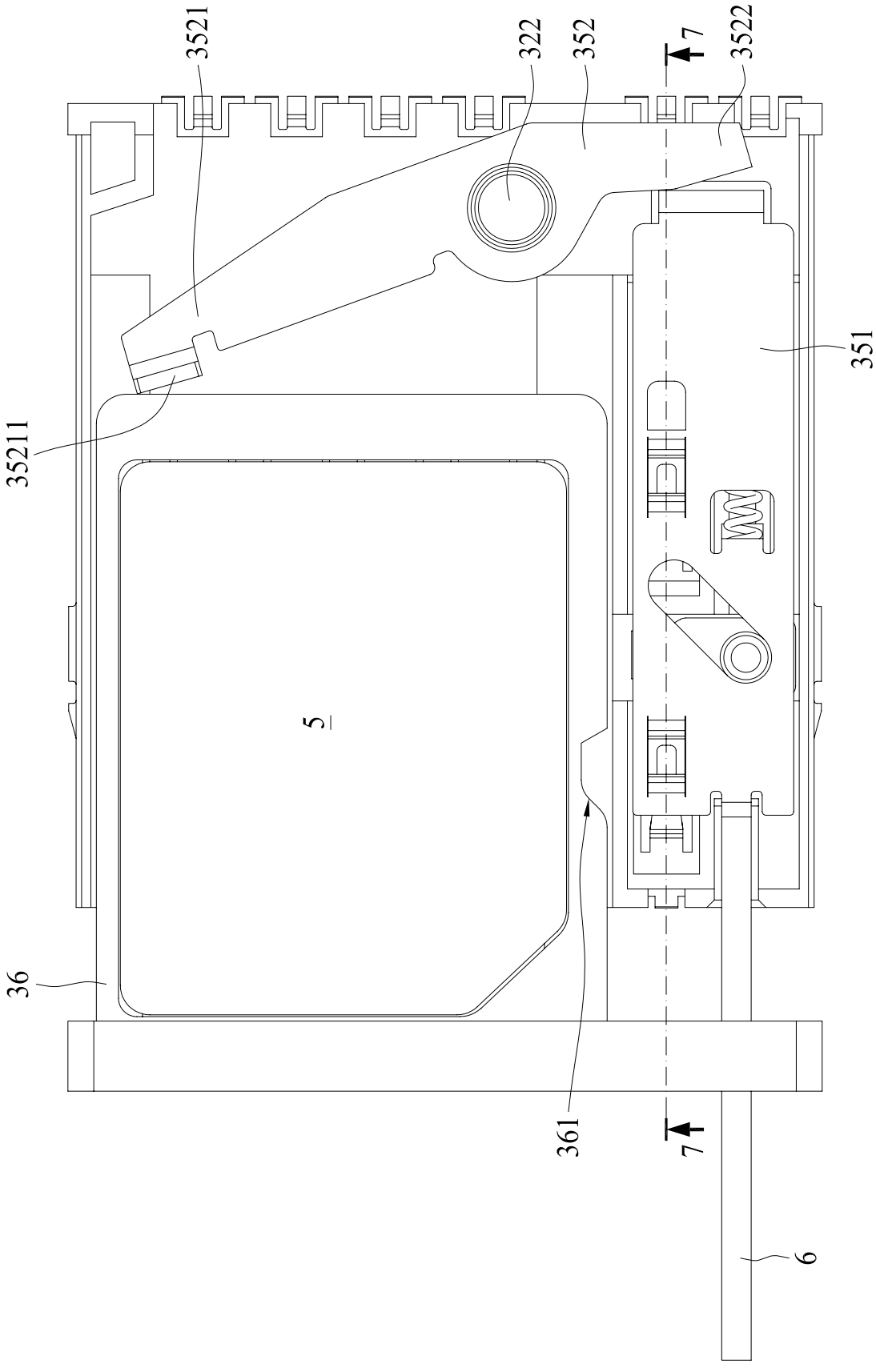

FIG. 18

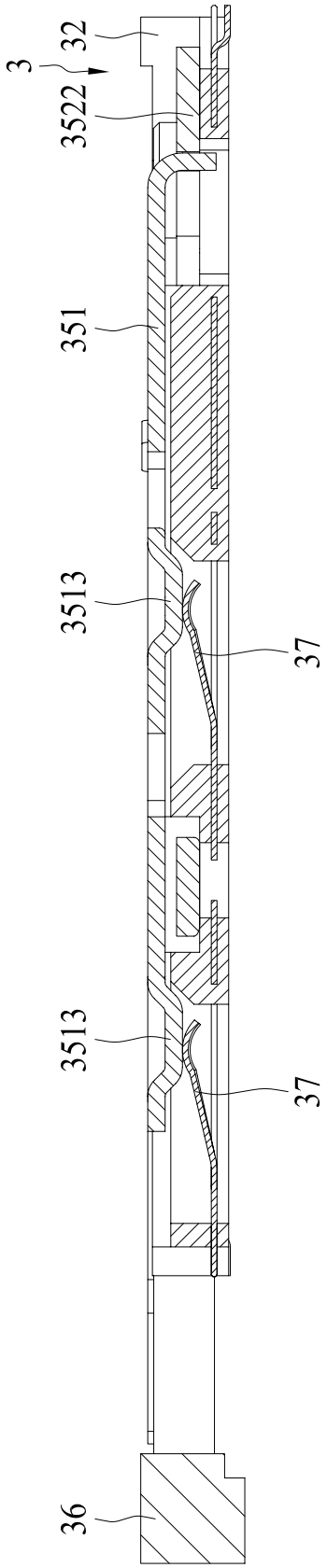

FIG. 19

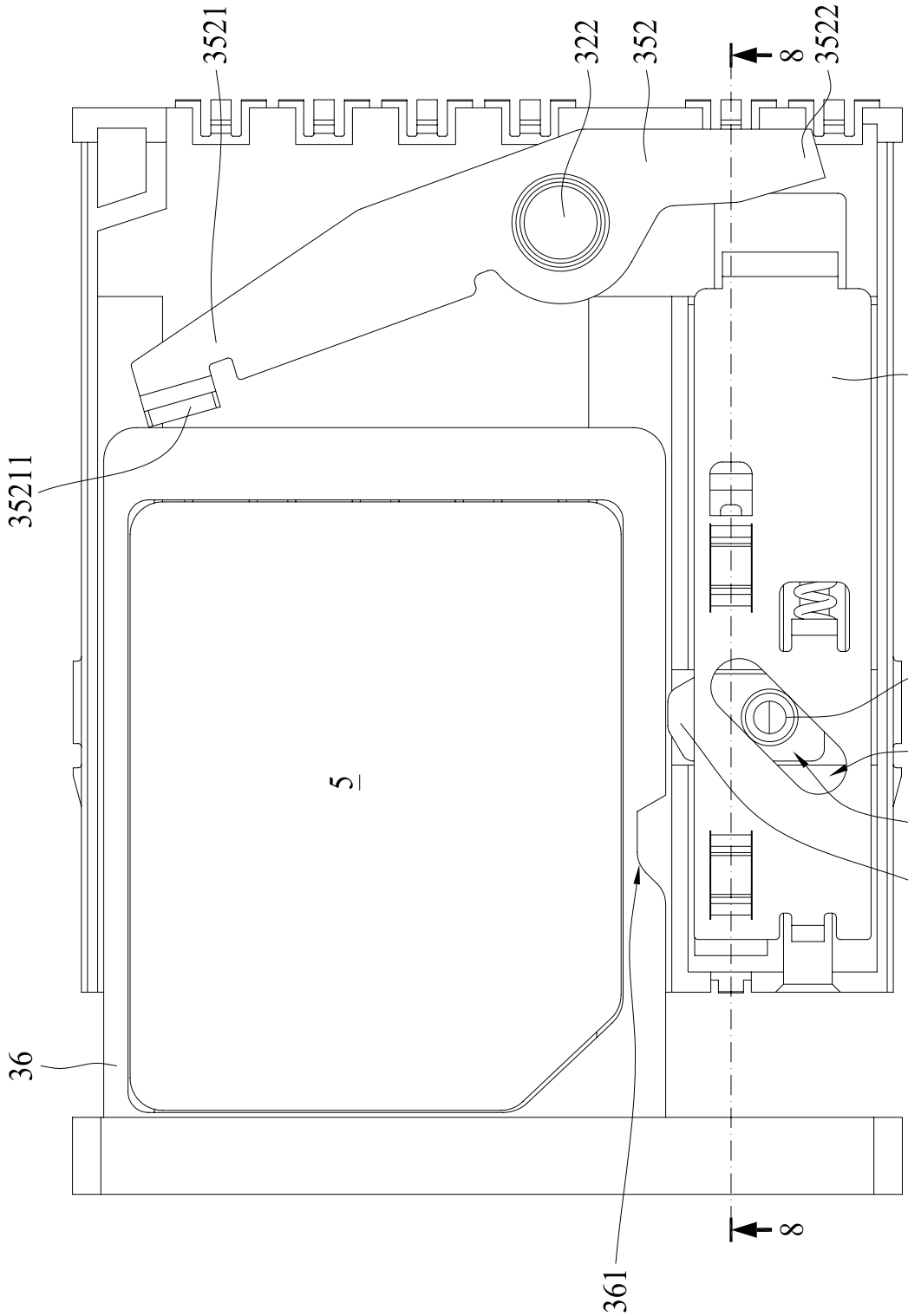

FIG. 20

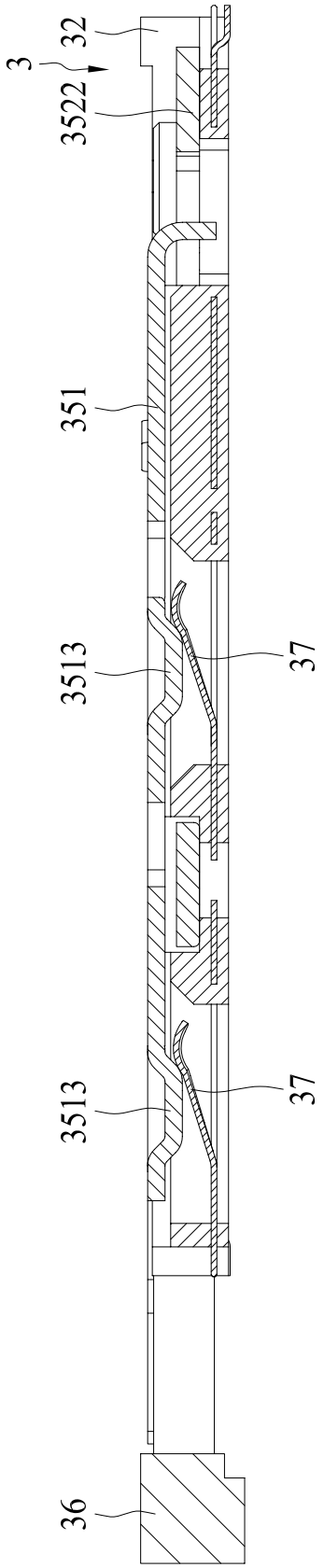

FIG. 21

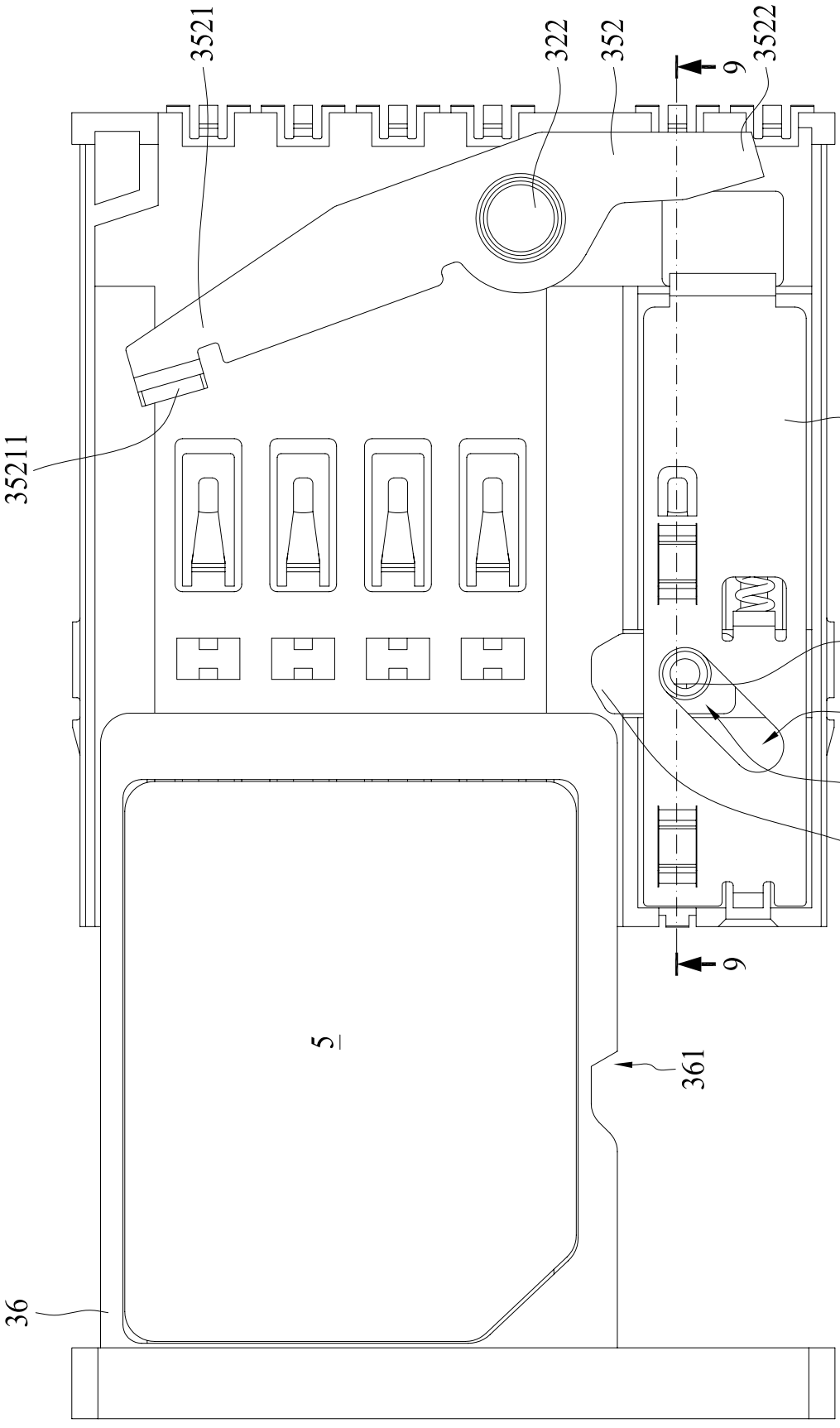

FIG. 22

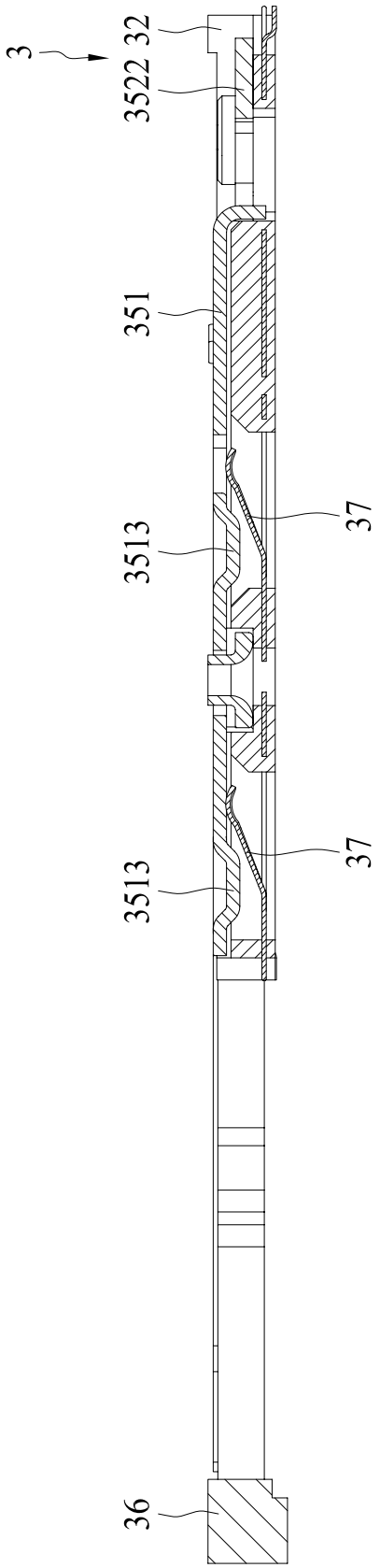

FIG. 23