(12) NACH DEM VERTRAG ÜBER DIE INTERNATIONALE ZUSAMMENARBEIT AUF DEM GEBIET DES PATENTWESENS (PCT) VERÖFFENTLICHTE INTERNATIONALE ANMELDUNG

(19) Weltorganisation für geistiges Eigentum
Internationales Büro

(43) Internationales Veröffentlichungsdatum
30. August 2001 (30.08.2001)

PCT

(10) Internationale Veröffentlichungsnummer
WO 01/63981 A1

(51) Internationale Patentklassifikation[7]: H05H 1/46, H01J 37/32

(21) Internationales Aktenzeichen: PCT/EP01/01952

(22) Internationales Anmeldedatum:
21. Februar 2001 (21.02.2001)

(25) Einreichungssprache: Deutsch

(26) Veröffentlichungssprache: Deutsch

(30) Angaben zur Priorität:

100 08 482.6	24. Februar 2000 (24.02.2000)	DE
100 08 483.4	24. Februar 2000 (24.02.2000)	DE
100 08 484.2	24. Februar 2000 (24.02.2000)	DE
100 08 485.0	24. Februar 2000 (24.02.2000)	DE
100 08 486.9	24. Februar 2000 (24.02.2000)	DE

(71) Anmelder *(für alle Bestimmungsstaaten mit Ausnahme von US)*: **CCR GMBH BESCHICHTUNGSTECHNO LOGIE** [DE/DE]; Maarweg 30, 53619 Rheinbreitbach (DE).

(72) Erfinder; und

(75) Erfinder/Anmelder *(nur für US)*: **WEILER, Manfred** [DE/DE]; Mühlenweg 52a, 53619 Rheinbreitbach (DE). **DAHL, Roland** [DE/DE]; Bergstrasse 8, 53545 Ockenfels (DE).

(74) Anwalt: **EGGERT, Hans-Gunther**; Räderscheidtstrasse 1, 50935 Köln (DE).

(81) Bestimmungsstaaten *(national)*: AE, AG, AL, AM, AT, AU, AZ, BA, BB, BG, BR, BY, BZ, CA, CH, CN, CR, CU,

[Fortsetzung auf der nächsten Seite]

(54) Title: HIGH FREQUENCY PLASMA SOURCE

(54) Bezeichnung: HOCHFREQUENZ-PLASMAQUELLE

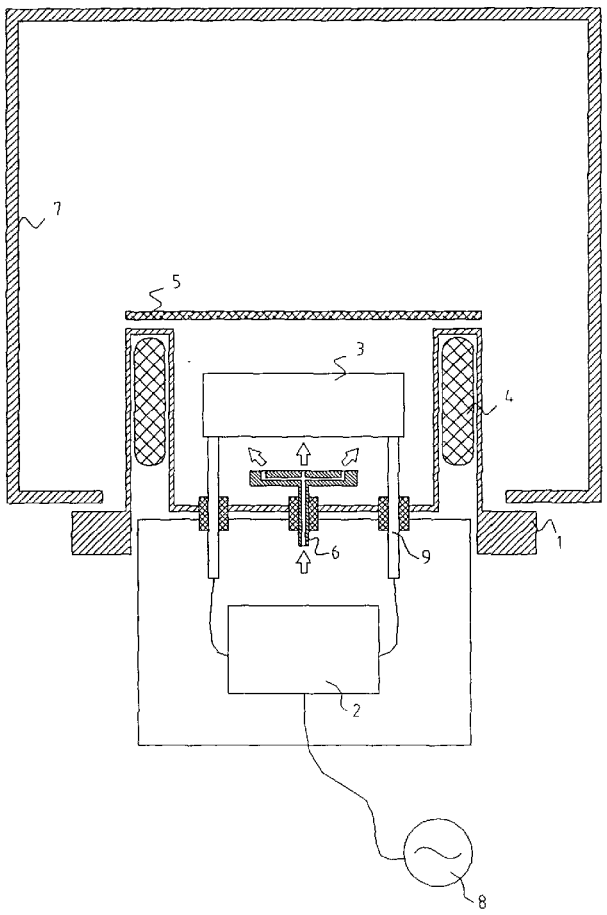

(57) Abstract: The invention relates to a high frequency plasma source, comprising a support element, on which a magnetic field coil arrangement (4), a gas distribution system (6) and a unit for extraction of a plasma beam are arranged. Additionally a high frequency matching network (2) is arranged within the plasma source.

(57) Zusammenfassung: Hochfrequenz-Plasmaquelle mit einem Trägerelement (1), auf dem eine Magnetfeldspulenanordnung (4), ein Gasverteilungssystem (6) und eine Einheit zur Extraktion eines Plasmastrahls (5) angeordnet sind, wobei sich im Innern der Plasmaquelle zusätzlich ein Hochfrequenz-Anpaßnetzwerk (2) befindet.

WO 01/63981 A1

CZ, DE, DK, DM, DZ, EE, ES, FI, GB, GD, GE, GH, GM, HR, HU, ID, IL, IN, IS, JP, KE, KG, KP, KR, KZ, LC, LK, LR, LS, LT, LU, LV, MA, MD, MG, MK, MN, MW, MX, MZ, NO, NZ, PL, PT, RO, RU, SD, SE, SG, SI, SK, SL, TJ, TM, TR, TT, TZ, UA, UG, US, UZ, VN, YU, ZA, ZW.

(84) Bestimmungsstaaten *(regional)*: ARIPO-Patent (GH, GM, KE, LS, MW, MZ, SD, SL, SZ, TZ, UG, ZW), eurasisches Patent (AM, AZ, BY, KG, KZ, MD, RU, TJ, TM), europäisches Patent (AT, BE, CH, CY, DE, DK, ES, FI, FR, GB, GR, IE, IT, LU, MC, NL, PT, SE, TR), OAPI-Patent (BF, BJ, CF, CG, CI, CM, GA, GN, GW, ML, MR, NE, SN, TD, TG).

Veröffentlicht:

— *mit internationalem Recherchenbericht*

— *vor Ablauf der für Änderungen der Ansprüche geltenden Frist; Veröffentlichung wird wiederholt, falls Änderungen eintreffen*

Zur Erklärung der Zweibuchstaben-Codes, und der anderen Abkürzungen wird auf die Erklärungen ("Guidance Notes on Codes and Abbreviations") am Anfang jeder regulären Ausgabe der PCT-Gazette verwiesen.