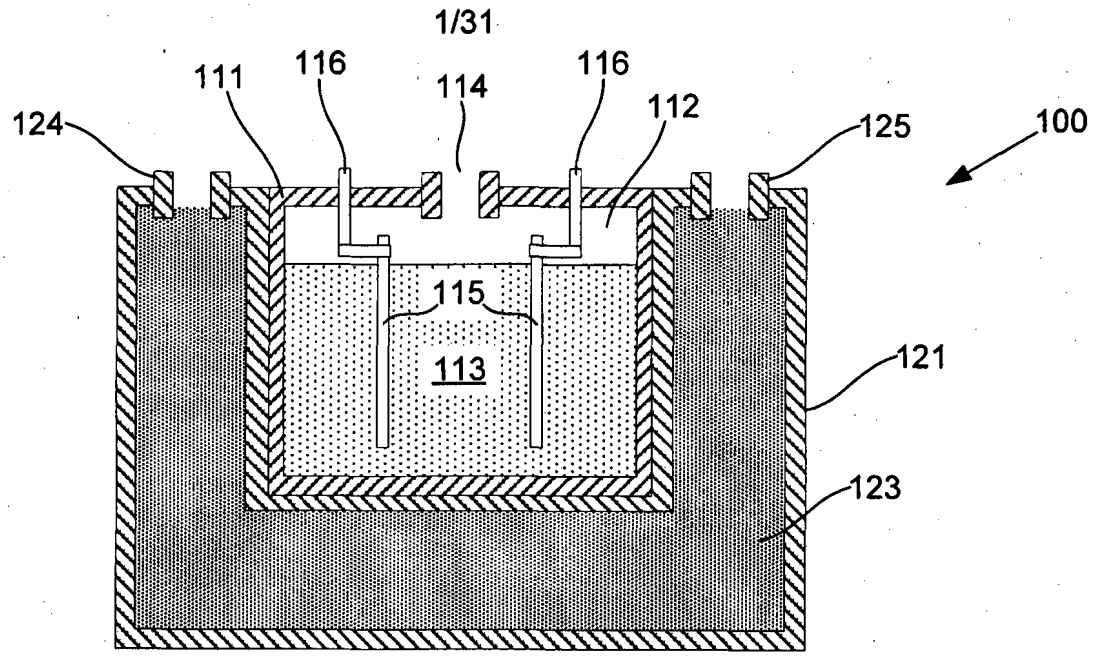
111
116
114
116
112
124
125
100
115
113
121
123

Fig. 1A

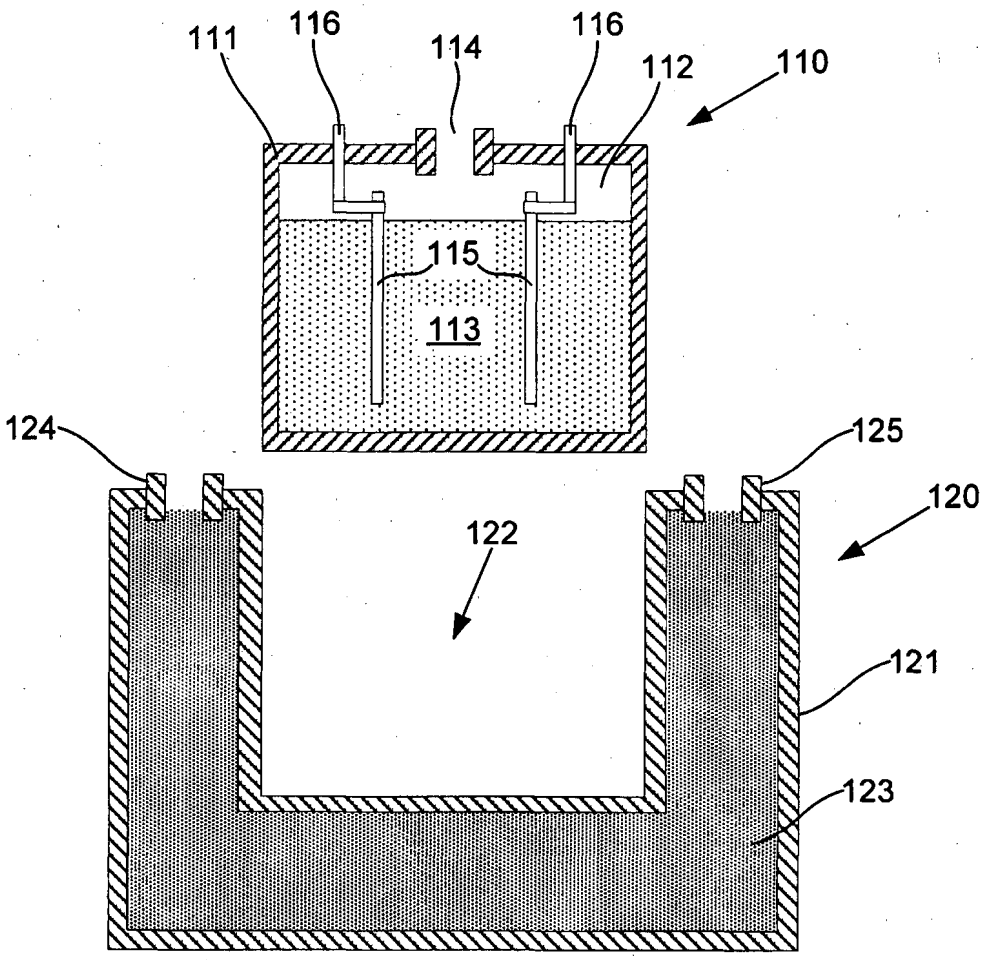
111
116
114
116
112
110
115
113
124
125
120
122
121
123

Fig. 1B

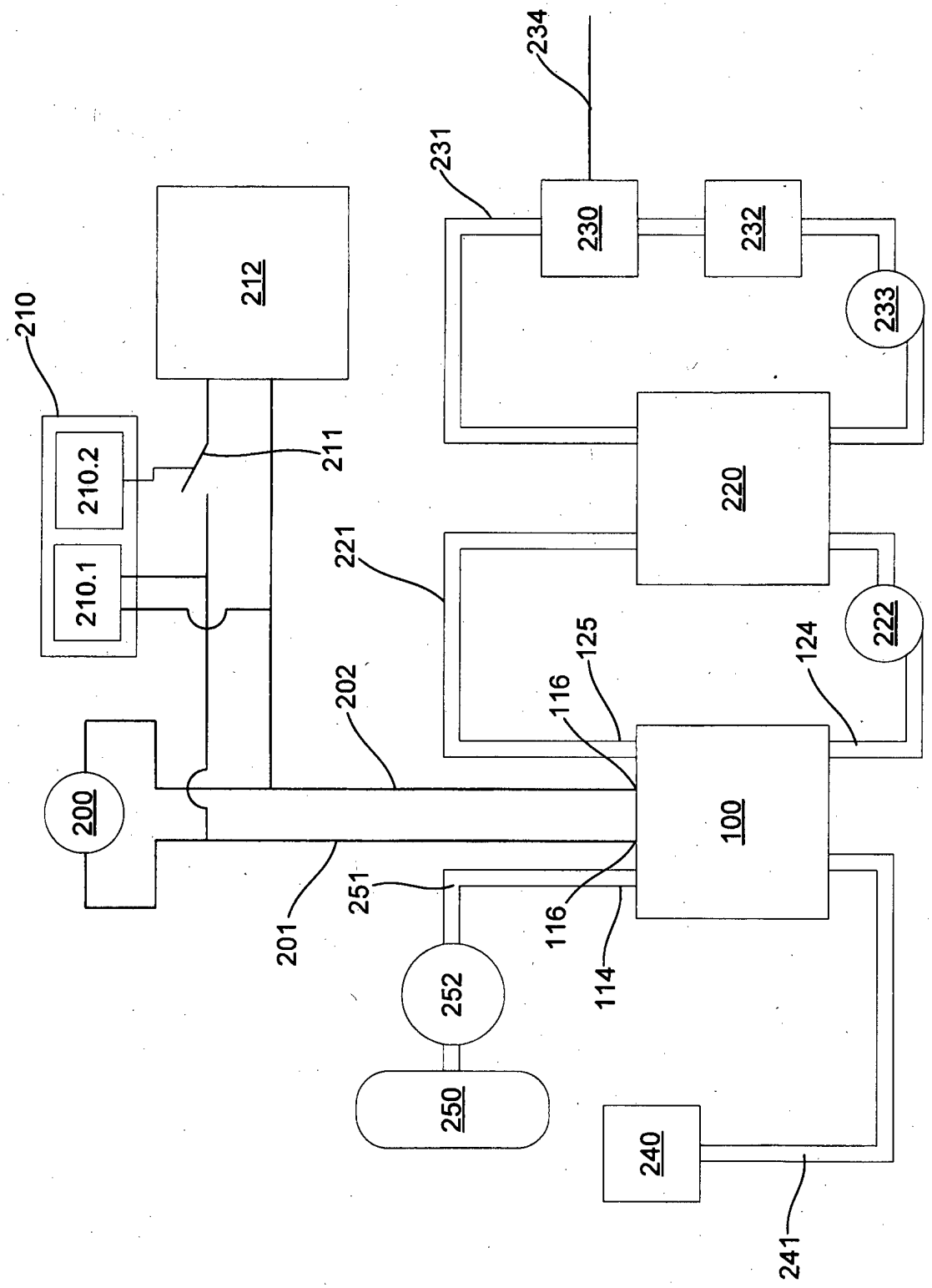
234
231
230
232
233
212
210
210.2
210.1
211
220
221
222
125
124
116
202
200
100
251
116
201
114
252
250
240
241

Fig. 2A

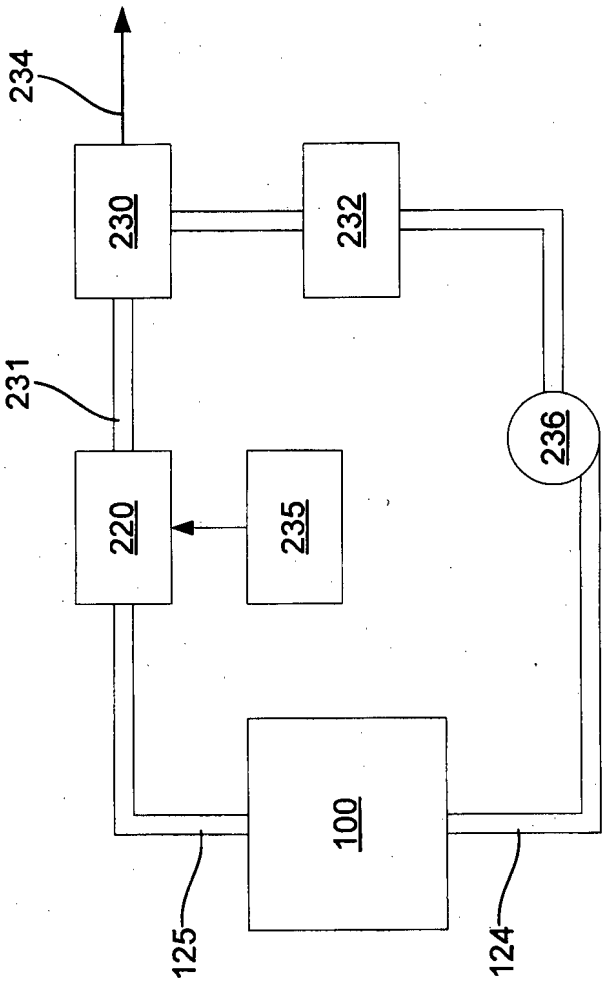

Fig. 2B

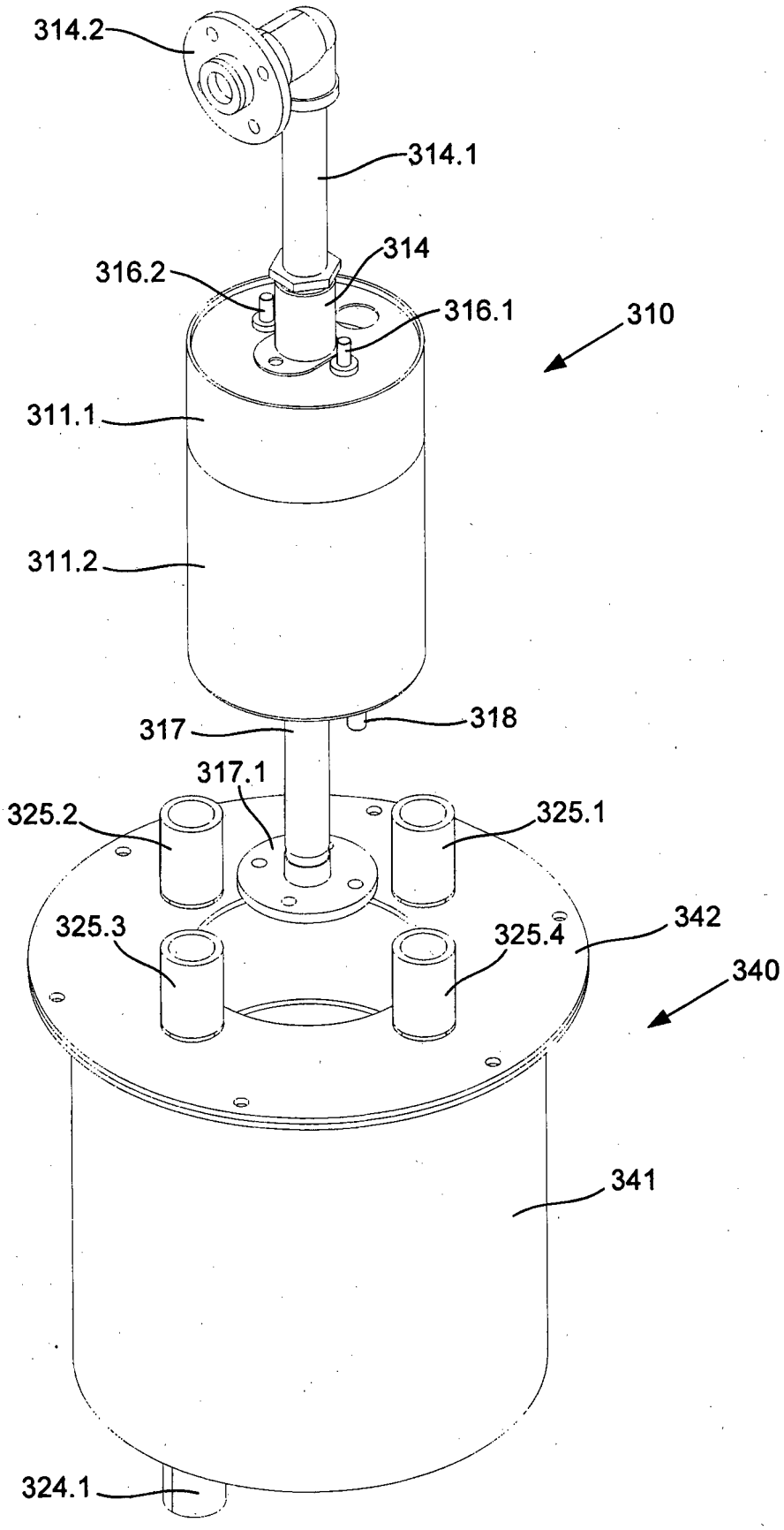
314.2
314.1
314
316.2
316.1
310
311.1
311.2
317
318
317.1
325.2
325.1
325.3
325.4
342
340
341
324.1

Fig. 3A

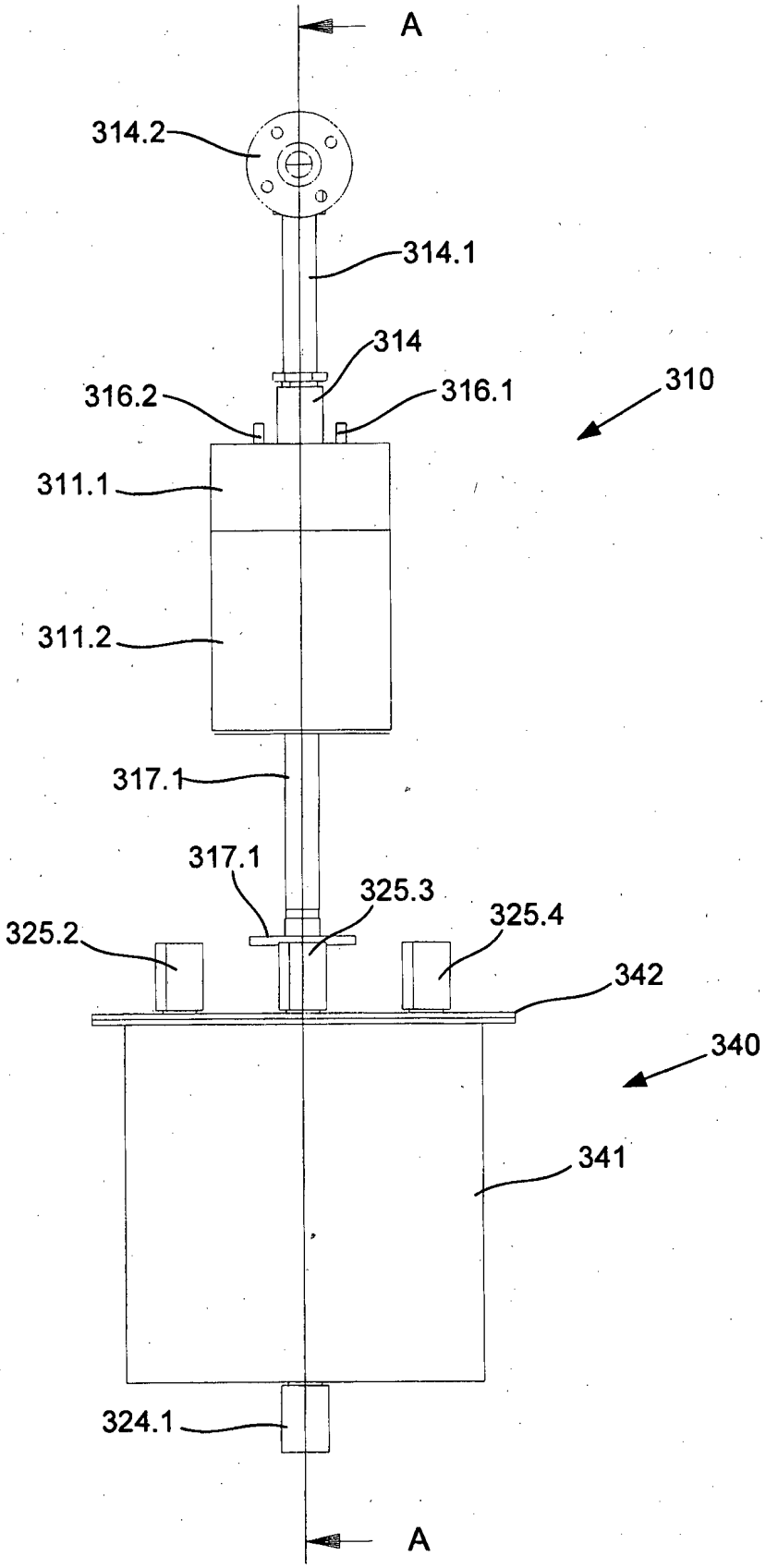
A
314.2
314.1
314
316.2
316.1
310
311.1
311.2
317.1
317.1
325.3
325.4
325.2
342
340
341
324.1
A

Fig. 3B

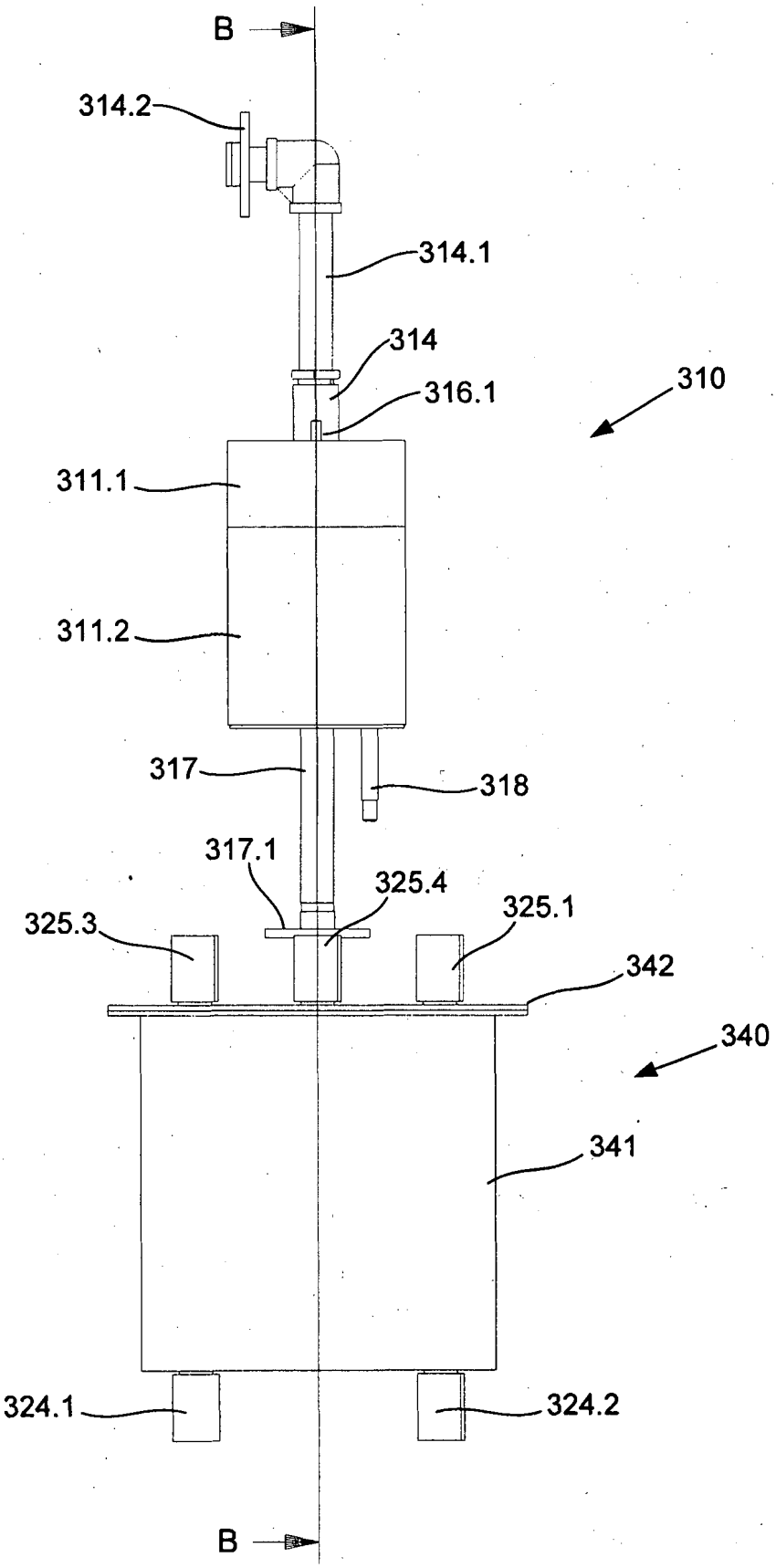
B
314.2
314.1
314
316.1
310
311.1
311.2
317
318
317.1
325.4
325.1
325.3
342
340
341
324.1
324.2
B

Fig. 3C

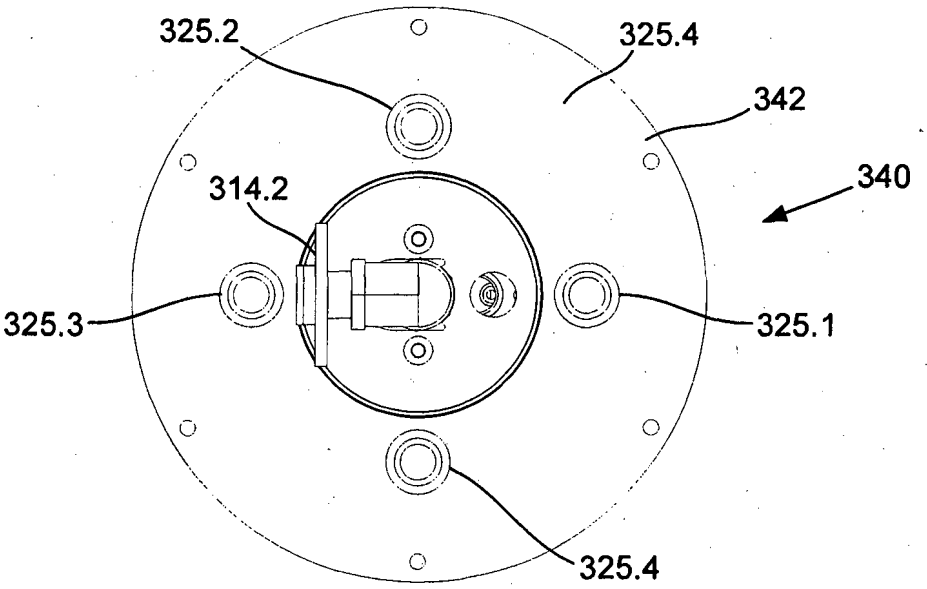
325.2
325.4
342
340
314.2
325.3
325.1
325.4

Fig. 3D

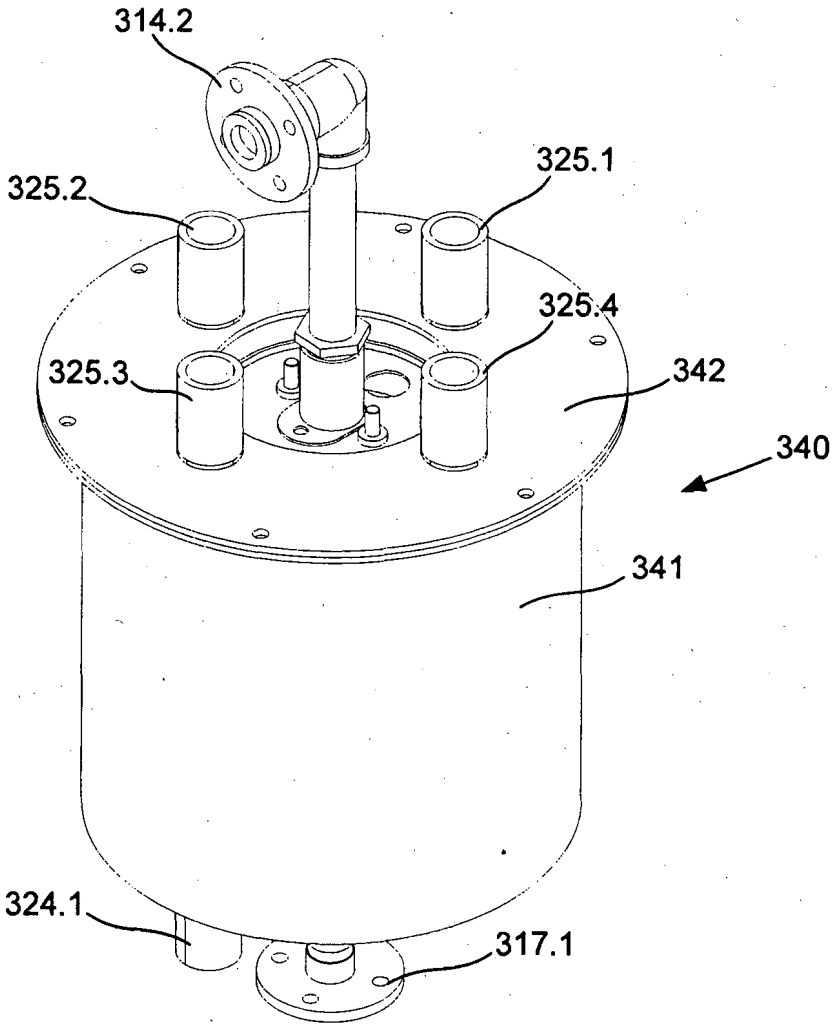
314.2
325.1
325.2
325.4
325.3
342
340
341
324.1
317.1

Fig. 3E

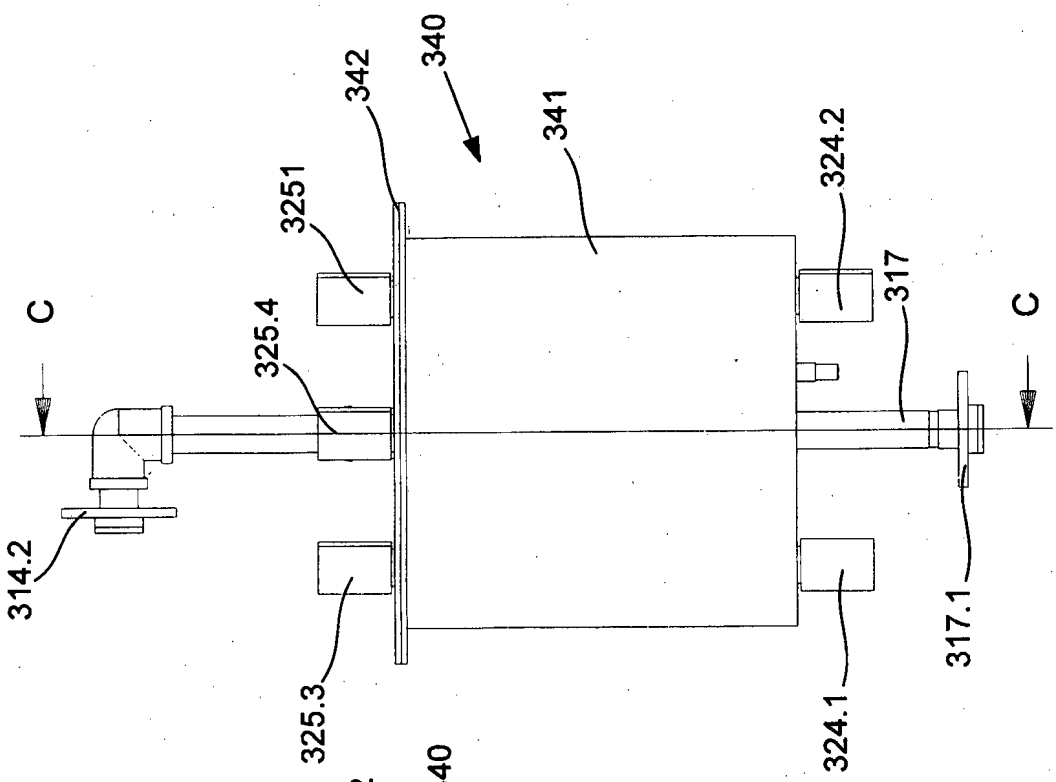
340
342
341
3251
324.2
C
325.4
317
C
314.2
325.3
324.1
317.1

Fig. 3G

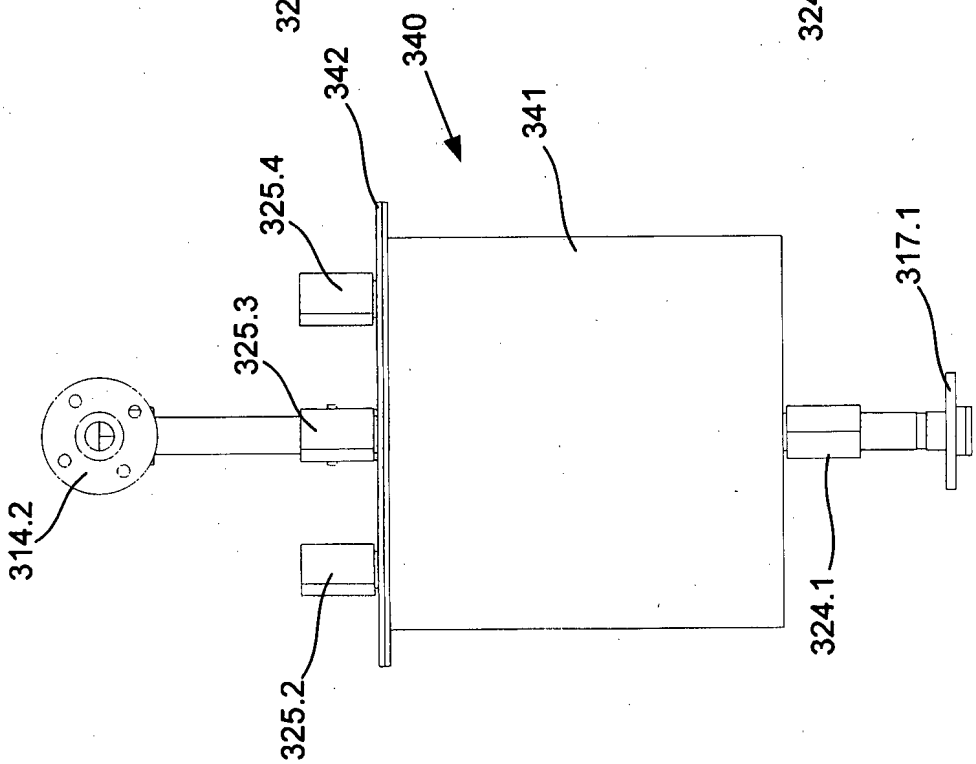
340
342
341
325.4
325.3
317.1
314.2
325.2
324.1

Fig. 3F

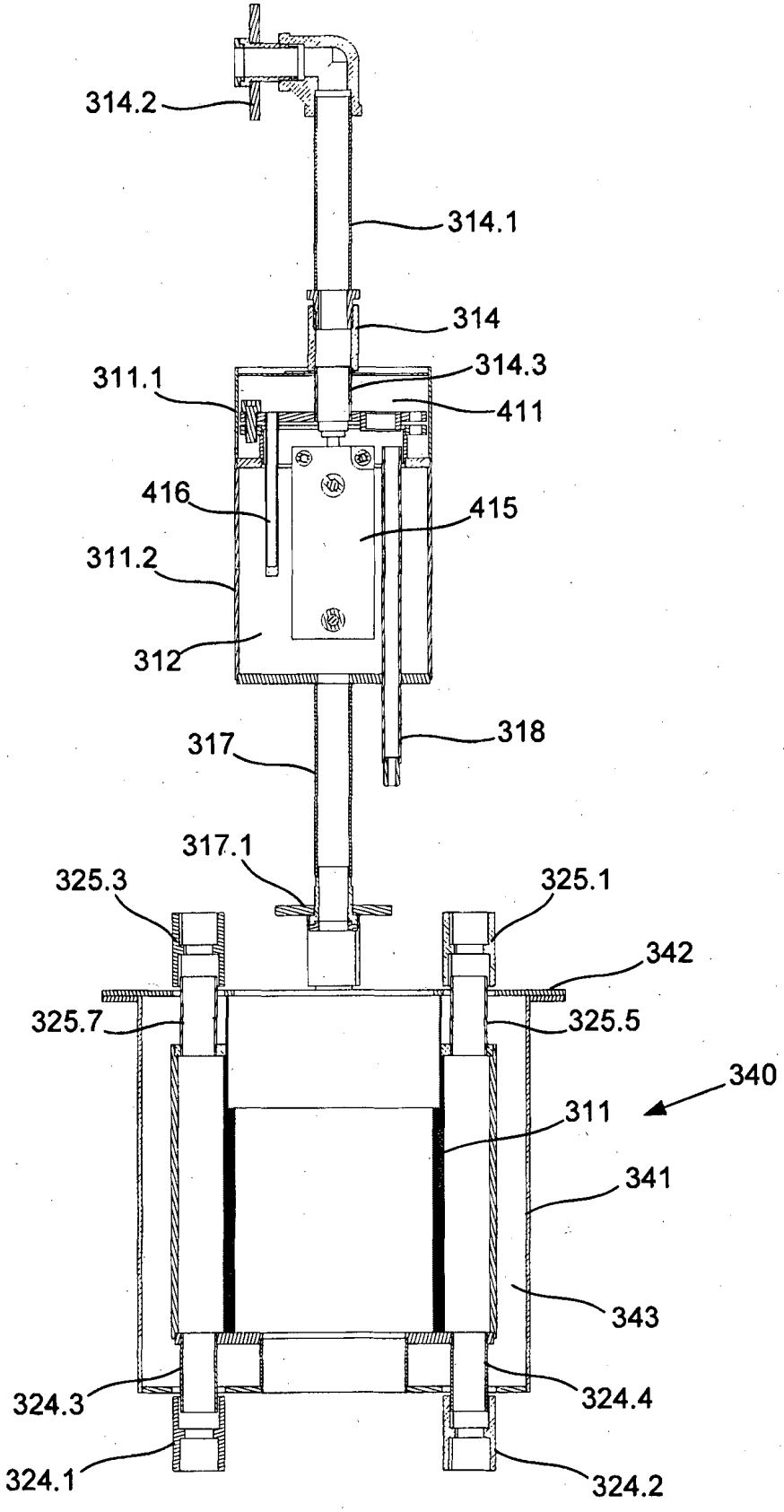
314.2
314.1
314
314.3
311.1
411
416
415
311.2
312
317
318
317.1
325.3
325.1
342
325.7
325.5
340
311
341
343
324.3
324.4
324.1
324.2

Fig. 4A

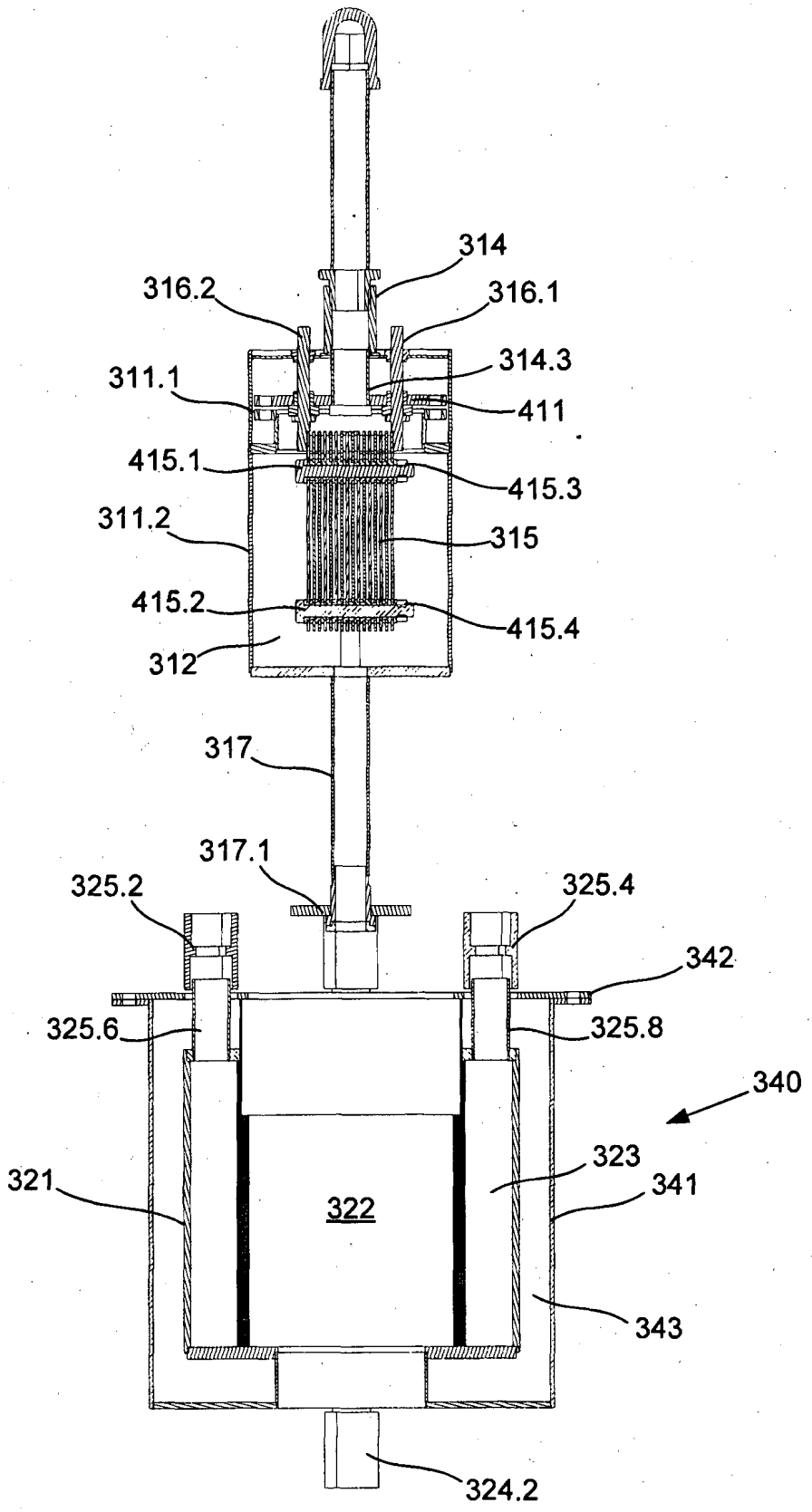
314
316.2
316.1
314.3
311.1
411
415.1
415.3
311.2
315
415.2
415.4
312
317
317.1
325.2
325.4
342
325.6
325.8
340
323
321
341
322
343
324.2

Fig. 4B

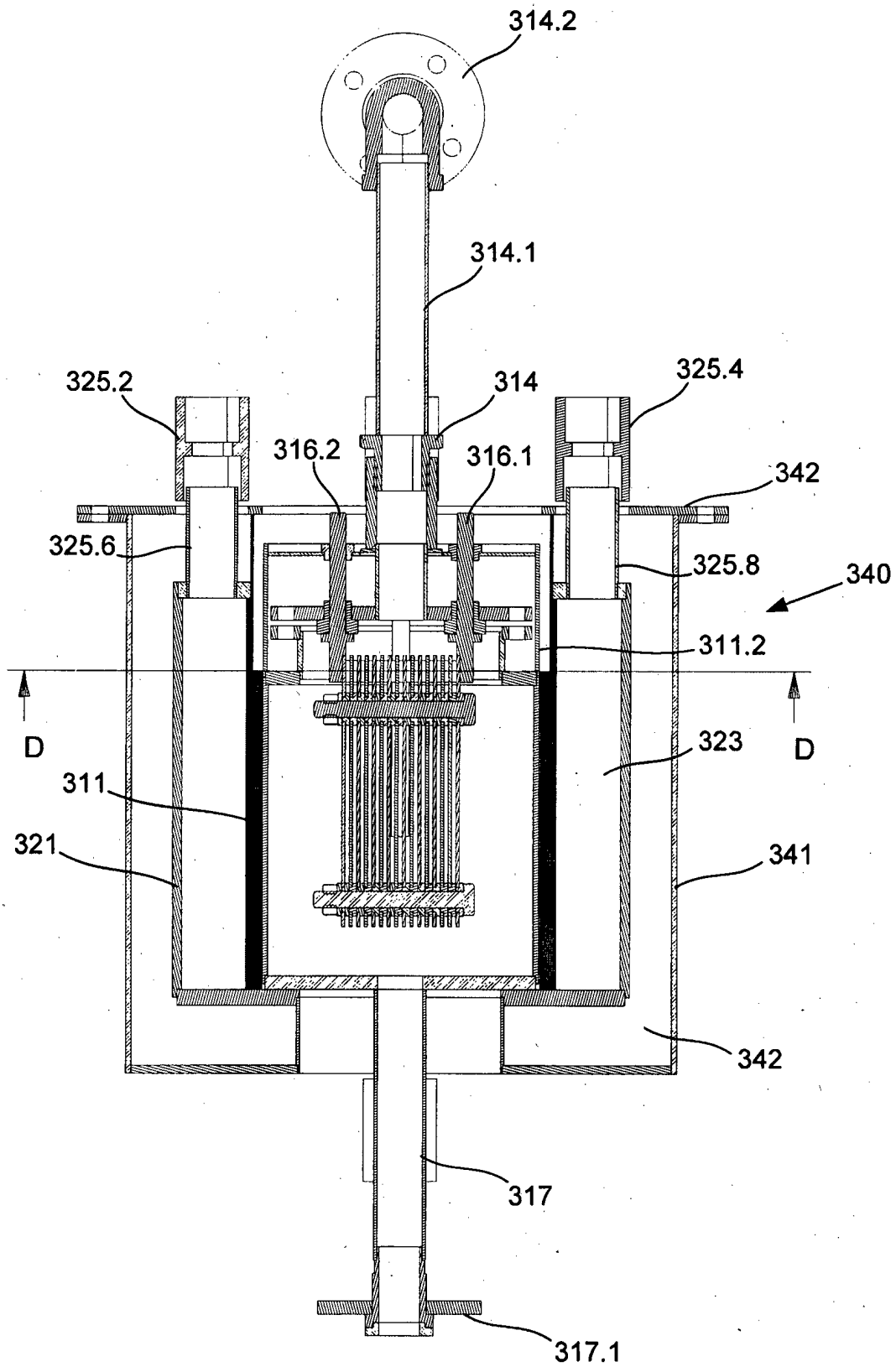
314.2
314.1
325.2
314
325.4
316.2
316.1
342
325.6
325.8
340
311.2
D
D
323
311
321
341
342
317
317.1

Fig. 4C

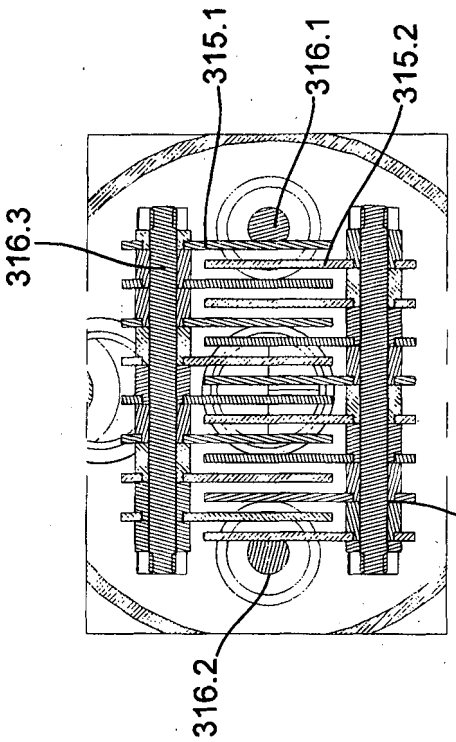
315.1
316.1
315.2
316.3
316.4
316.2

Fig. 4E

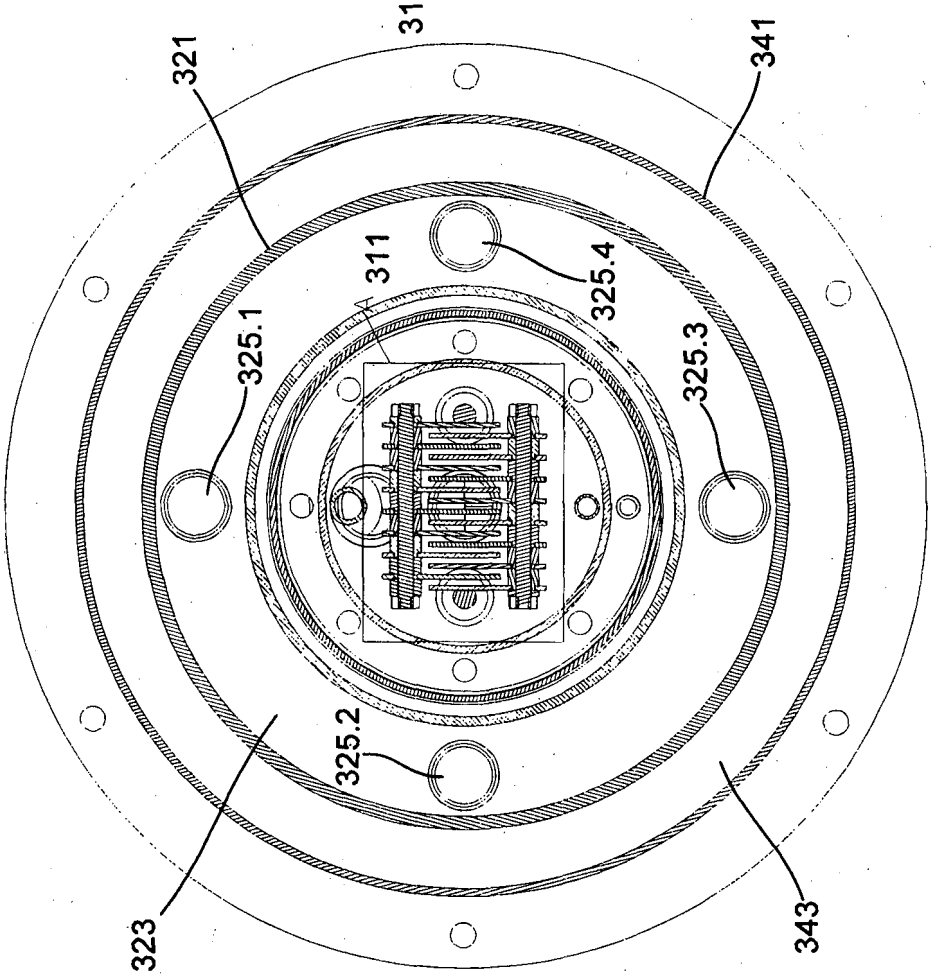
321
341
311
325.4
325.1
325.3
325.2
323
343

Fig. 4D

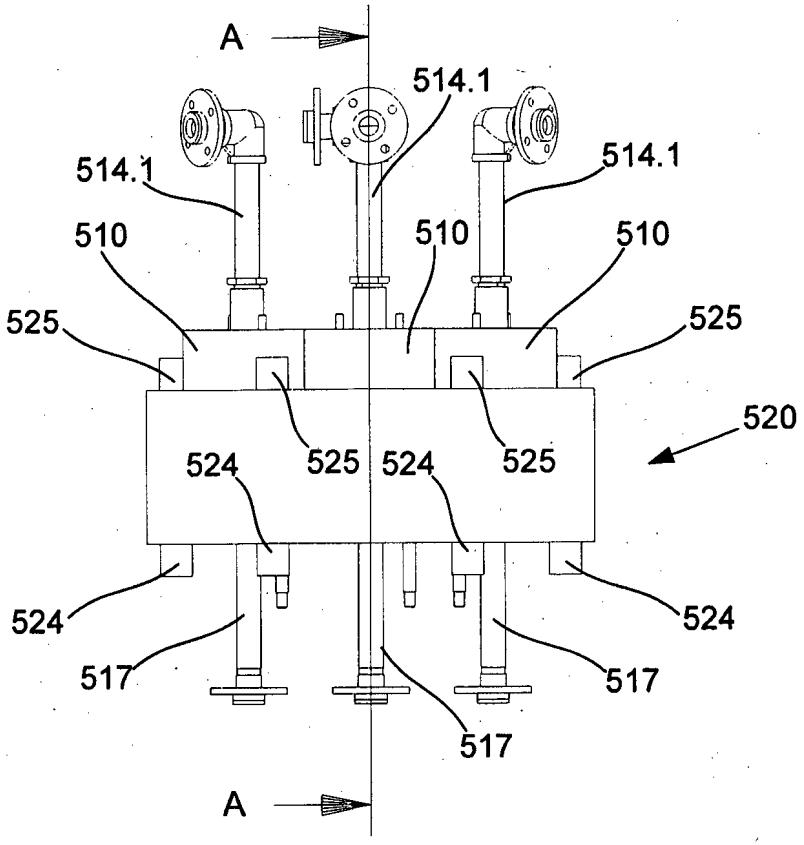
A
514.1
514.1
514.1
510
510
510
525
525
520
525
525
524
524
524
524
517
517
517
A

Fig. 5A

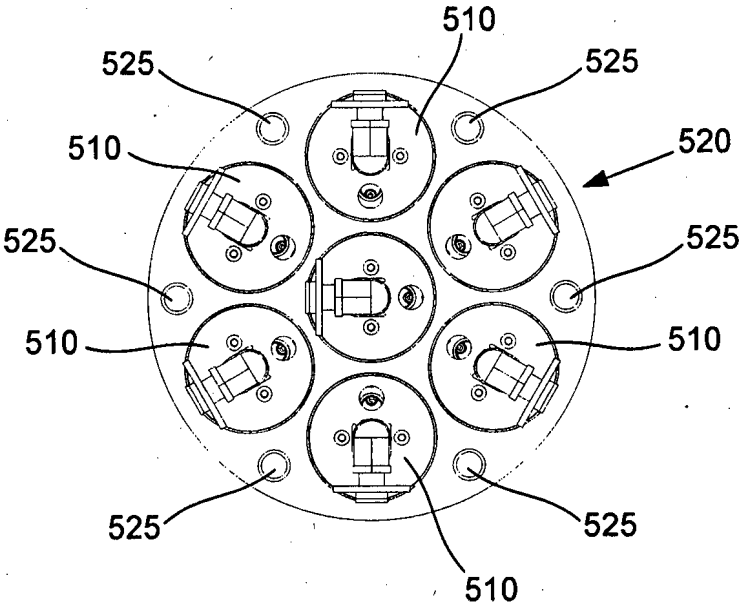
510
525
525
510
520
525
525
510
510
525
525
510

Fig. 5B

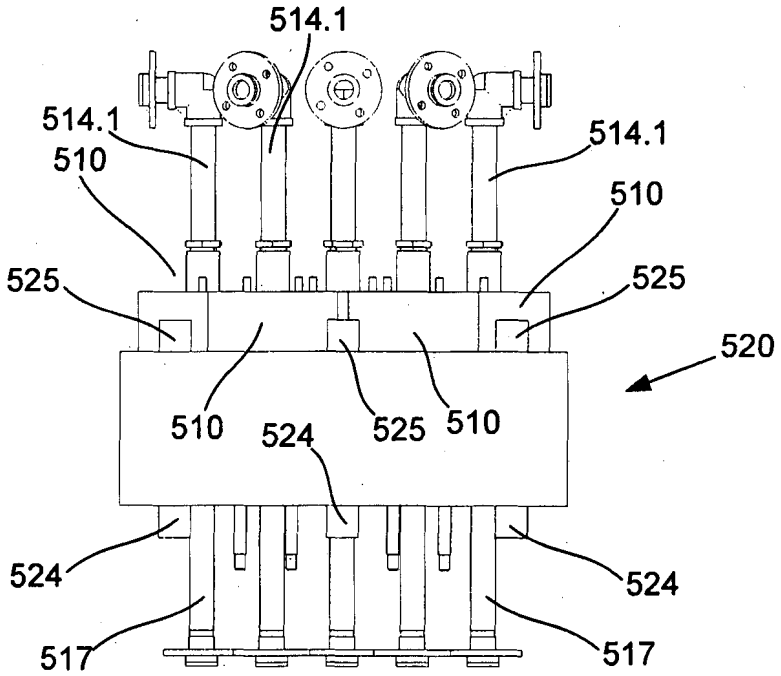
514.1
514.1
514.1
510
510
525
525
520
510
524
525
510
524
524
517
517

Fig. 5C

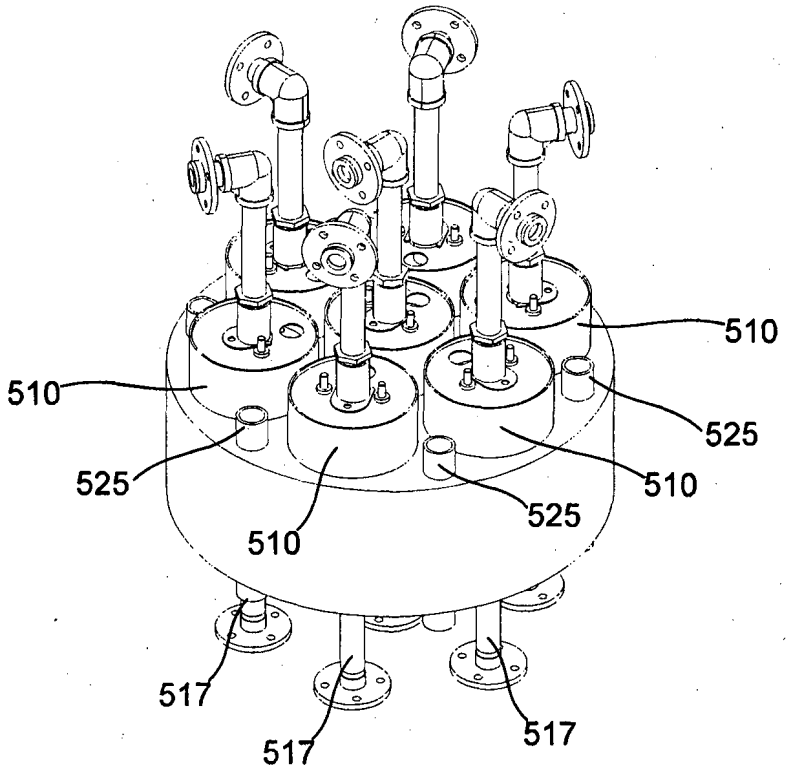
510
510
525
525
510
525
510
517
517
517

Fig. 5D

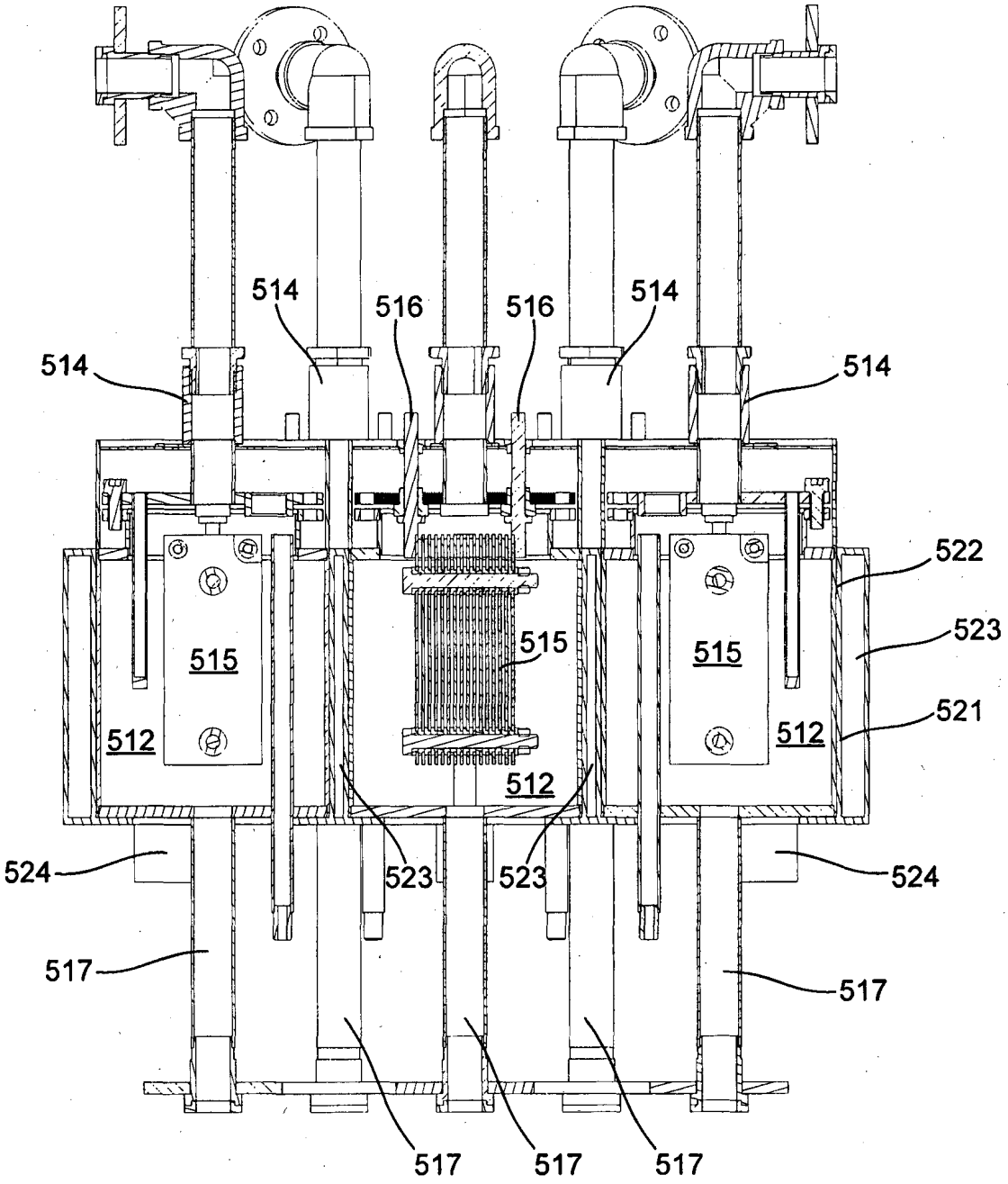
514
516
516
514
514
514
522
523
521
515
515
515
512
512
512
524
524
523
523
517
517
517
517
517

Fig. 5E

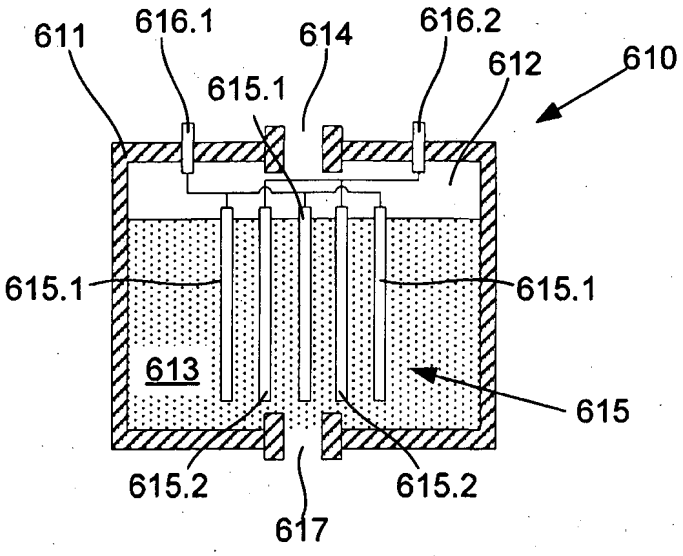
611
616.1
614
616.2
612
610
615.1
615.1
615.1
613
615
615.2
615.2
617

Fig. 6

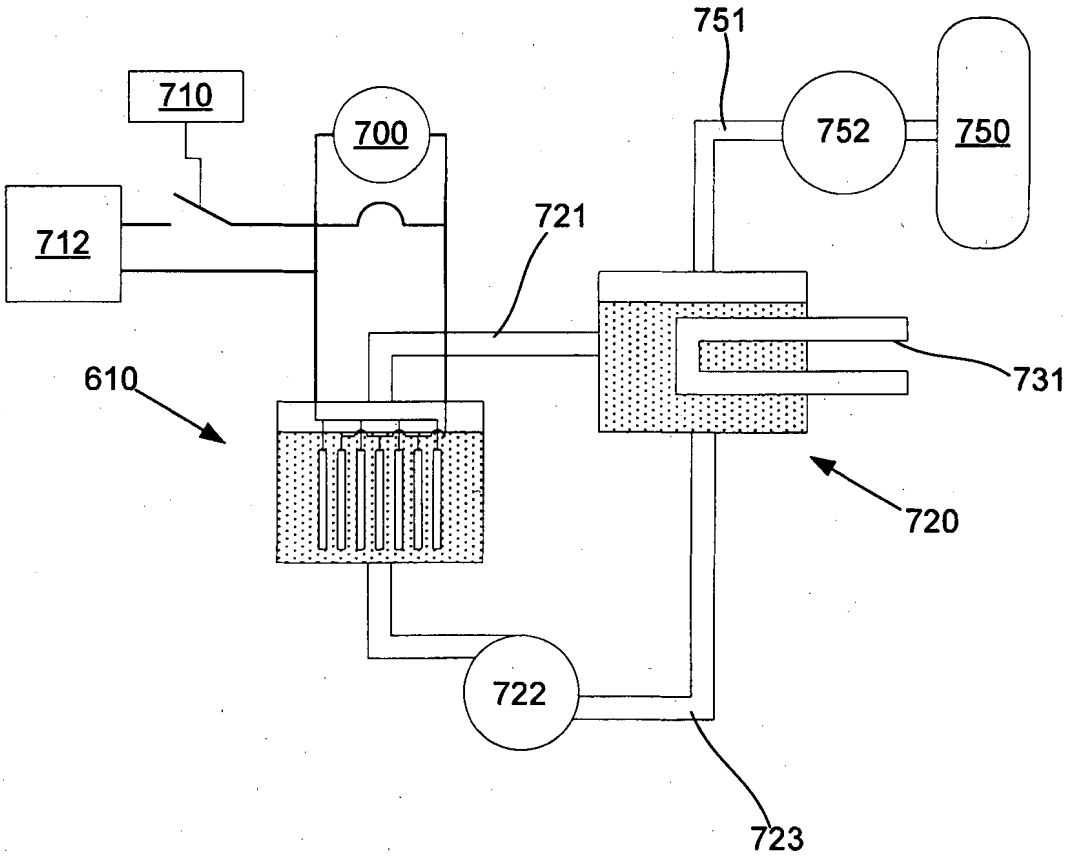
751
710
700
752
750
712
721
610
731
720
722
723

Fig. 7

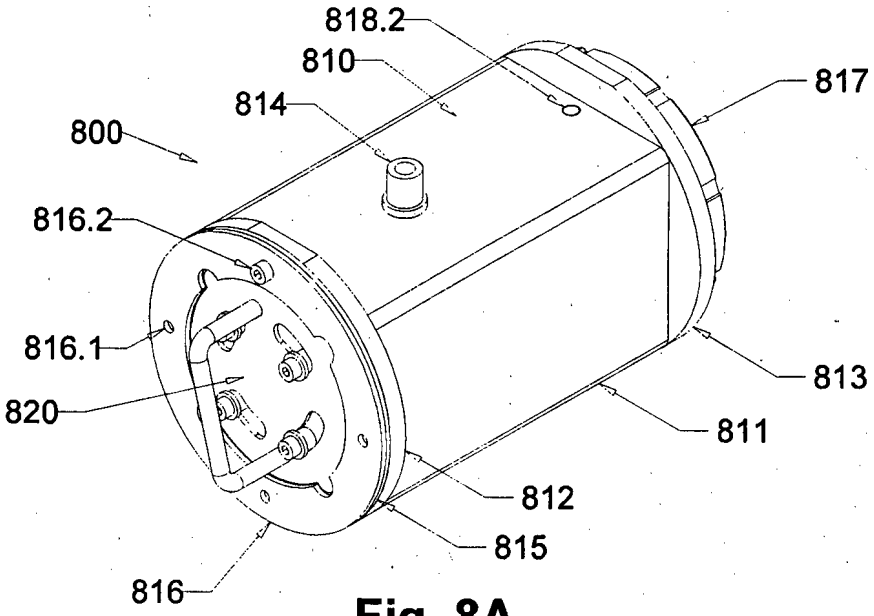

Fig. 8A

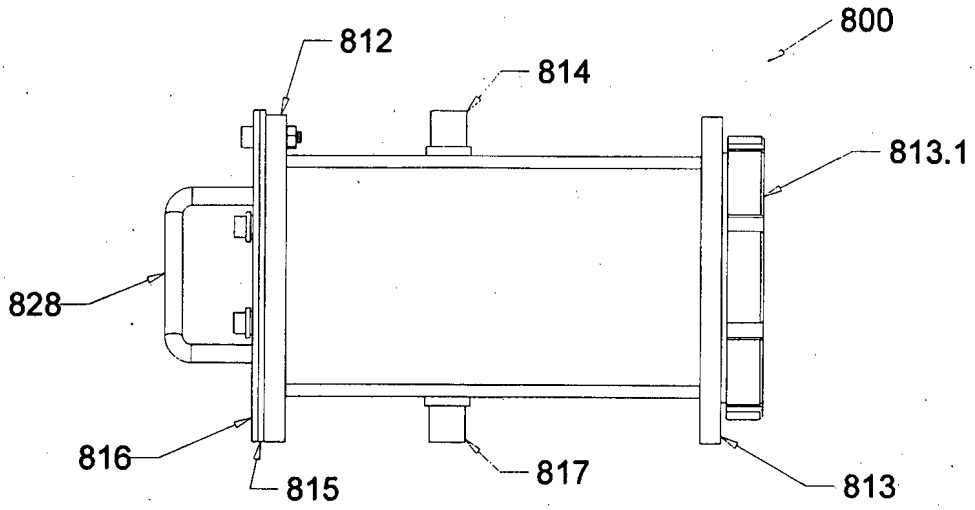

Fig. 8B

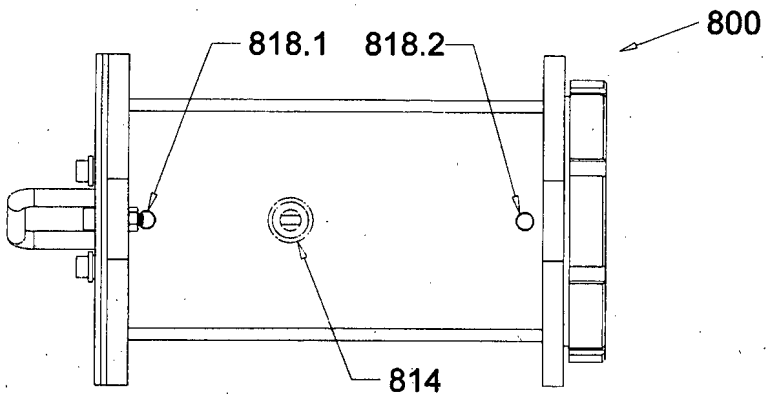

Fig. 8C

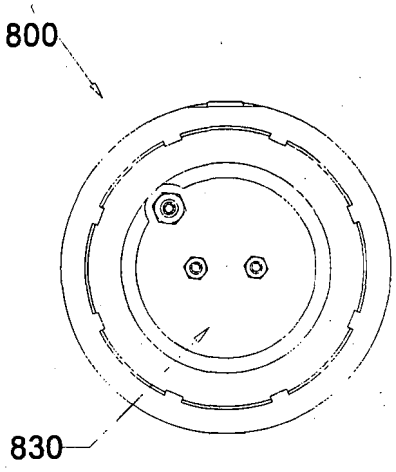

Fig. 8D

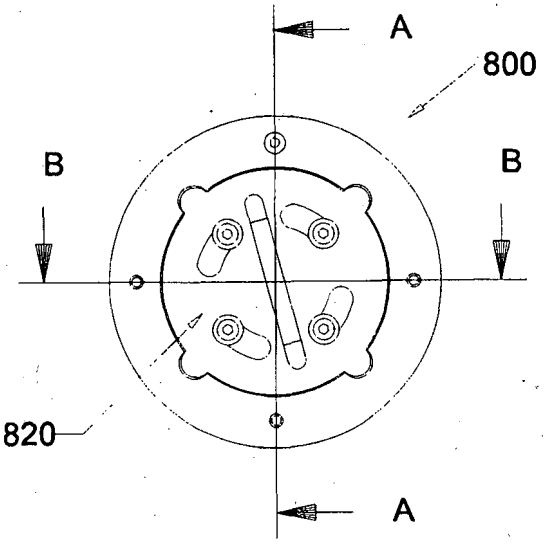

Fig. 8E

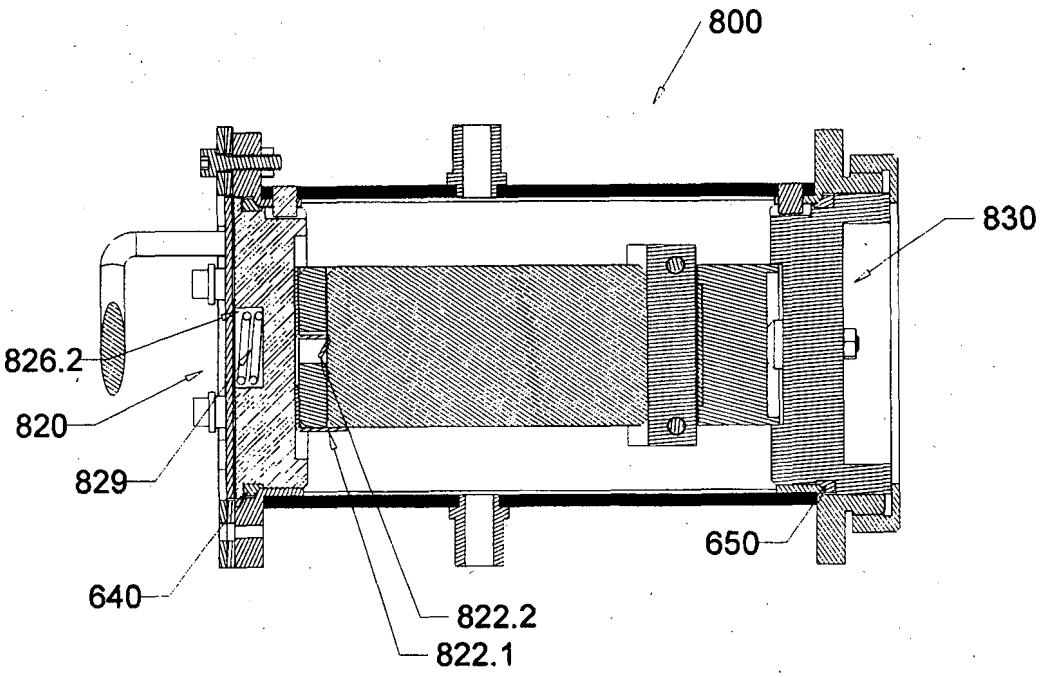

Fig. 8F

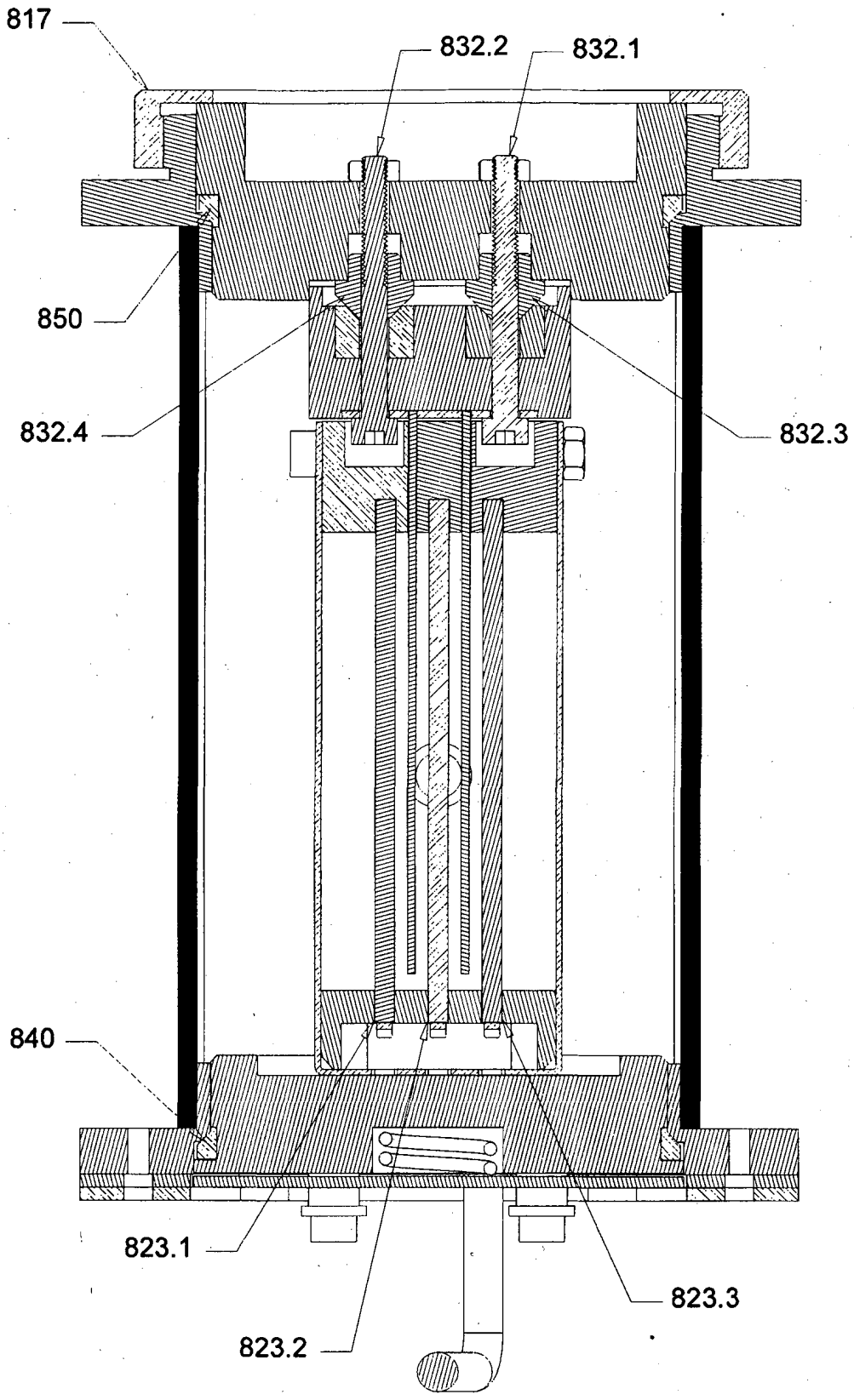

Fig. 8G

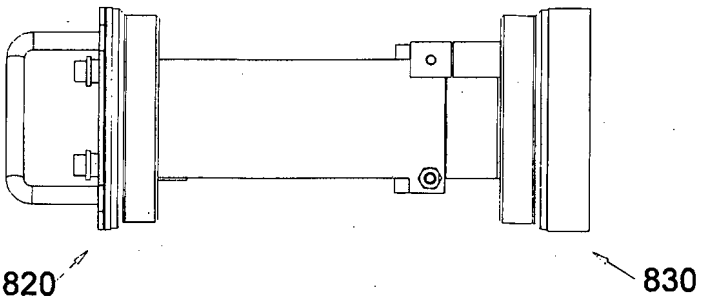

Fig. 8H

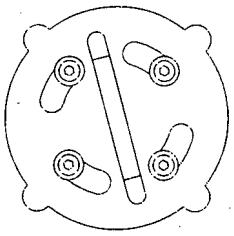

Fig. 8I

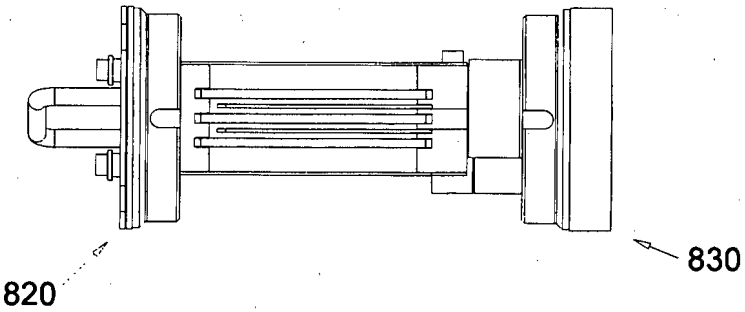

Fig. 8J

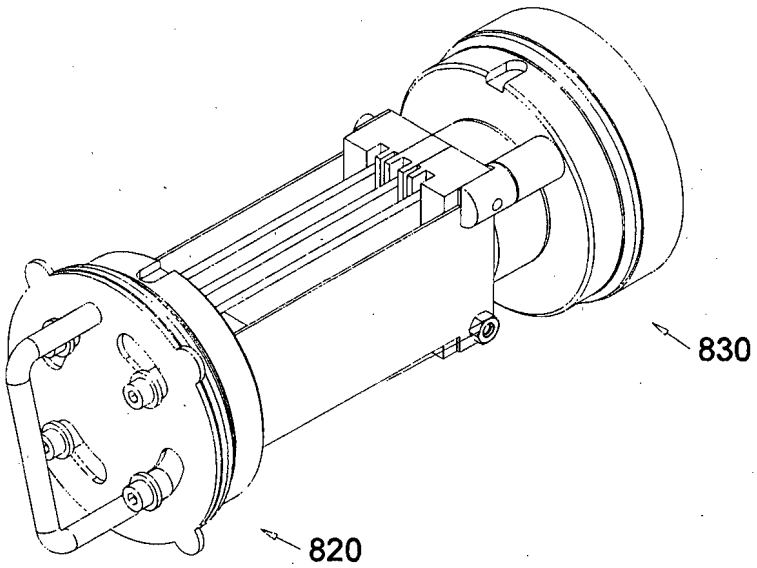

Fig. 8K

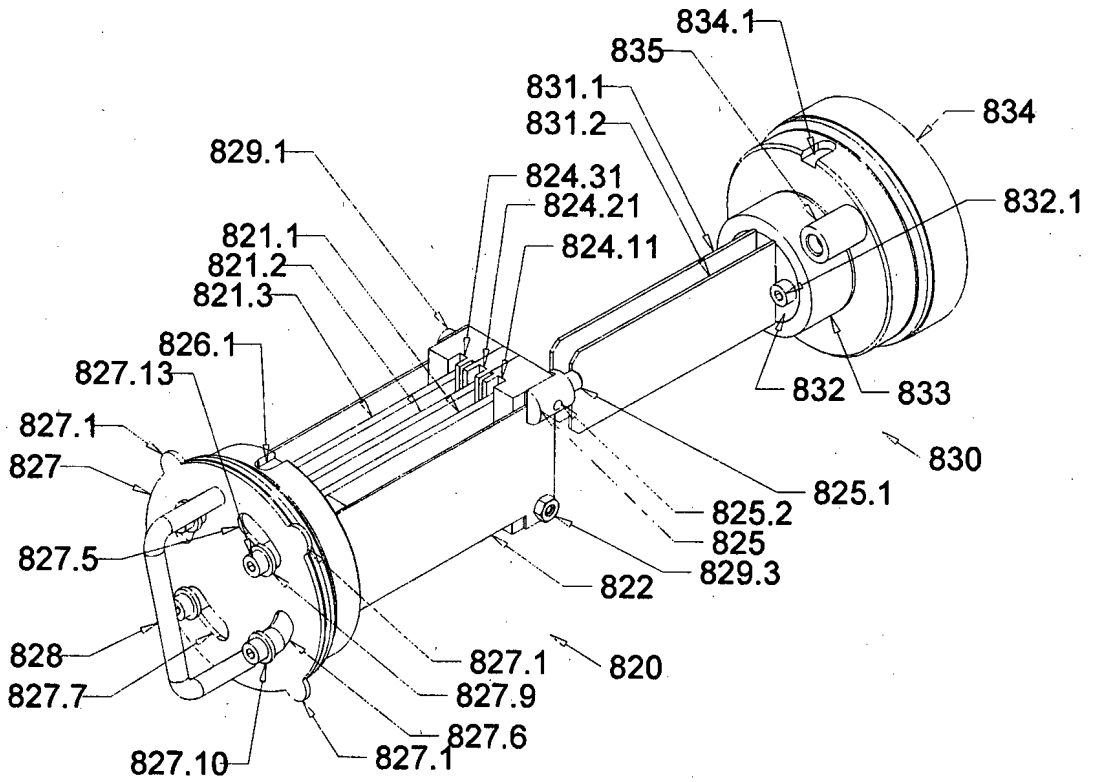
834.1
835
831.1
831.2
834
829.1
824.31
824.21
832.1
821.1
821.2
821.3
824.11
826.1
827.13
832
833
827.1
827
830
825.1
825.2
825
827.5
829.3
822
828
827.1
820
827.7
827.9
827.6
827.10
827.1

Fig. 8L

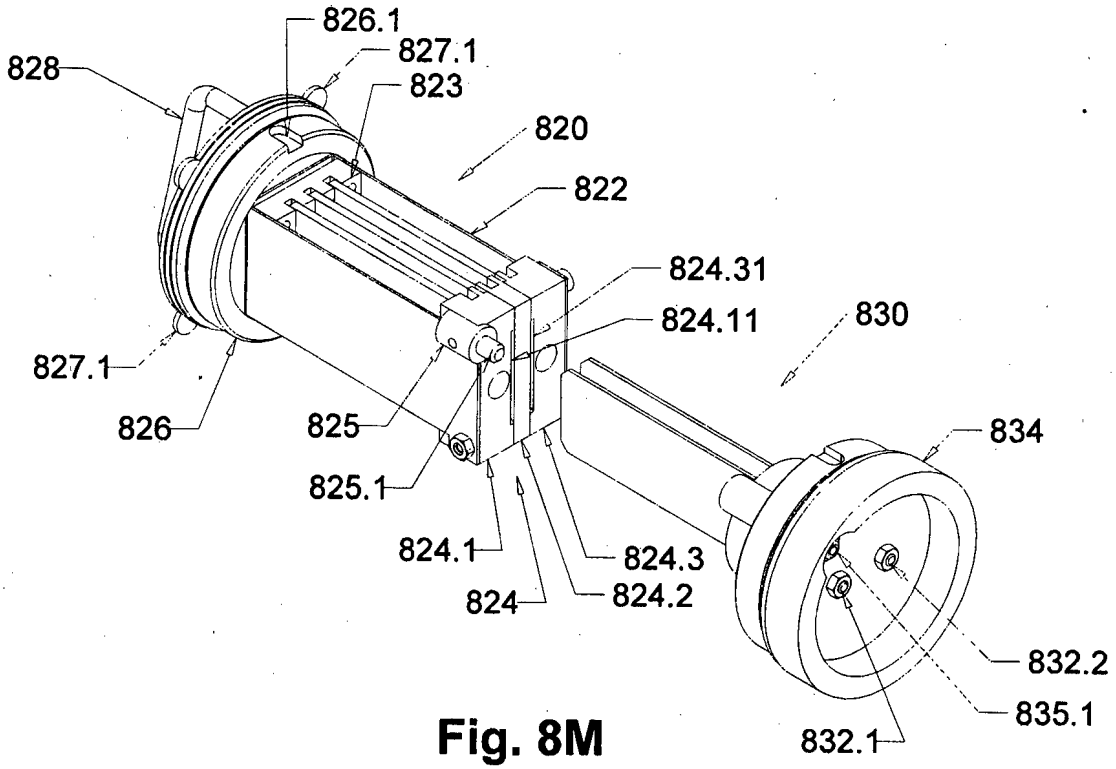
826.1
828
827.1
823
820
822
824.31
824.11
830
827.1
826
825
834
825.1
824.1
824.3
824
824.2
832.2
835.1
832.1

Fig. 8M

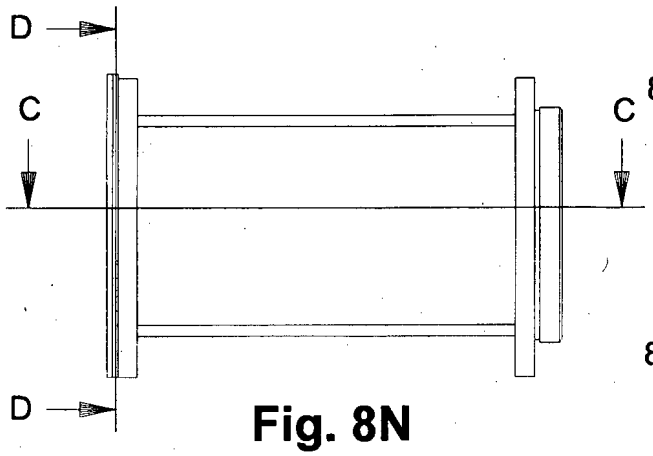

Fig. 8N

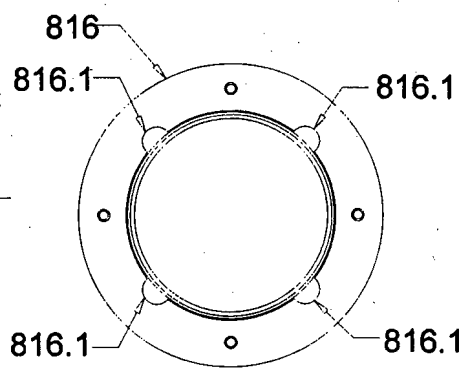

Fig. 8O

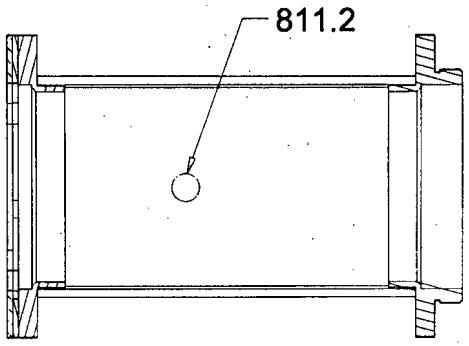

Fig. 8P

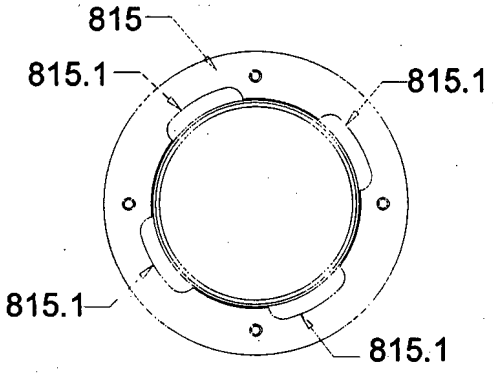

Fig. 8Q

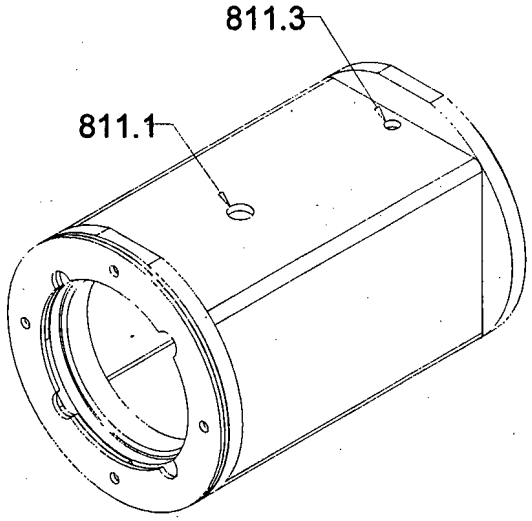

Fig. 8R

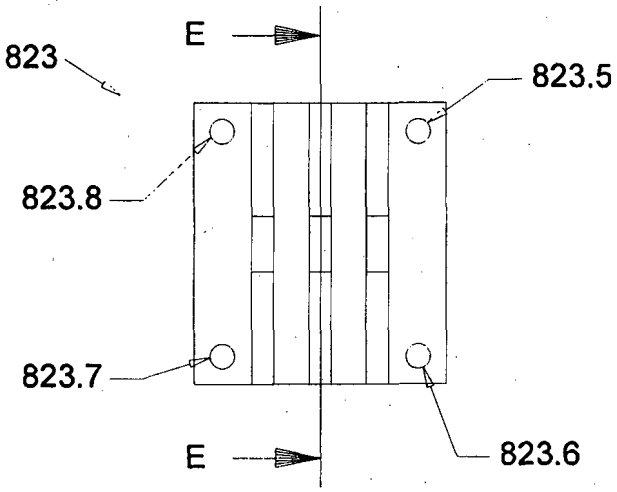

Fig. 8S

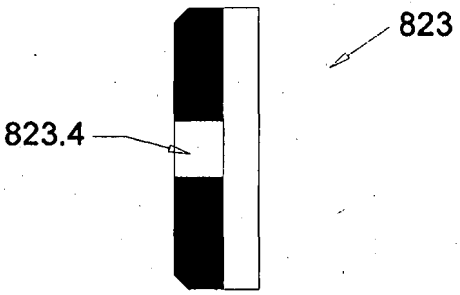

Fig. 8T

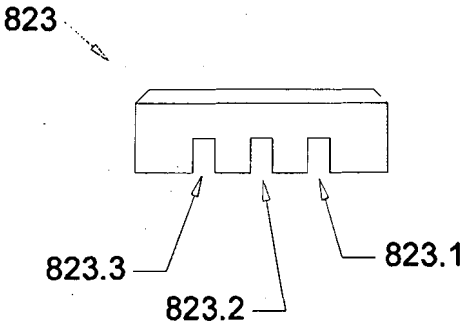

Fig. 8U

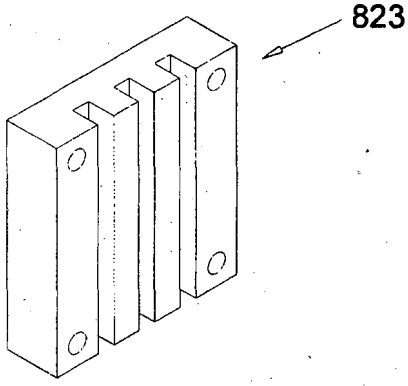

Fig. 8V

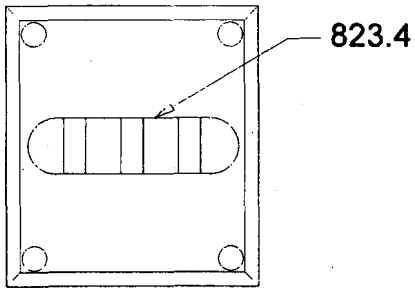

Fig. 8W

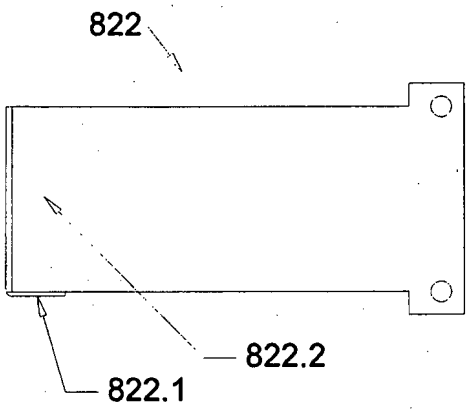

Fig. 8X

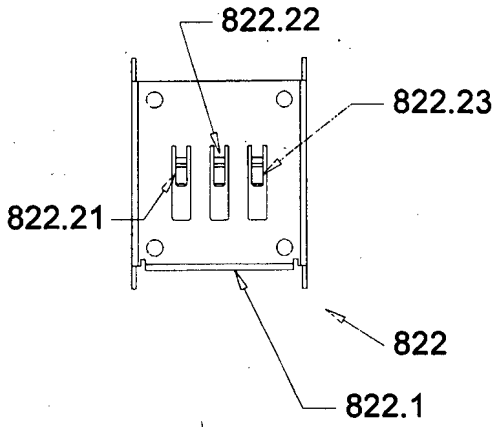

Fig. 8Y

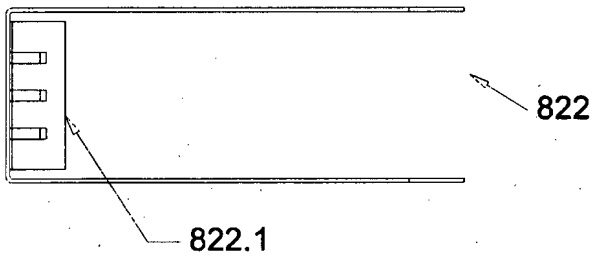

Fig. 8Z

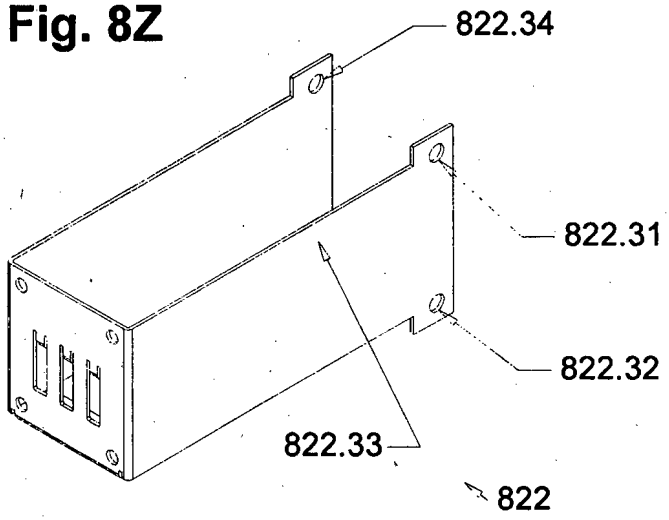

Fig. 8ZA

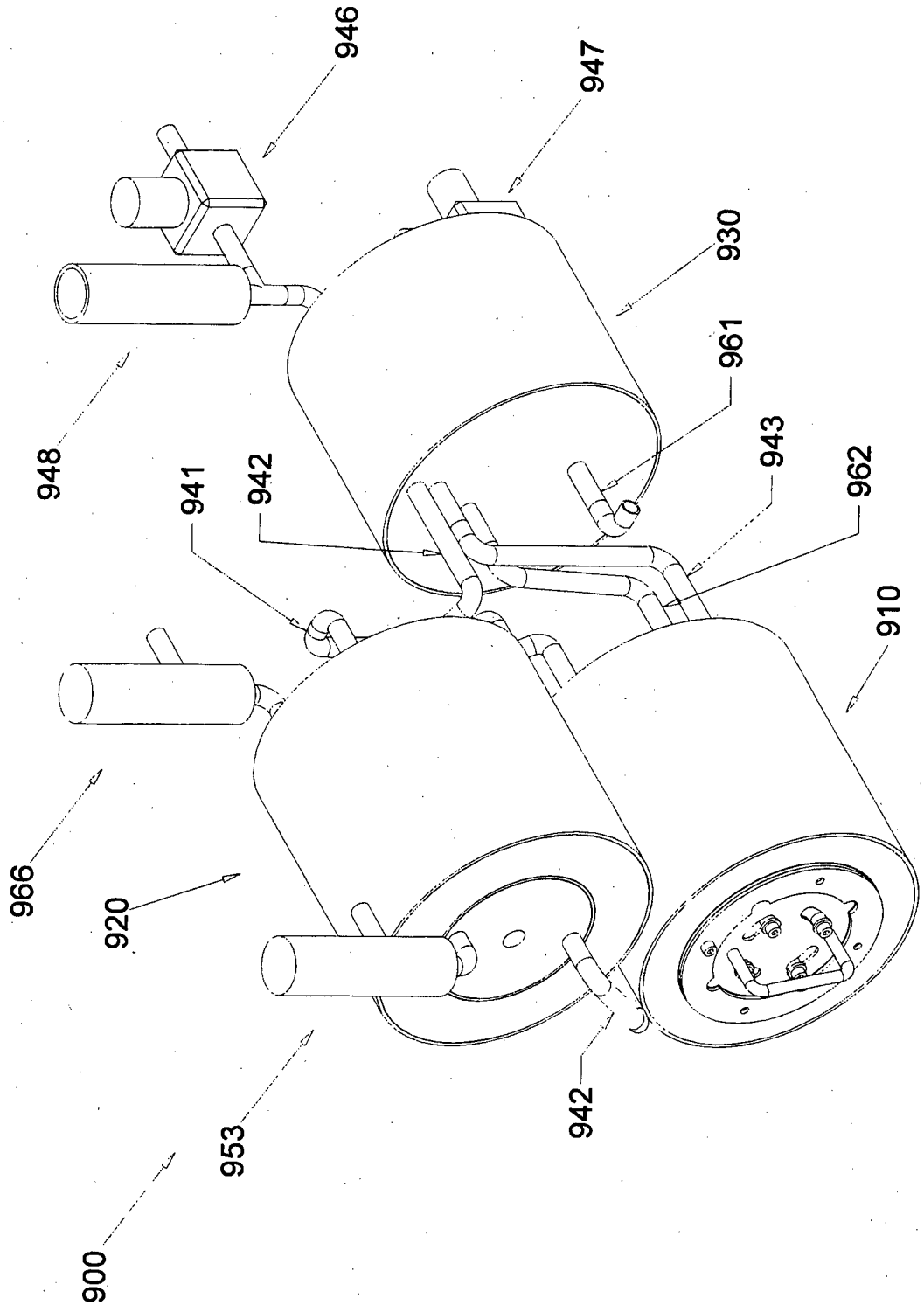

Fig. 9A

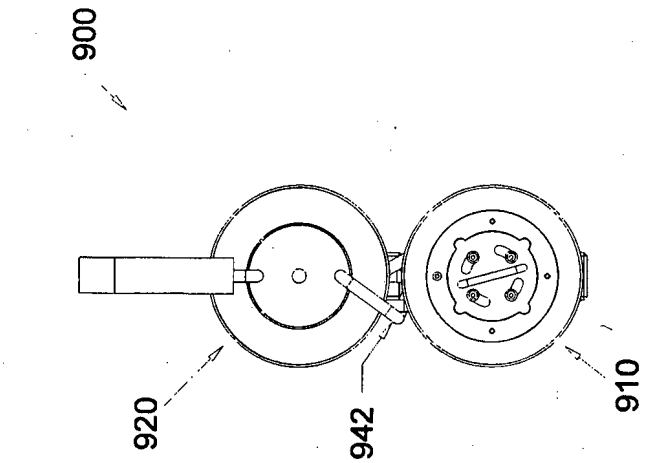

Fig. 9C

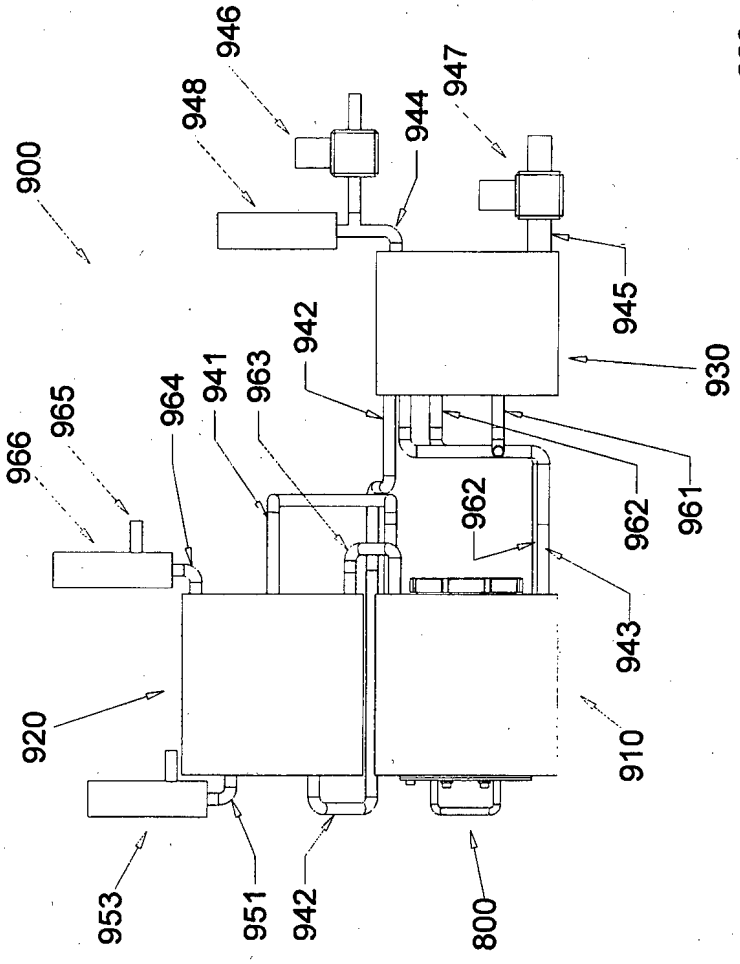

Fig. 9B

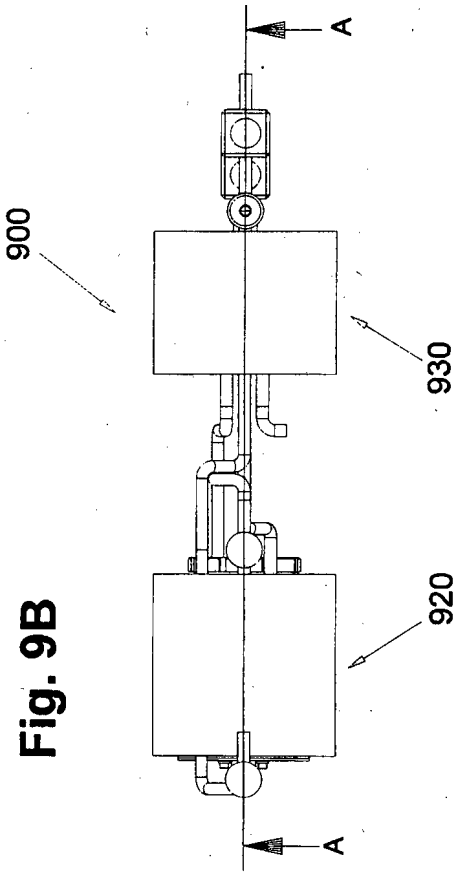

Fig. 9D

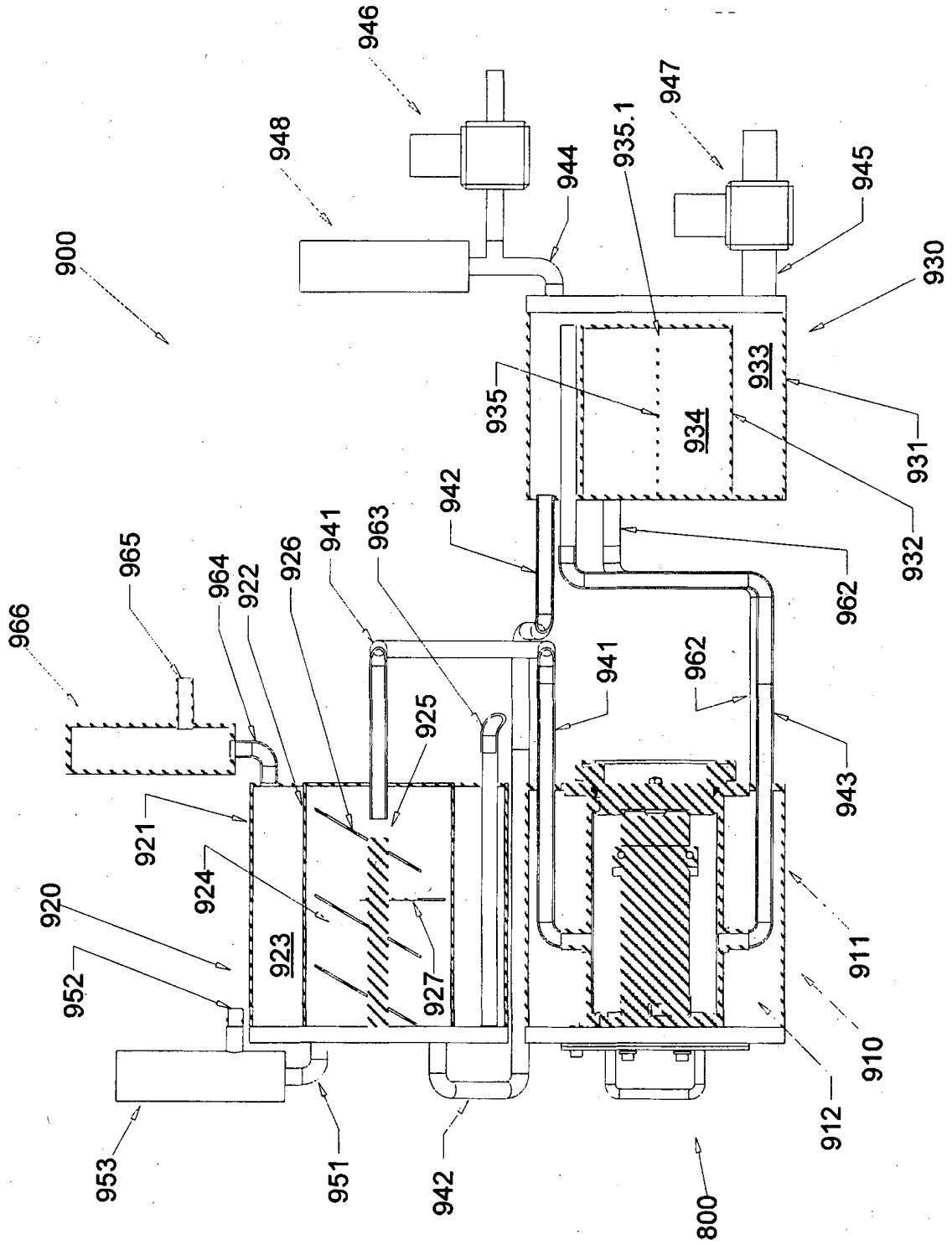
946
947
948
944
935.1
945
900
930
933
935
934
931
942
932
962
941
963
965
964
922
926
966
941
962
925
943
921
924
920
923
911
952
927
910
912
953
951
942
800

Fig. 9E

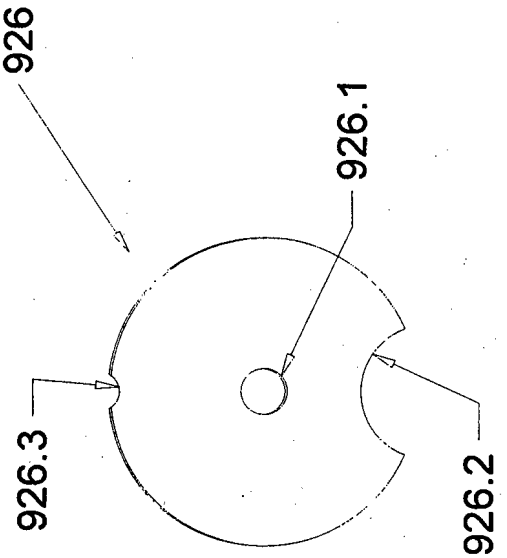
926
926.1
926.3
926.2

Fig. 9G

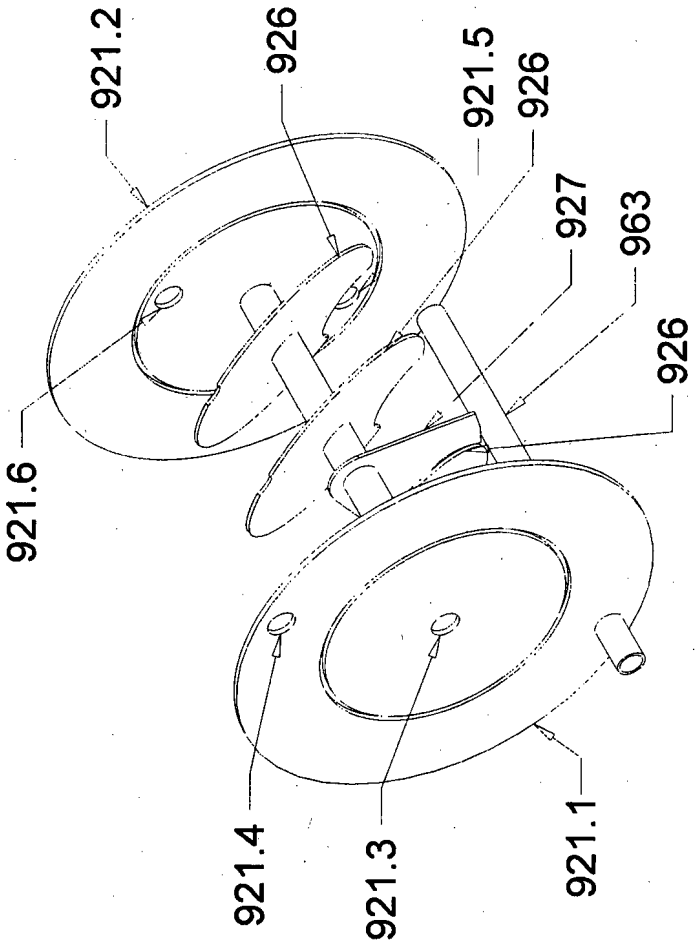
921.2
926
921.5
926
927
963
926
921.6
921.4
921.3
921.1

Fig. 9F

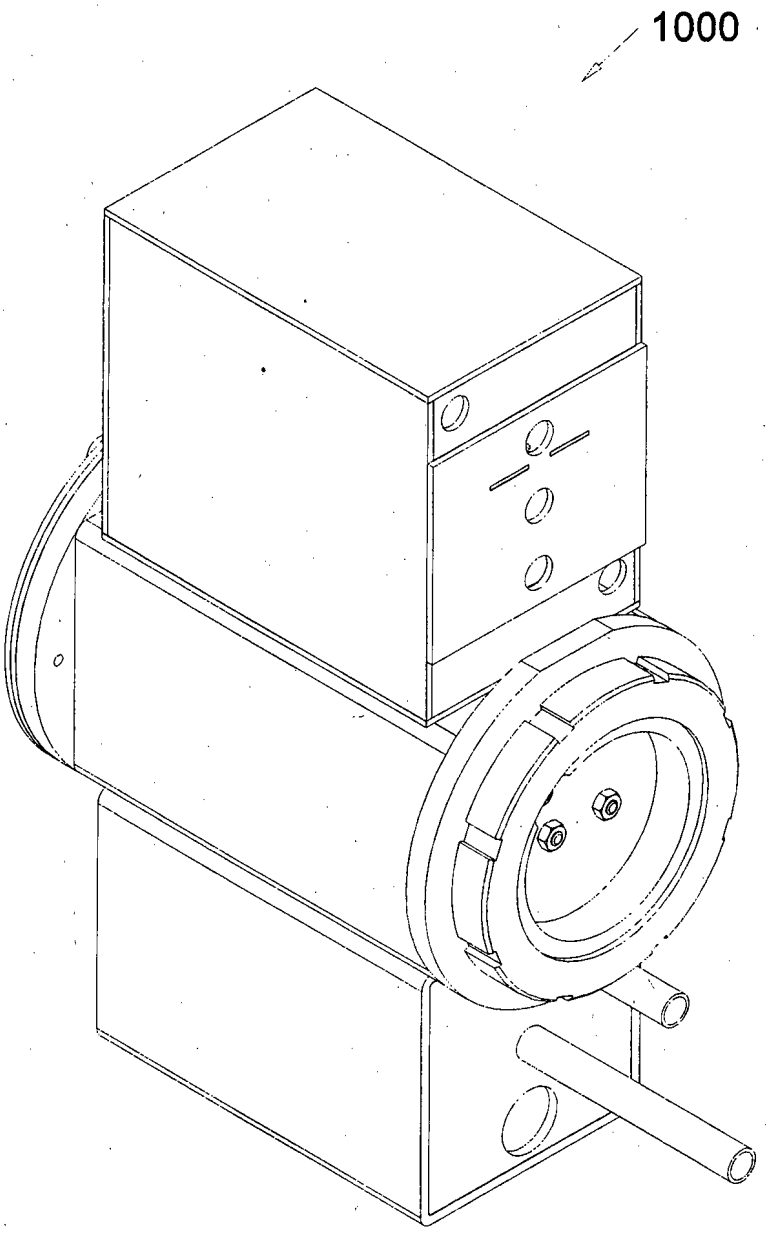

Fig. 10A

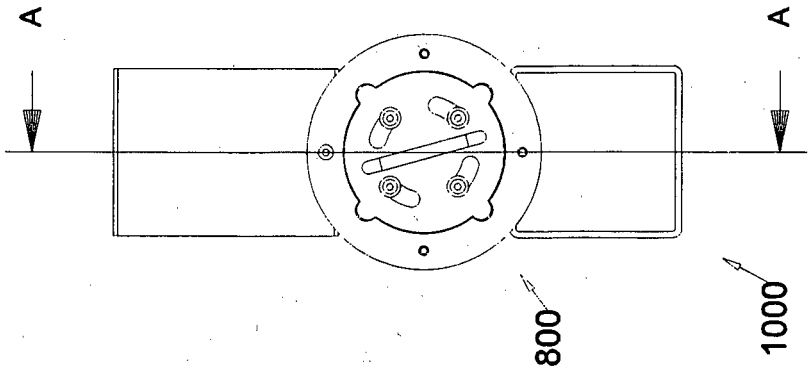

Fig. 10D

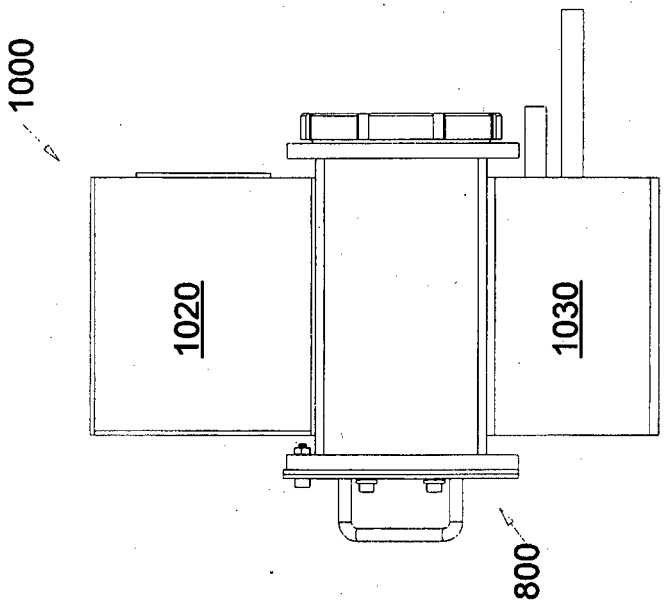

Fig. 10C

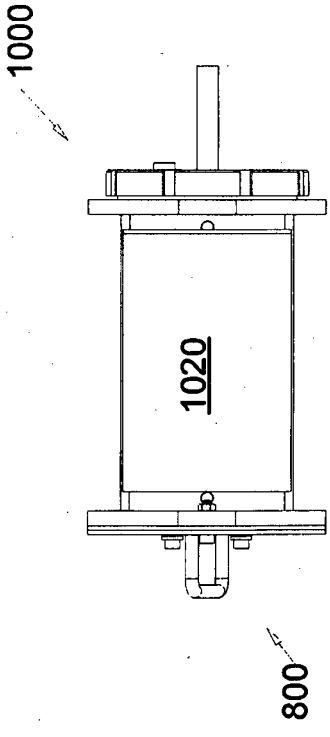

Fig. 10E

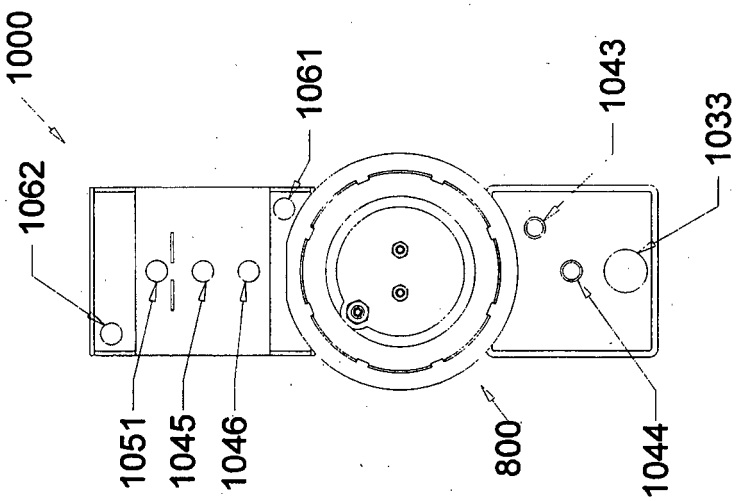

Fig. 10B

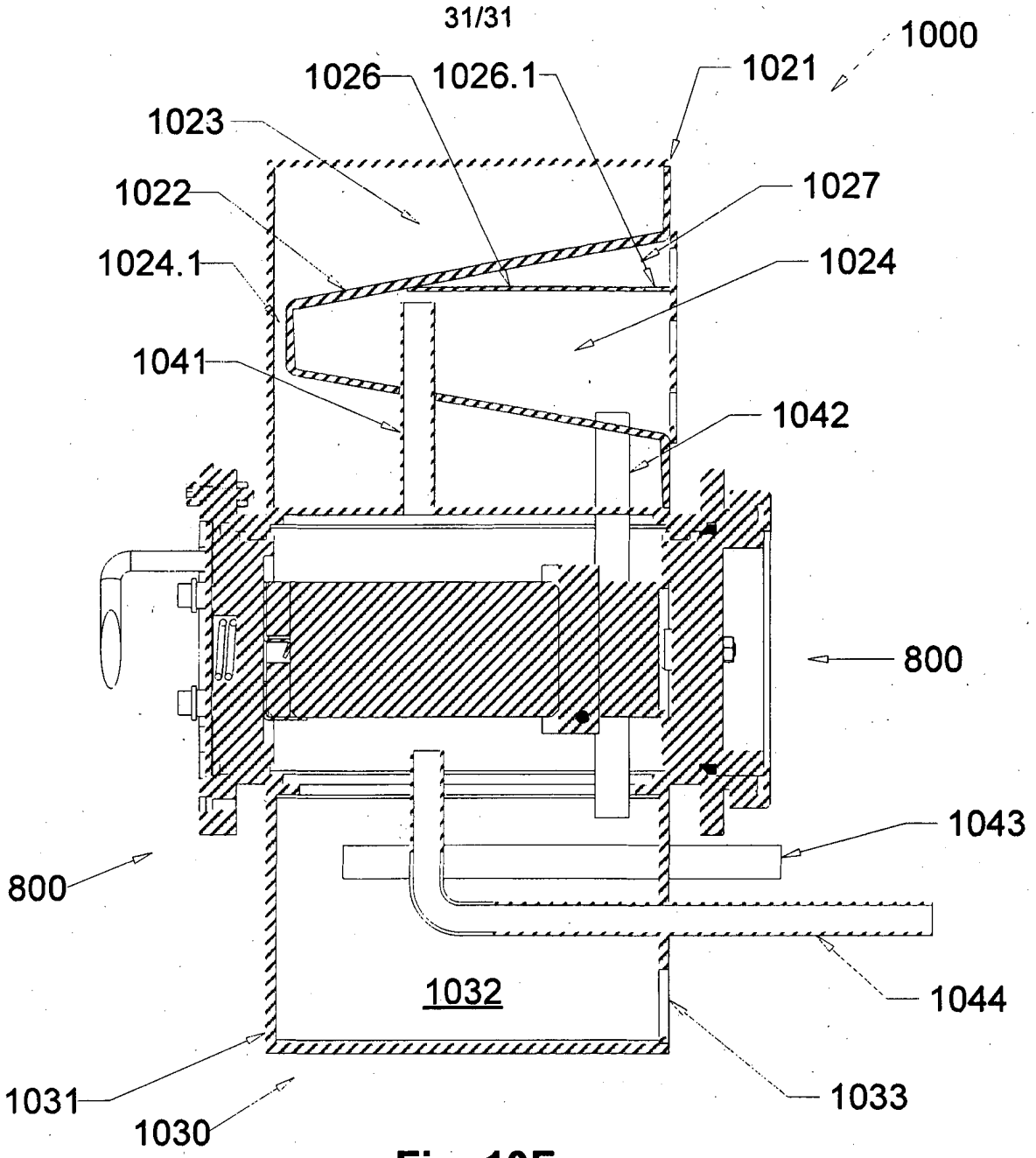

Fig. 10F

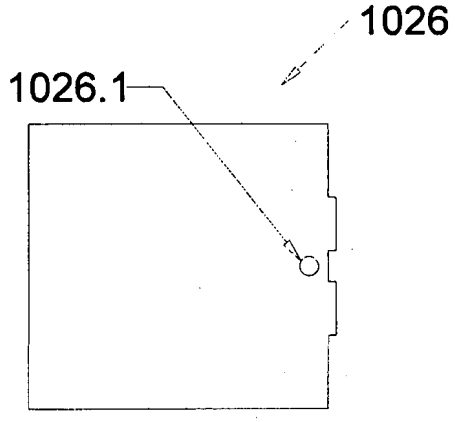

Fig. 10G