(12)特許協力条約に基づいて公開された国際出願

(19) 世界知的所有権機関
国際事務局

(43) 国際公開日
2005 年8 月18 日 (18.08.2005)

PCT

(10) 国際公開番号
WO 2005/075866 A1

(51) 国際特許分類[7]: F16K 31/122

(21) 国際出願番号: PCT/JP2004/018106

(22) 国際出願日: 2004 年11 月30 日 (30.11.2004)

(25) 国際出願の言語: 日本語

(26) 国際公開の言語: 日本語

(30) 優先権データ:
特願2004-032951 2004 年2 月10 日 (10.02.2004) JP

(71) 出願人 (米国を除く全ての指定国について): 株式会社フジキン (FUJIKIN INCORPORATED) [JP/JP]; 〒5500012 大阪府大阪市西区立売堀２丁目３番２号 Osaka (JP).

(72) 発明者; および
(75) 発明者/出願人 (米国についてのみ): 坪田 憲士 (TSUBOTA, Kenji) [JP/JP]; 〒5500012 大阪府大阪市西区立売堀２丁目３番２号 株式会社フジキン内 Osaka (JP). 山路 道雄 (YAMAJI, Michio) [JP/JP]; 〒5500012 大阪府大阪市西区立売堀２丁目３番２号 株式会社フジキン内 Osaka (JP). 糸井 茂 (ITOI, Shigeru) [JP/JP]; 〒5500012 大阪府大阪市西区立売堀２丁目３番２号 株式会社フジキン内 Osaka (JP). 篠原 努 (SHINOHARA, Tsutomu) [JP/JP]; 〒5500012 大阪府大阪市西区立売堀２丁目３番２号 株式会社フジキン内 Osaka (JP). 徳田 伊知郎 (TOKUDA, Ichiro) [JP/JP]; 〒5500012 大阪府大阪市西区立売堀２丁目３番２号 株式会社フジキン内 Osaka (JP).

[続葉有]

(54) Title: FLUID CONTROLLER

(54) 発明の名称: 流体制御器

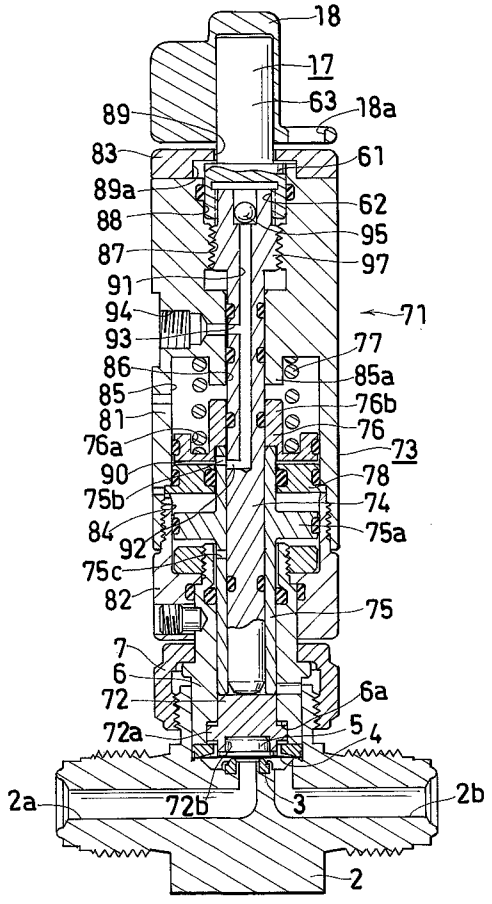

(57) Abstract: A fluid controller (71), comprising an operating member (75) for automatic opening/closing vertically moved by the supply and discharge of a compressed fluid into and from a compressed fluid lead-in chamber (90) formed in a casing (73) to move a valve element retainer (5) to an opening position against the energizing force of a compression coil spring (77) and an operation member (74) for manual opening/closing vertically moved by manual operation and when moved downward, directly pressing the valve element retainer (5) downward.

(57) 要約: 流体制御器71は、ケーシング73内に形成された圧縮流体導入室90内への圧縮流体の導入または排出によって上下移動させられて弁体押さえ5を圧縮コイルばね77の付勢力に抗して開位置に移動させる自動開閉時作動部材75と、手動操作により上下移動させられ下方に移動させられることによって直接弁体押さえ5を下方に押圧する手動開閉時作動部材74とを備えている。

WO 2005/075866 A1

(74) 代理人：日比 紀彦，外(HIBI, Norihiko et al.); 〒5420086 大阪府大阪市中央区西心斎橋１丁目１３番１８号イナバビル３階 キシモト特許事務所内 Osaka (JP).

(81) 指定国(表示のない限り、全ての種類の国内保護が可能): AE, AG, AL, AM, AT, AU, AZ, BA, BB, BG, BR, BW, BY, BZ, CA, CH, CN, CO, CR, CU, CZ, DE, DK, DM, DZ, EC, EE, EG, ES, FI, GB, GD, GE, GH, GM, HR, HU, ID, IL, IN, IS, KE, KG, KP, KR, KZ, LC, LK, LR, LS, LT, LU, LV, MA, MD, MG, MK, MN, MW, MX, MZ, NA, NI, NO, NZ, OM, PG, PH, PL, PT, RO, RU, SC, SD, SE, SG, SK, SL, SY, TJ, TM, TN, TR, TT, TZ, UA, UG, US, UZ, VC, VN, YU, ZA, ZM, ZW.

(84) 指定国(表示のない限り、全ての種類の広域保護が可能): ARIPO (BW, GH, GM, KE, LS, MW, MZ, NA, SD, SL, SZ, TZ, UG, ZM, ZW), ユーラシア (AM, AZ, BY, KG, KZ, MD, RU, TJ, TM), ヨーロッパ (AT, BE, BG, CH, CY, CZ, DE, DK, EE, ES, FI, FR, GB, GR, HU, IE, IS, IT, LU, MC, NL, PL, PT, RO, SE, SI, SK, TR), OAPI (BF, BJ, CF, CG, CI, CM, GA, GN, GQ, GW, ML, MR, NE, SN, TD, TG).

添付公開書類:
— 国際調査報告書

２文字コード及び他の略語については、定期発行される各*PCT*ガゼットの巻頭に掲載されている「コードと略語のガイダンスノート」を参照。