FIG.29

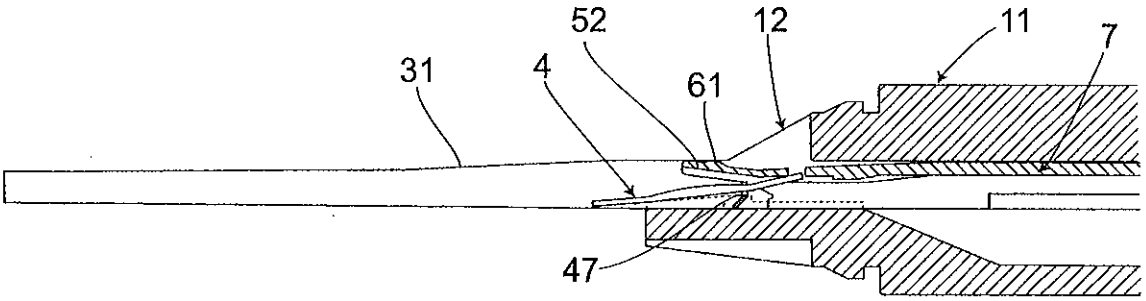
52
12
11
7
31
4
61
47

(A)

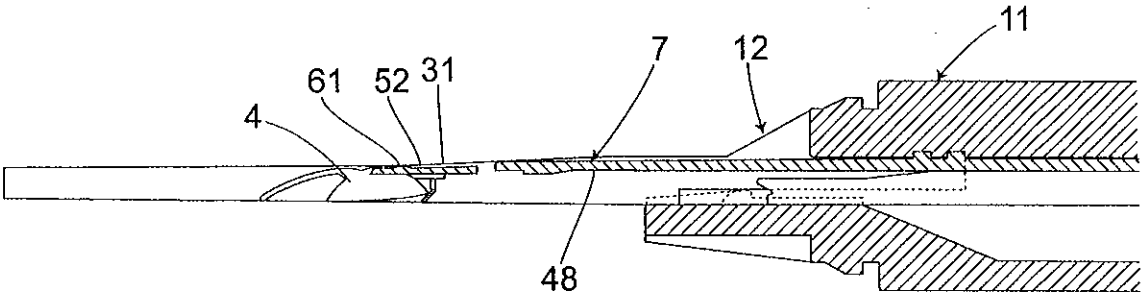
11
7
12
61
52
31
4
48

(B)

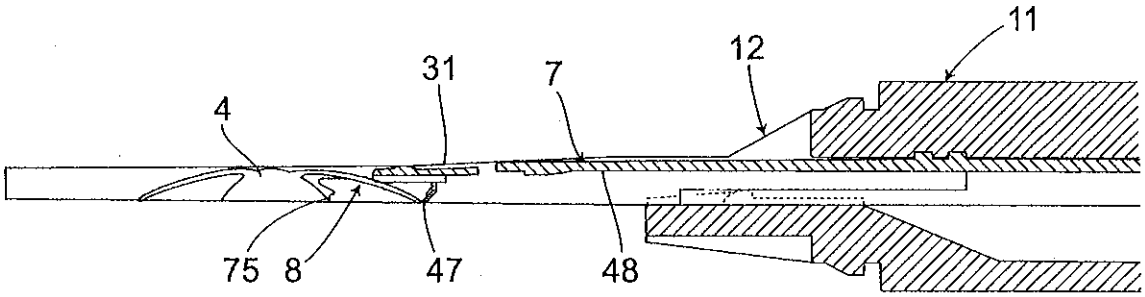
11
12
31
7
4
75
8
47
48

(C)

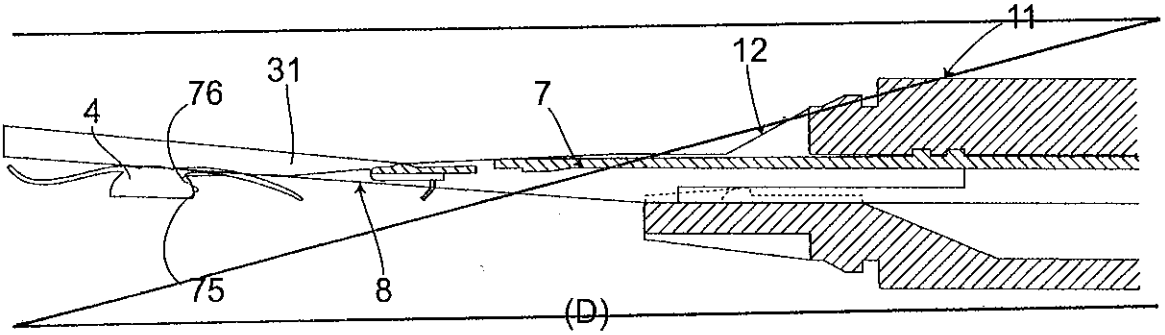
11
12
31
76
7
4
75
8

(D)

FIG.29

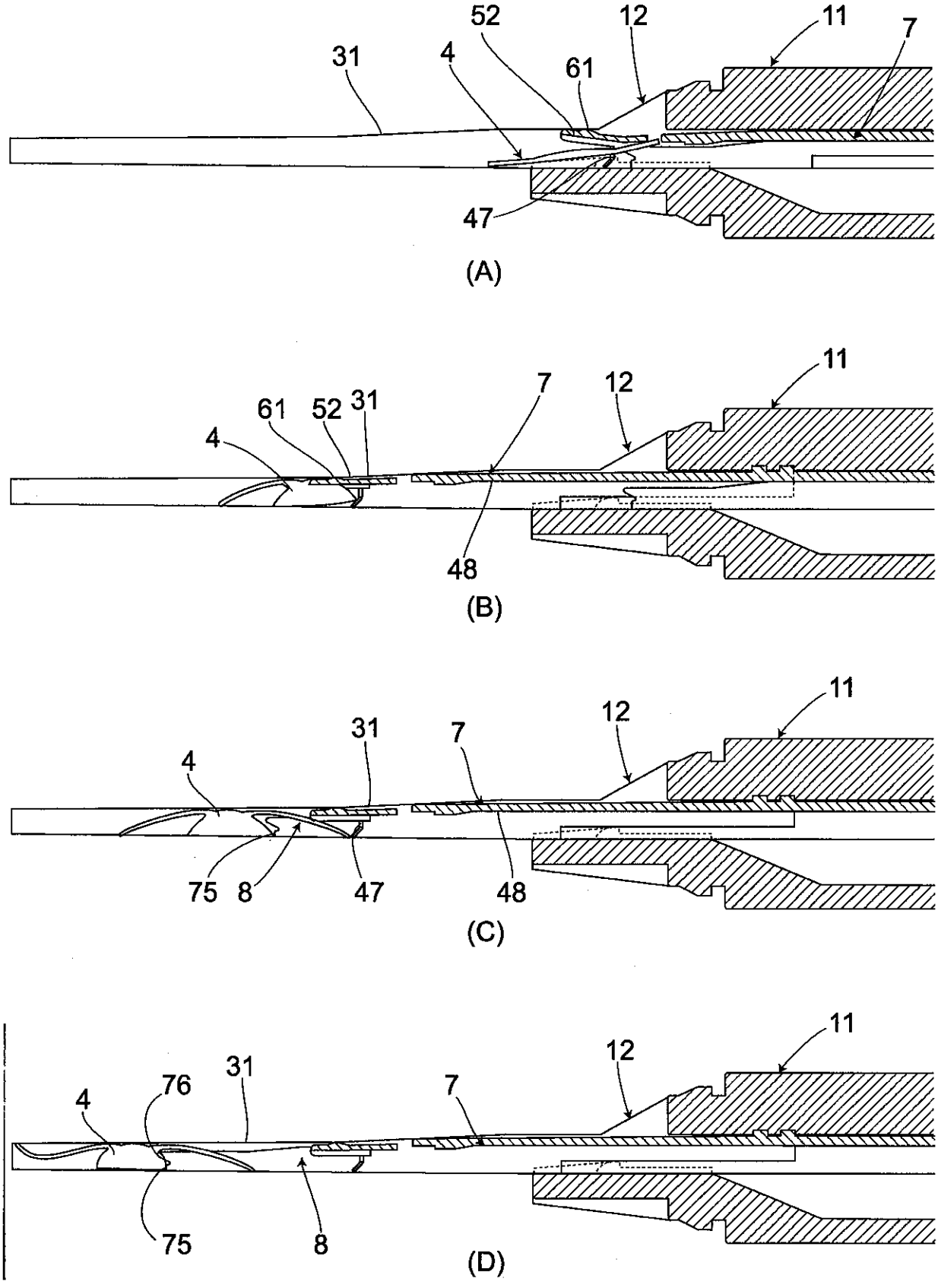
52
12
11
7
31
4
61
47
(A)
11
7
12
61
52
31
4
48
(B)
11
12
31
7
4
75
8
47
48
(C)
11
12
31
76
7
4
75
8
(D)