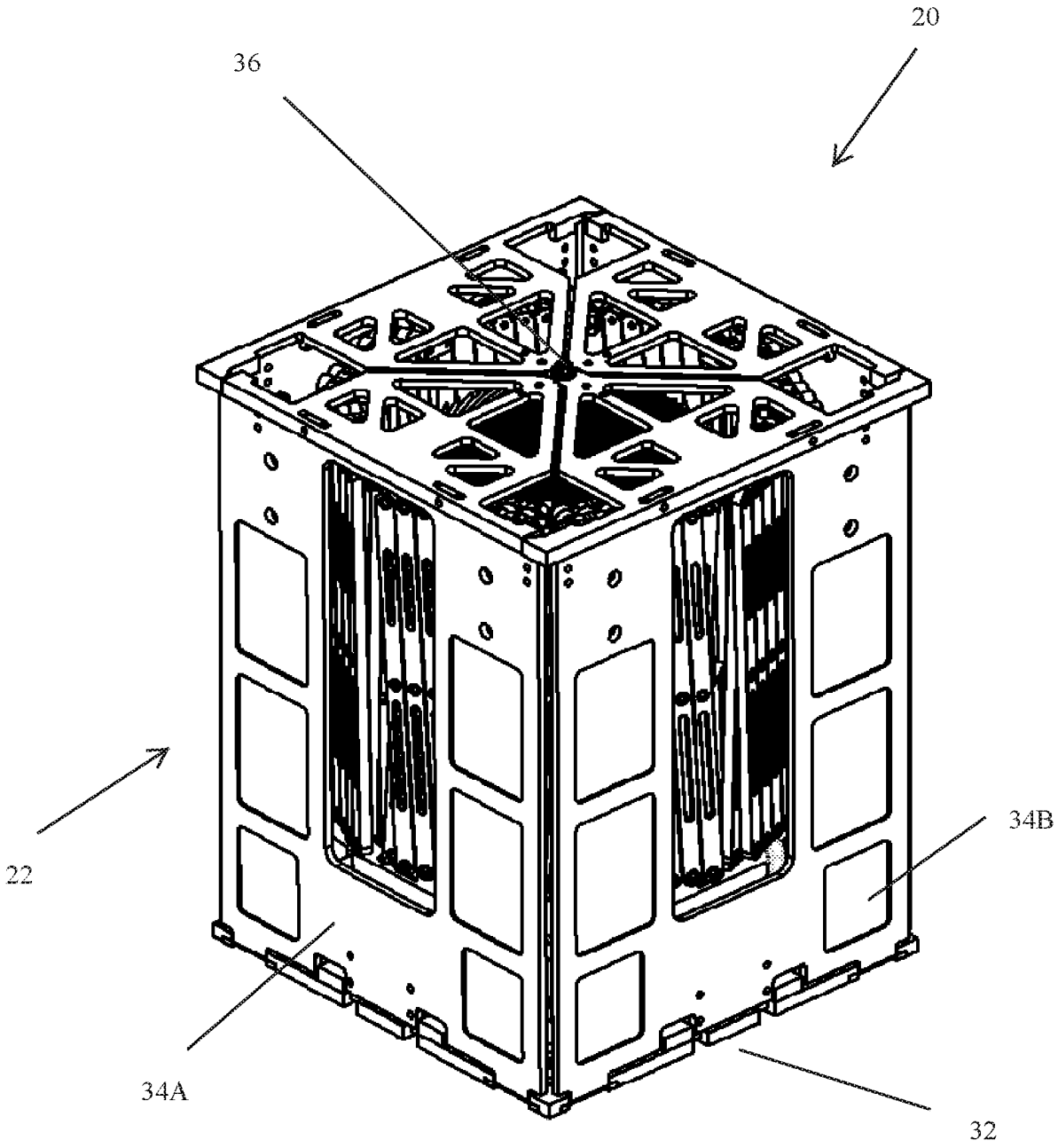

Fig. 1A

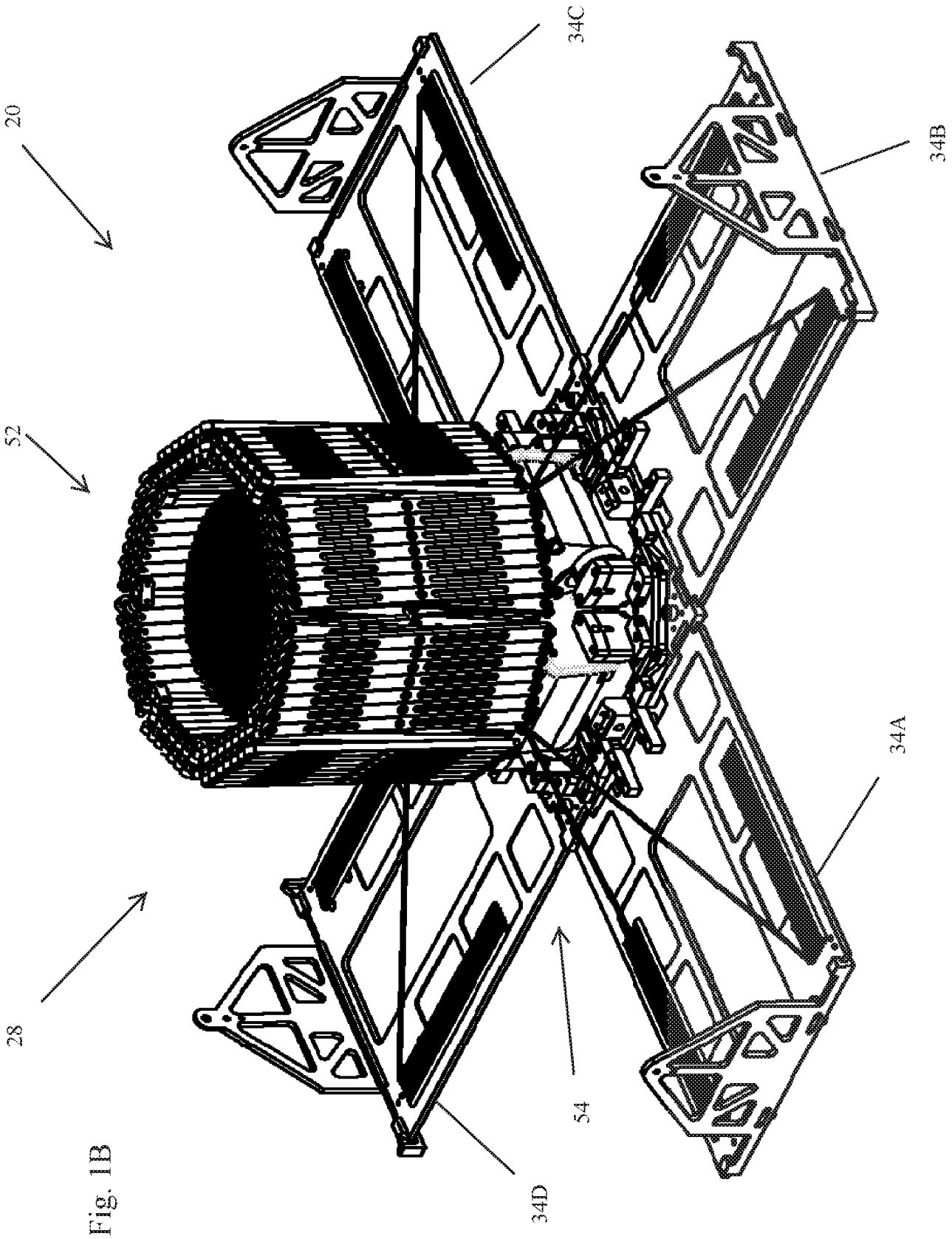

Fig. 1B

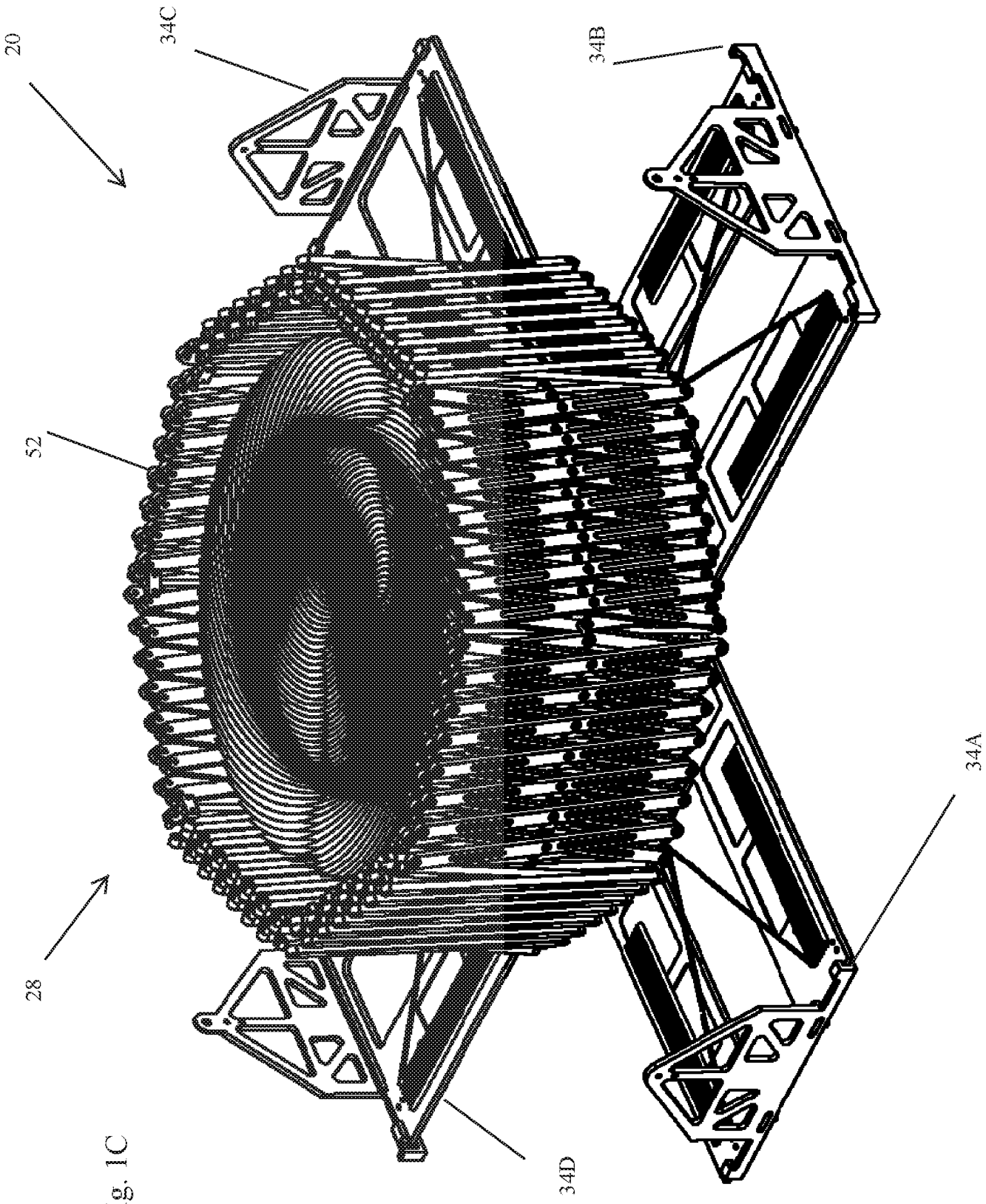

Fig. 1C

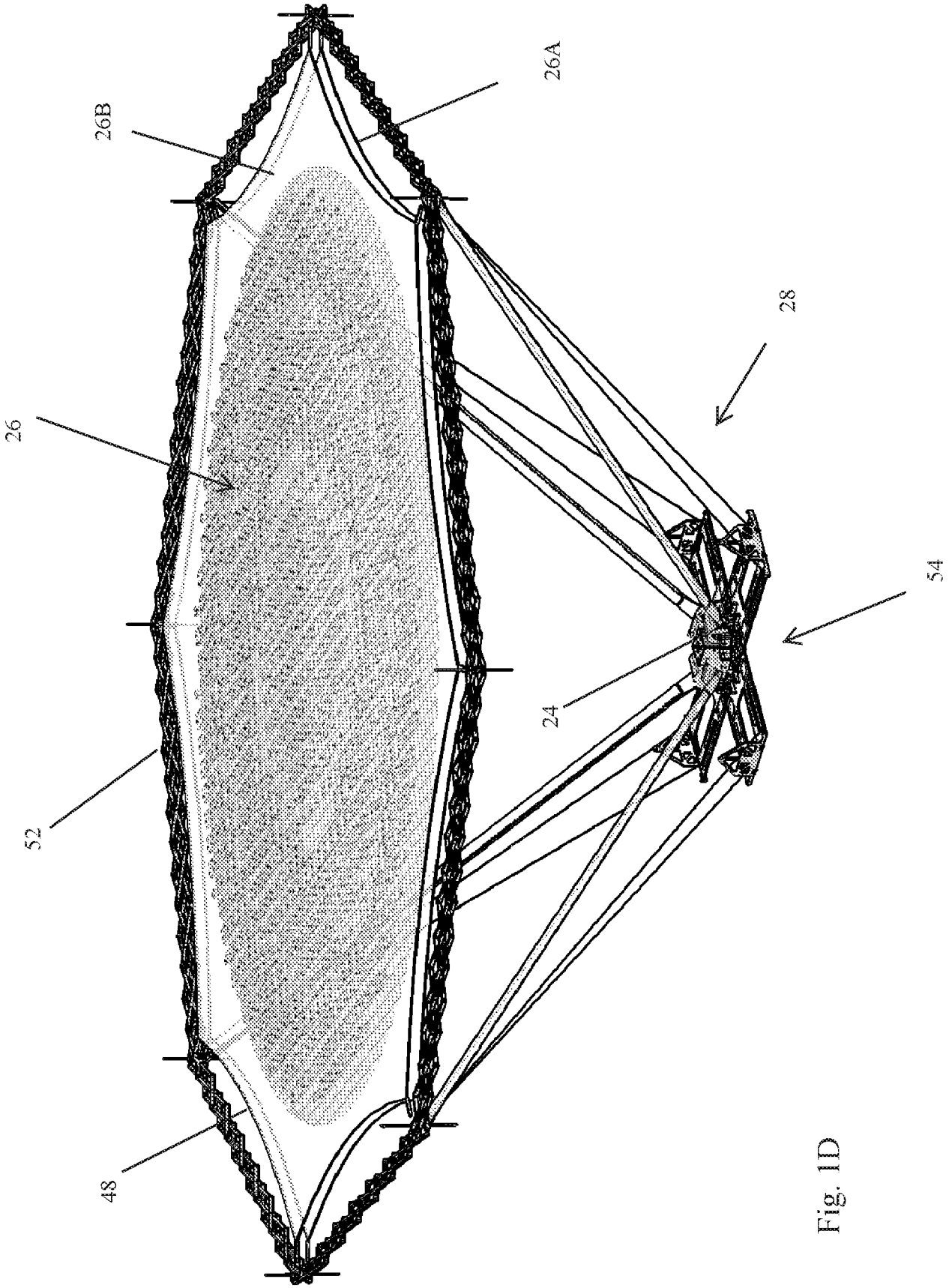

Fig. 1D

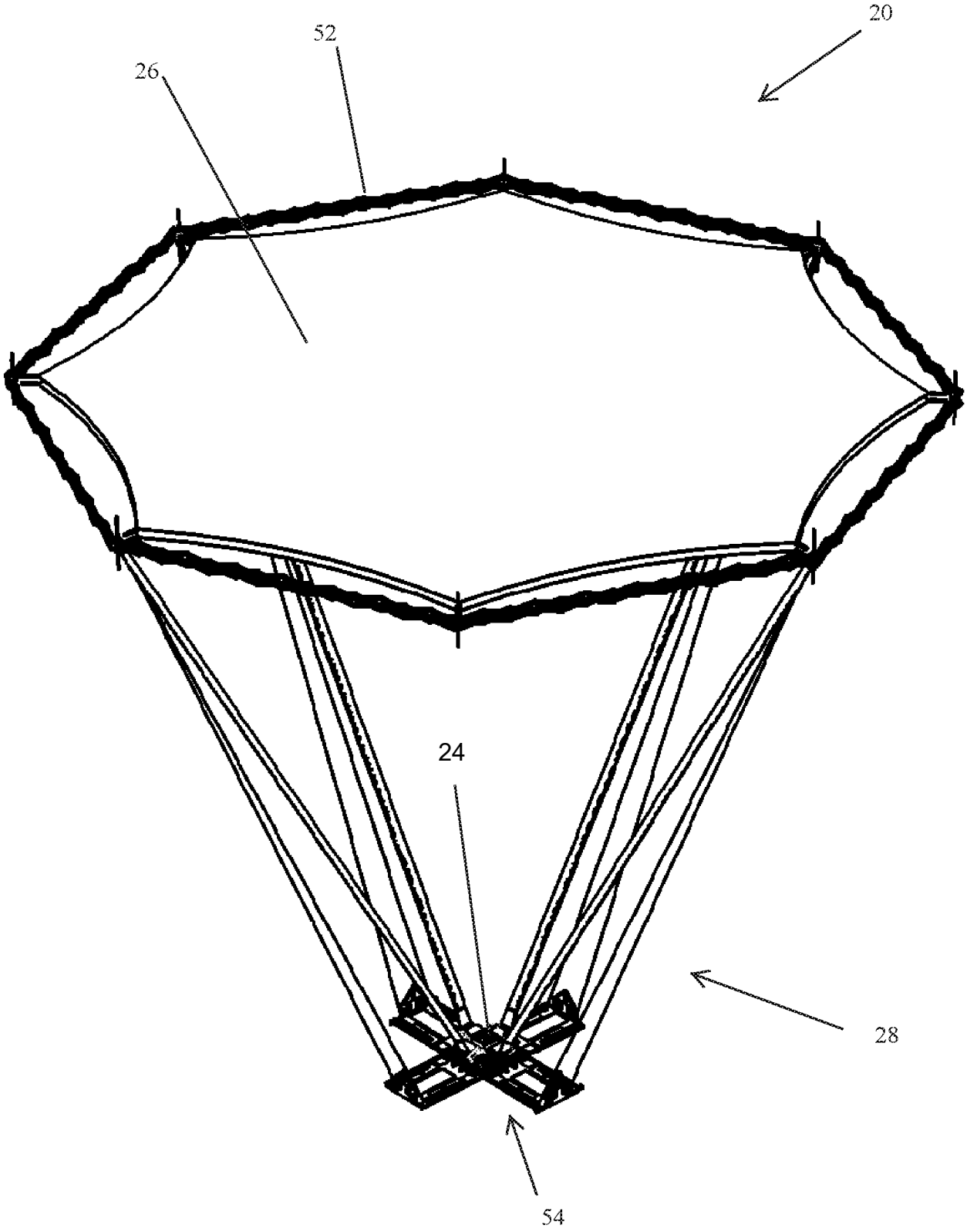

Fig. 1E

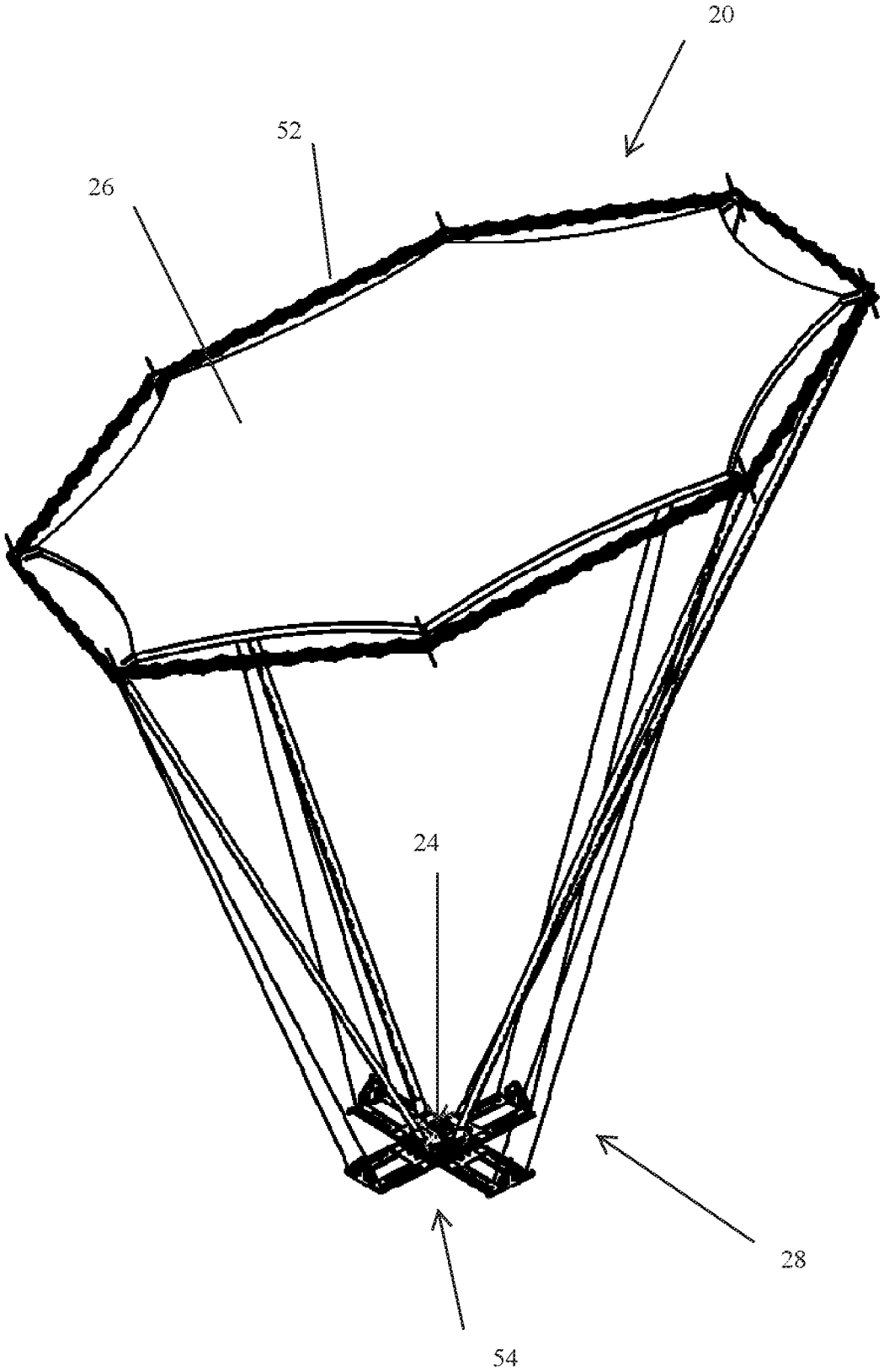

Fig. 1F

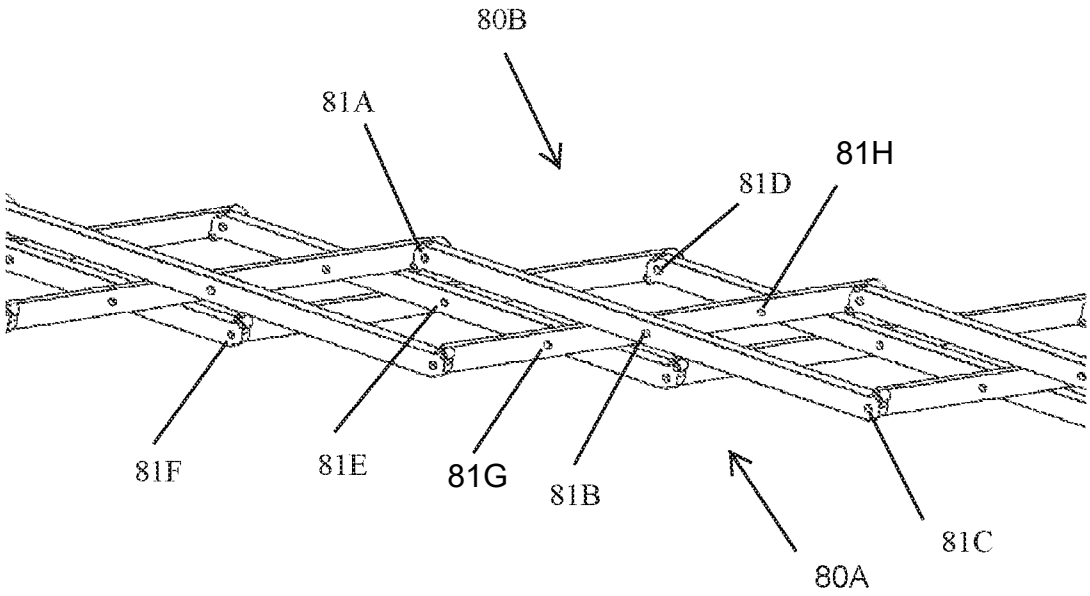

Fig. 2

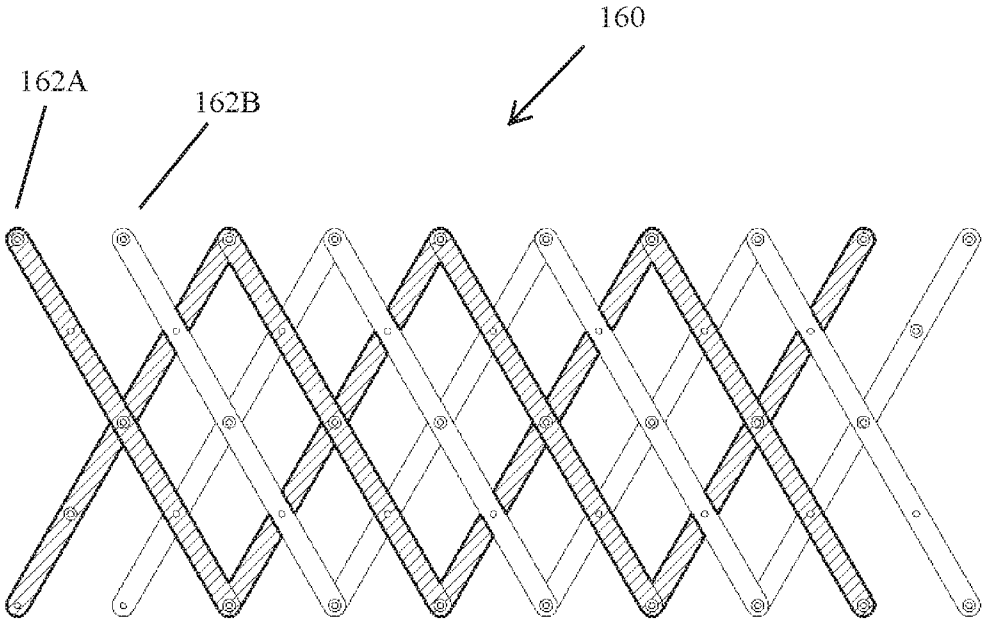

Fig. 3

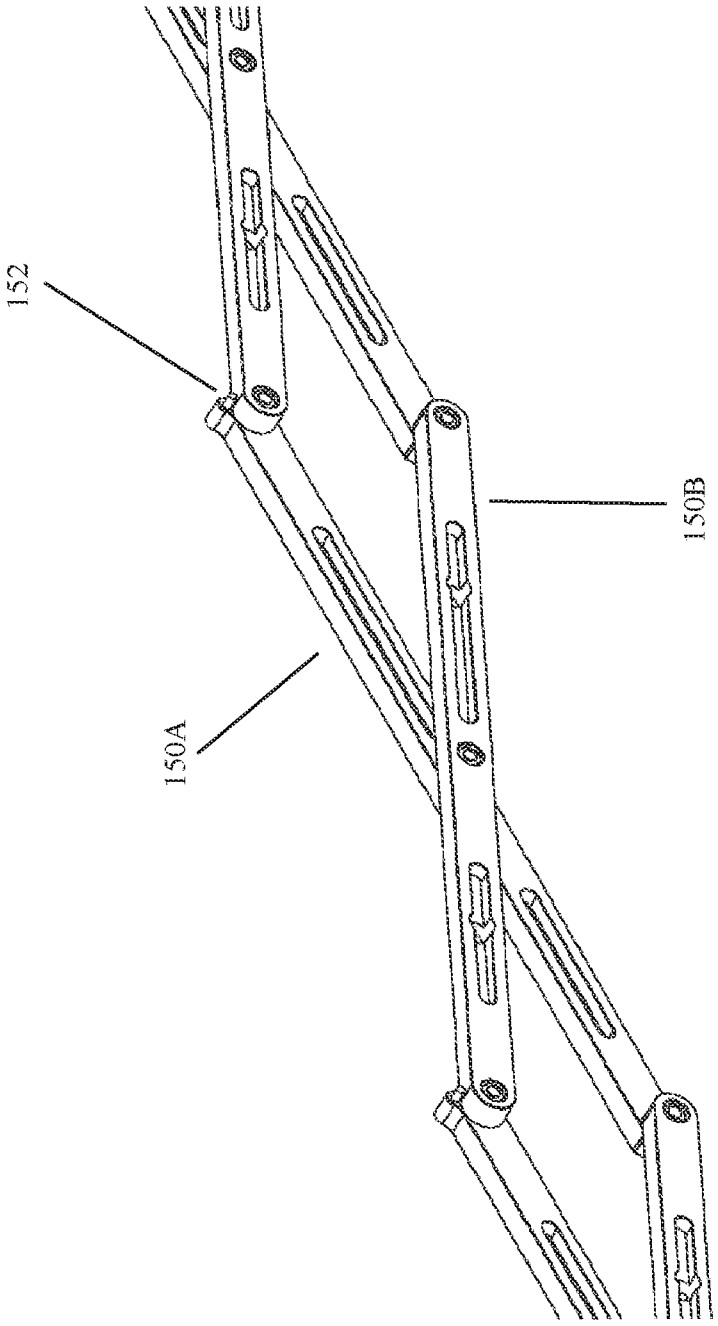

Fig. 4

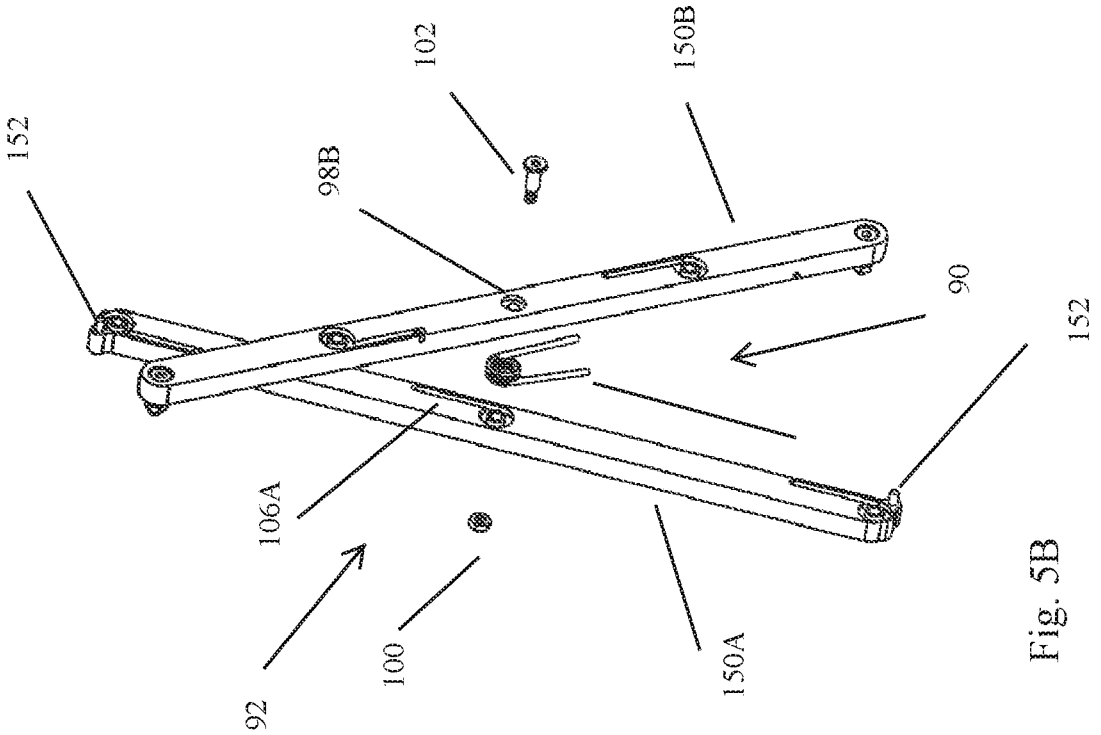
152
98B
102
150B
90
106A
92
100
150A
152

Fig. 5B

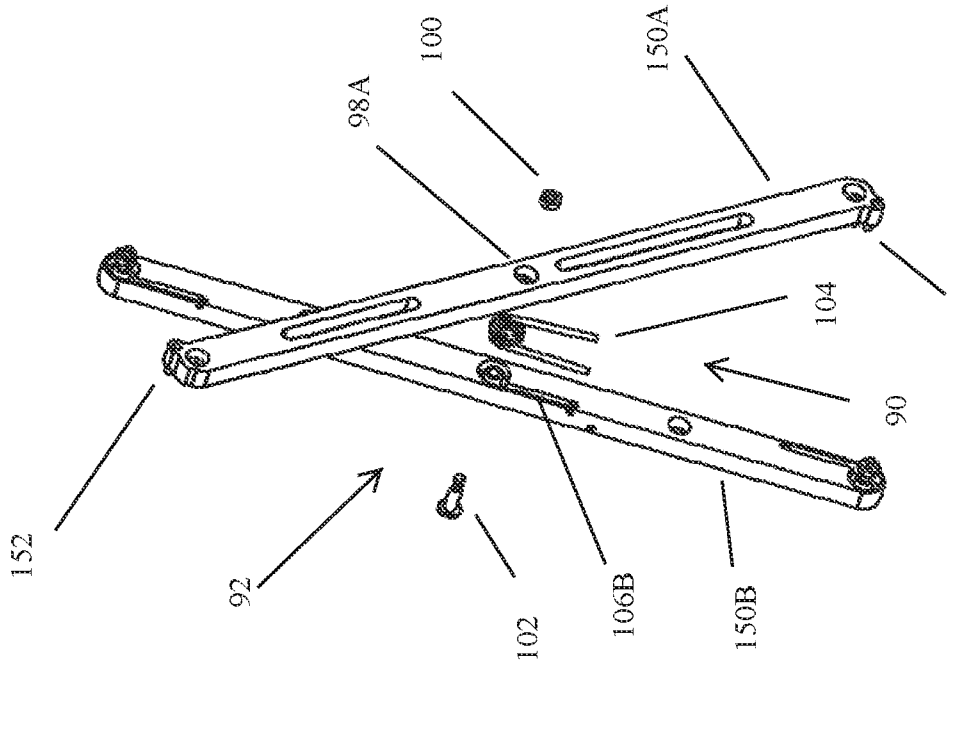
100
150A
98A
152
104
90
152
92
102
106B
150B

Fig. 5A

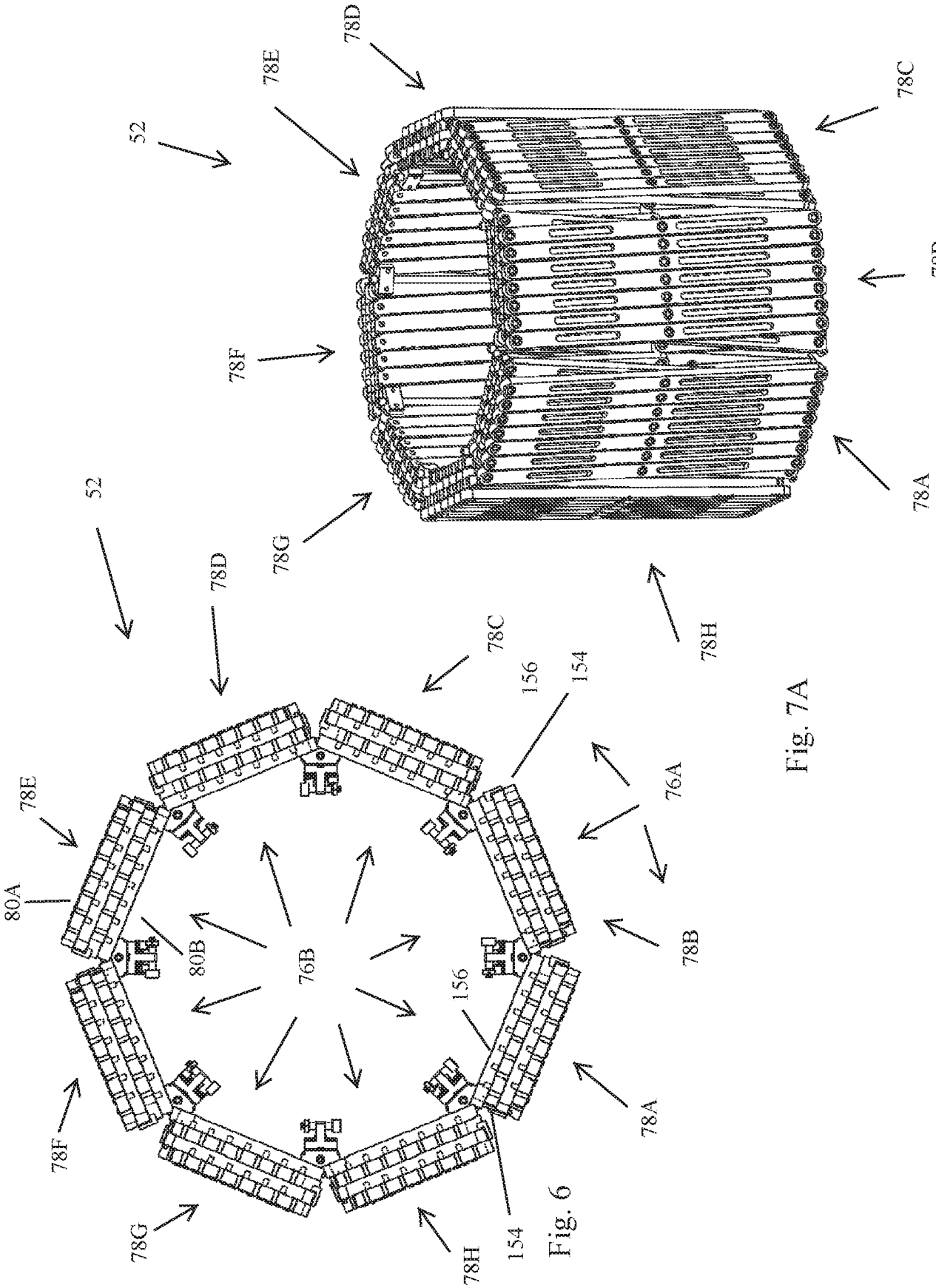

Fig. 7A

Fig. 6

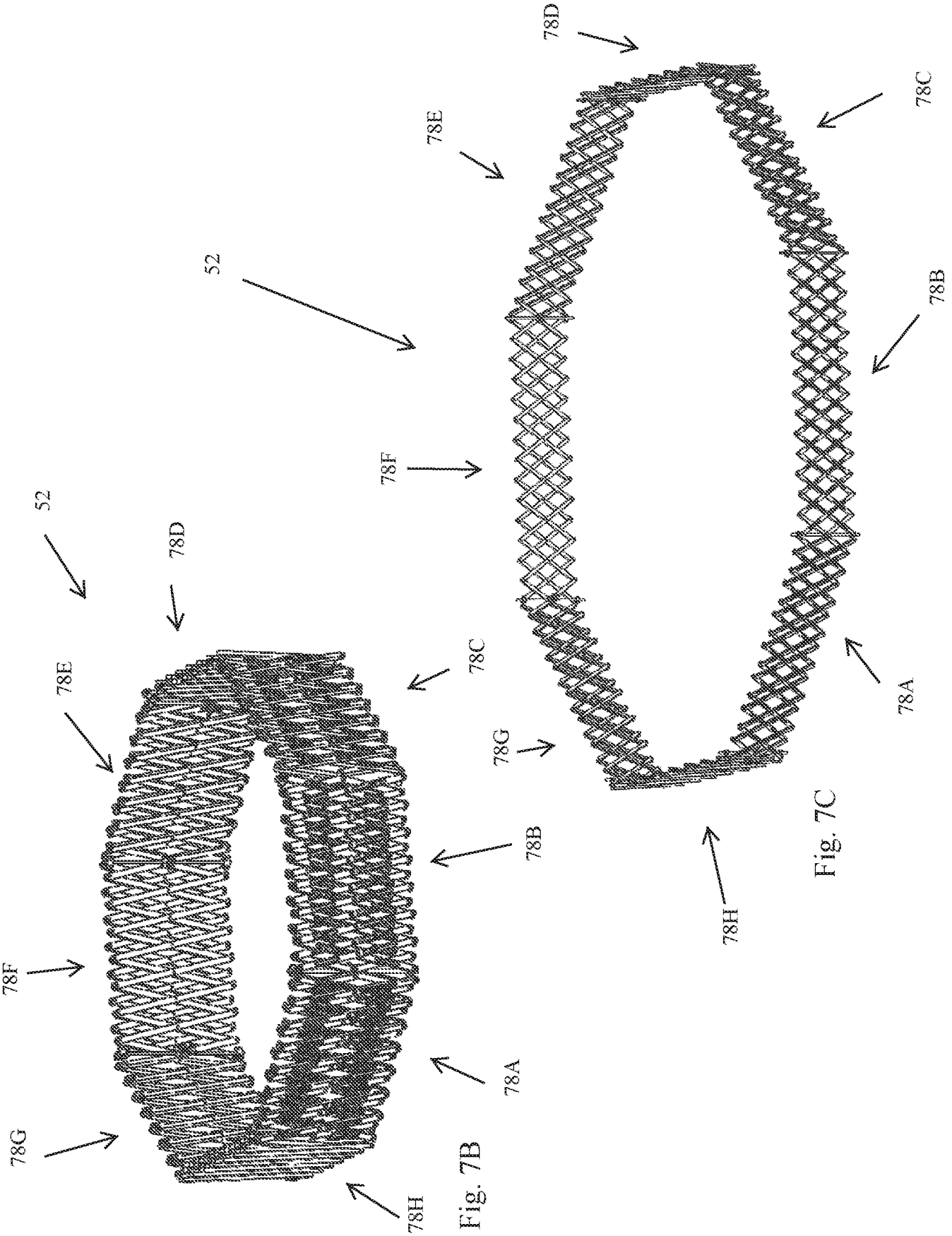
52
78D
78E
78F
78G
78H
78A
78B
78C
52
78D
78E
78C
78B
78F
78G
78A
78H

Fig. 7B

Fig. 7C

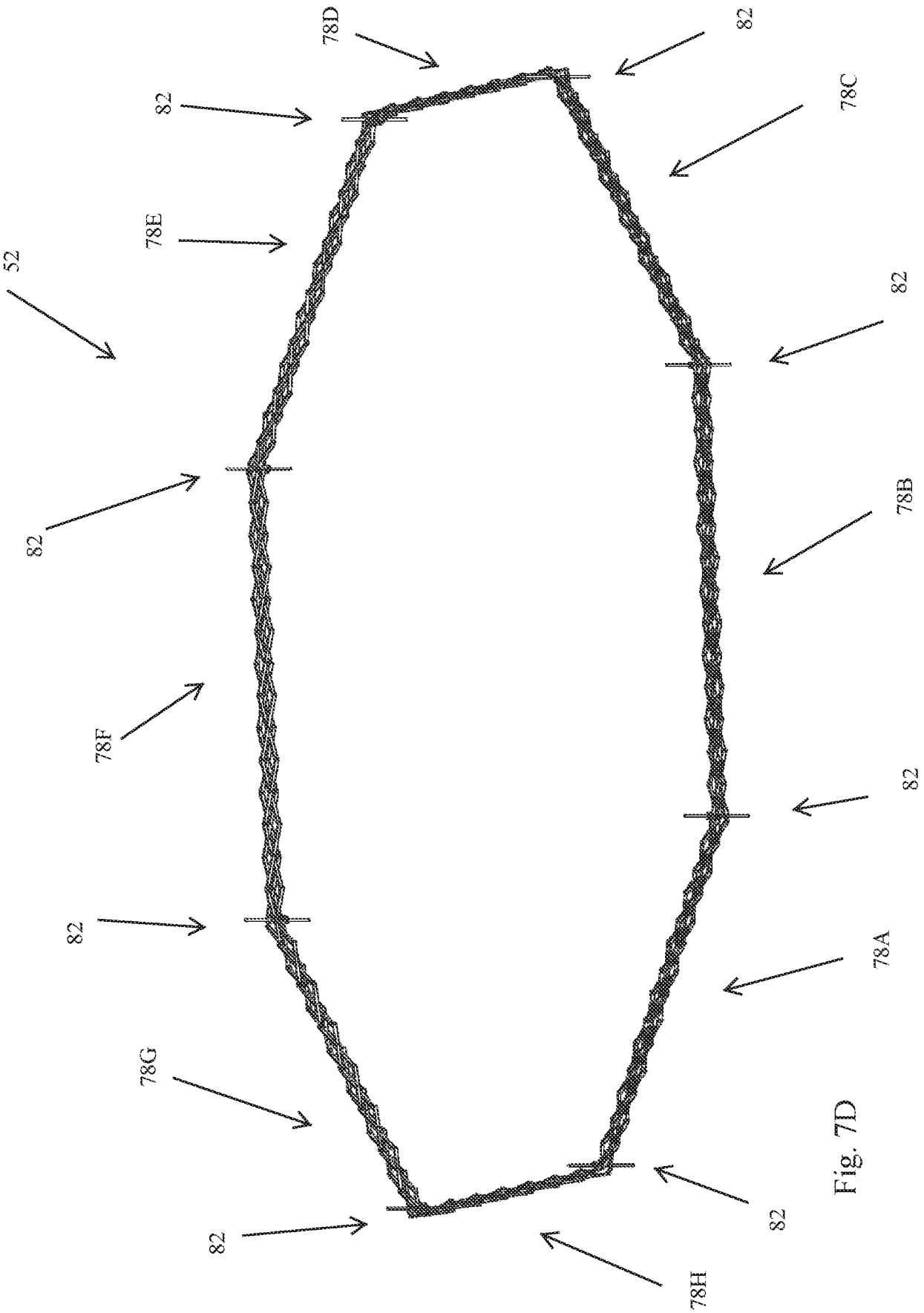

Fig. 7D

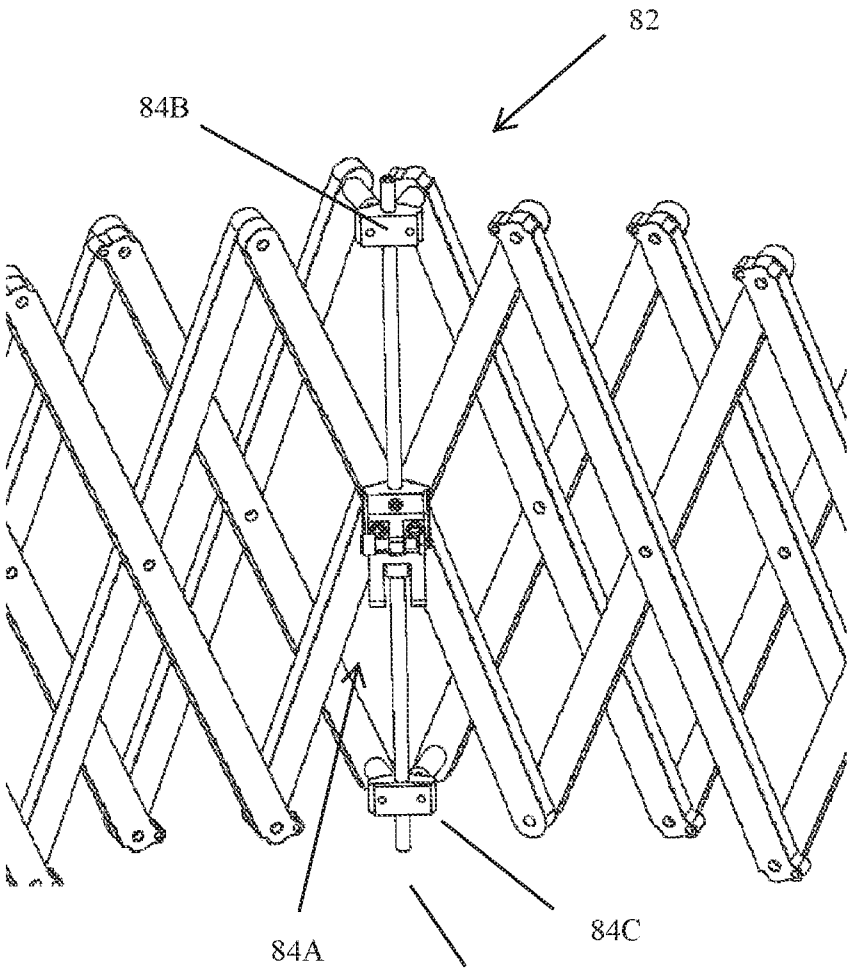
82
84B
84A
86
84C

Fig. 8

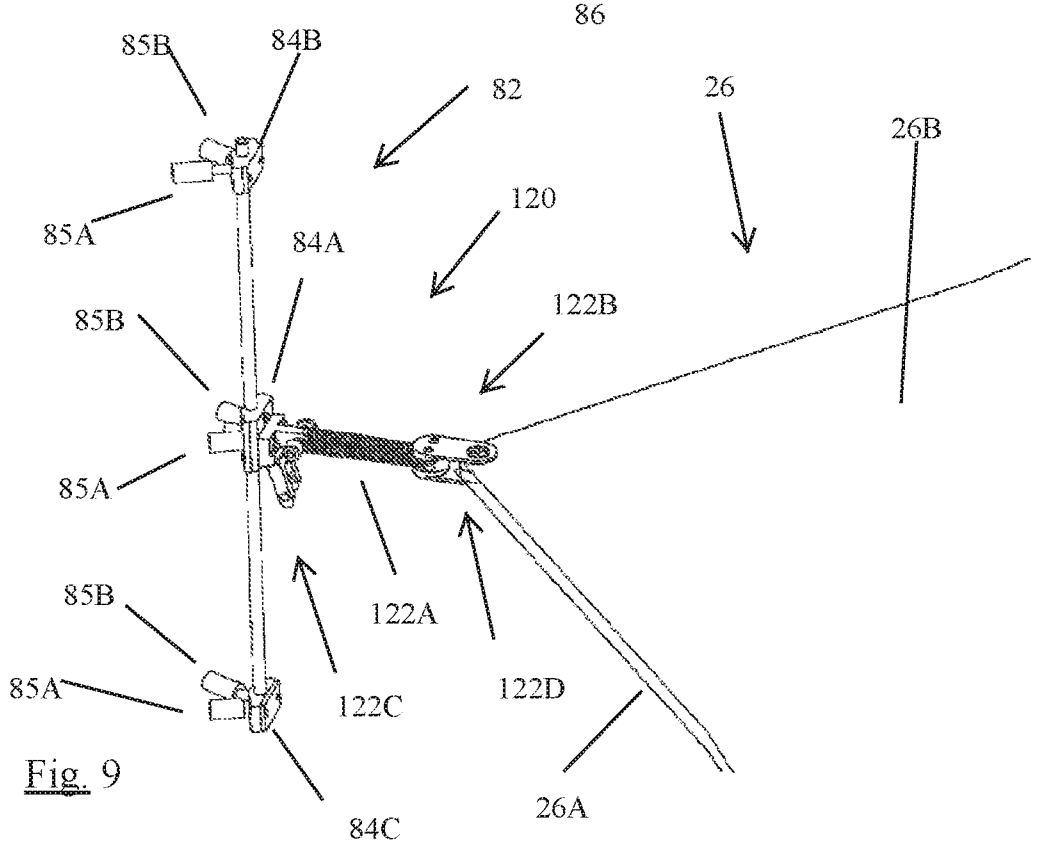
85B
84B
82
26
26B
120
85A
84A
122B
85B
85A
85B
122A
85A
122C
122D
84C
26A

Fig. 9

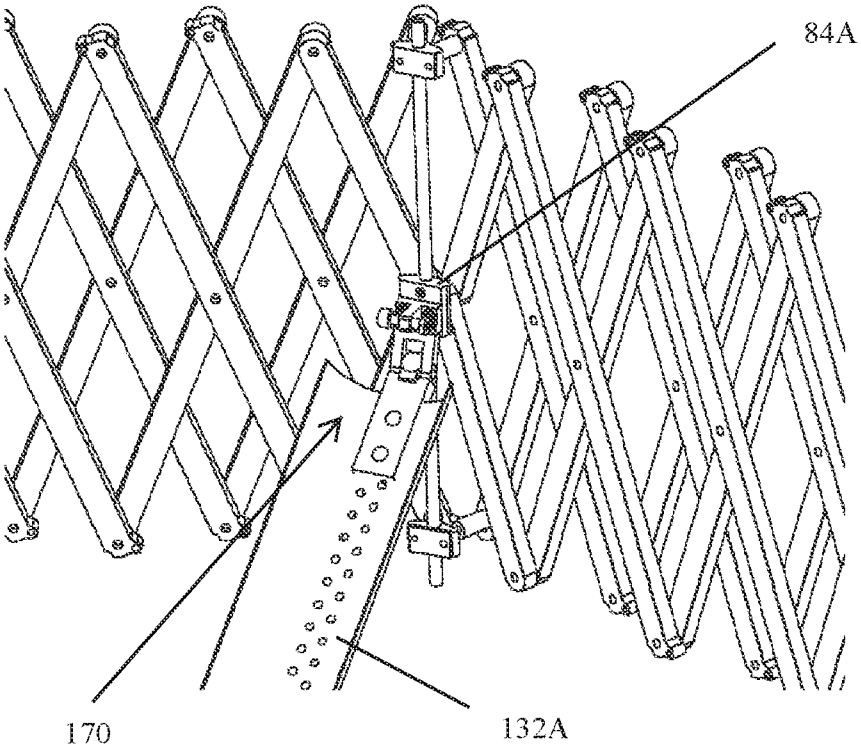

Fig.10

Fig. 11

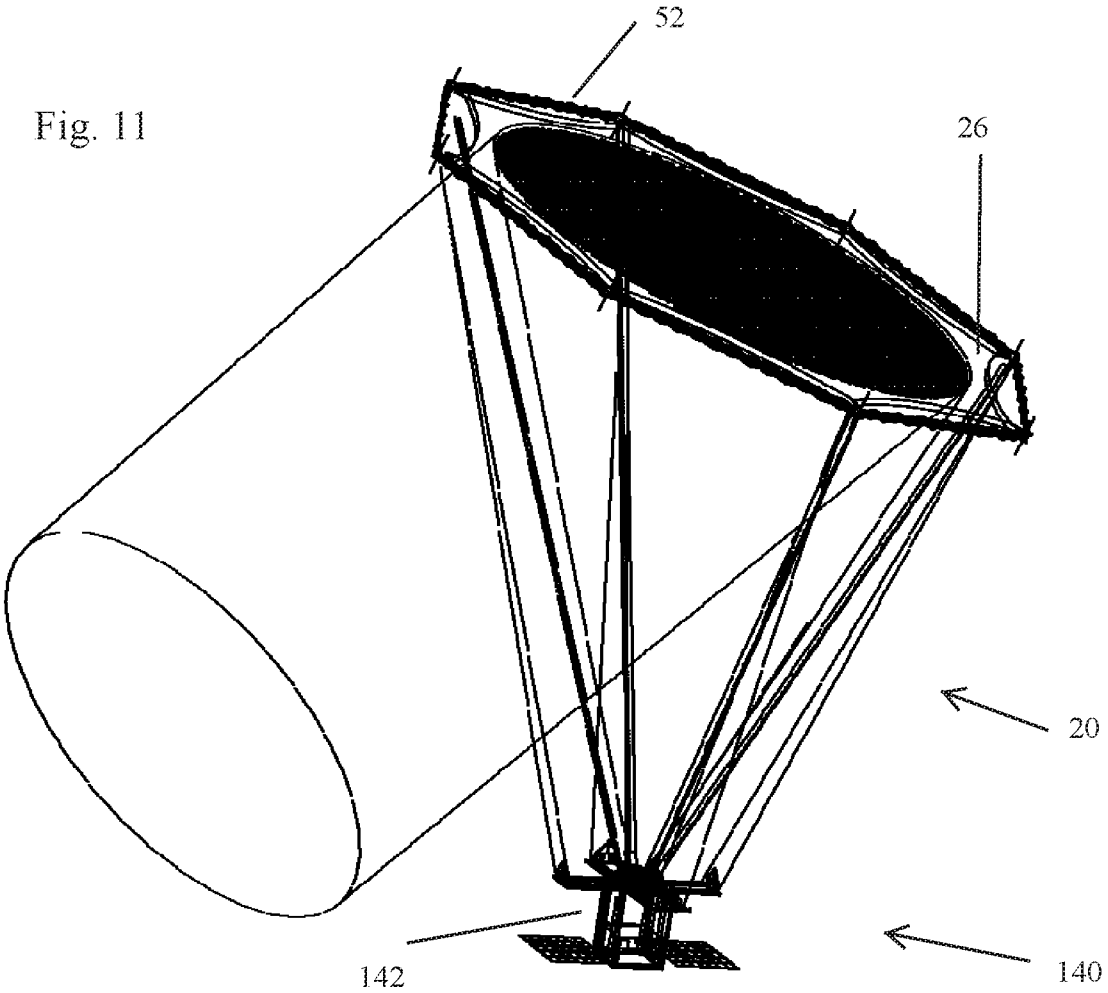

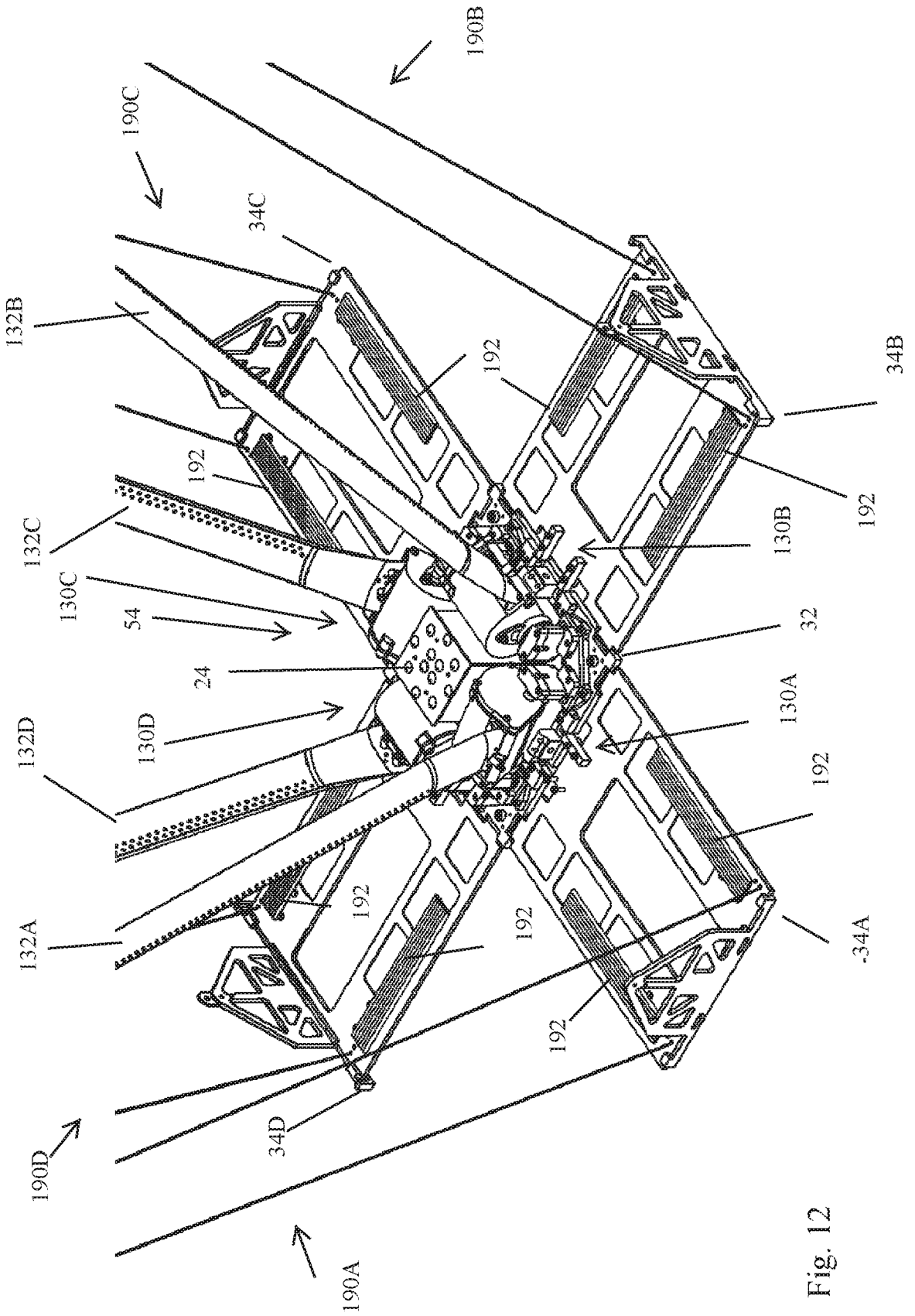
190B
190C
34C
132B
192
34B
192
192
132C
130C
130B
54
32
24
130A
130D
132D
192
192
192
192
132A
-34A
190D
34D
190A

Fig. 12

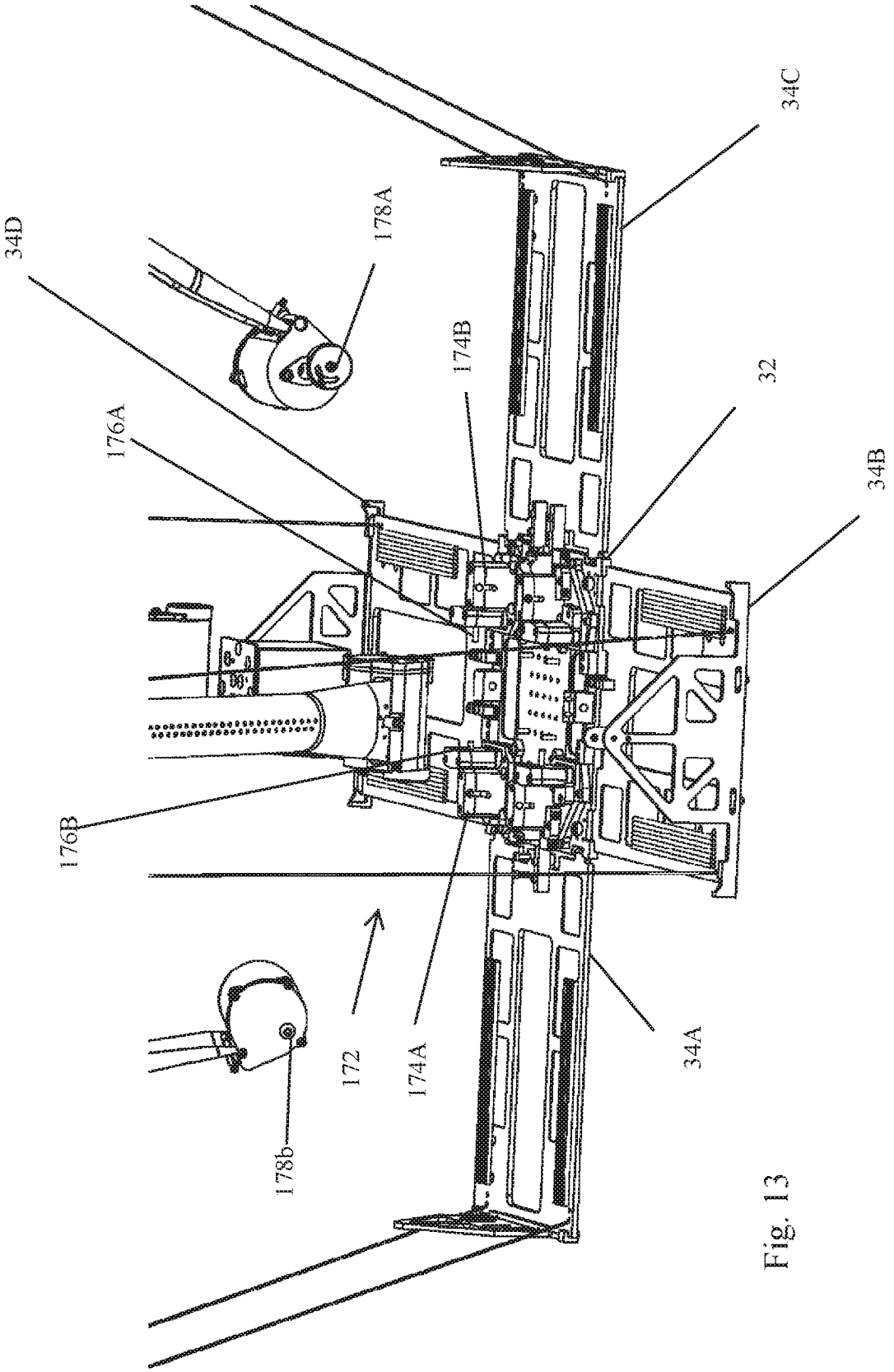

Fig. 13

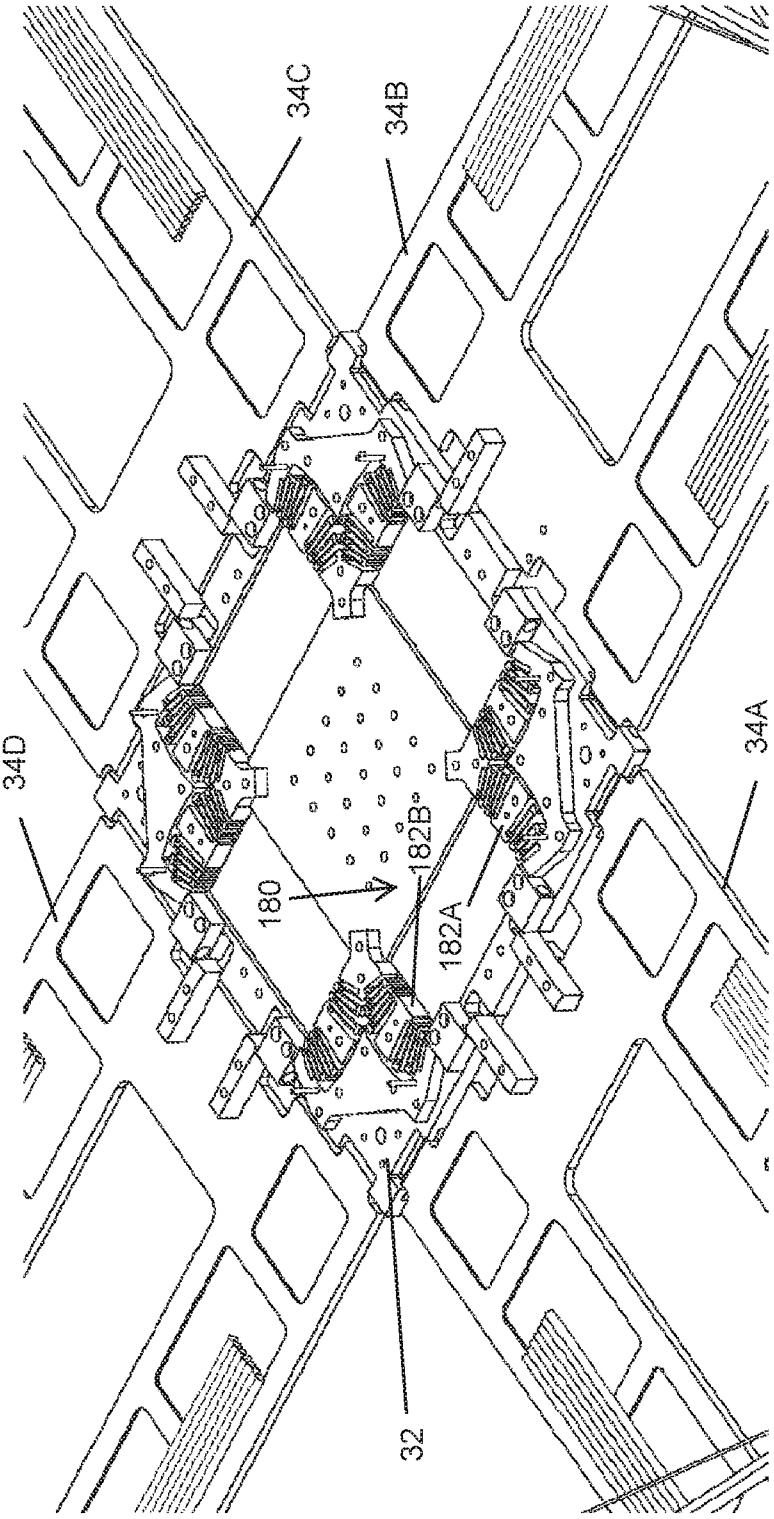

Fig. 14