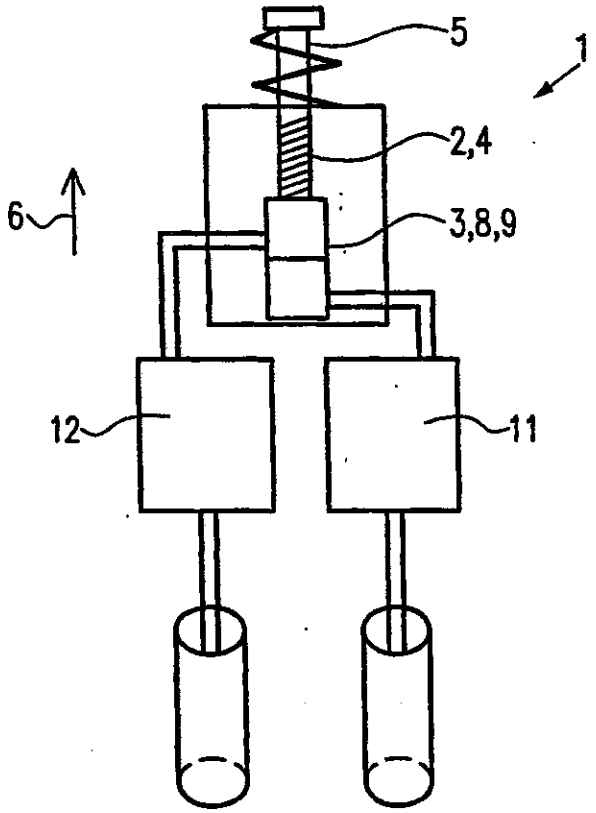

FIG. 1

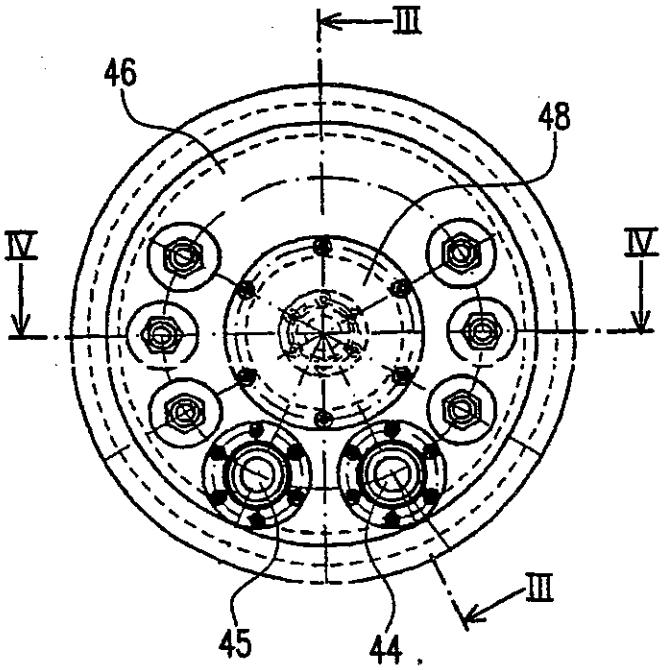

FIG. 2

14 APR 2005

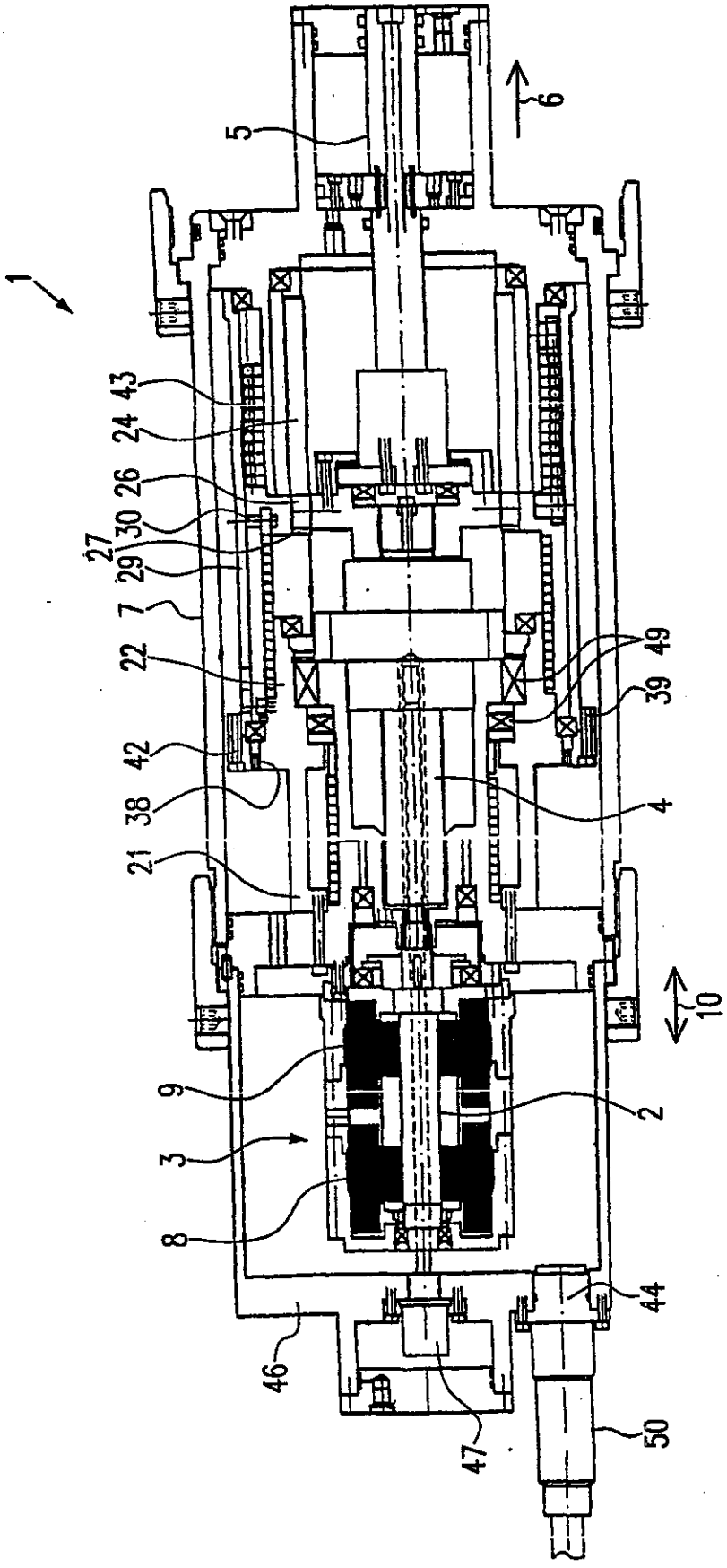

FIG. 3

14 APR 2005

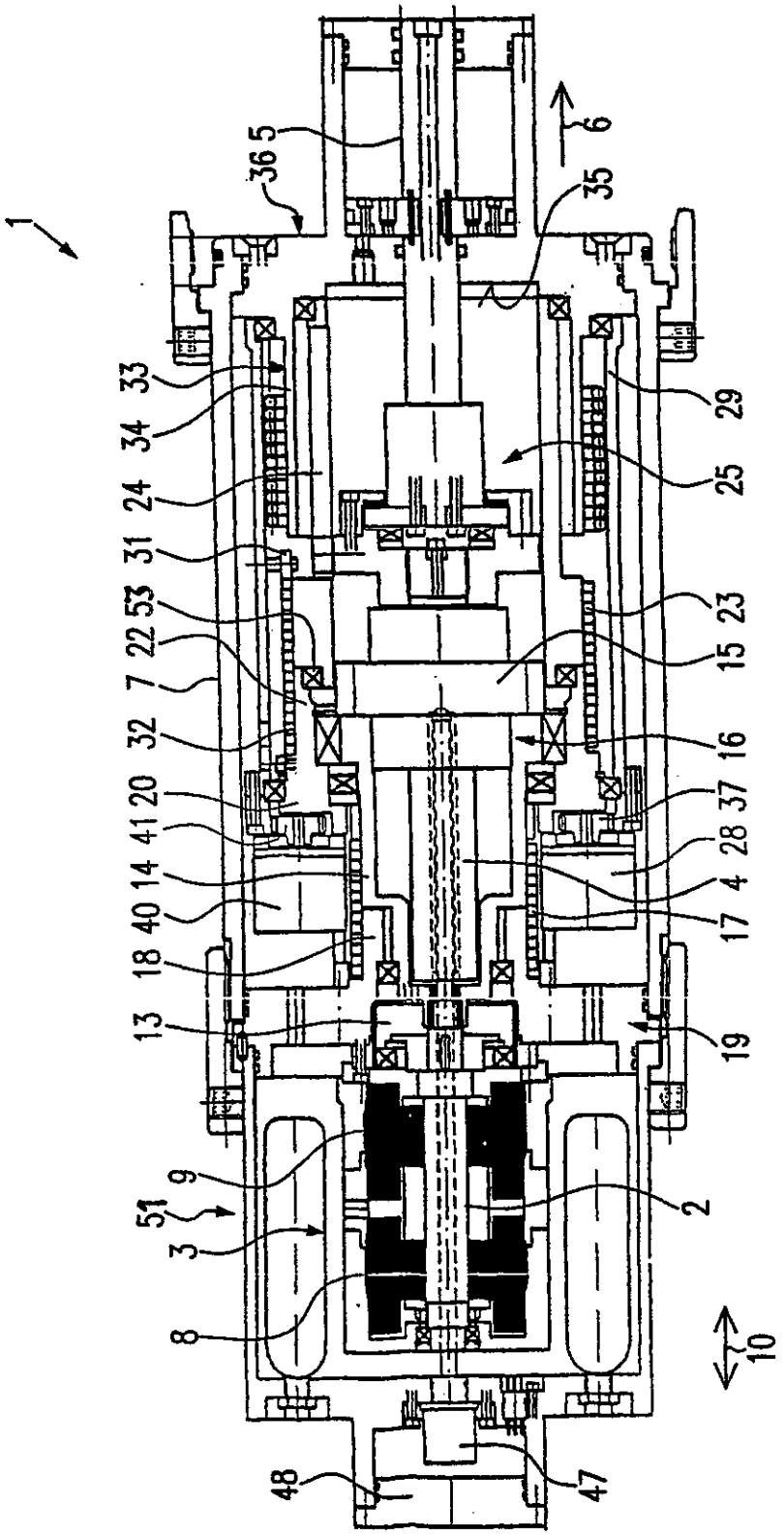

FIG. 4