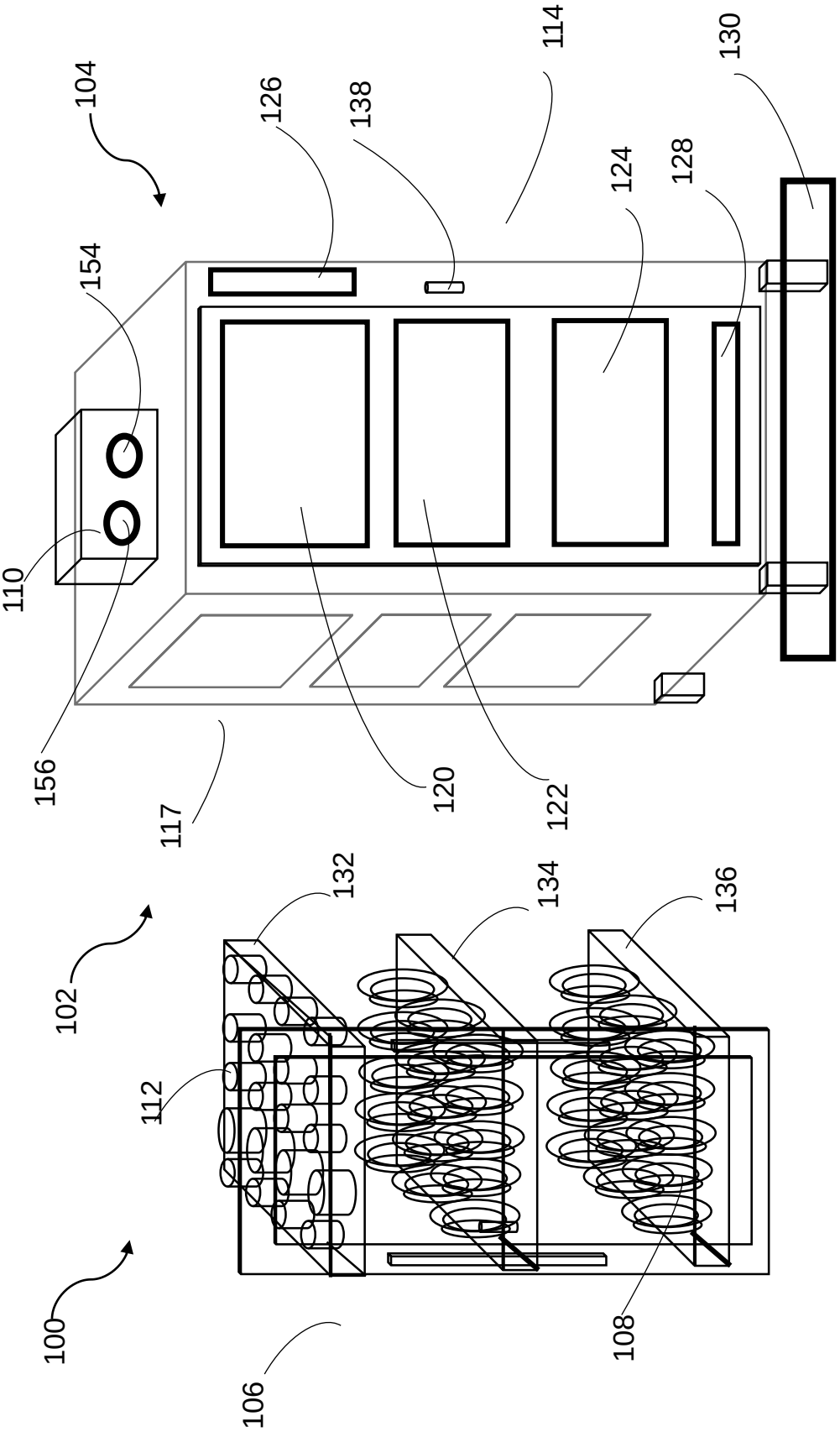
104
126
138
114
130
124
128
154
110
156
117
120
122
102
132
134
136
112
100
106
108

Fig. 1

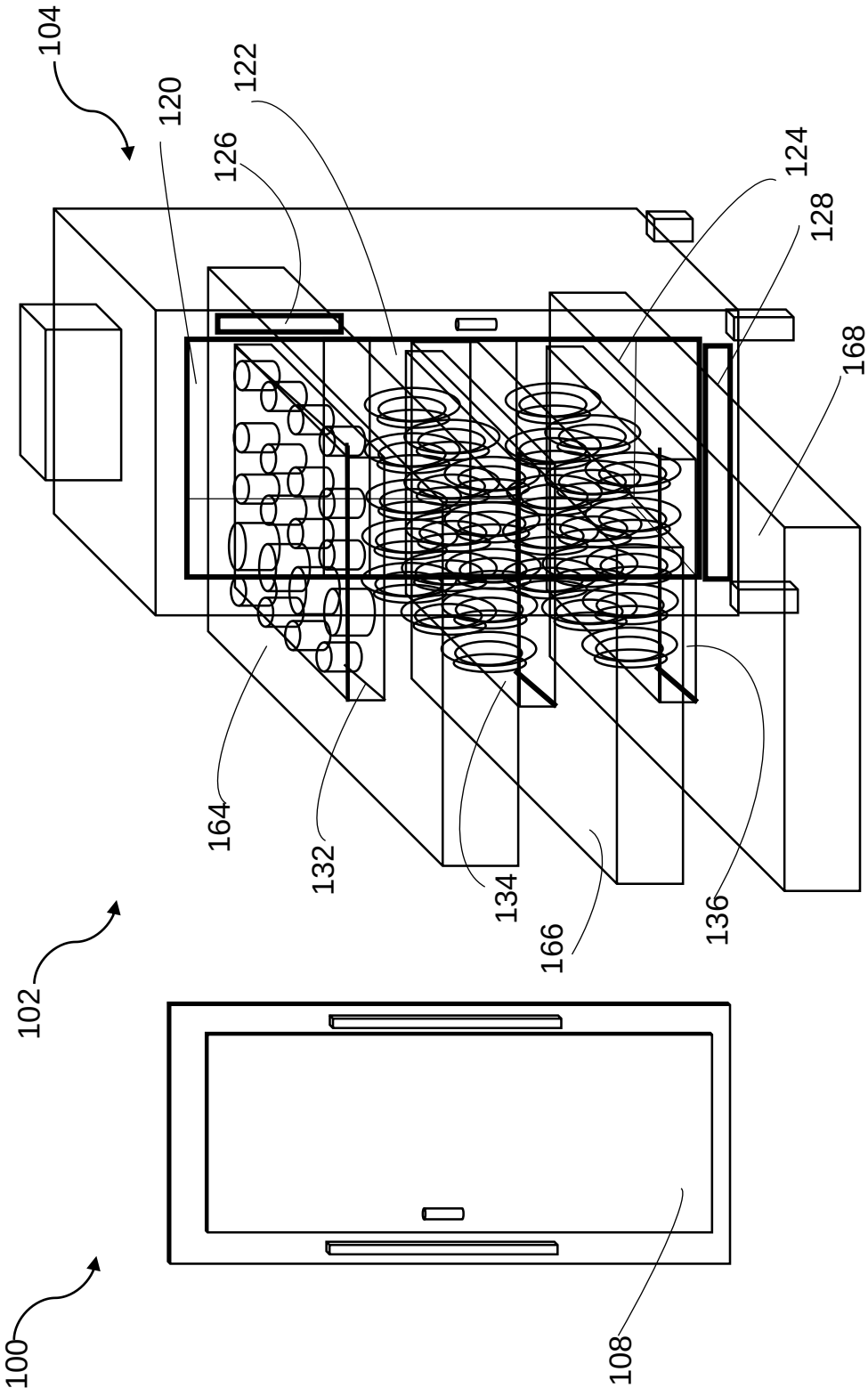

Fig. 2

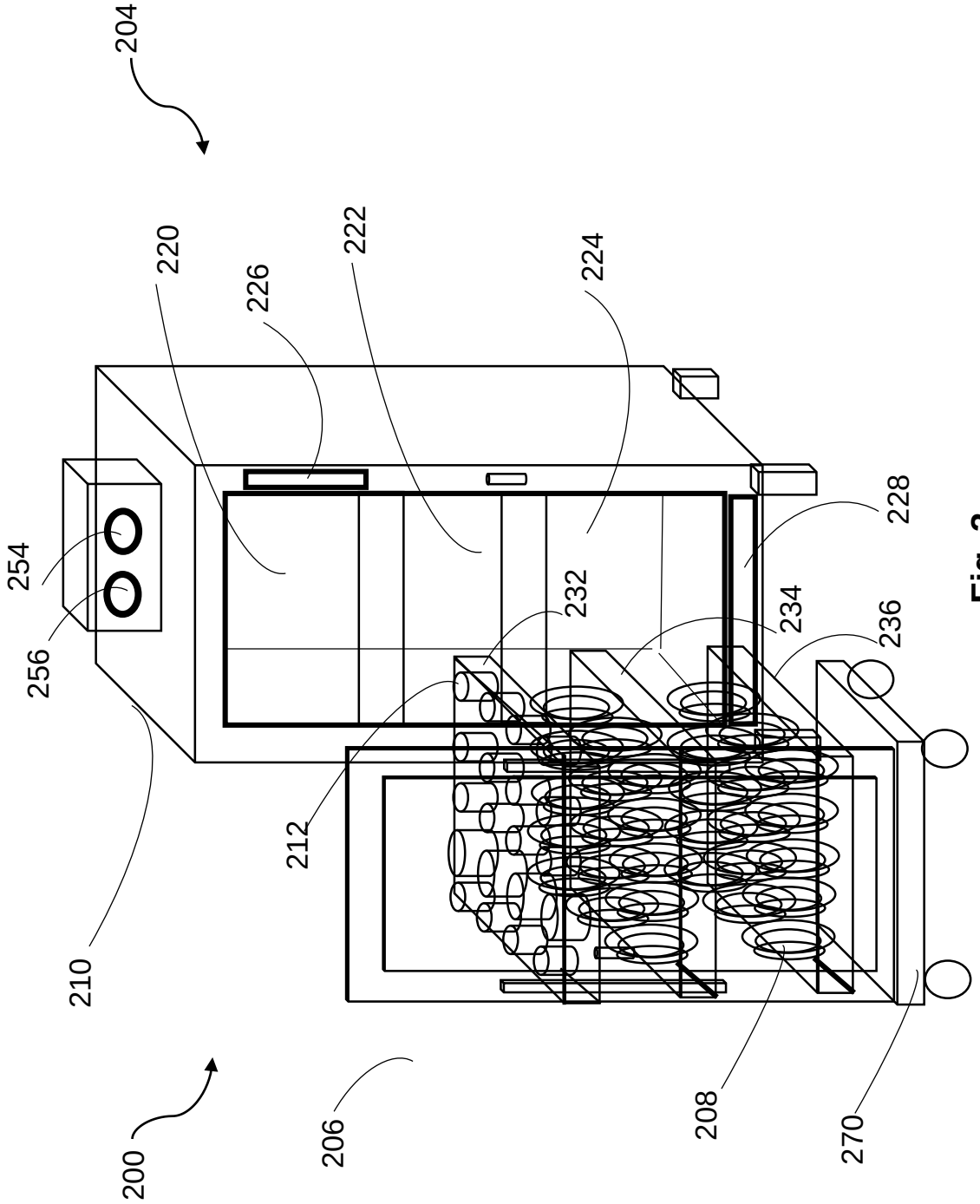
204
220
226
222
224
228
254
256
232
234
236
212
210
200
206
208
270

Fig. 3

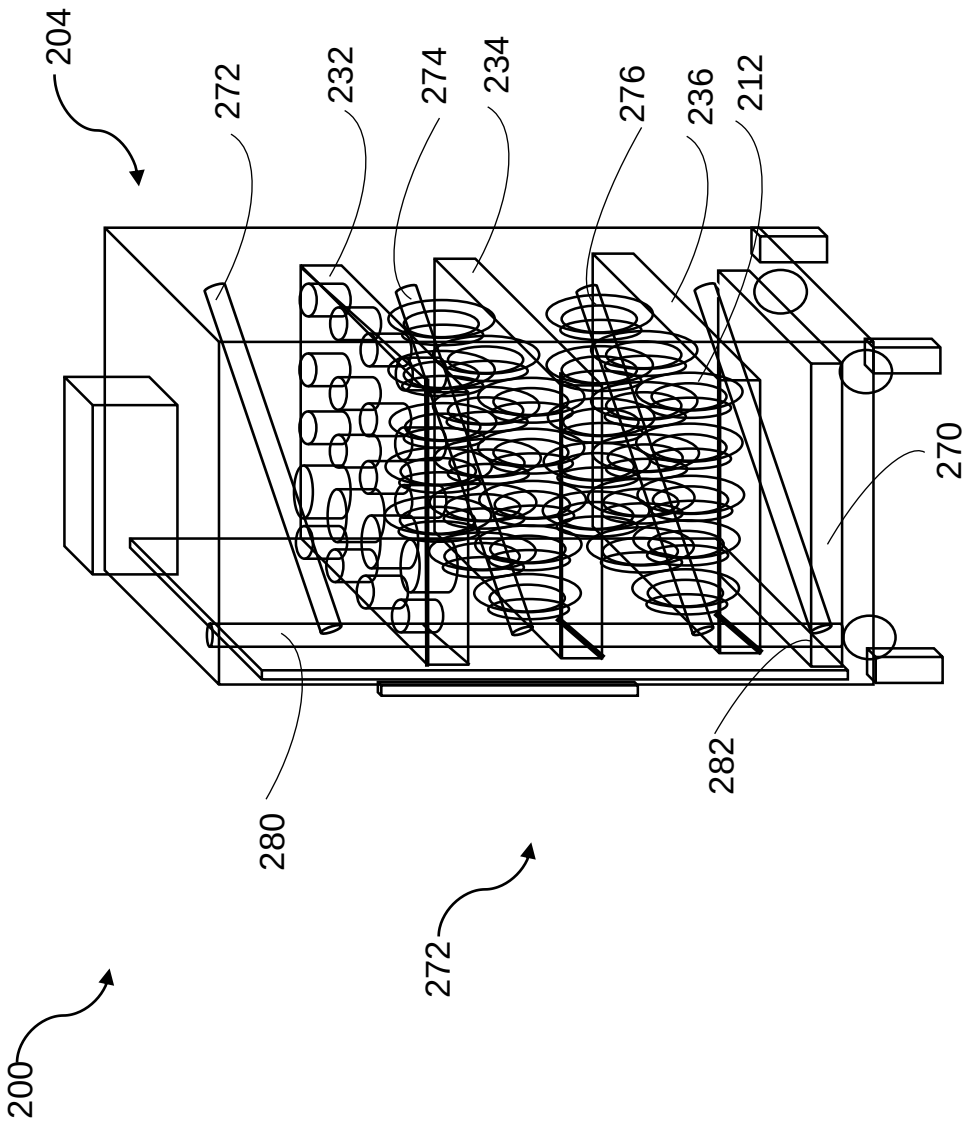

Fig. 4

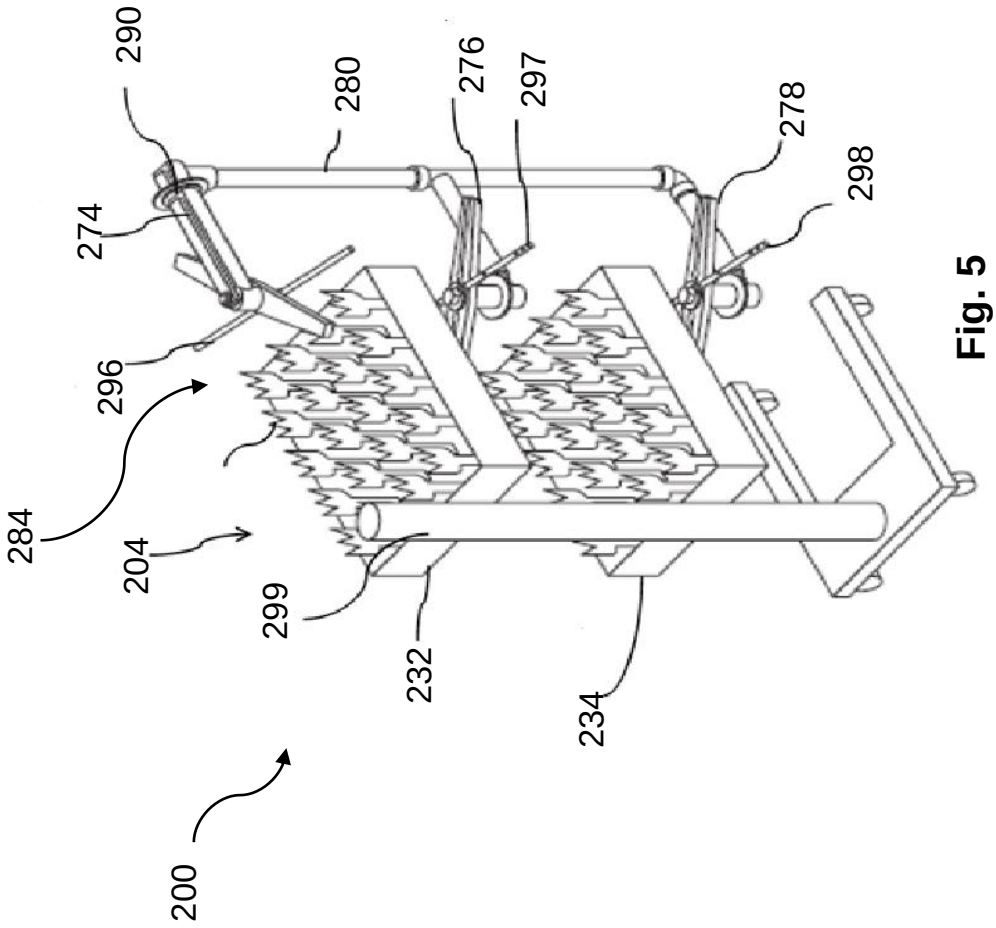

Fig. 5

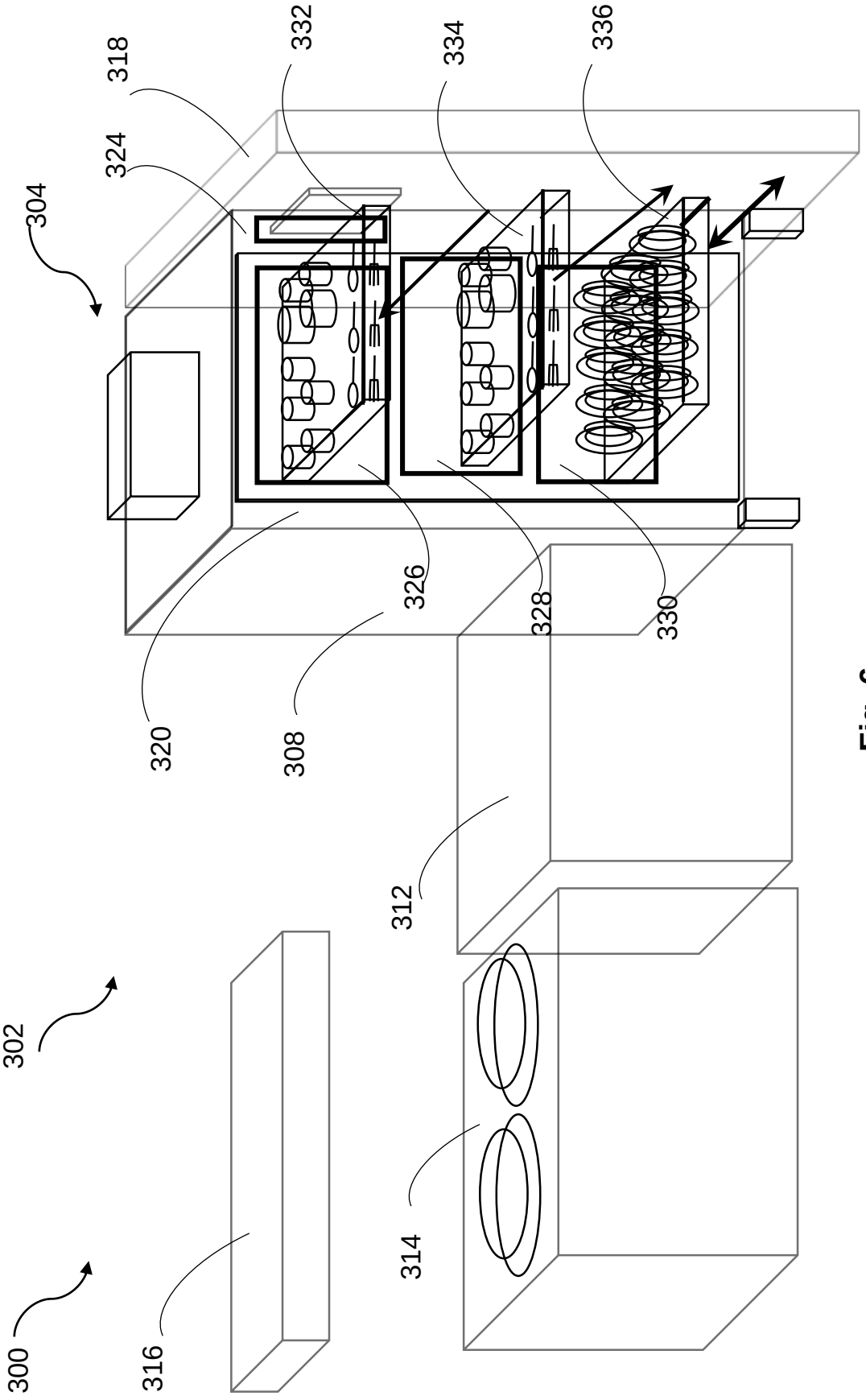

Fig. 6

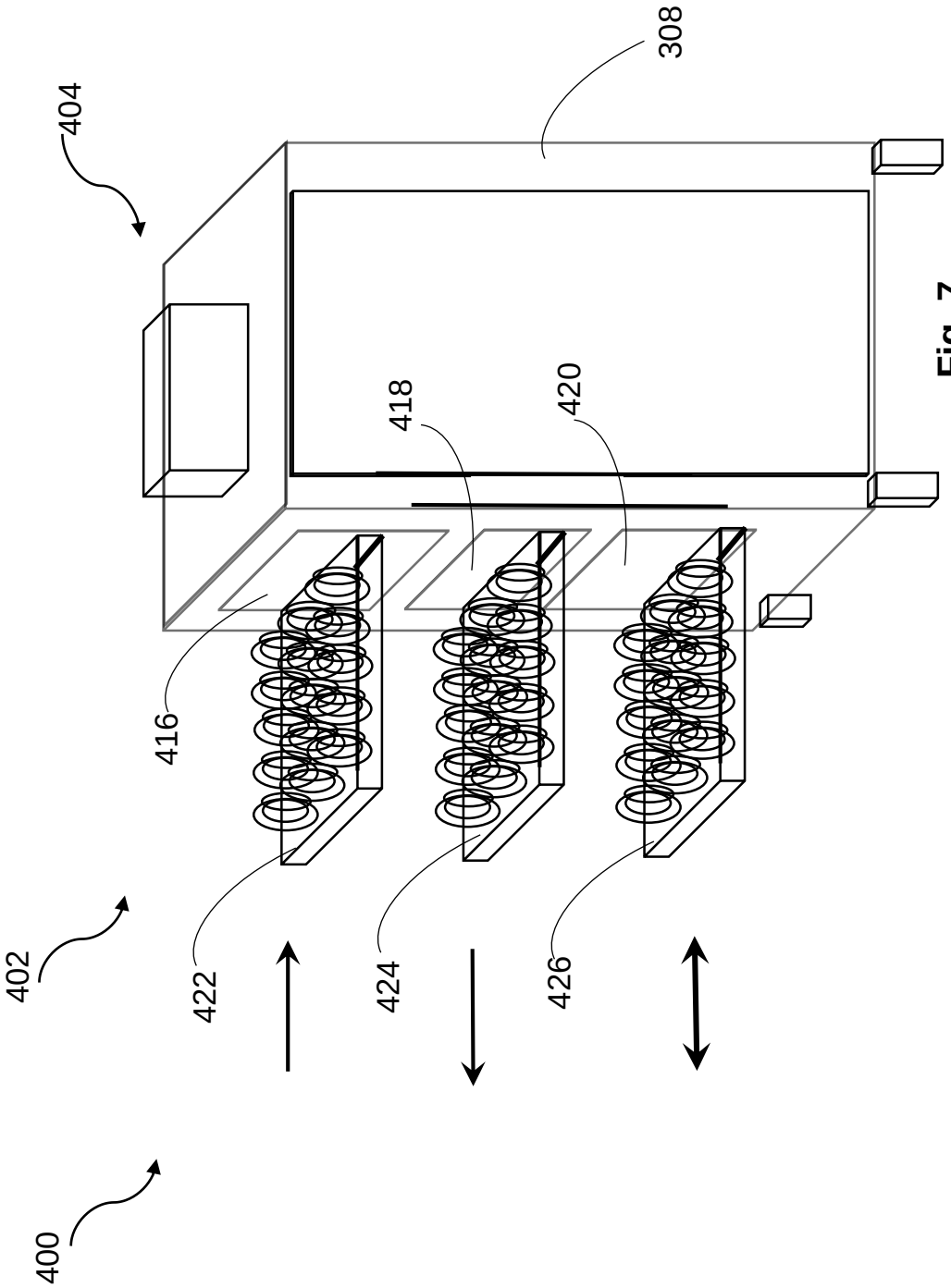

Fig. 7

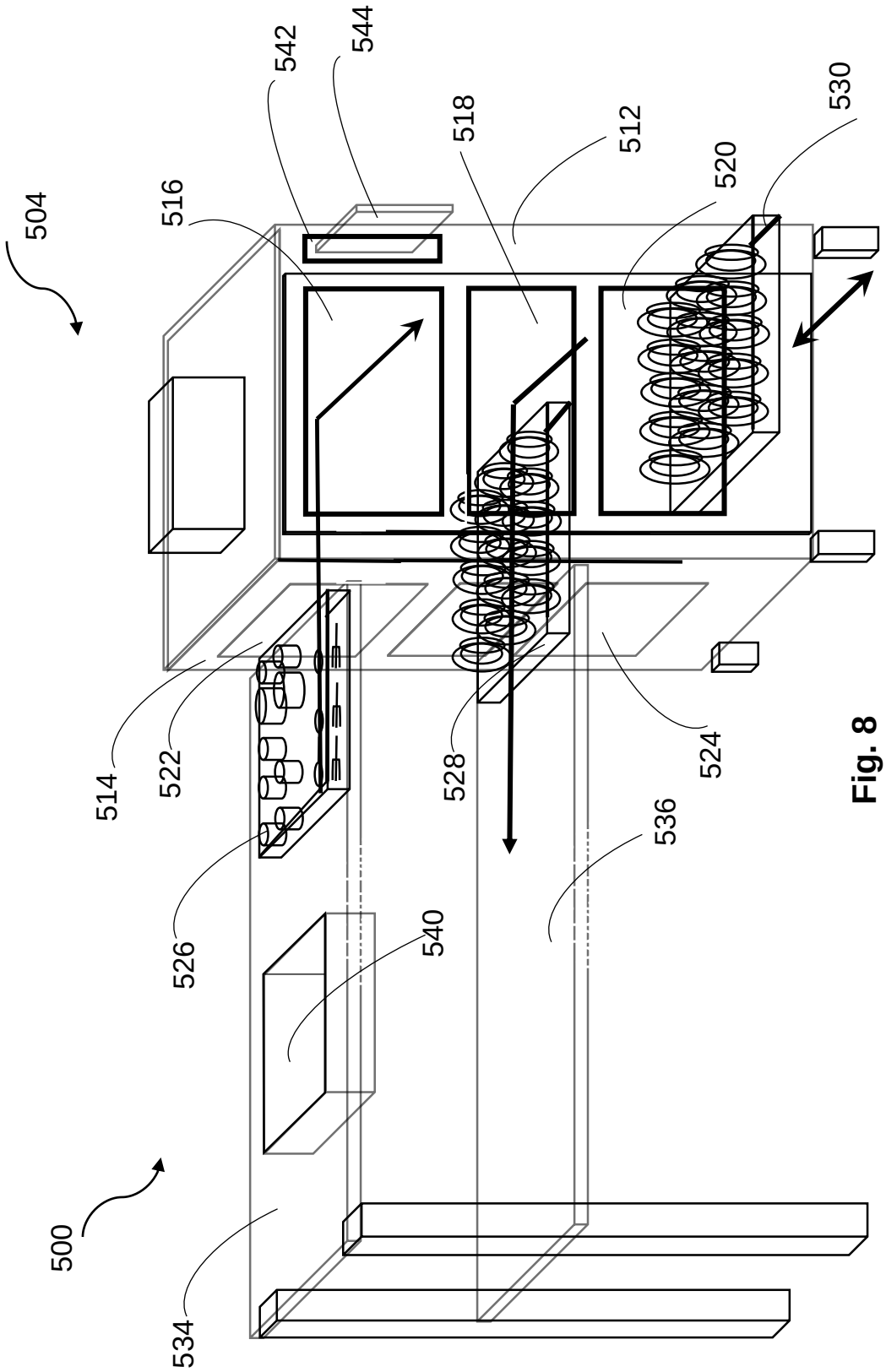
504
516
542
544
518
512
520
530
514
522
528
524
526
536
540
500
534

Fig. 8

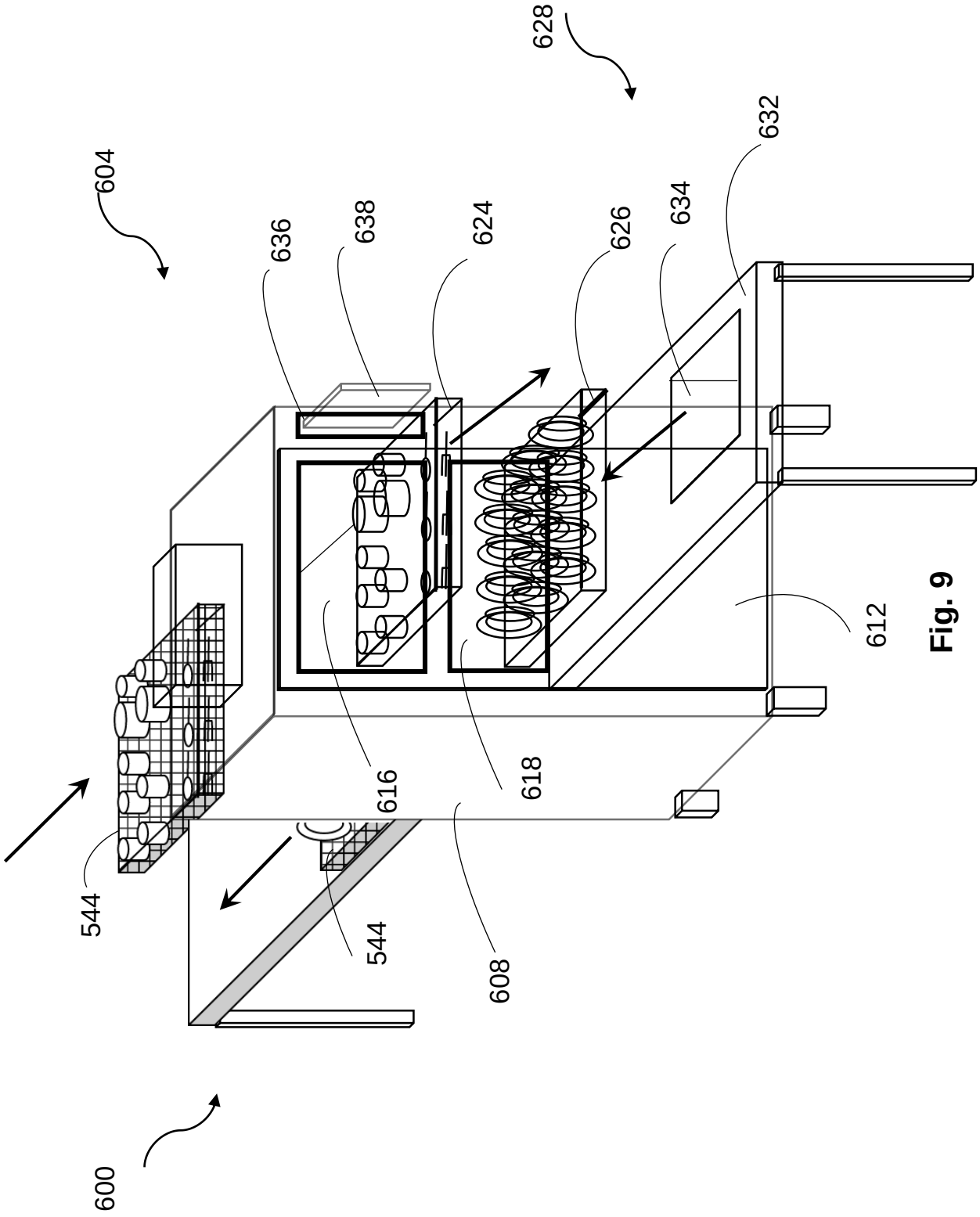

Fig. 9

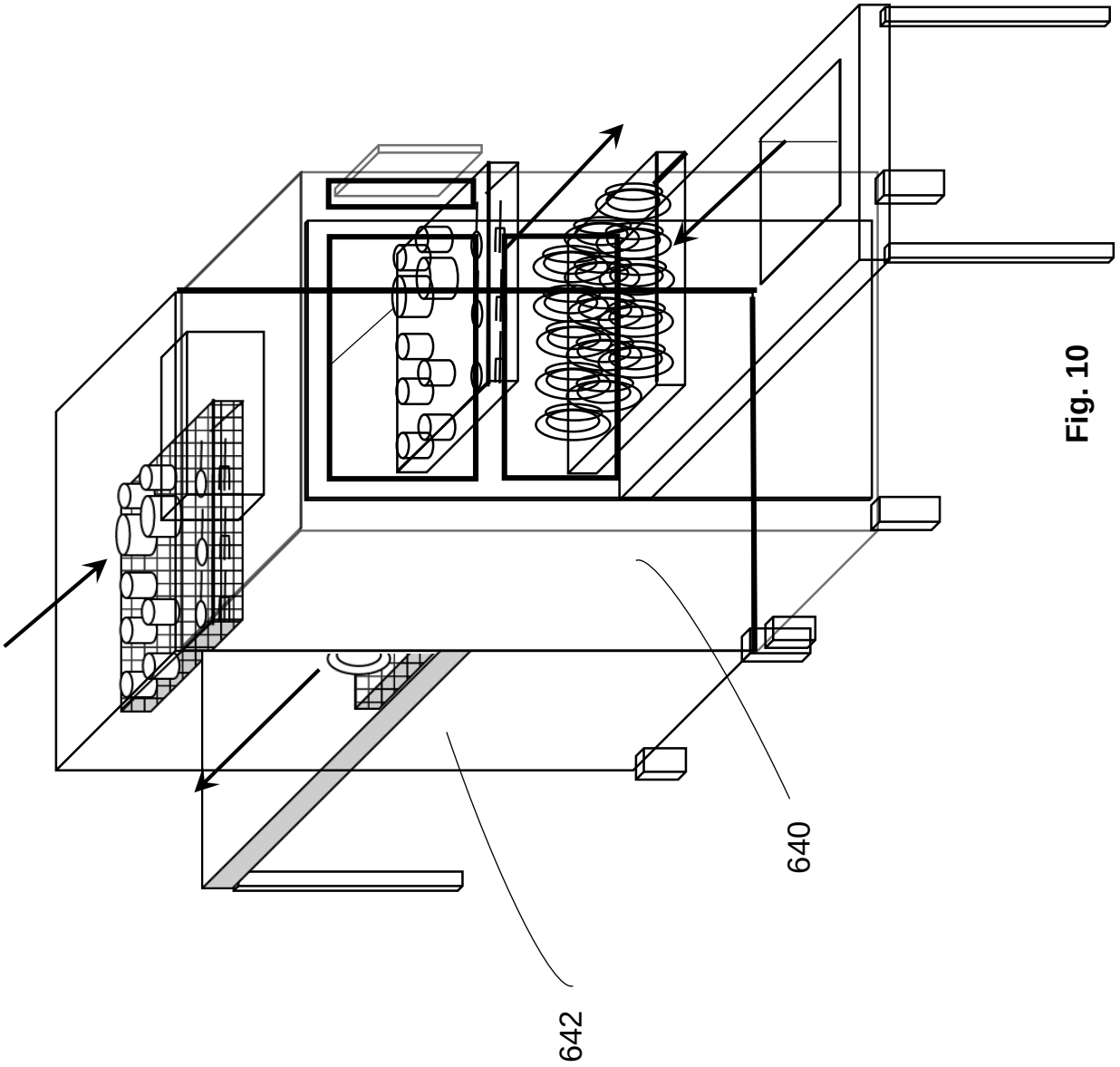

Fig. 10

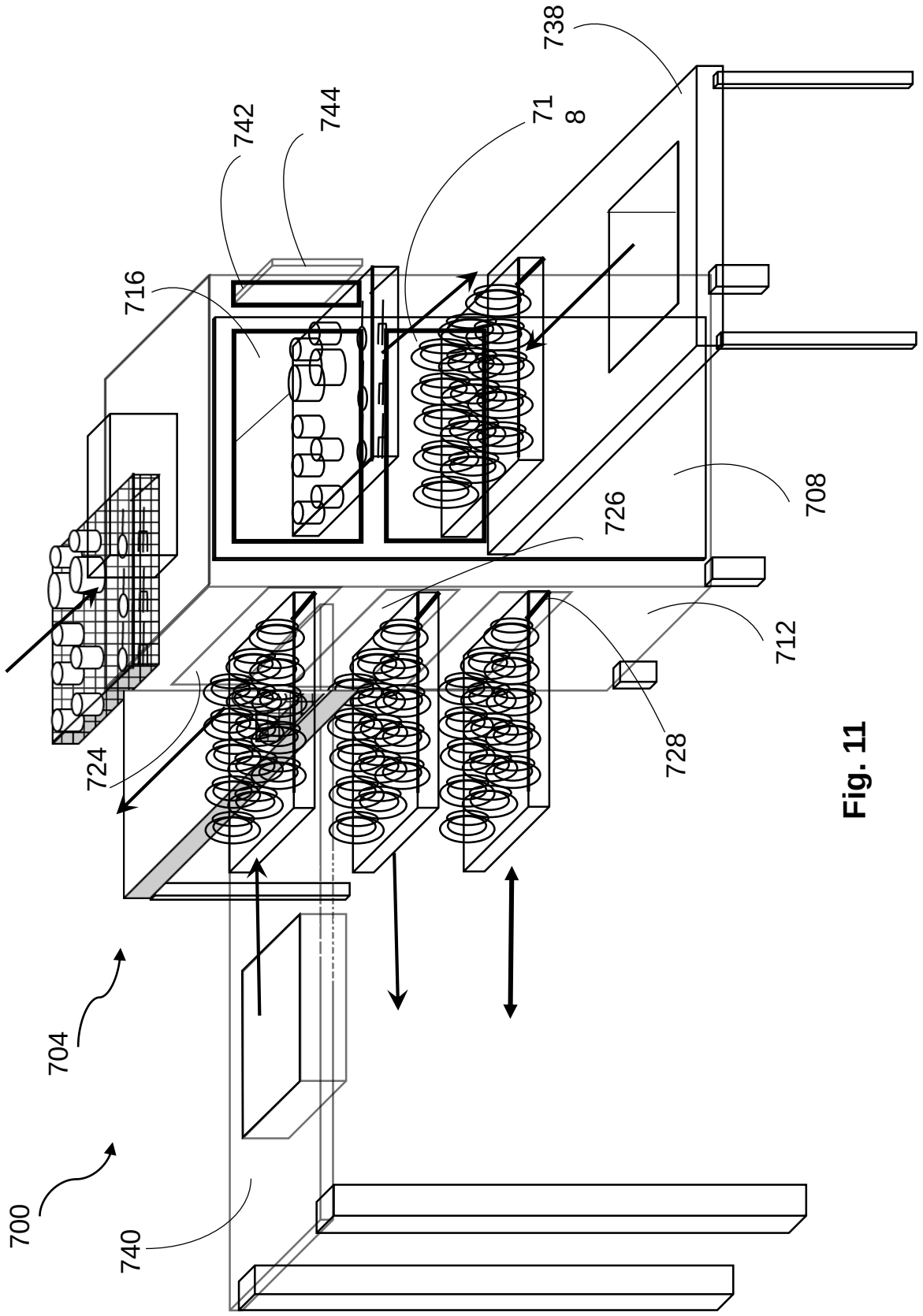

Fig. 11

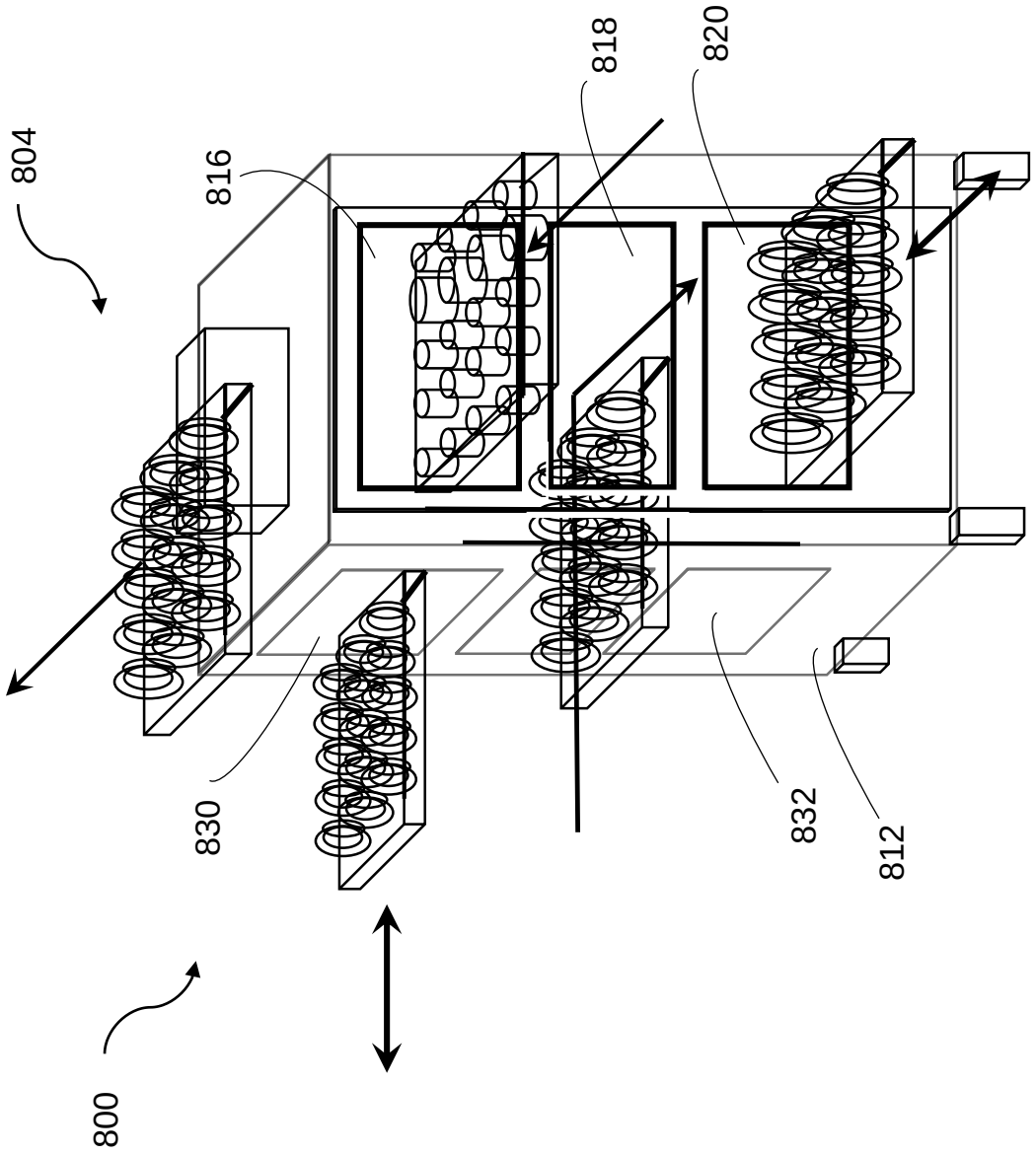

Fig. 12

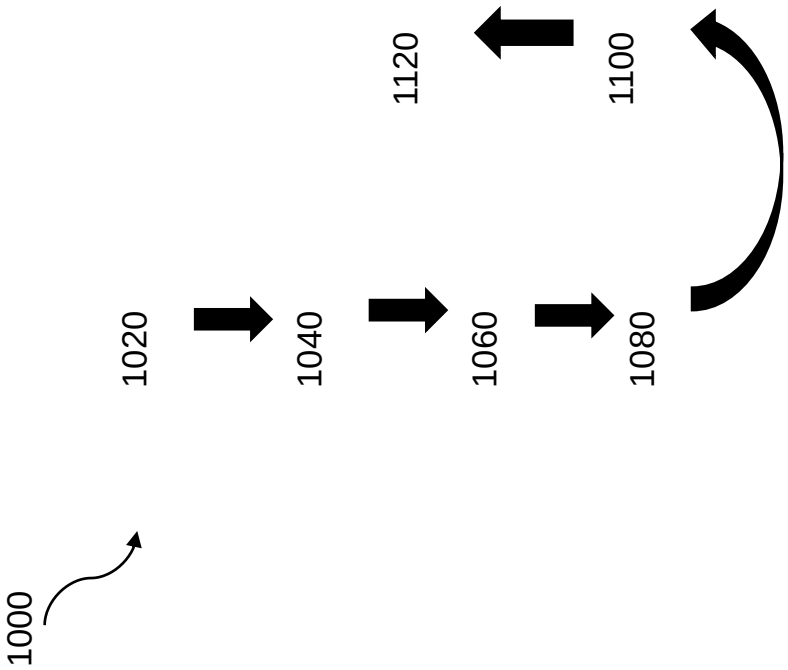

Fig. 13

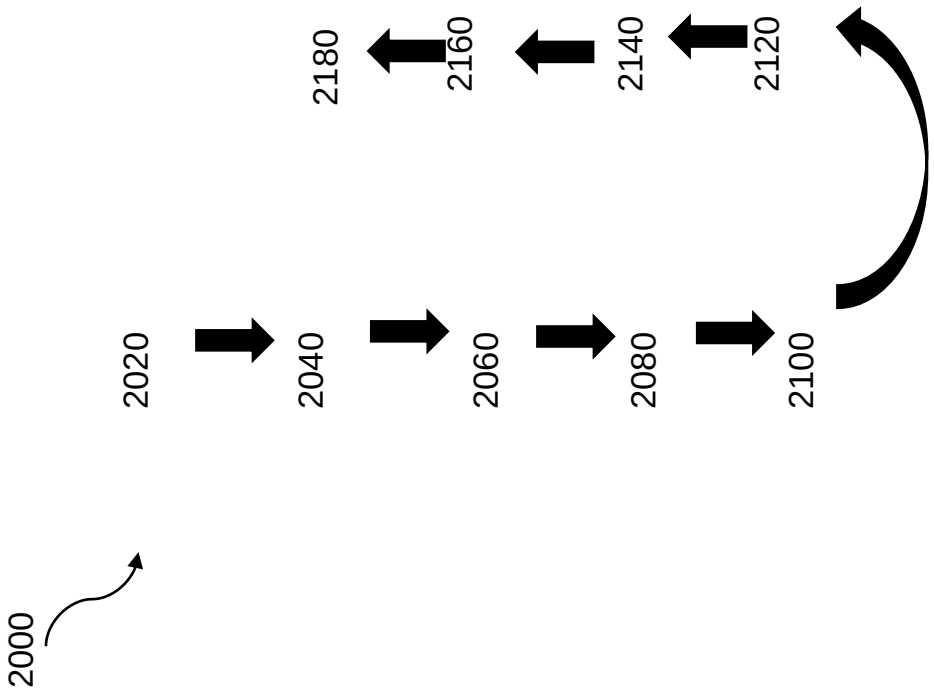

Fig. 14