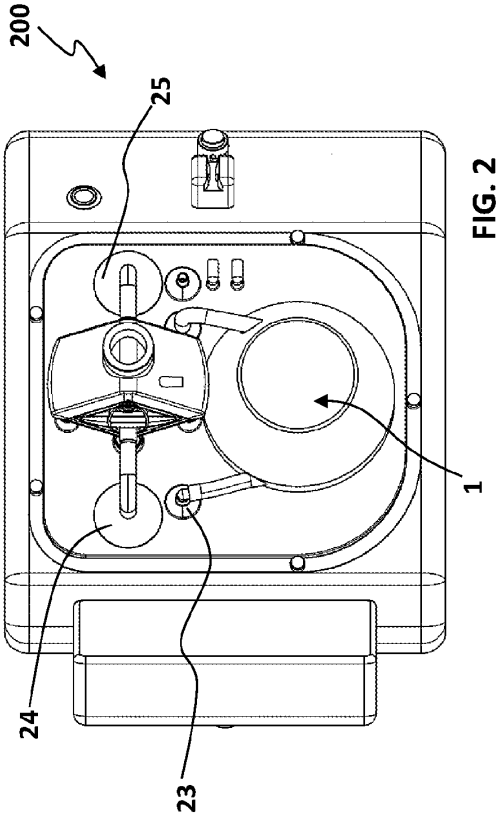

FIG. 2

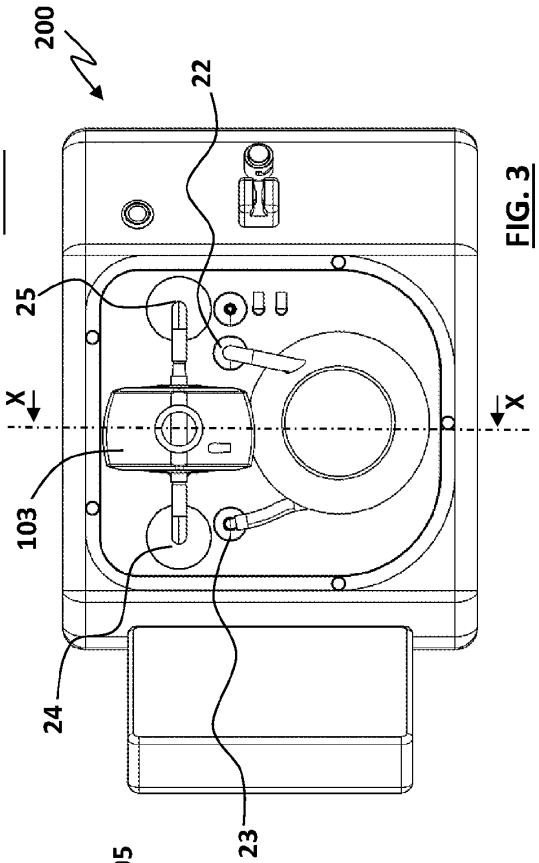

FIG. 3

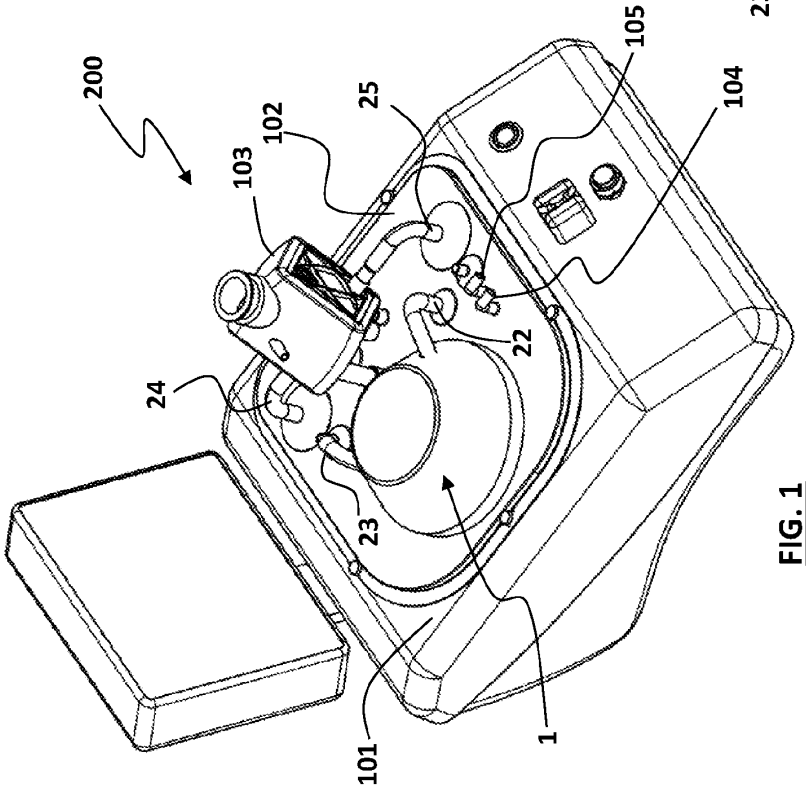

FIG. 1

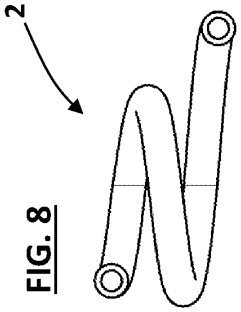

FIG. 8

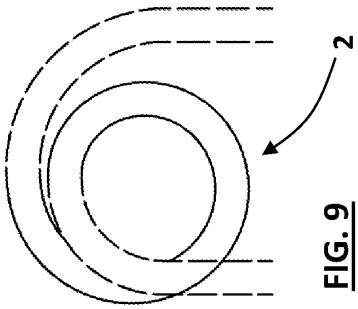

FIG. 9

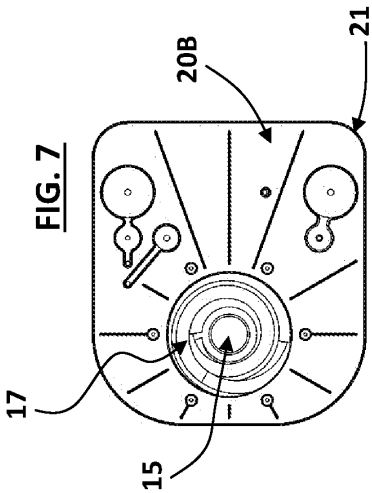

FIG. 7

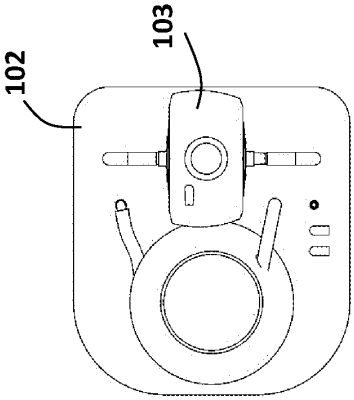

FIG. 6

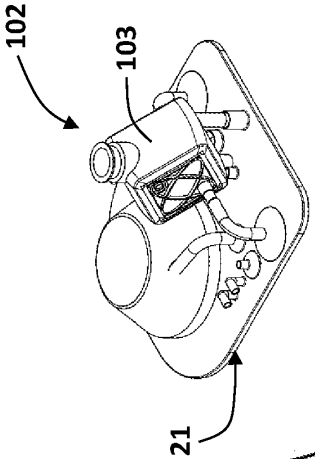

FIG. 5

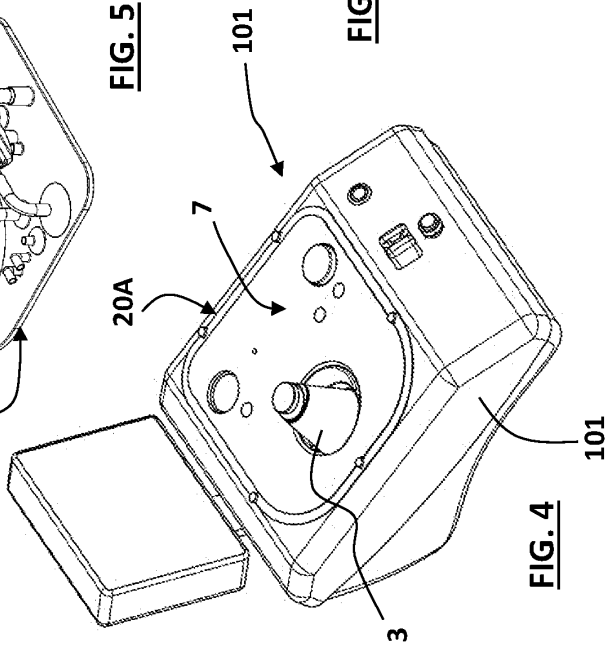

FIG. 4

FIG. 9

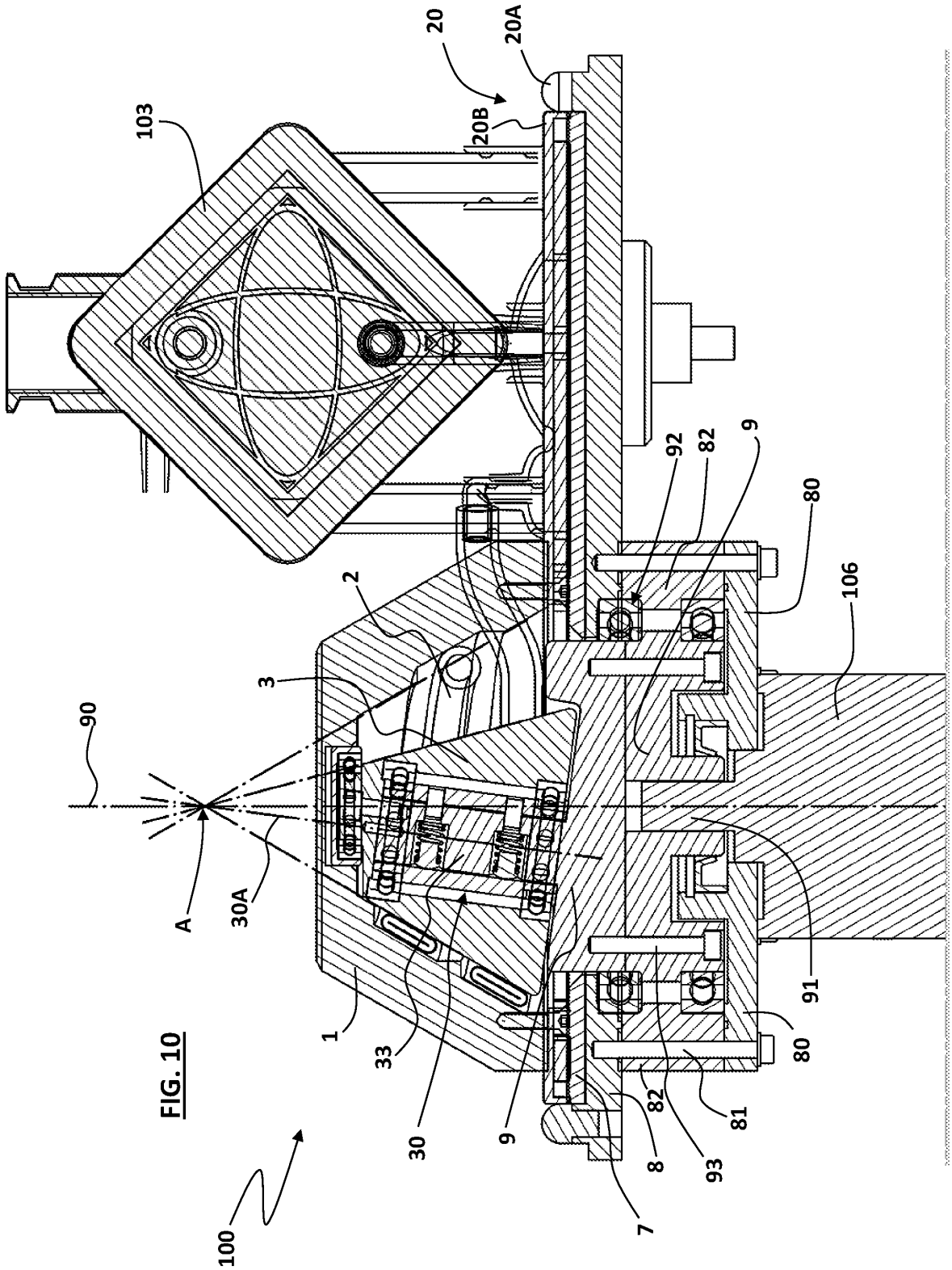
20
20A
20B
103
92
82
9
80
106
2
3
90
A
30A
1
33
30
9
8
82
93
81
80
91
7
100

FIG. 10

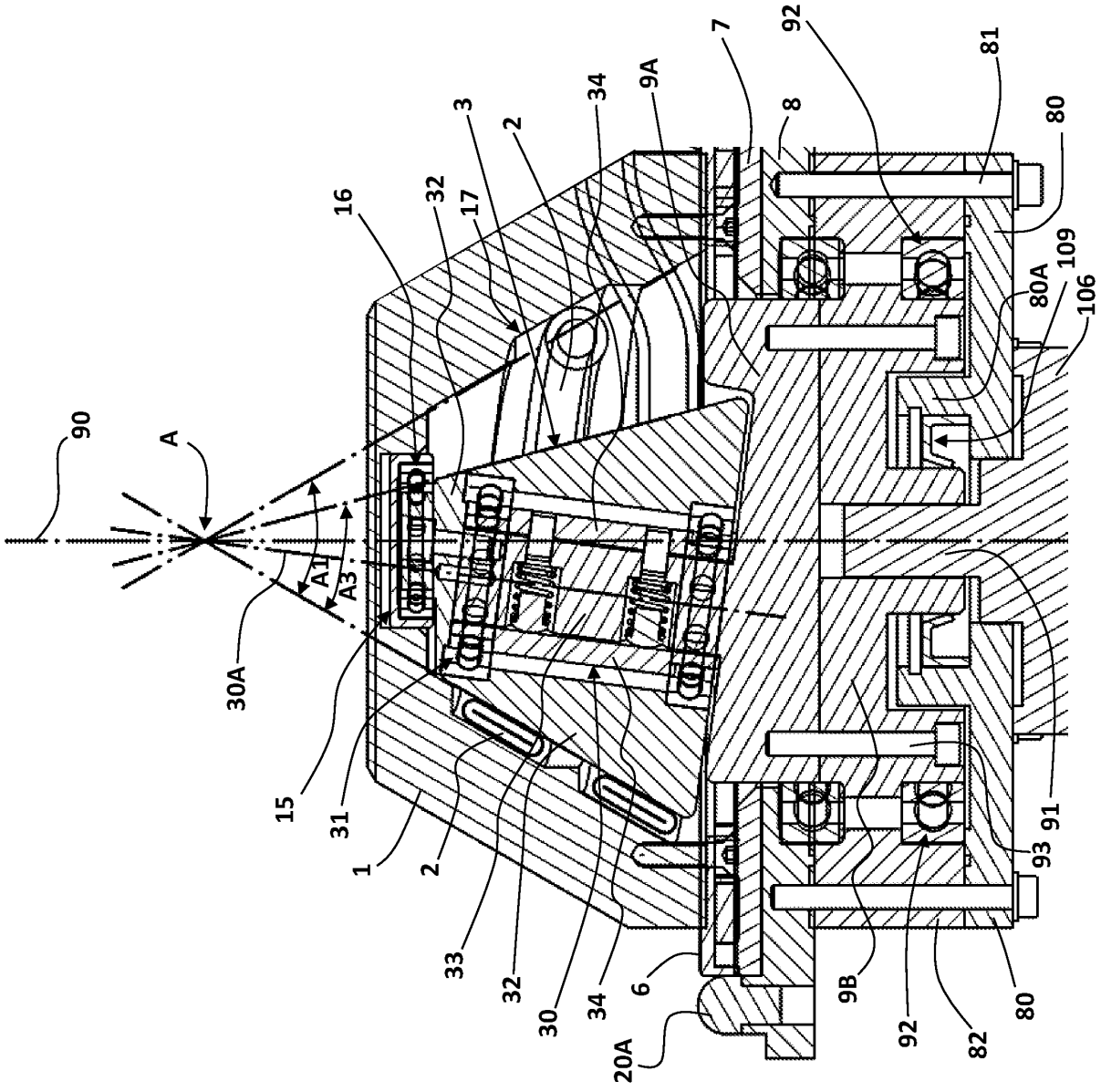
90
A
A1
A3
30A
15
31
1
2
33
32
30
34
6
20A
16
32
17
3
2
34
9A
7
8
92
81
80
109
80A
106
91
93
9B
92
82
80

FIG. 11

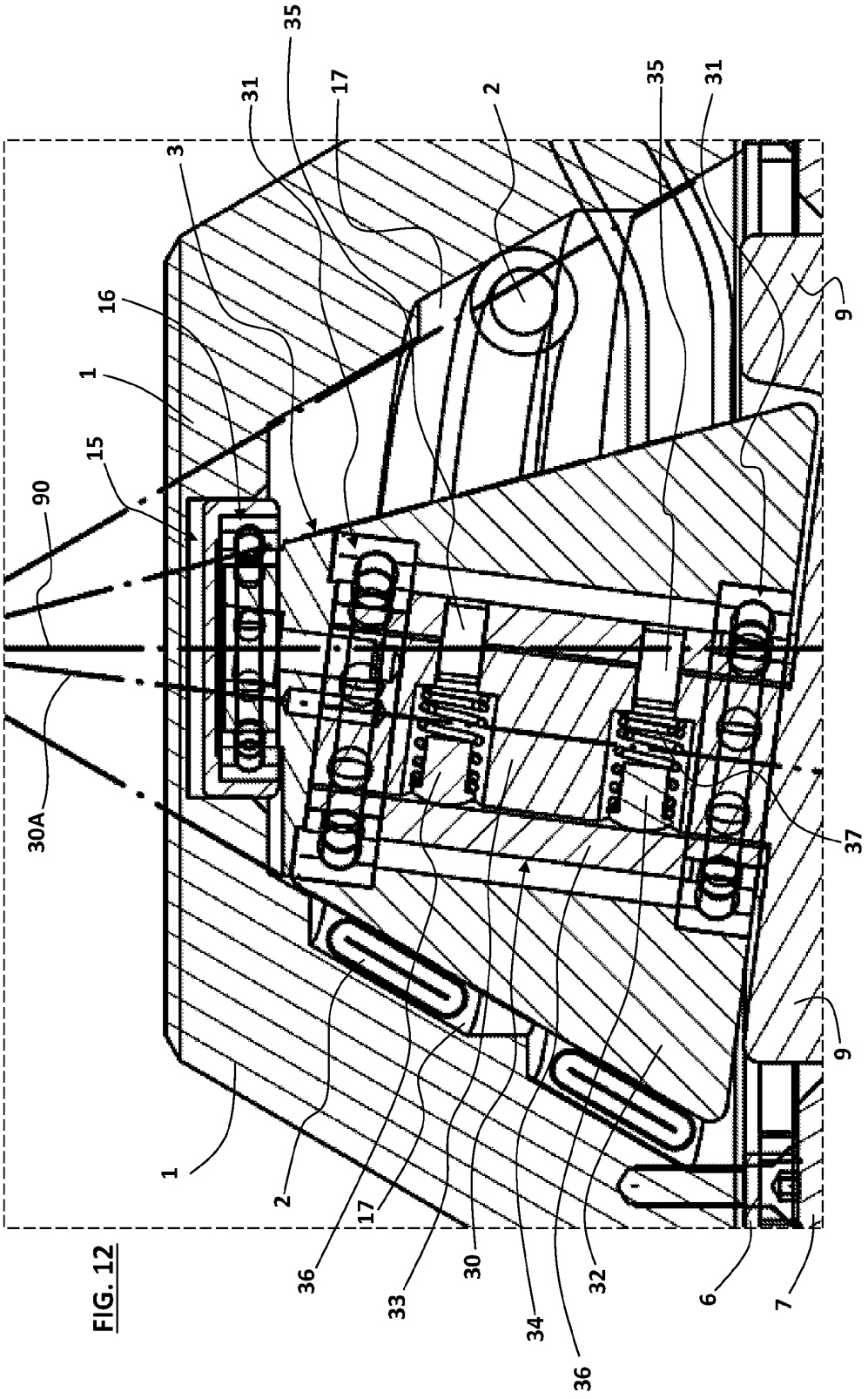

FIG. 12

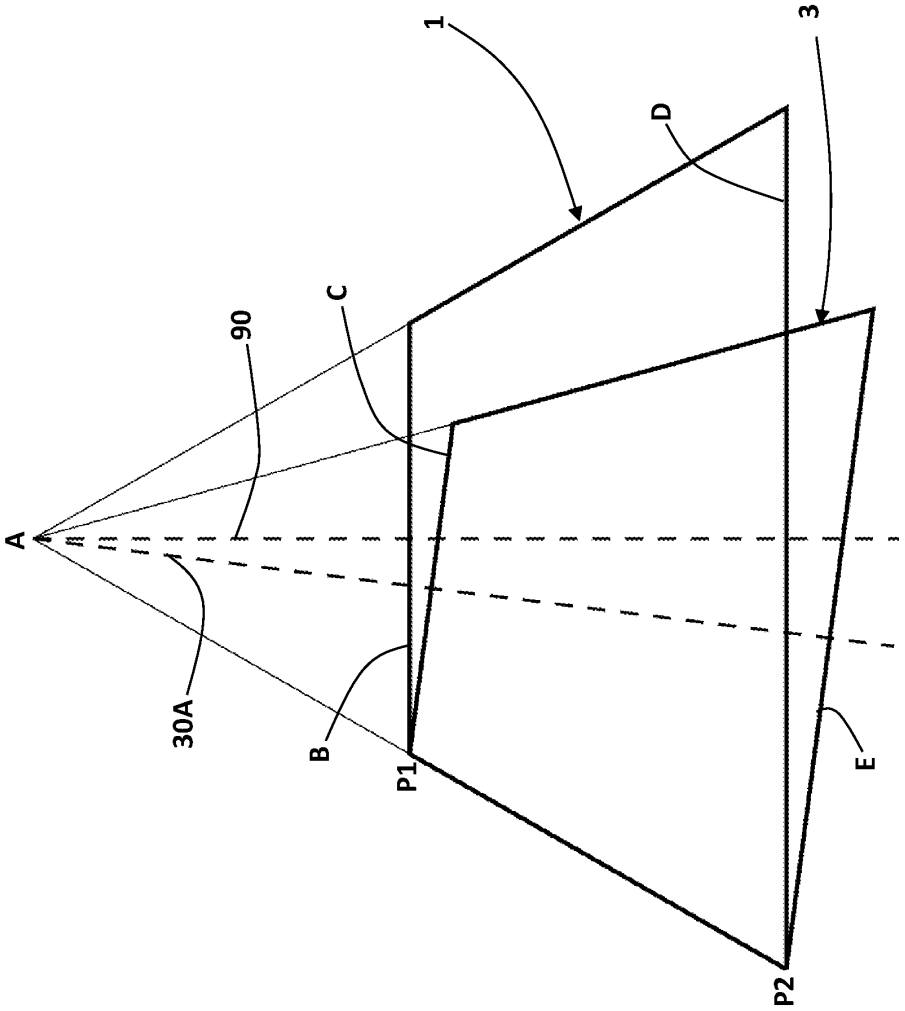

FIG. 13