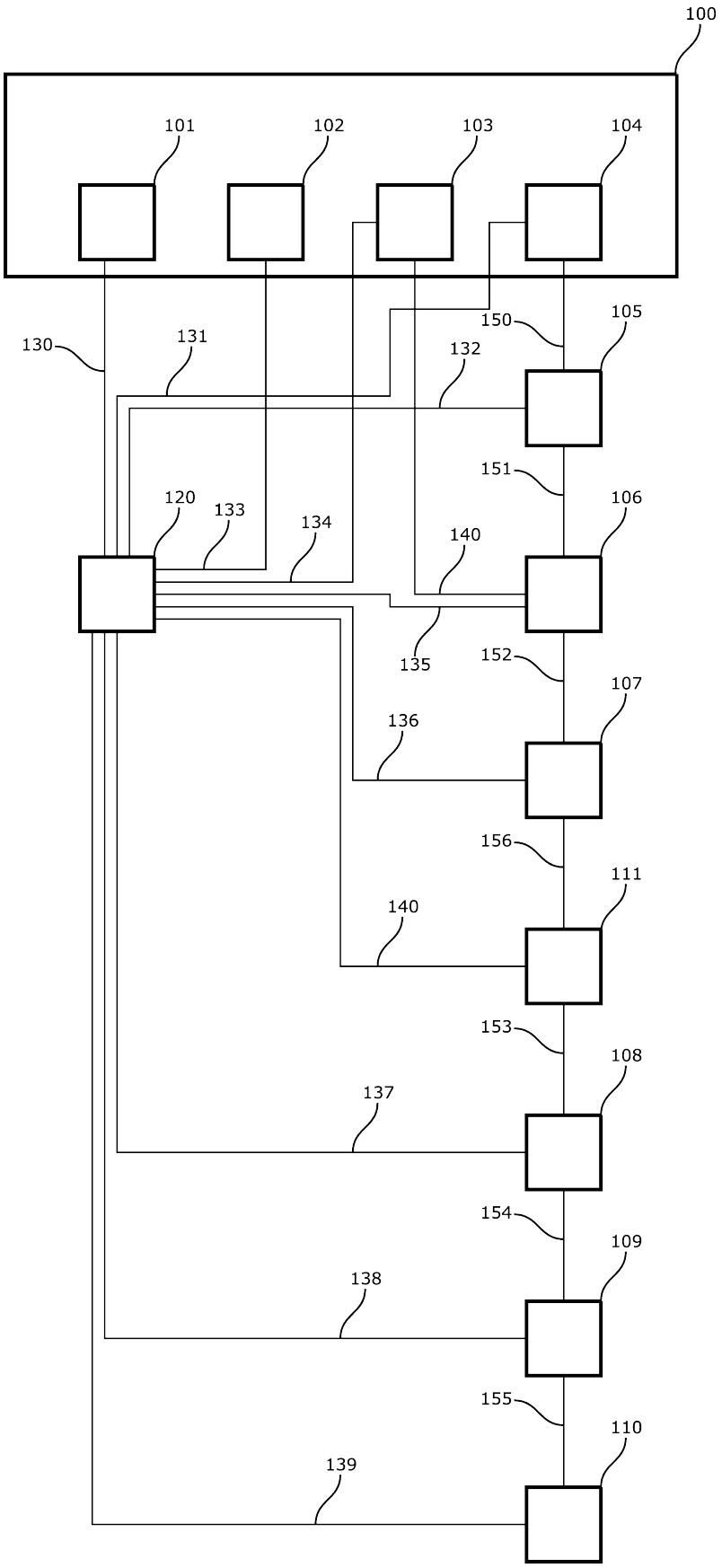
100
101
102
103
104
105
106
107
108
109
110
111
120
130
131
132
133
134
135
136
137
138
139
140
150
151
152
153
154
155
156

Figure 1

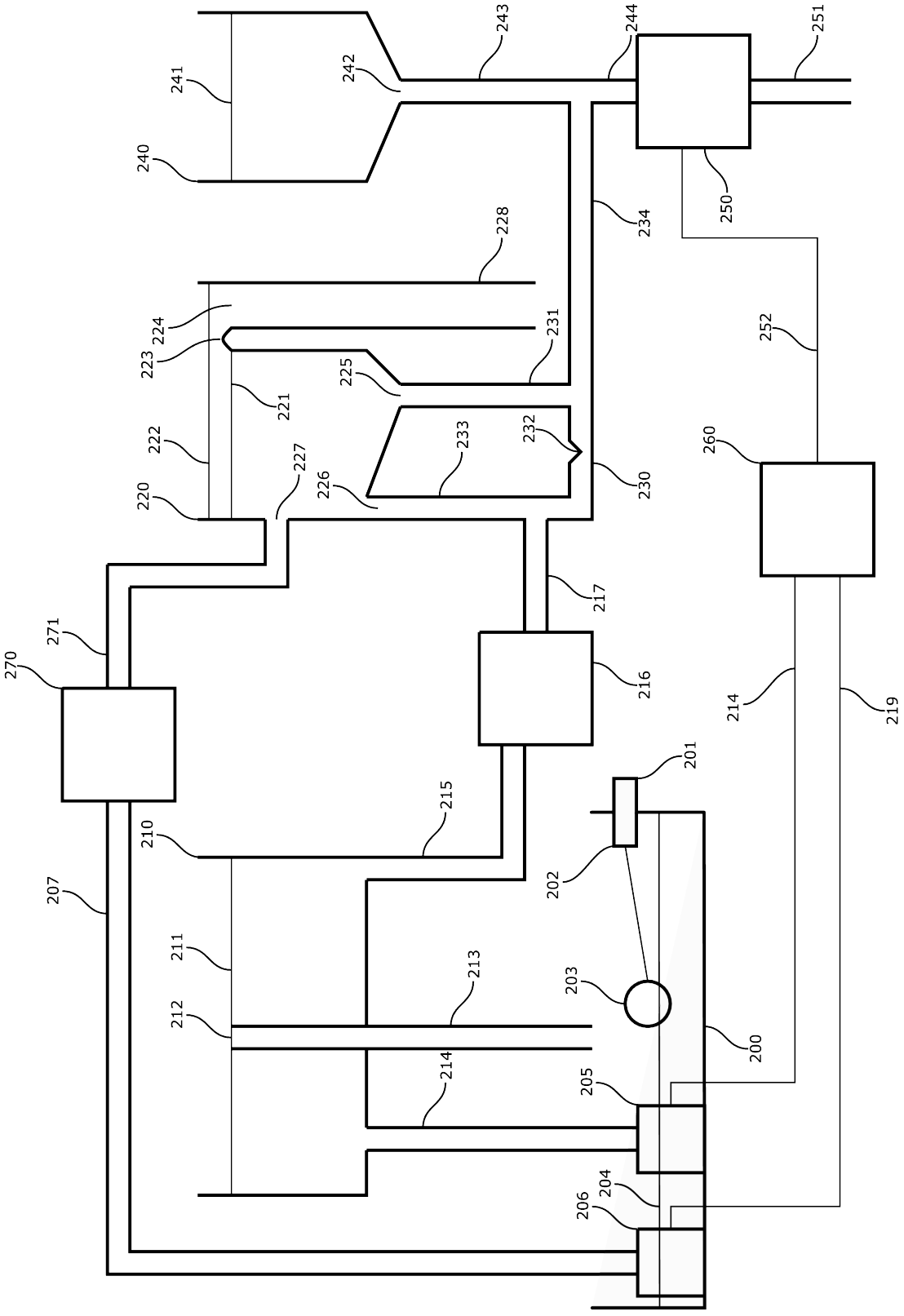
240
241
242
243
244
251
250
234
228
224
223
231
225
221
222
233
232
227
226
220
230
260
252
217
271
270
216
214
219
201
215
210
202
207
211
213
203
212
200
214
205
204
206

Figure 2

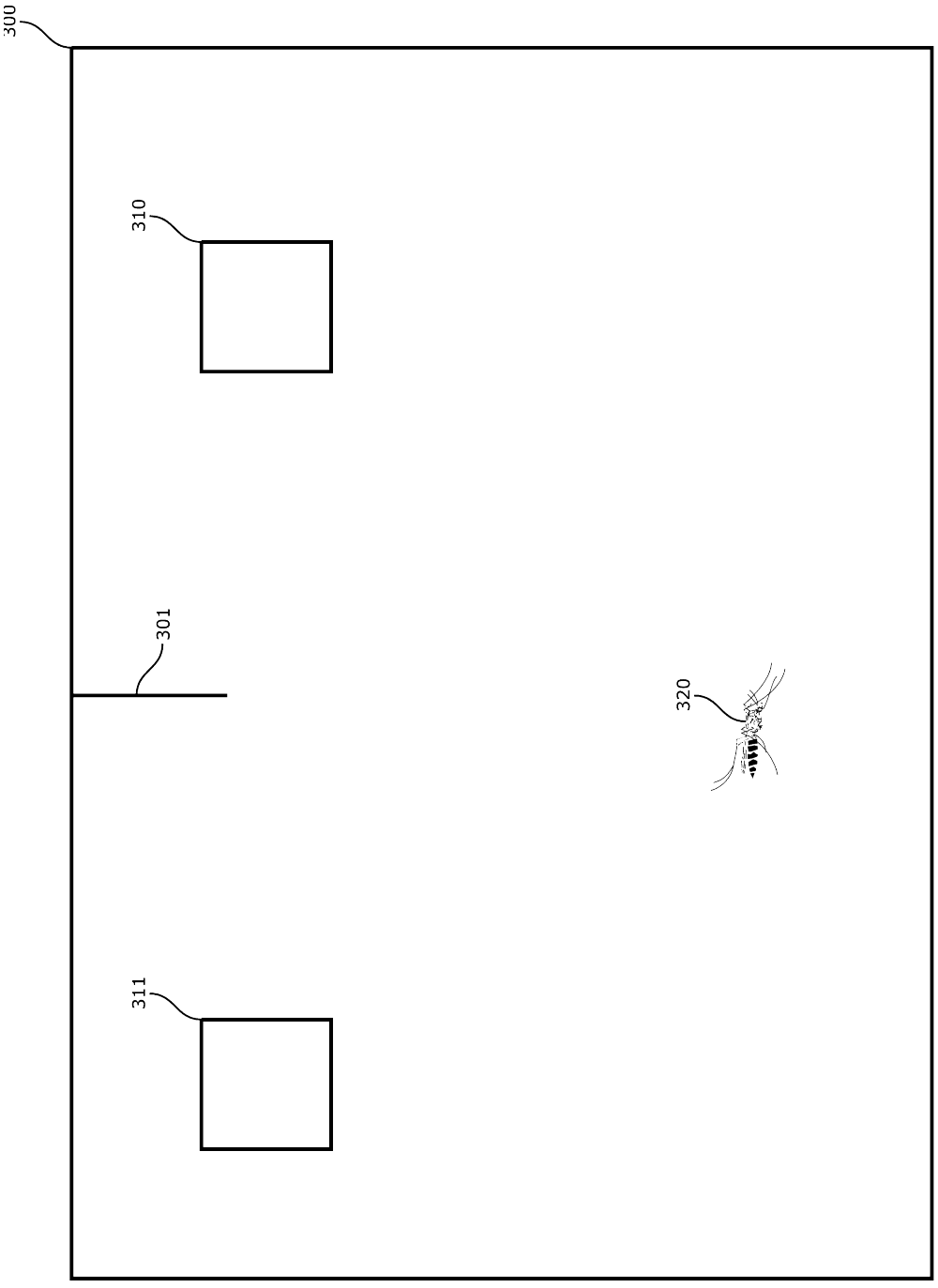

Figure 3

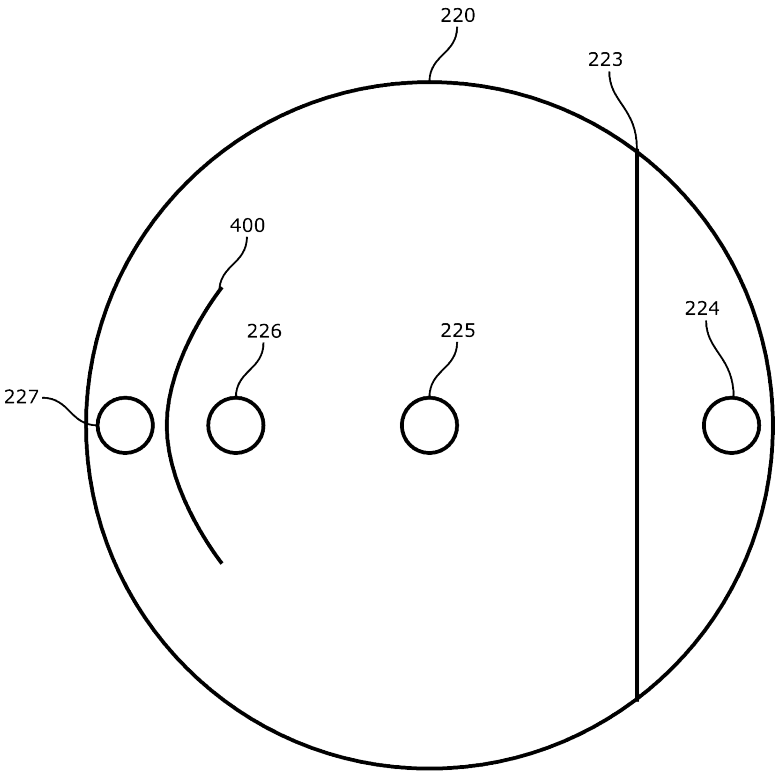

Figure 4

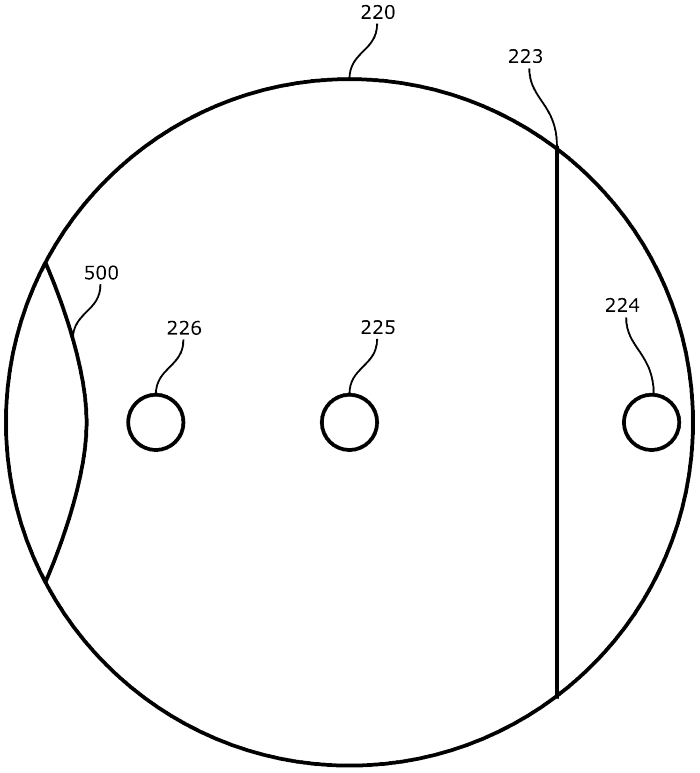

Figure 5

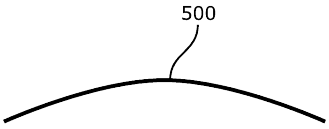

Figure 6

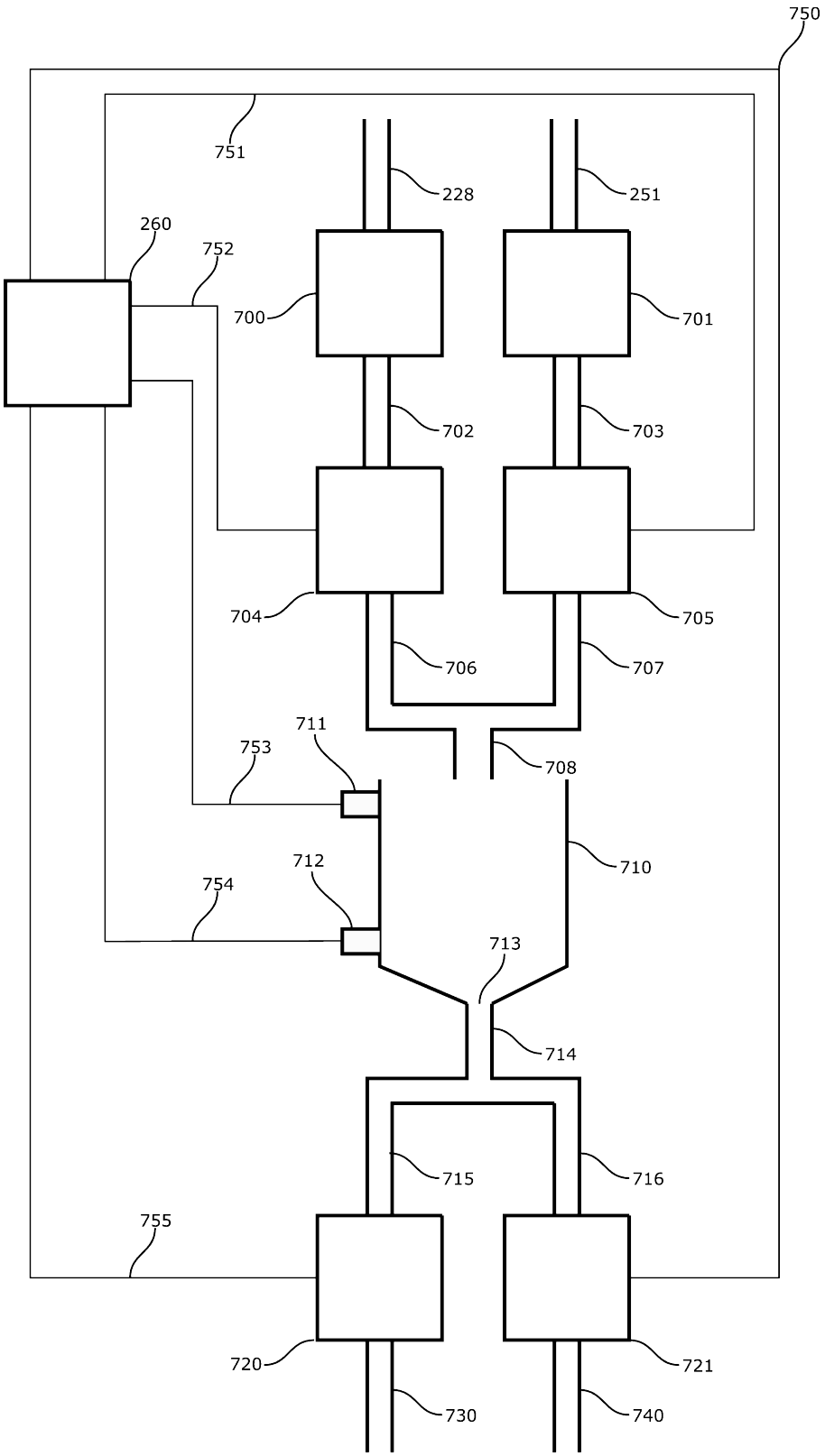
750
751
228
251
260
752
700
701
702
703
704
705
706
707
711
753
708
710
712
754
713
714
715
716
755
720
721
730
740

Figure 7

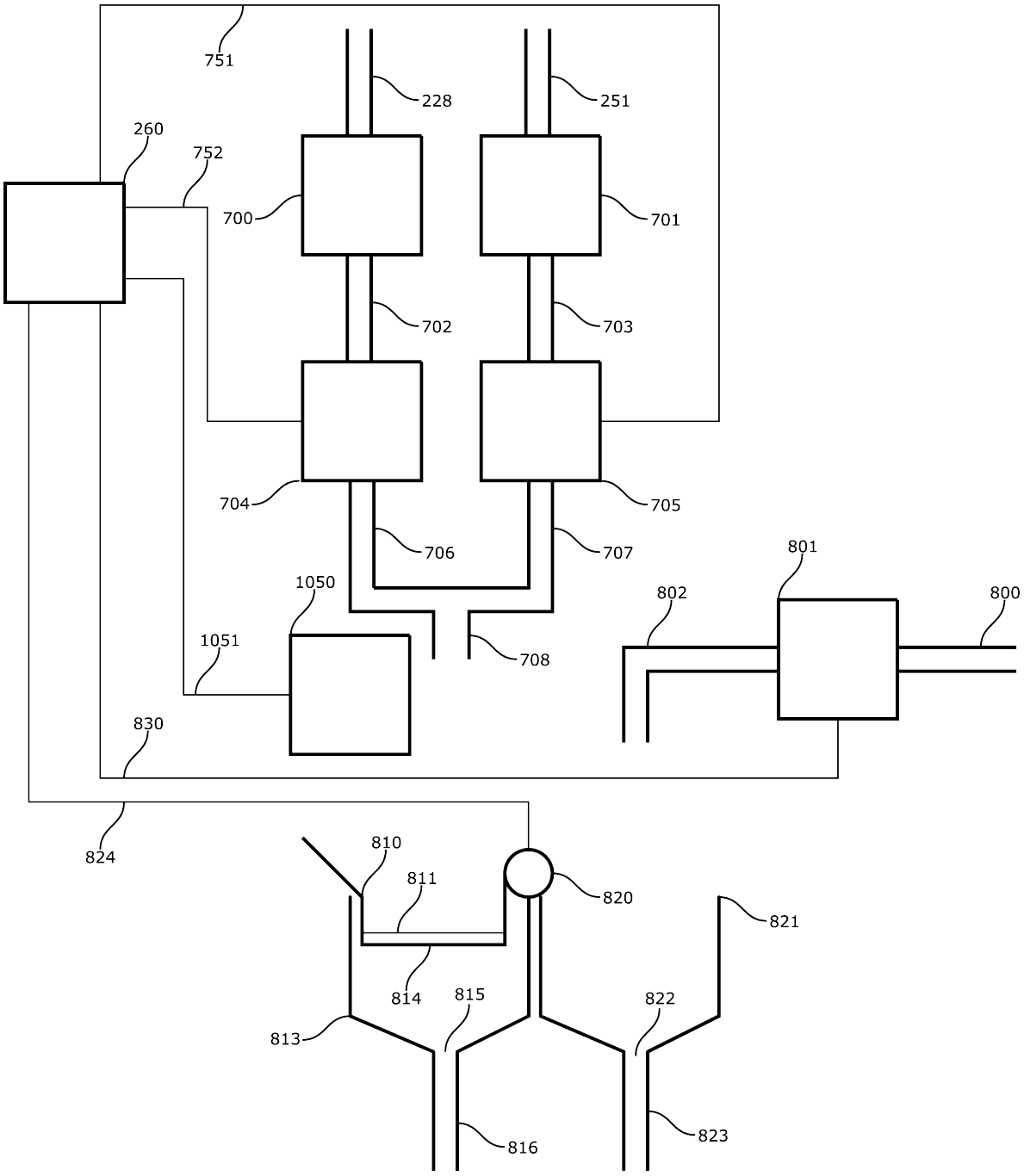
751
228
251
260
752
700
701
702
703
704
705
706
707
1050
801
802
800
1051
708
830
824
810
811
820
821
814
815
822
813
816
823

Figure 8

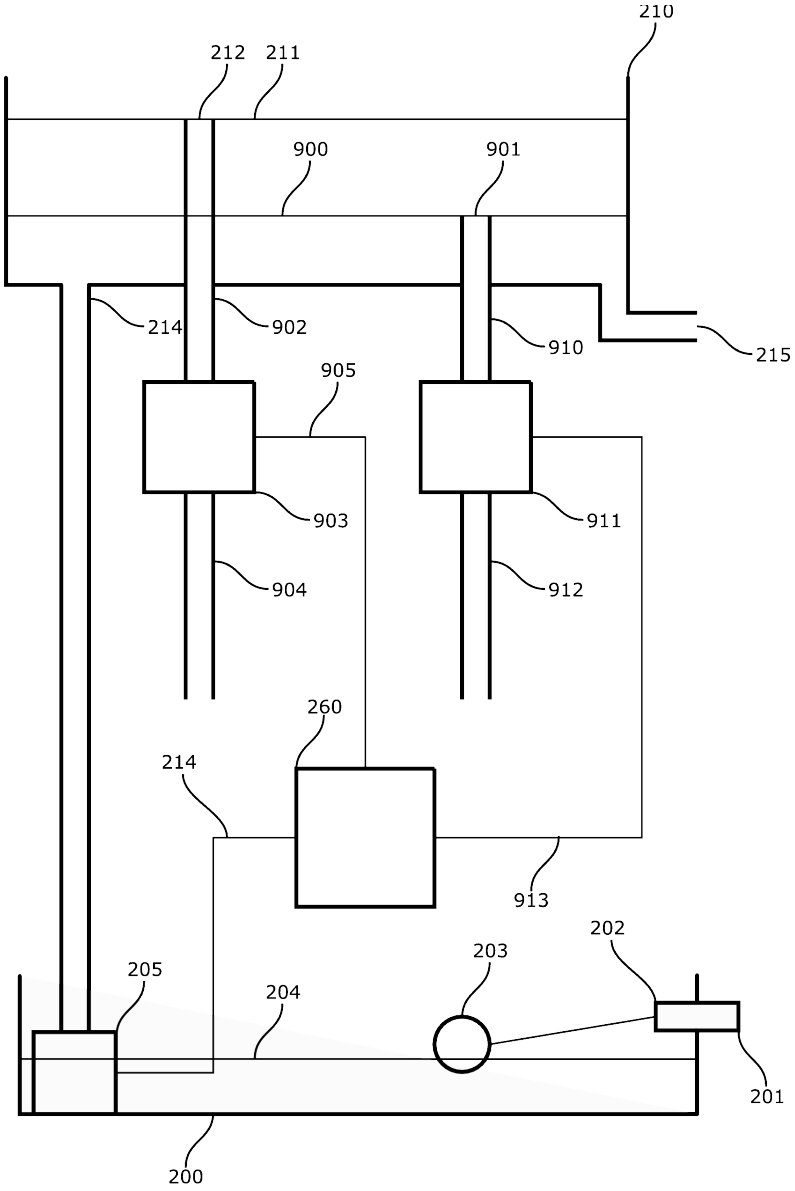
210
212
211
900
901
214
902
910
215
905
903
911
904
912
260
214
913
202
203
205
204
201
200

Figure 9

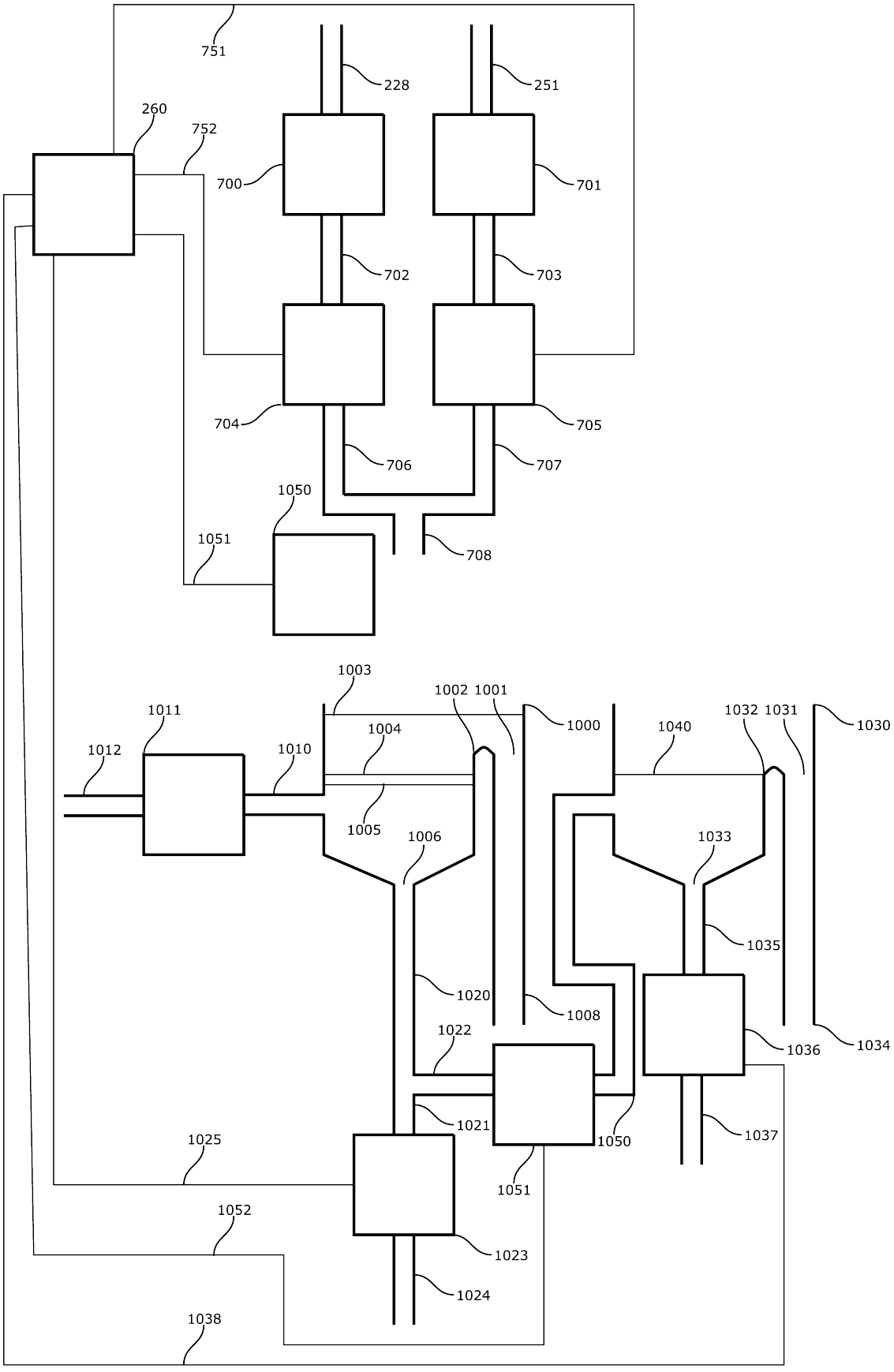
751
228
251
260
752
700
701
702
703
704
705
706
707
1050
1051
708
1003
1002
1001
1000
1032
1031
1030
1011
1004
1040
1012
1010
1005
1006
1033
1035
1020
1008
1022
1036
1034
1021
1050
1037
1025
1051
1052
1023
1024
1038

Figure 10

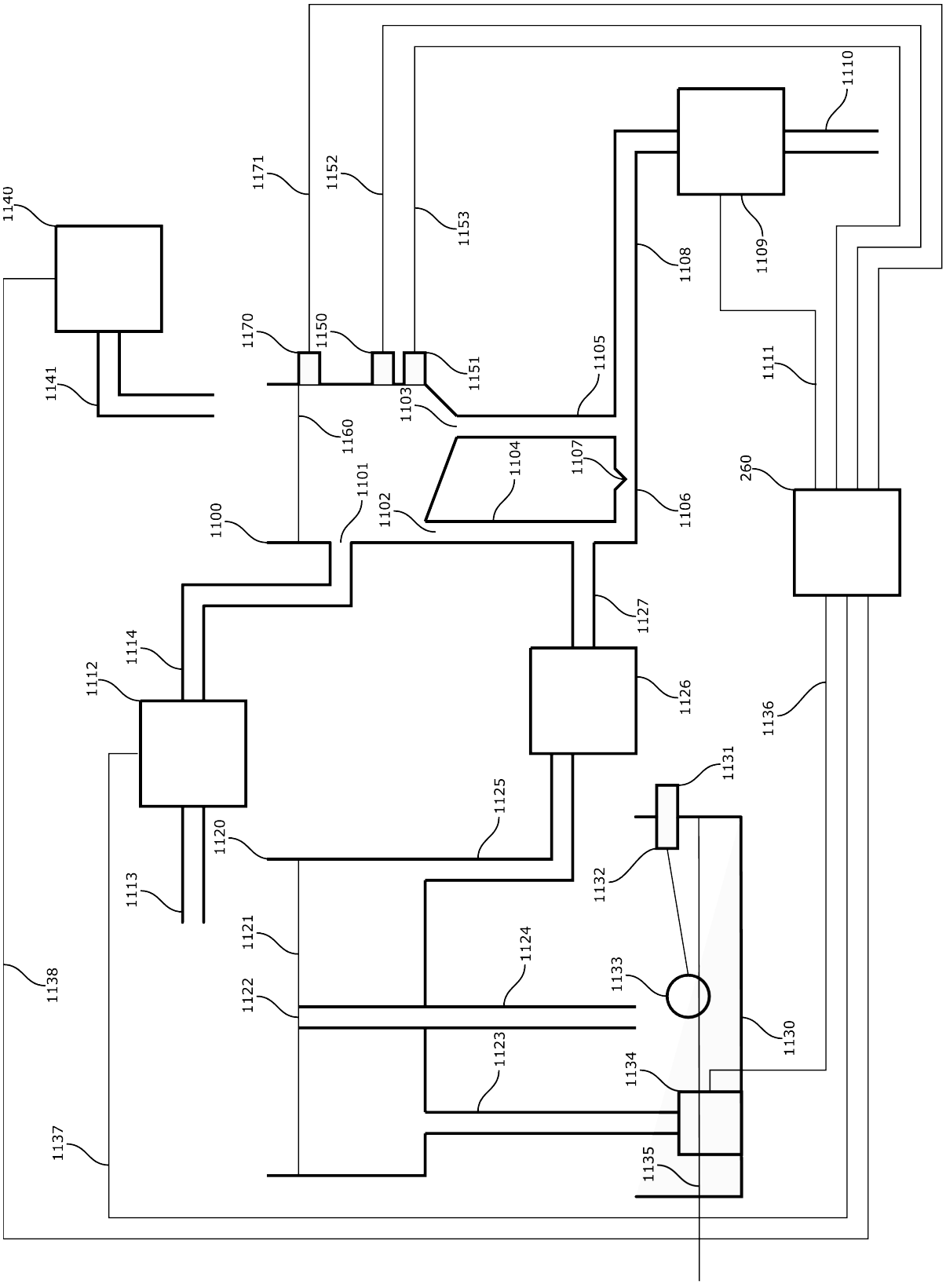
1140
1171
1152
1153
1110
1109
1108
1141
1170
1150
1151
1105
1111
1103
1160
1104
1107
260
1101
1102
1106
1100
1127
1114
1112
1126
1136
1131
1125
1120
1132
1113
1121
1124
1133
1138
1122
1130
1123
1134
1137
1135

Figure 11

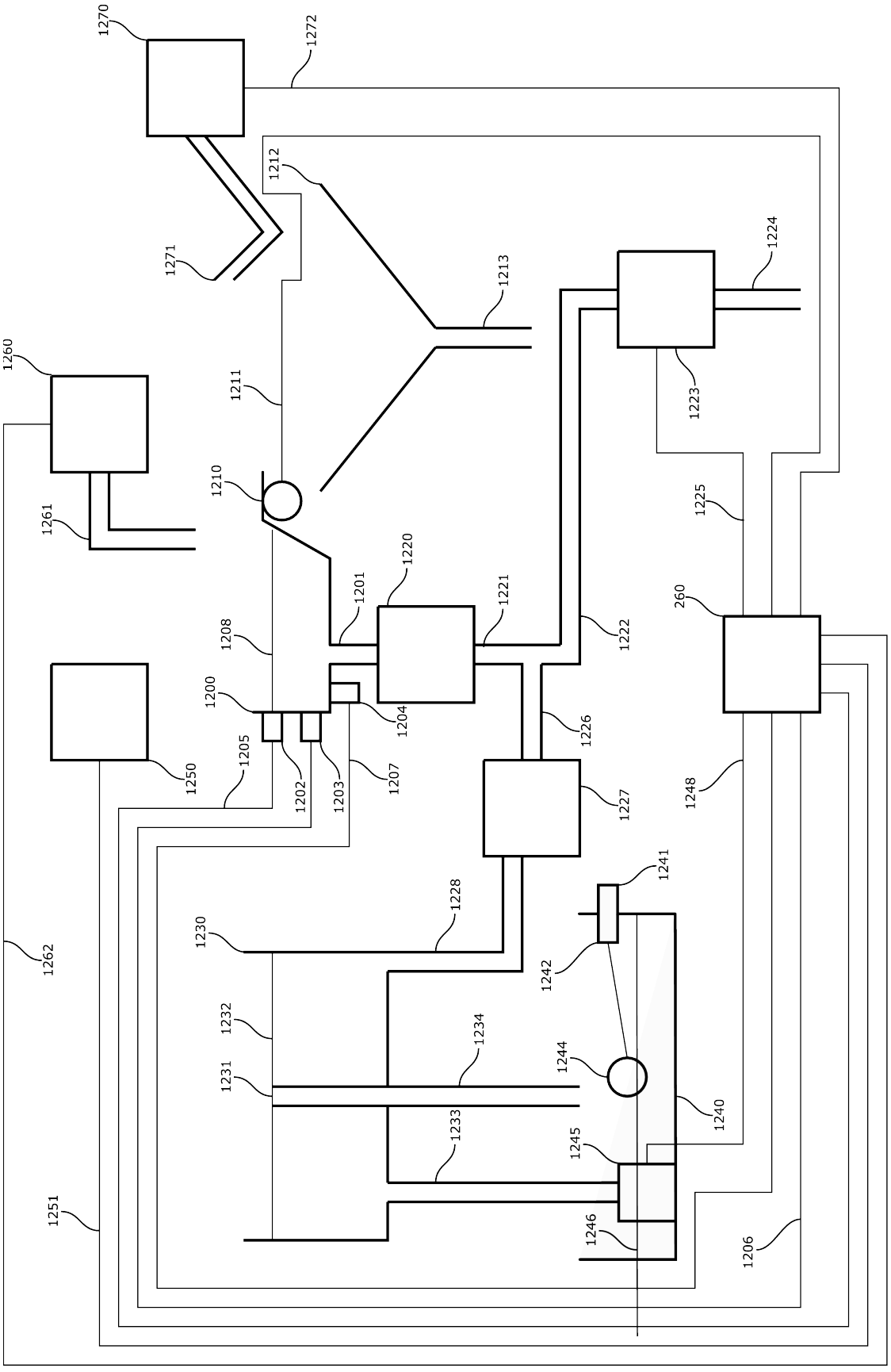
1270
1272
1212
1271
1213
1224
1260
1211
1223
1210
1225
1261
1220
1201
1221
260
1208
1222
1200
1204
1226
1205
1250
1202
1203
1207
1227
1248
1241
1228
1230
1262
1242
1232
1234
1244
1231
1240
1233
1245
1251
1246
1206

Figure 12

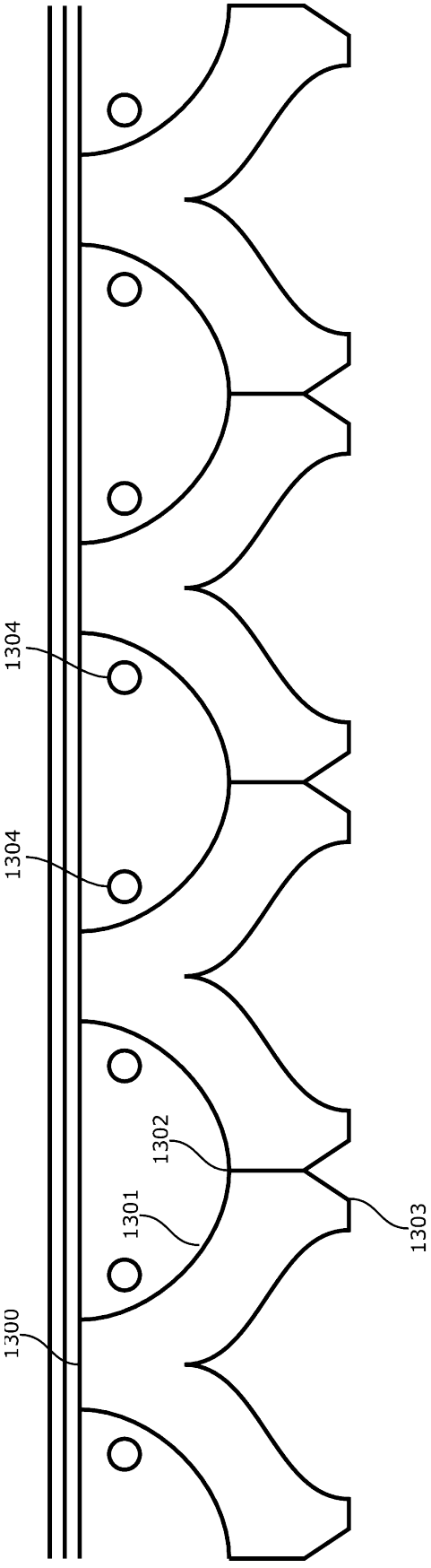

Figure 13

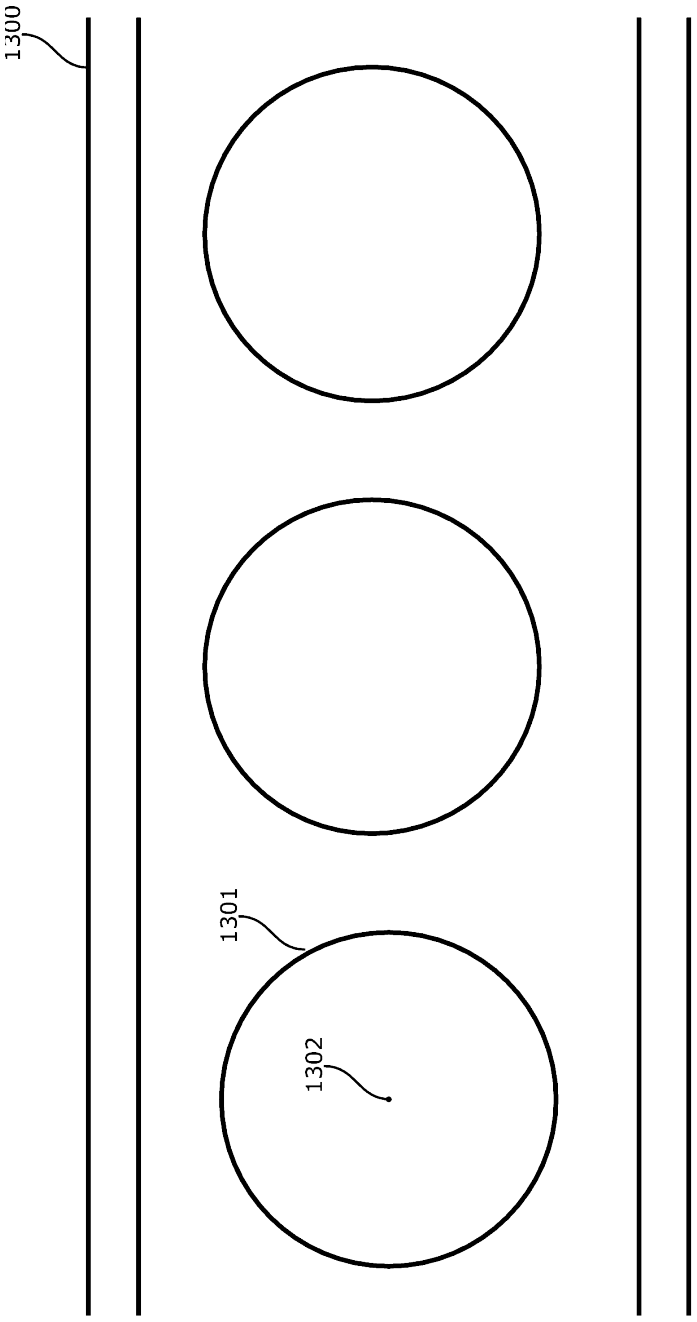

Figure 14

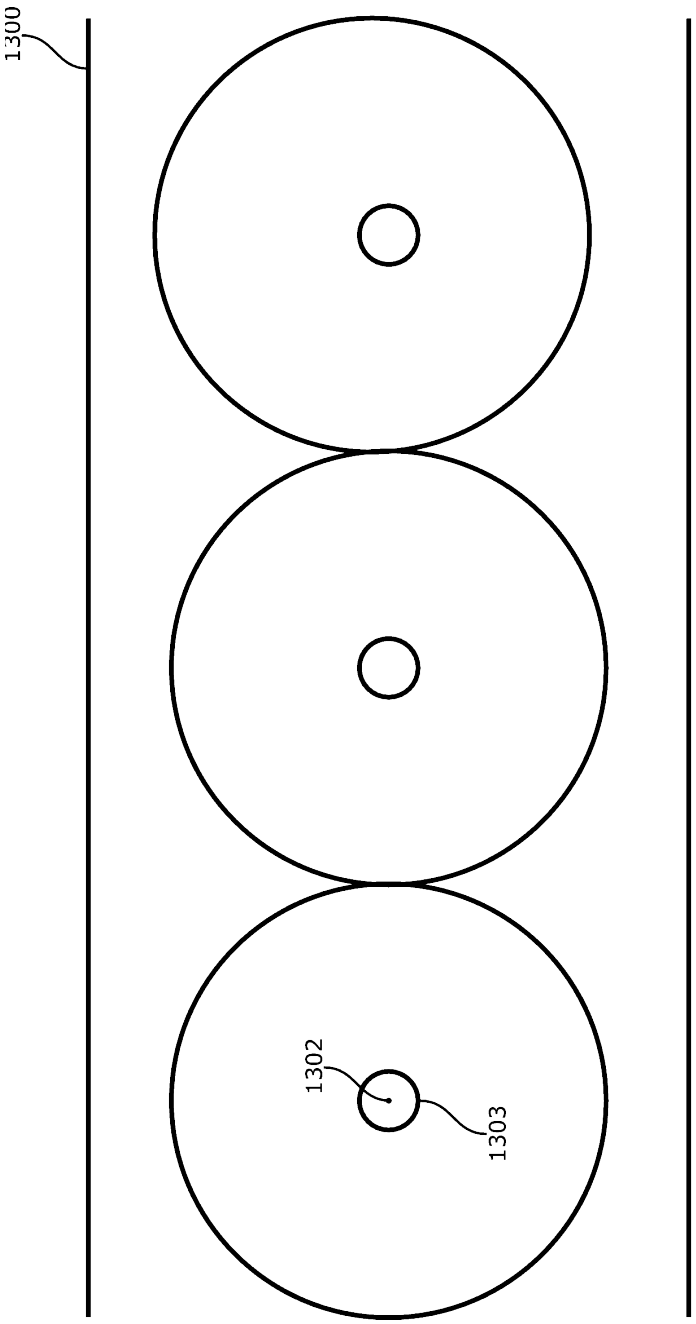

Figure 15

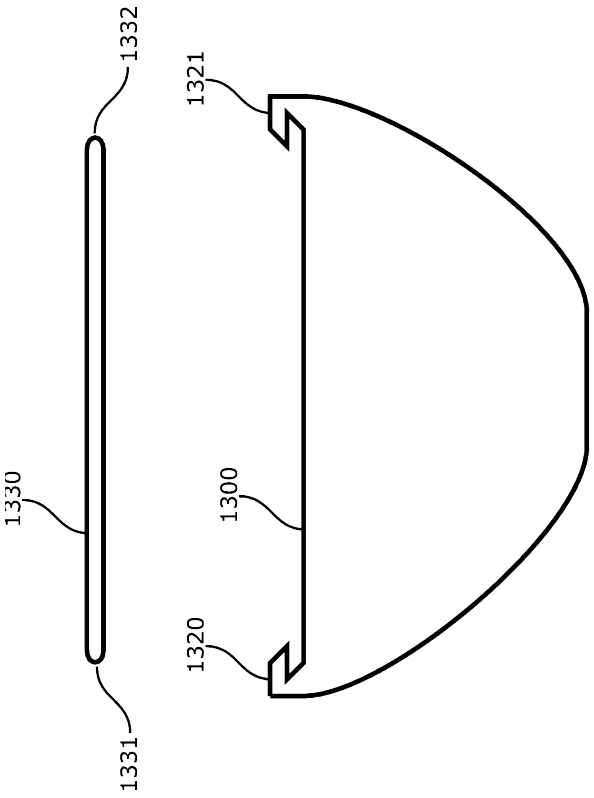

Figure 16

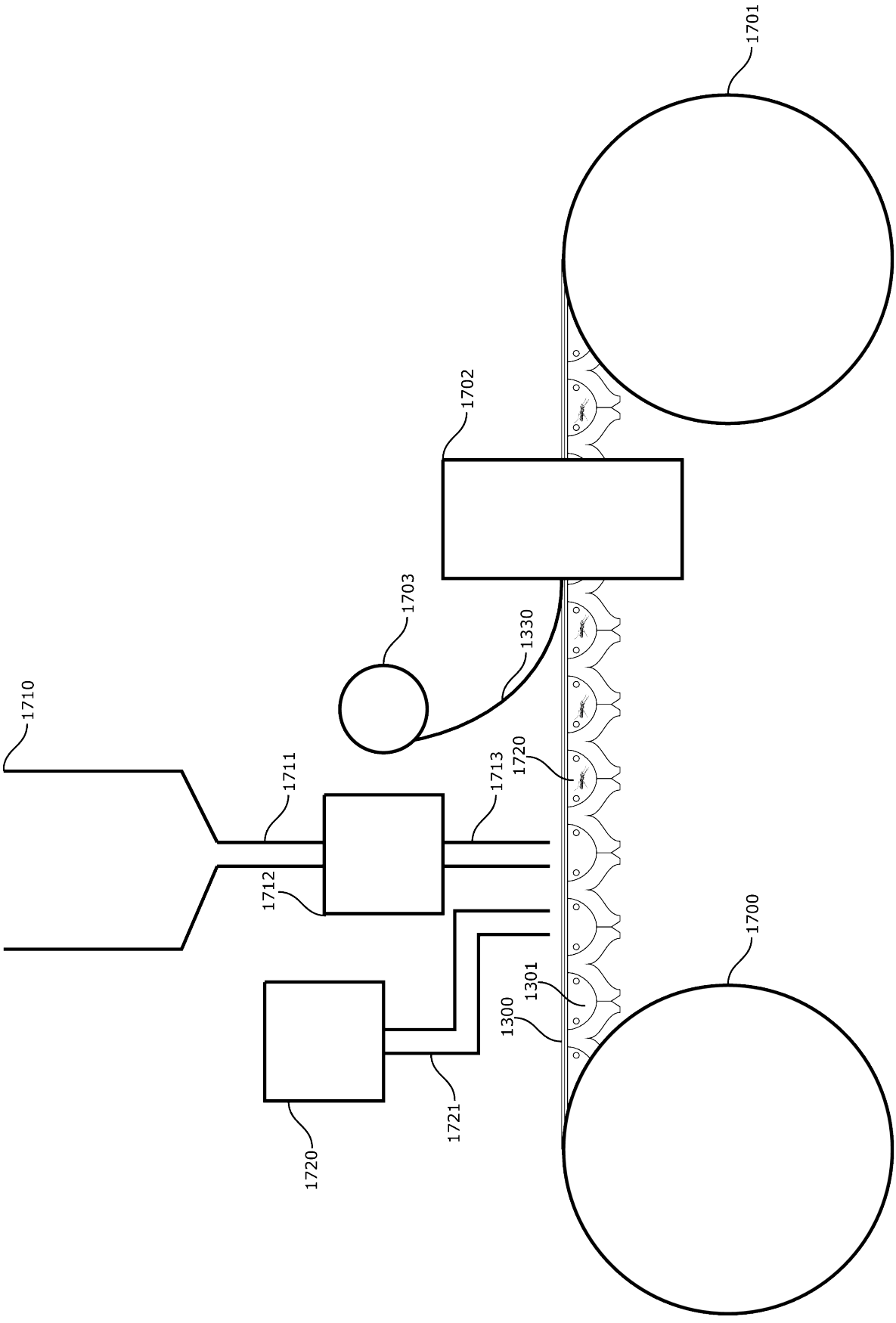
1701
1702
1703
1330
1710
1711
1713
1720
1712
1700
1301
1300
1721
1720

Figure 17

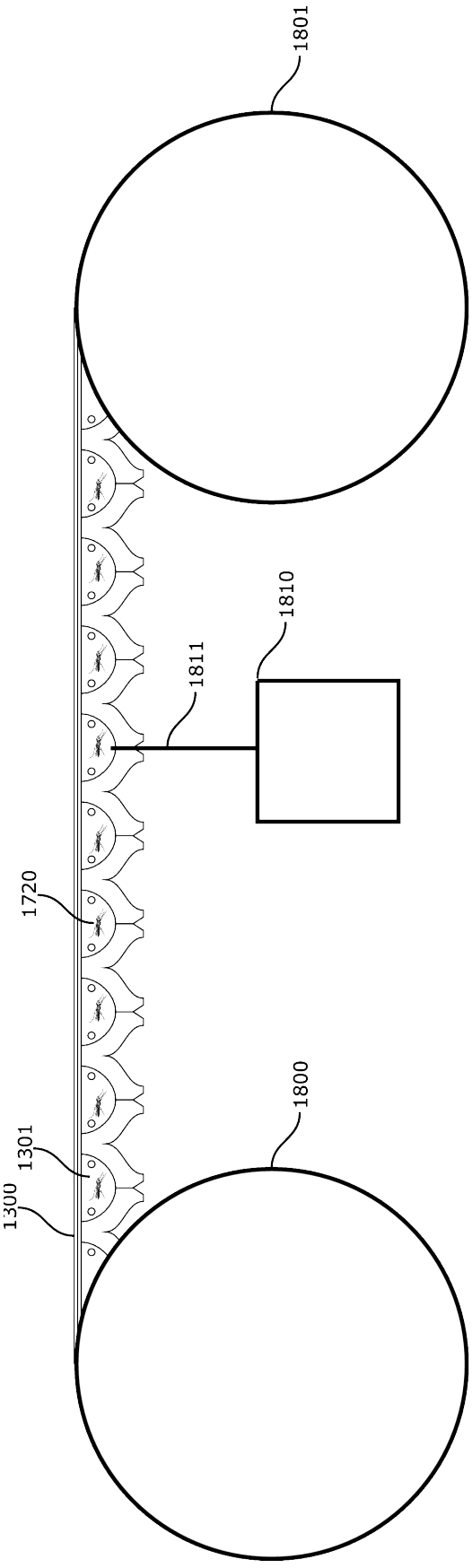

Figure 18

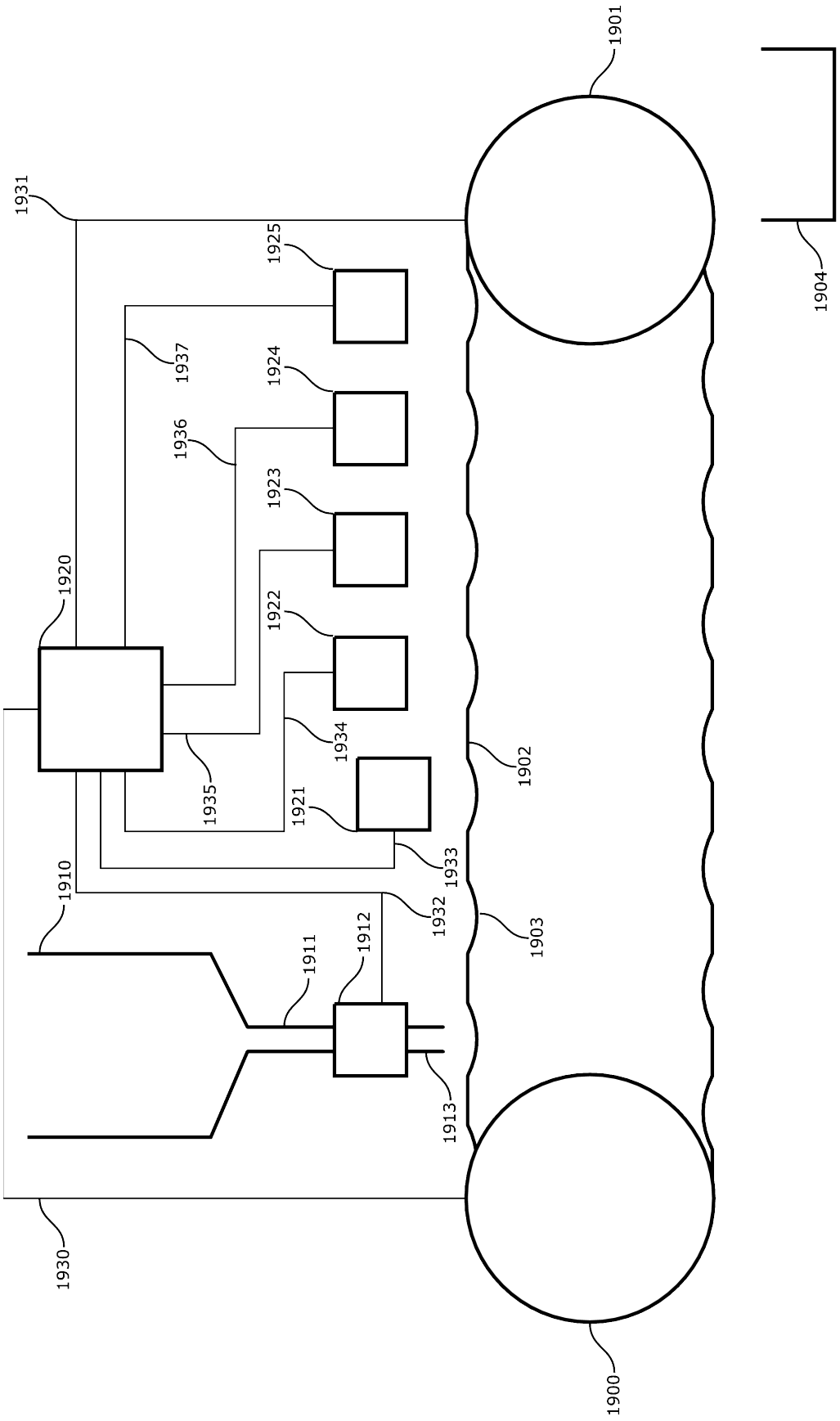
1901
1931
1925
1937
1924
1936
1923
1920
1922
1934
1935
1921
1933
1910
1932
1912
1911
1903
1913
1930
1902
1904
1900

Figure 19

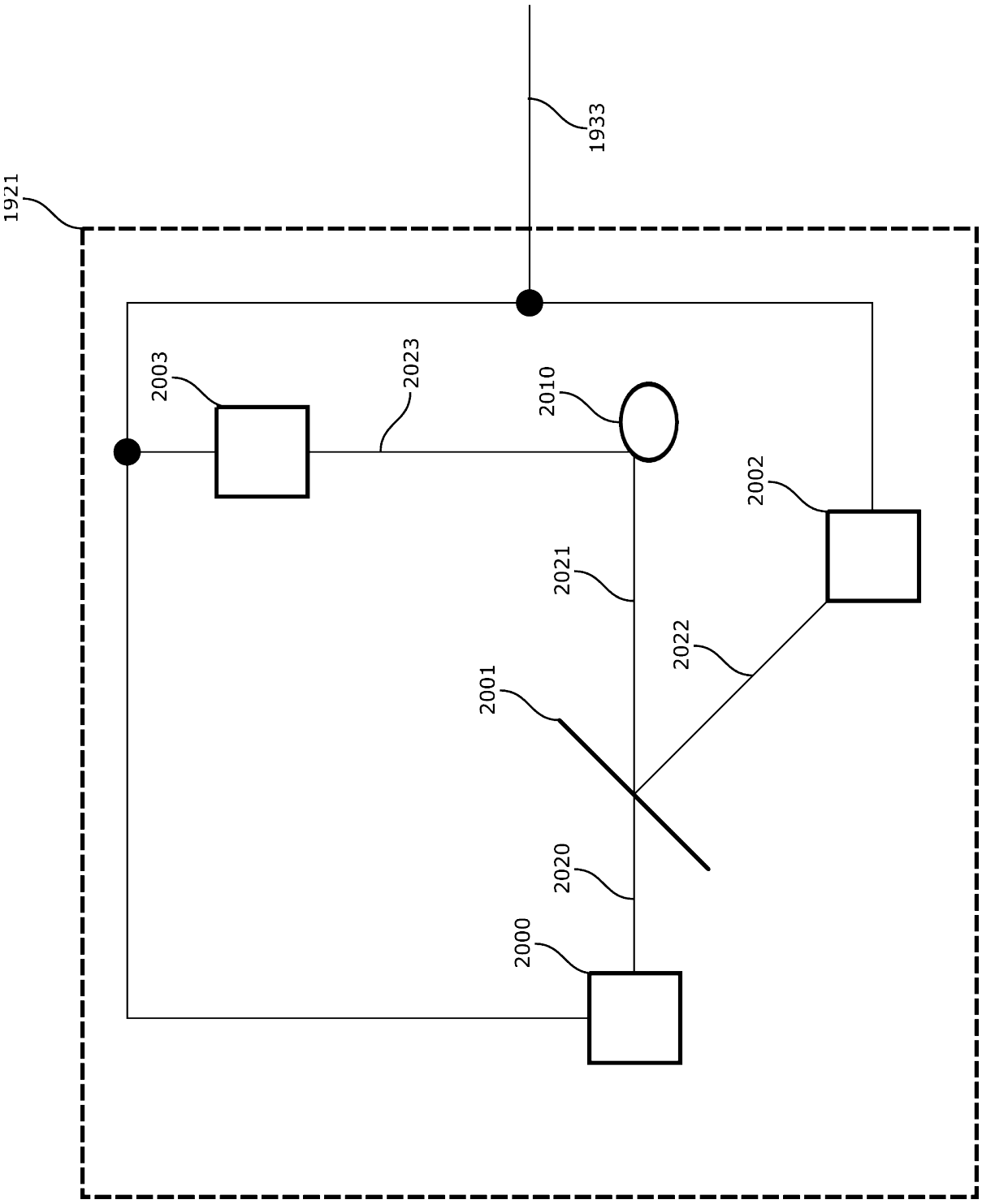

Figure 20

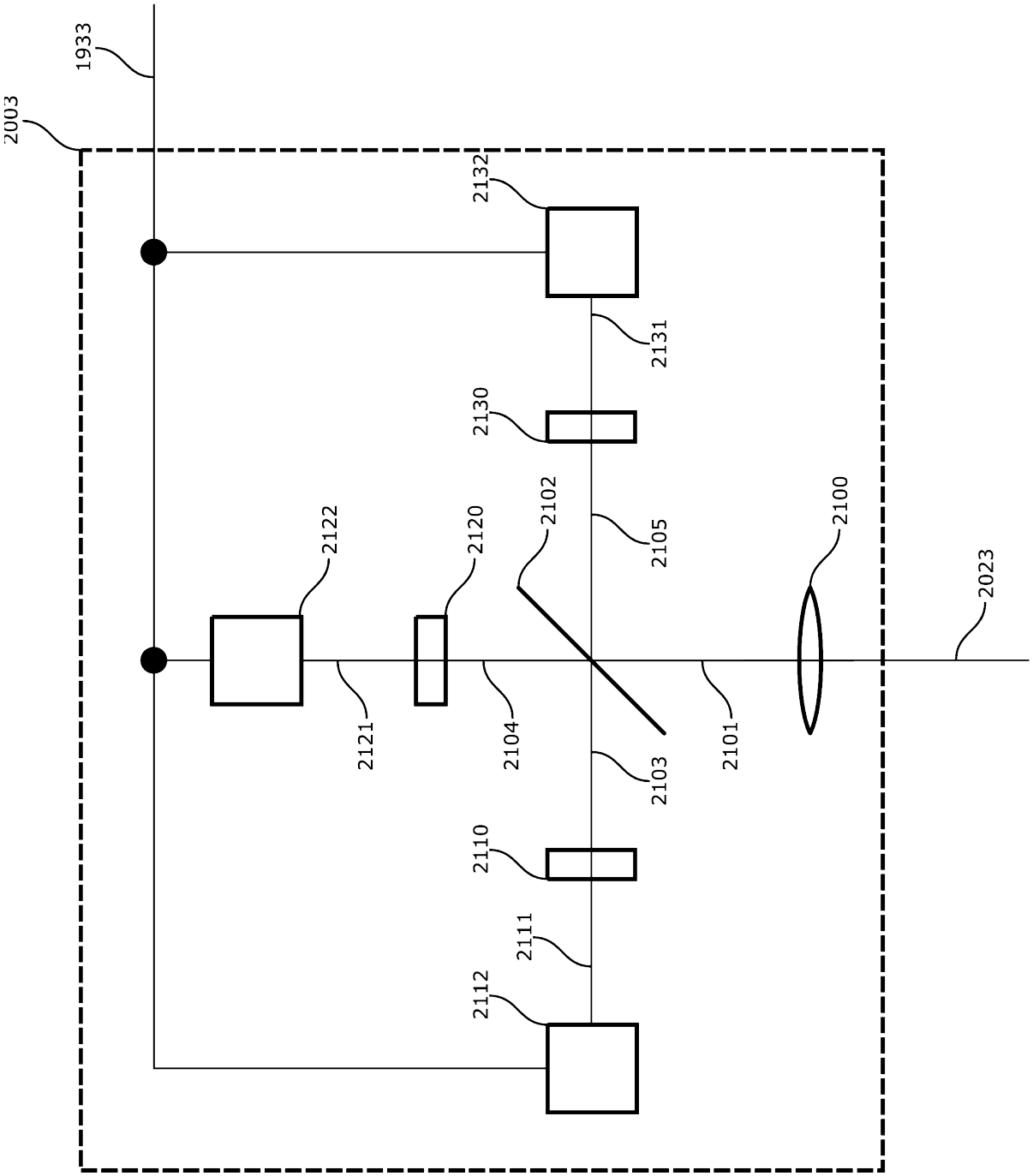
1933
2003
2132
2131
2130
2102
2105
2100
2122
2120
2023
2121
2104
2101
2103
2110
2111
2112

Figure 21

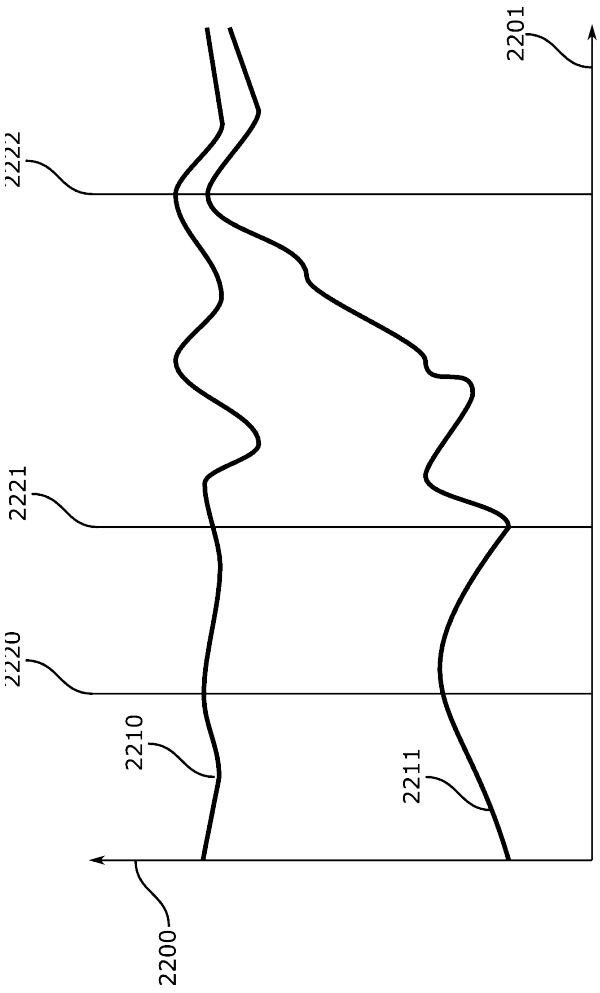

Figure 22

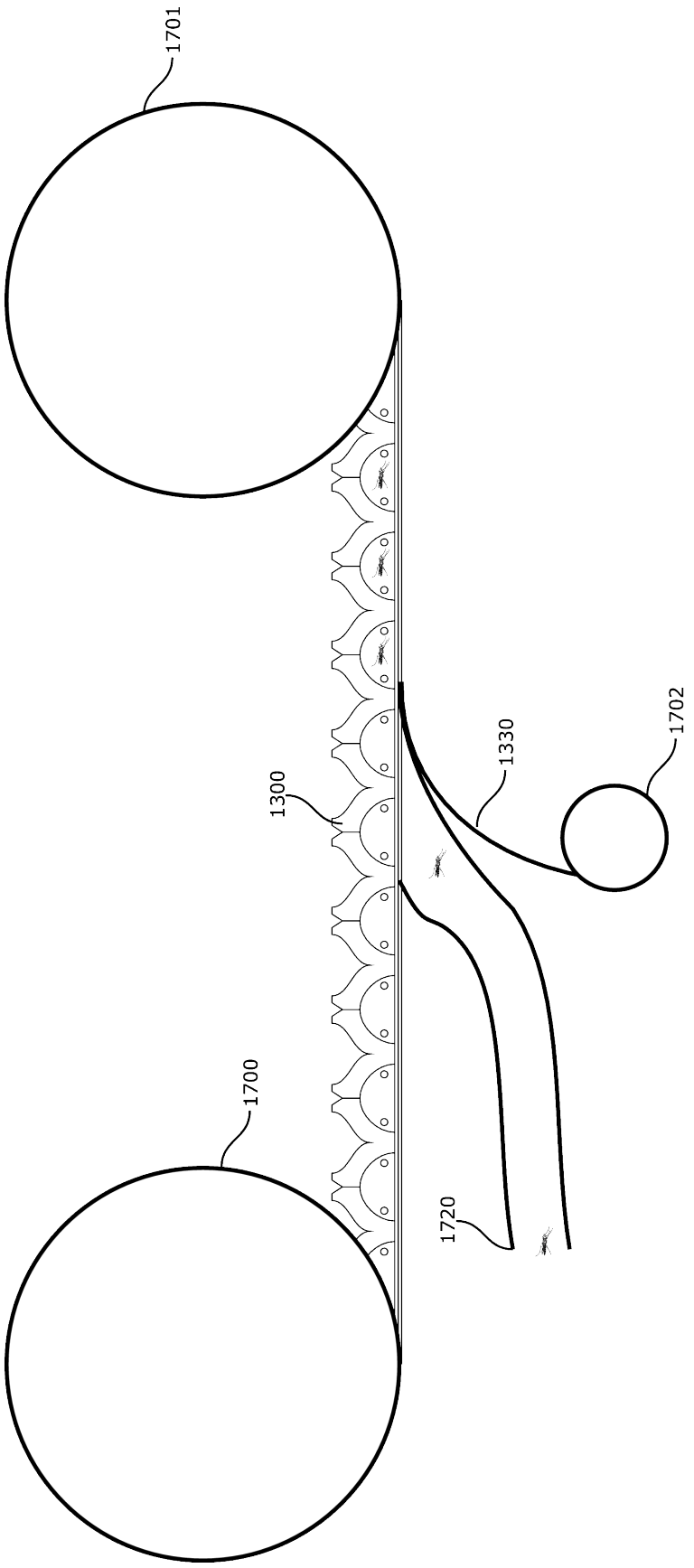

Figure 23

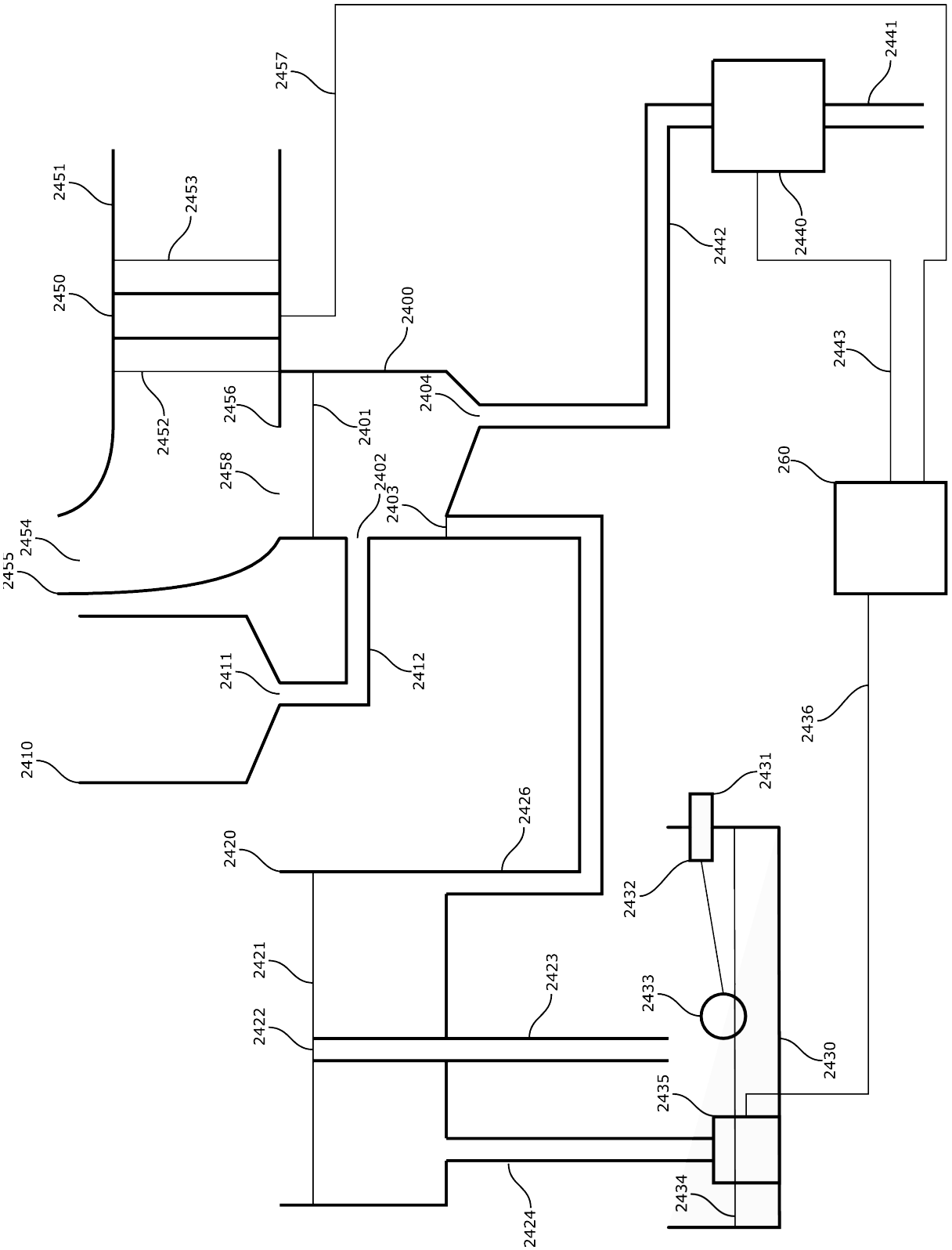
2457
2441
2451
2453
2440
2450
2442
2400
2443
2452
2456
2401
2404
2458
2402
260
2403
2454
2455
2411
2412
2436
2410
2431
2426
2420
2432
2421
2423
2433
2422
2430
2435
2434
2424

Figure 24

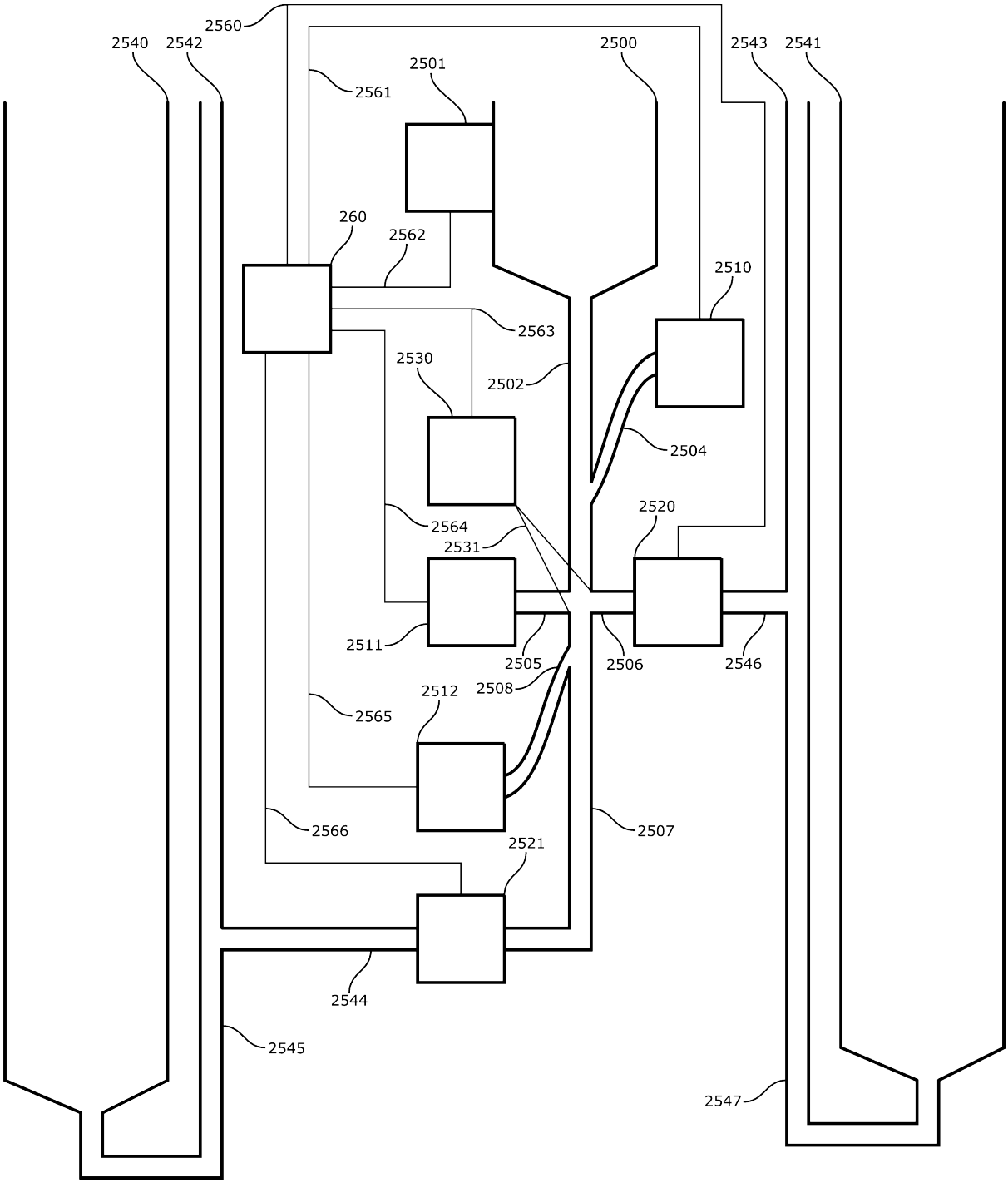
2560
2540
2542
2500
2543
2541
2501
2561
260
2562
2510
2563
2530
2502
2504
2564
2520
2531
2511
2505
2506
2546
2508
2512
2565
2566
2507
2521
2544
2545
2547

Figure 25