FIG. 1

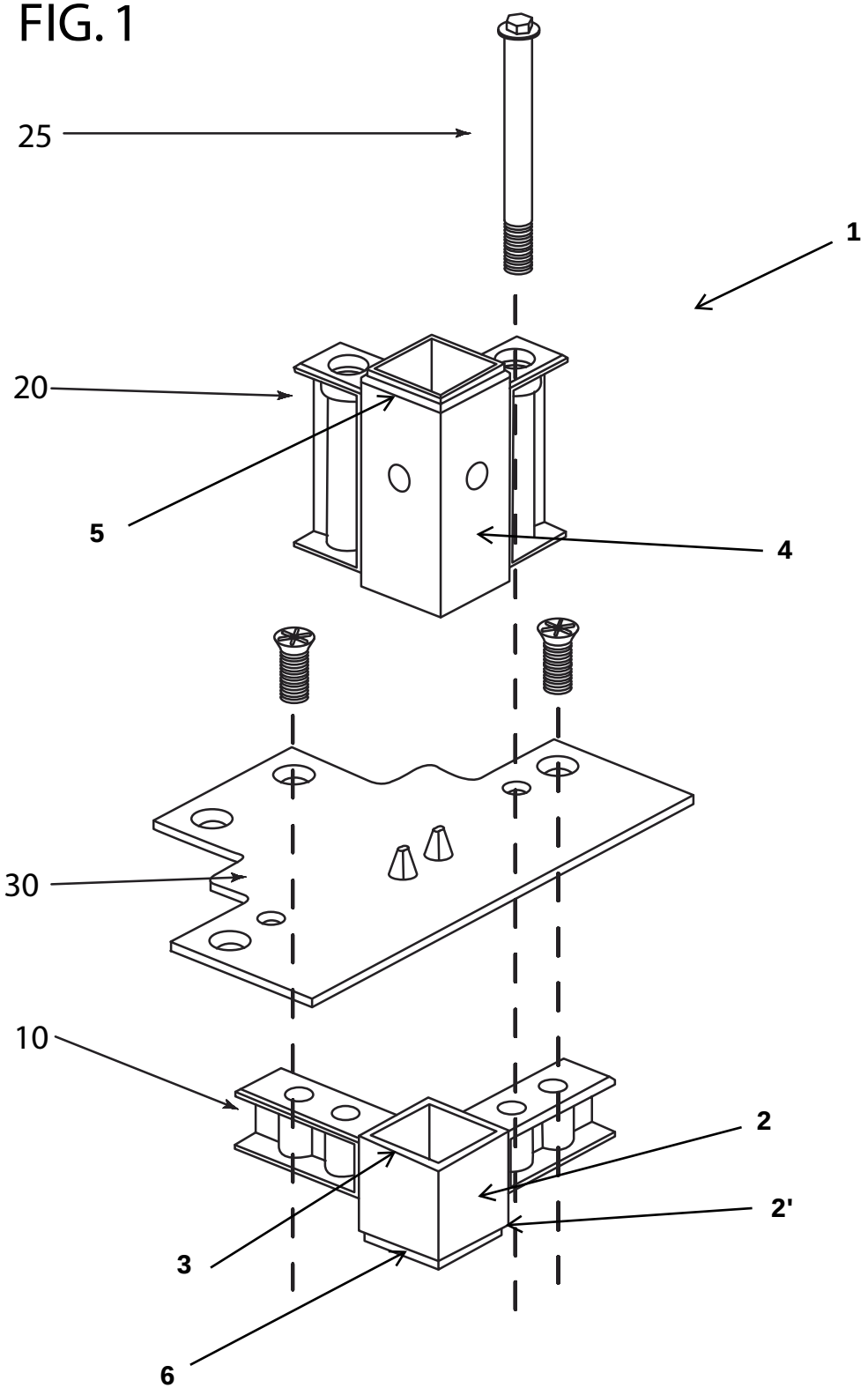

FIG. 1.1

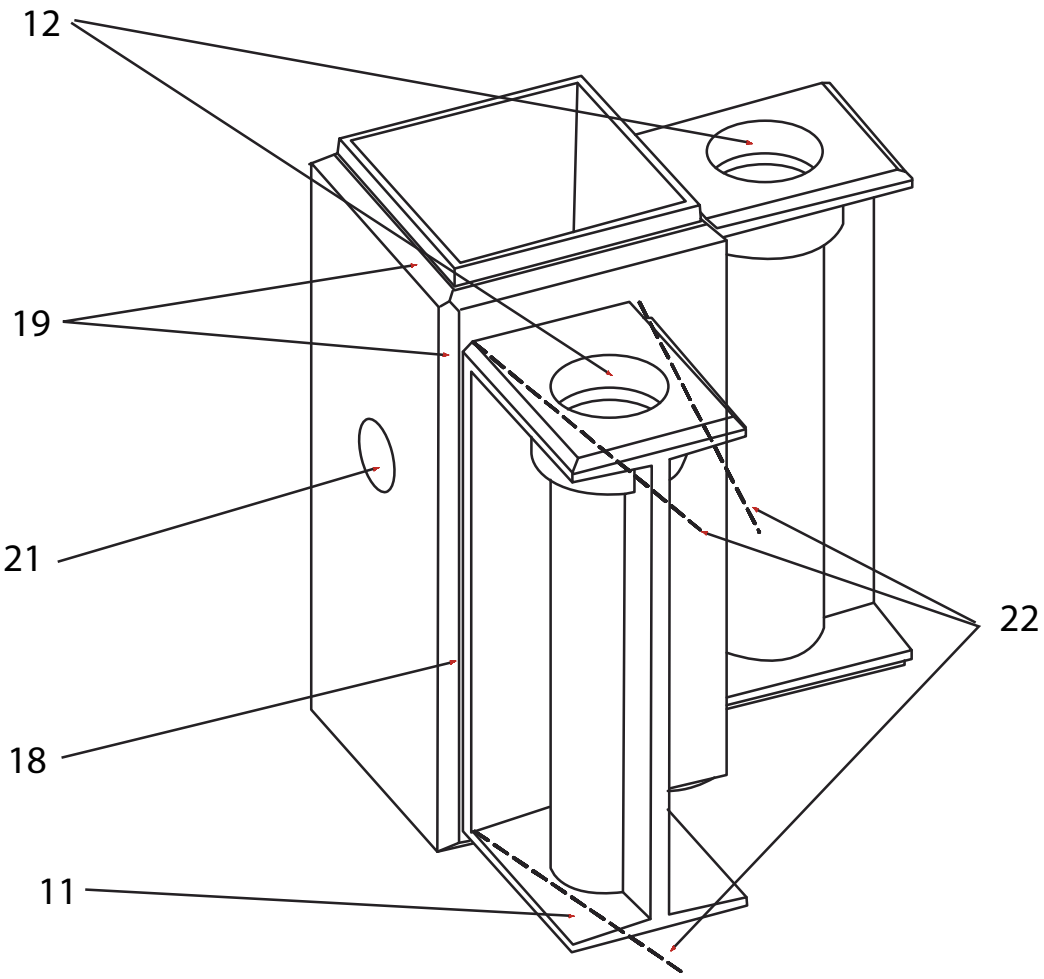

FIG. 1.2

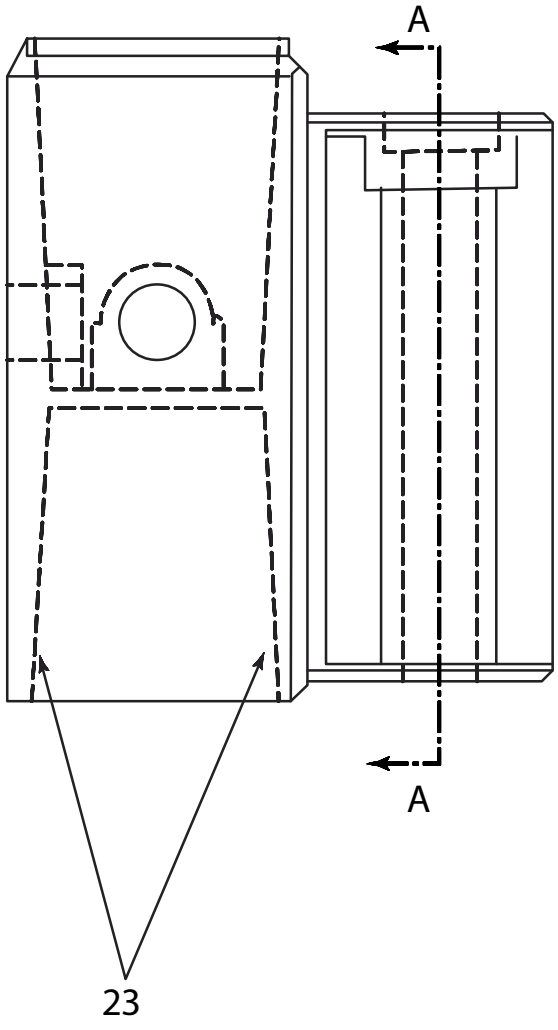

FIG. 1.3

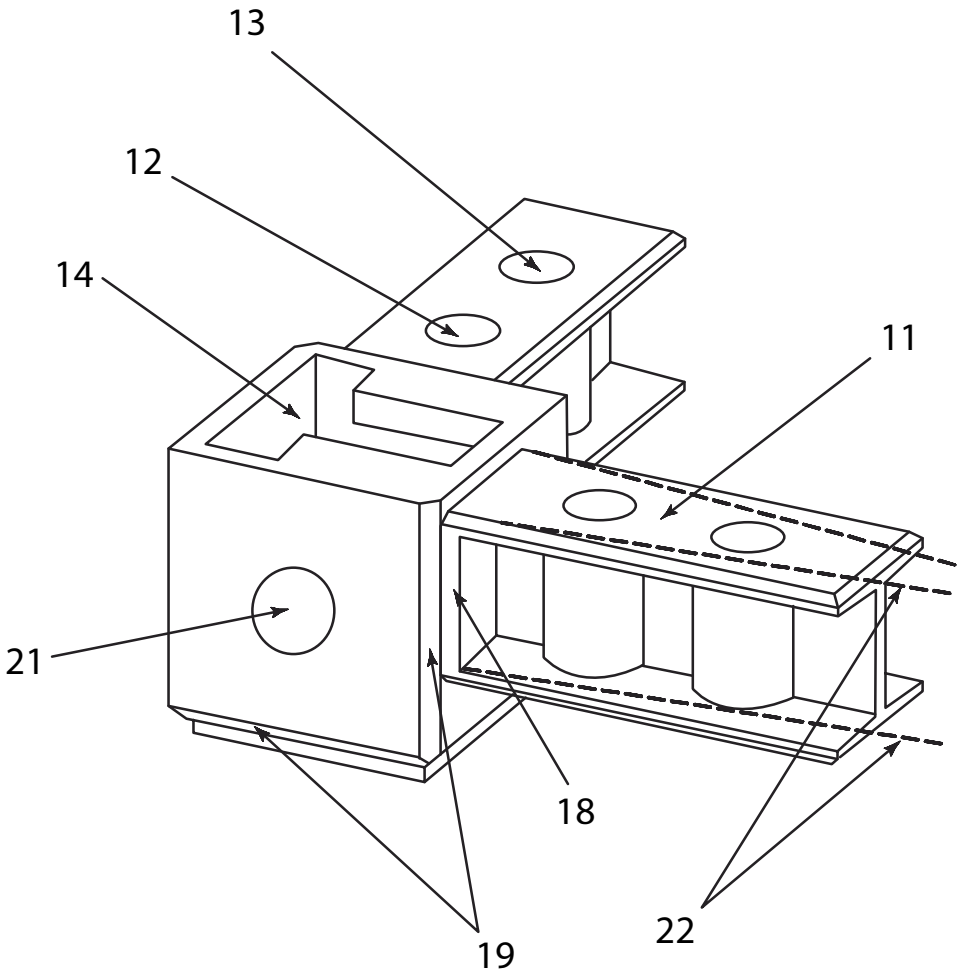

FIG. 2

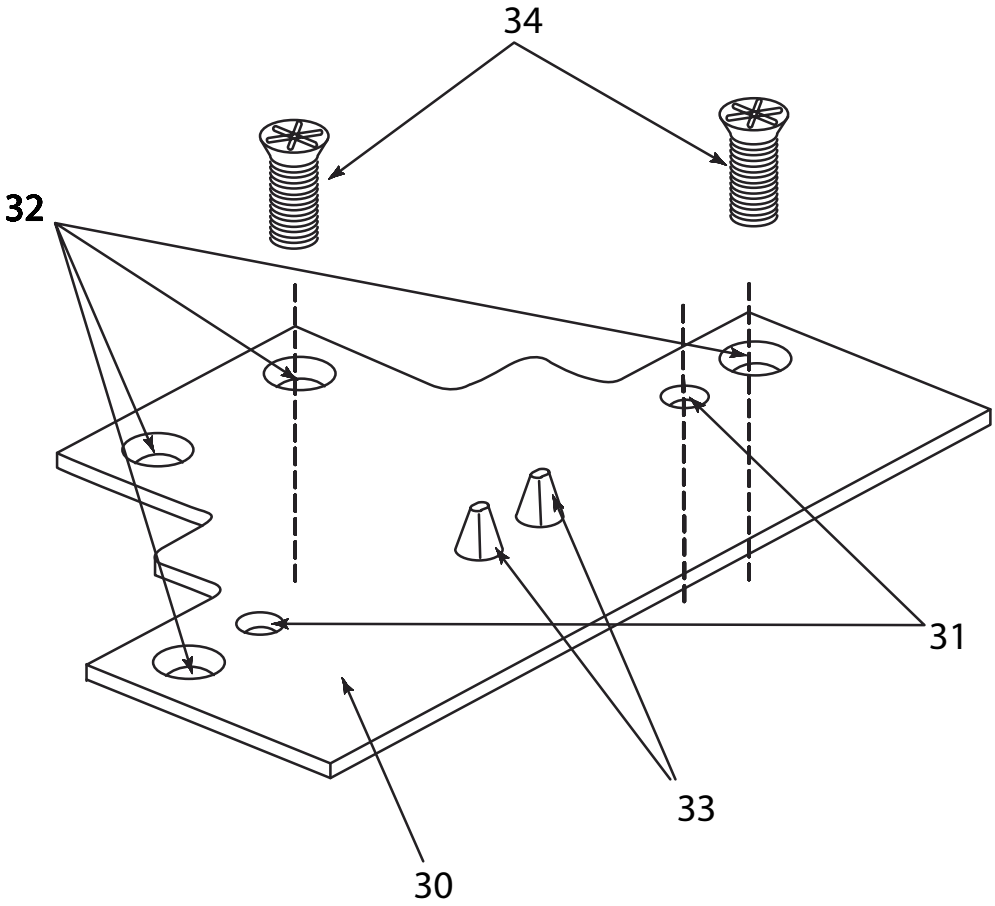

FIG. 2.1

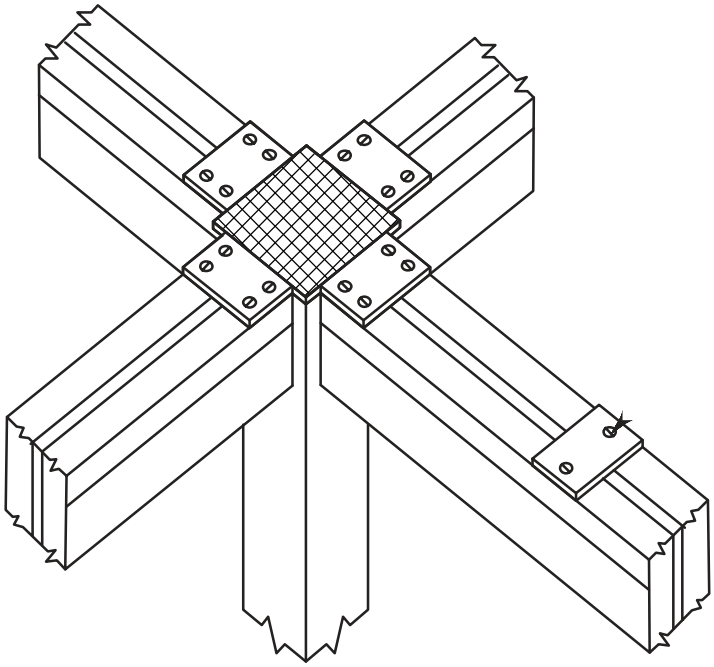

FIG. 2.2

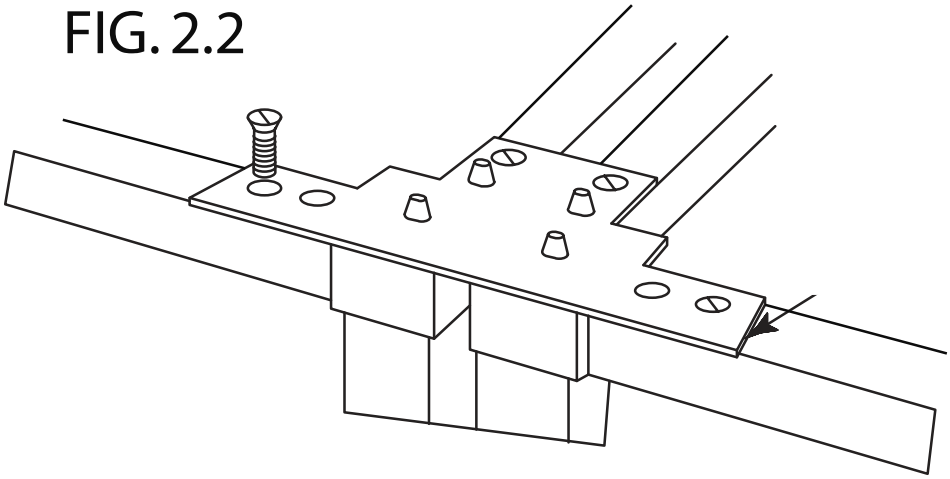

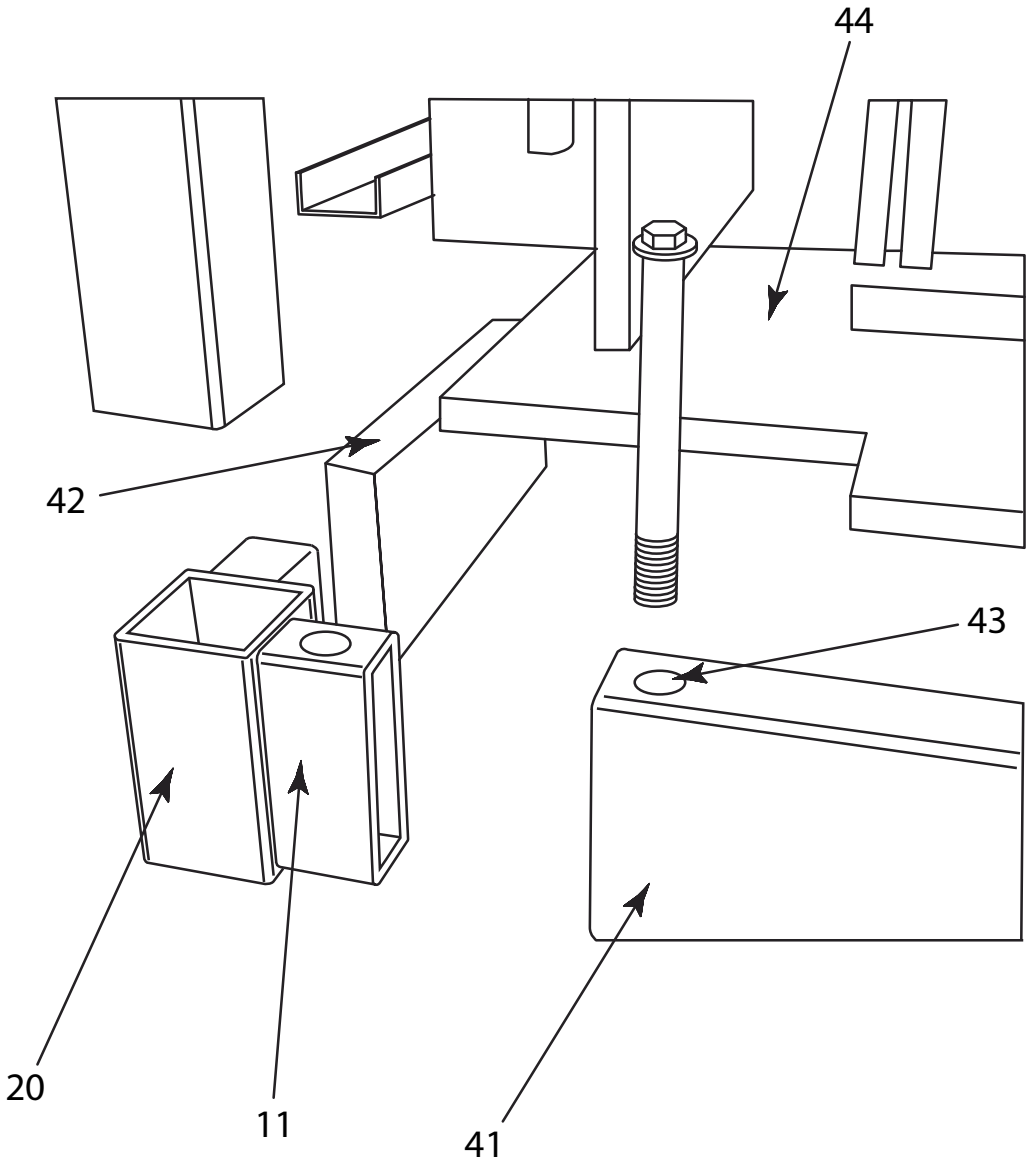

FIG. 3

FIG. 3.1

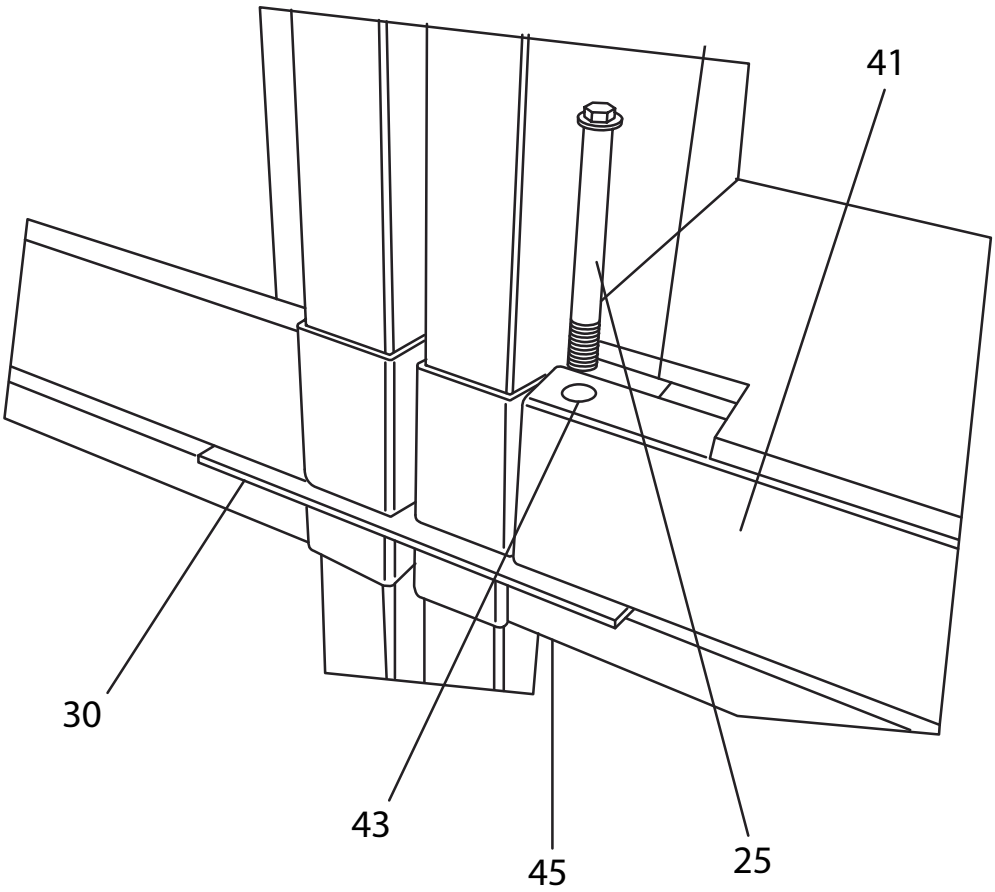

FIG. 3.2

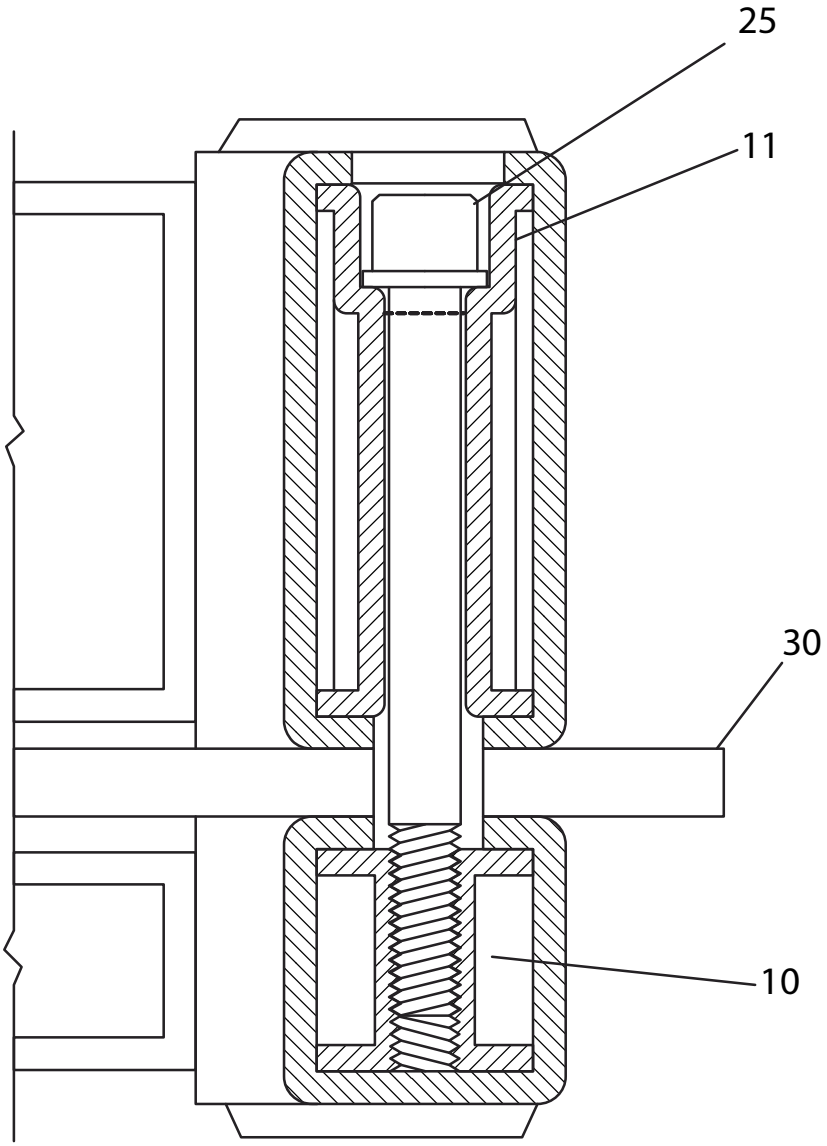

FIG. 3.4

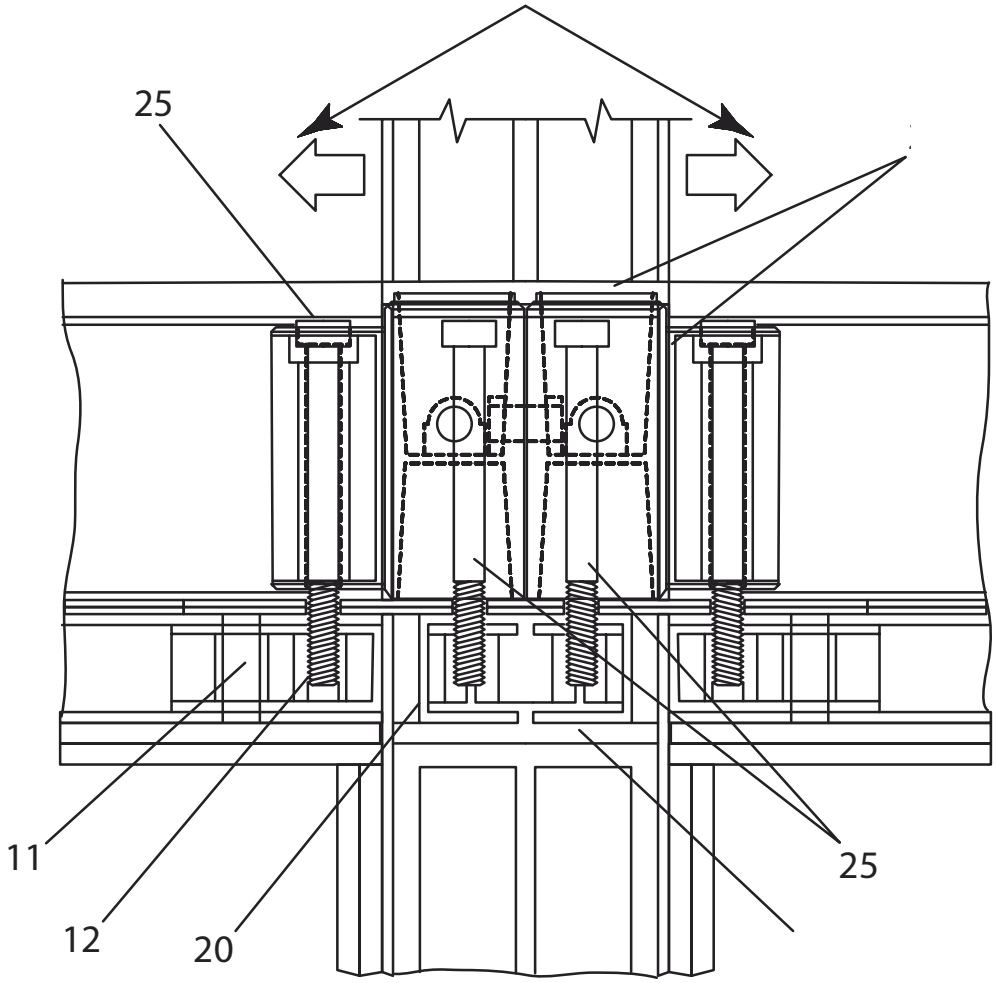

FIG. 3.3

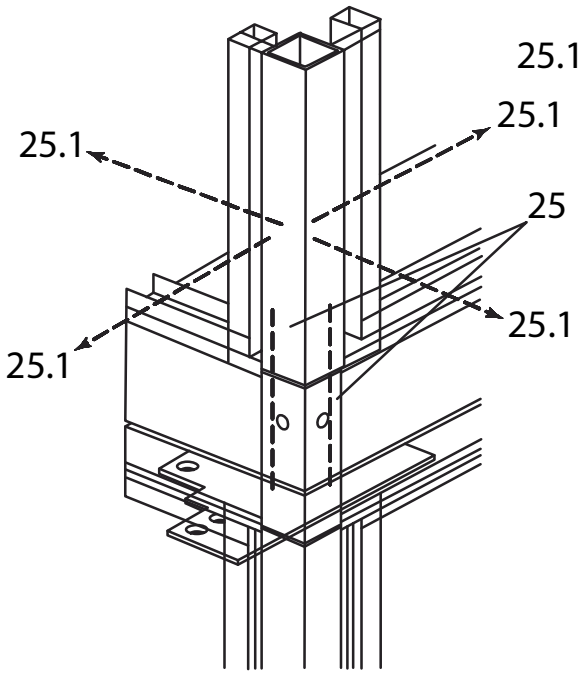

FIG. 4

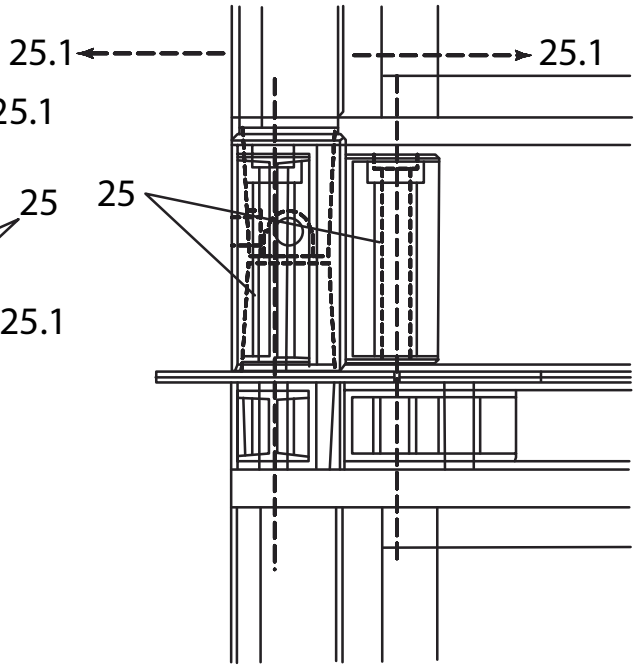

FIG. 5

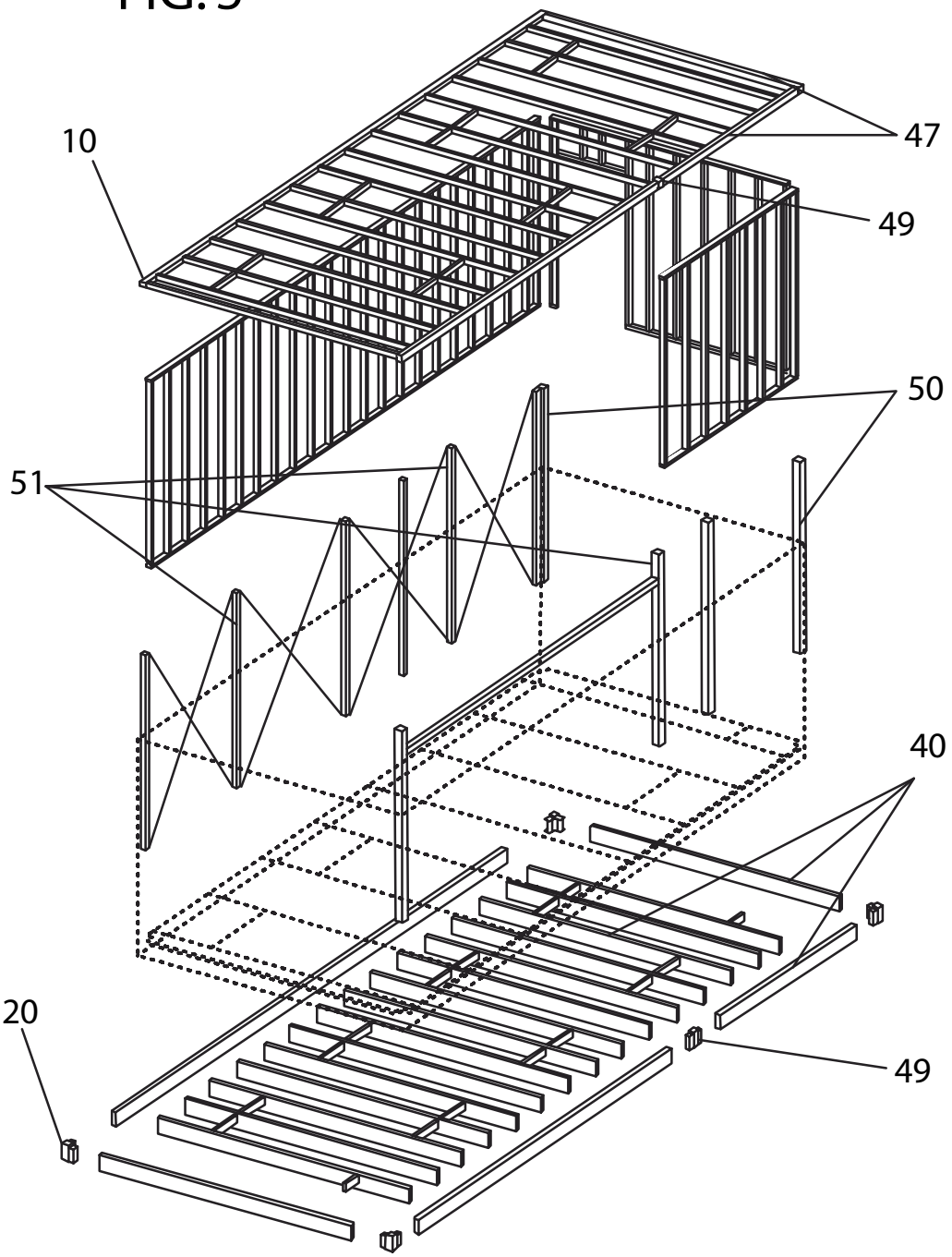

FIG. 5.1

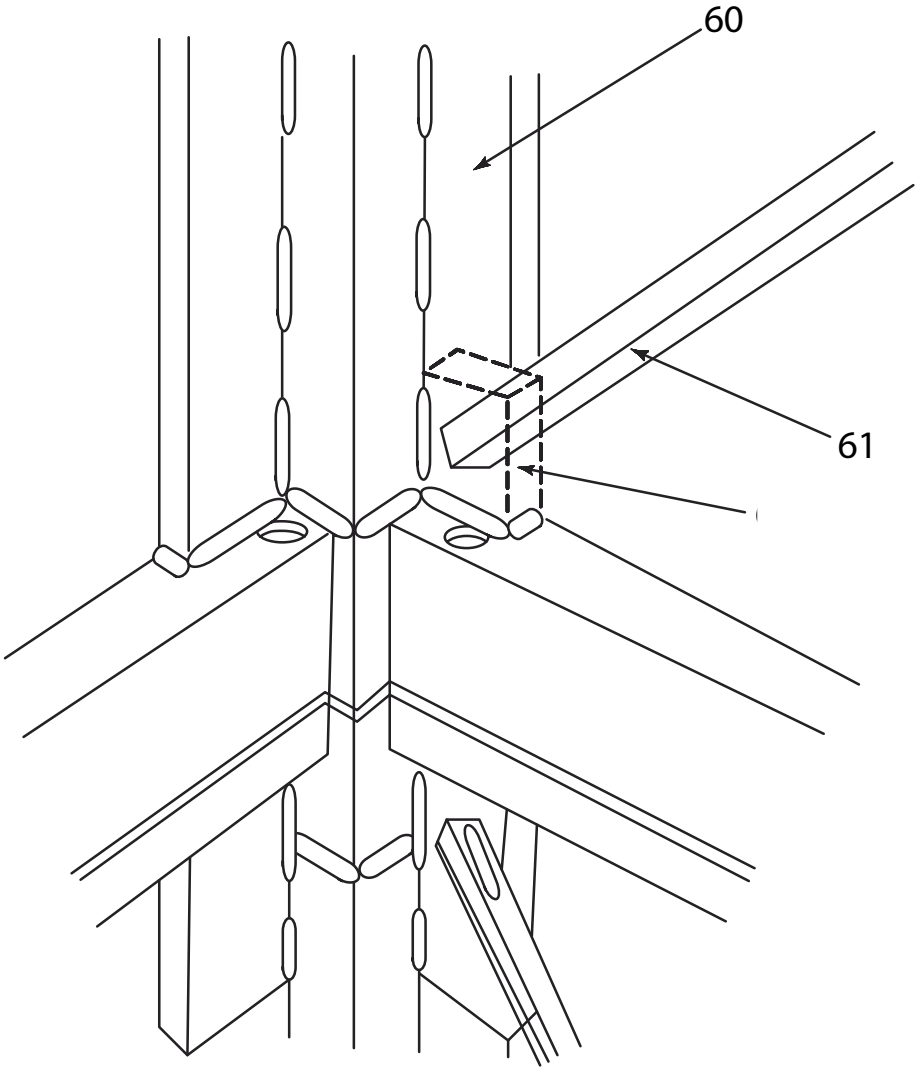

FIG. 5.2A

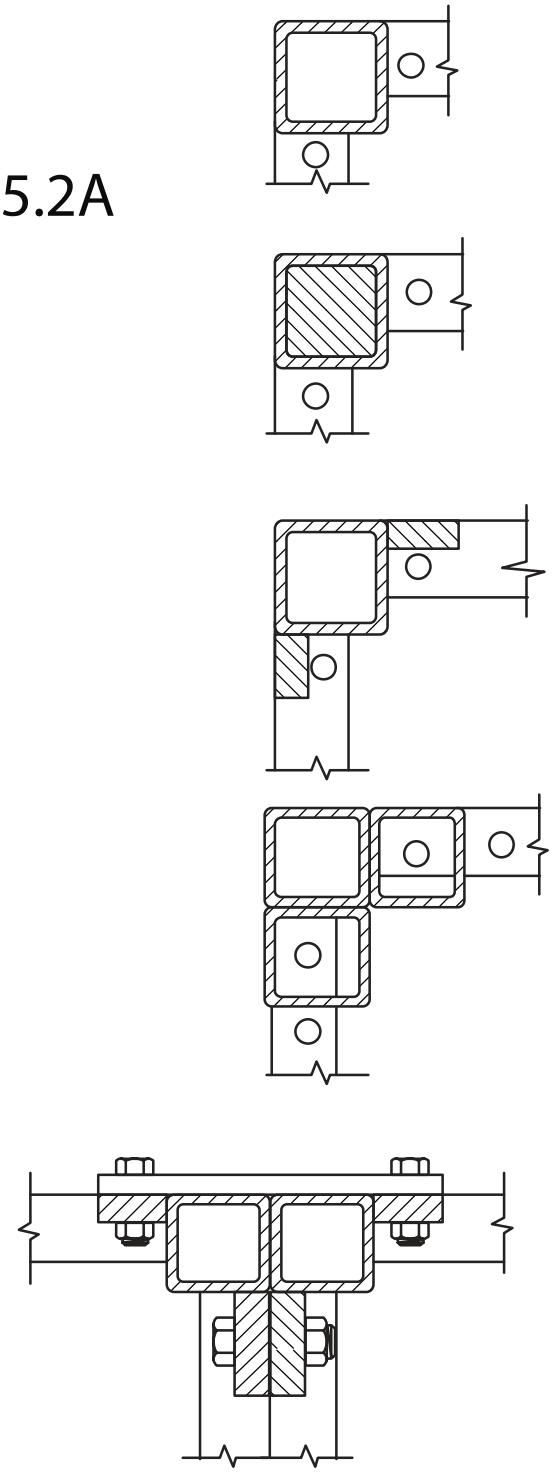

FIG. 6

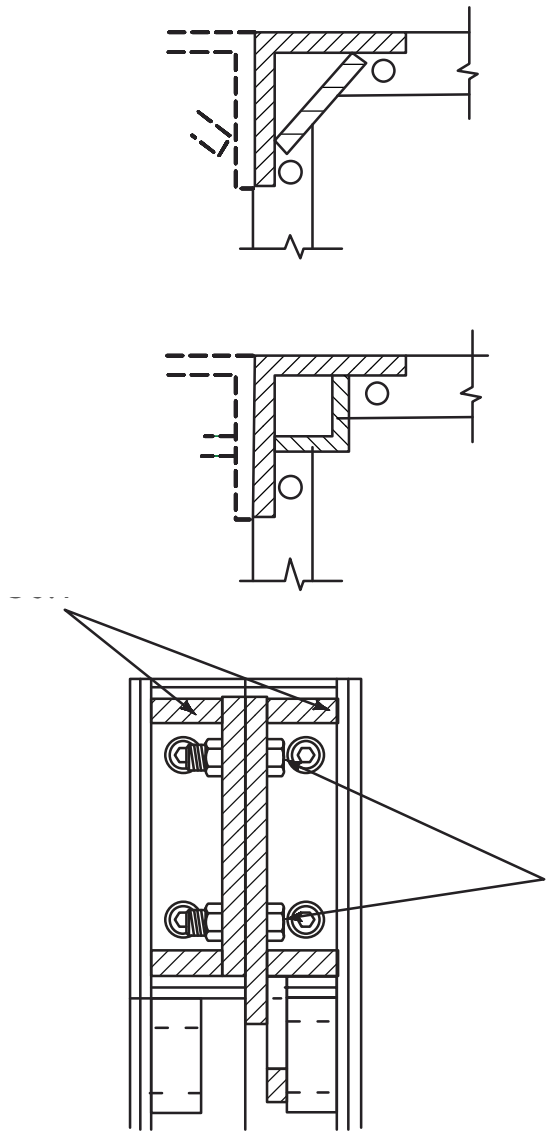

FIG. 7

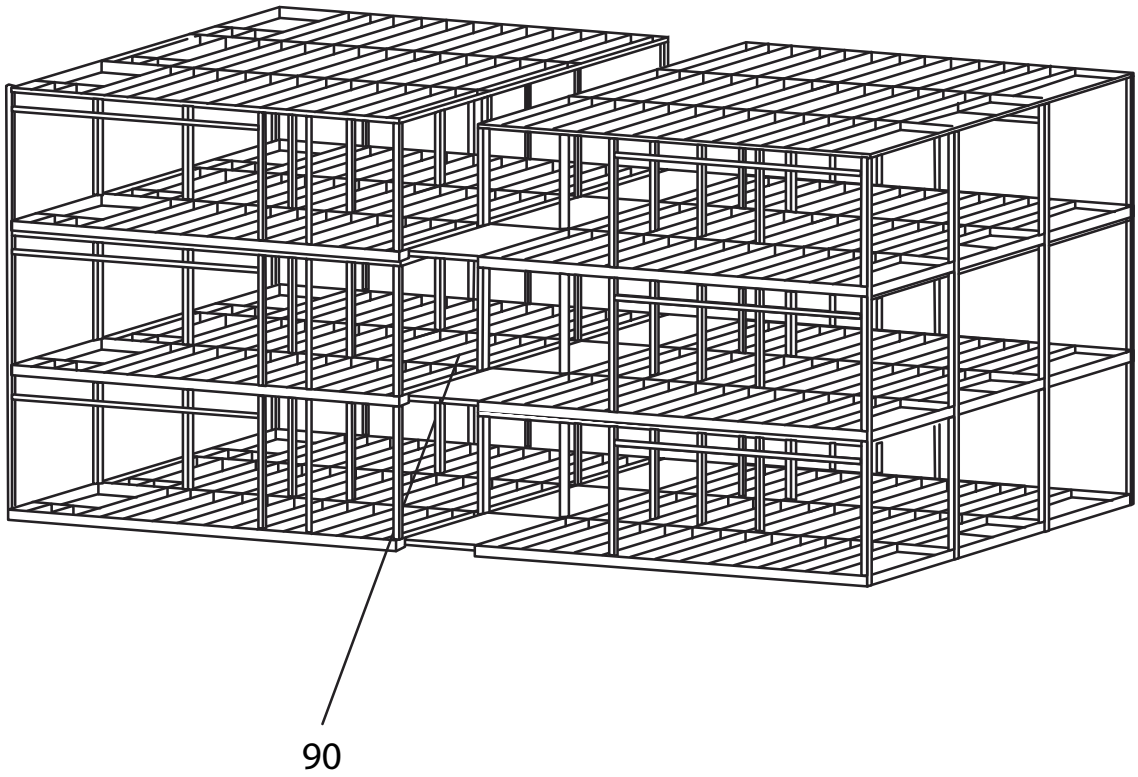

FIG. 8

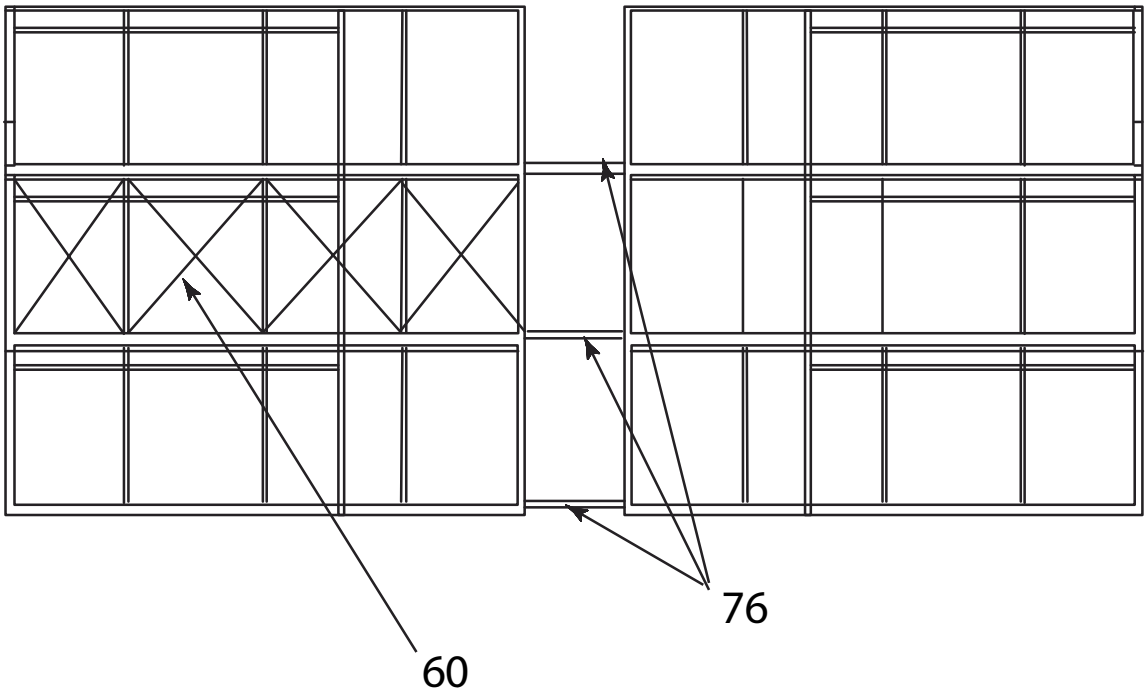

FIG. 9

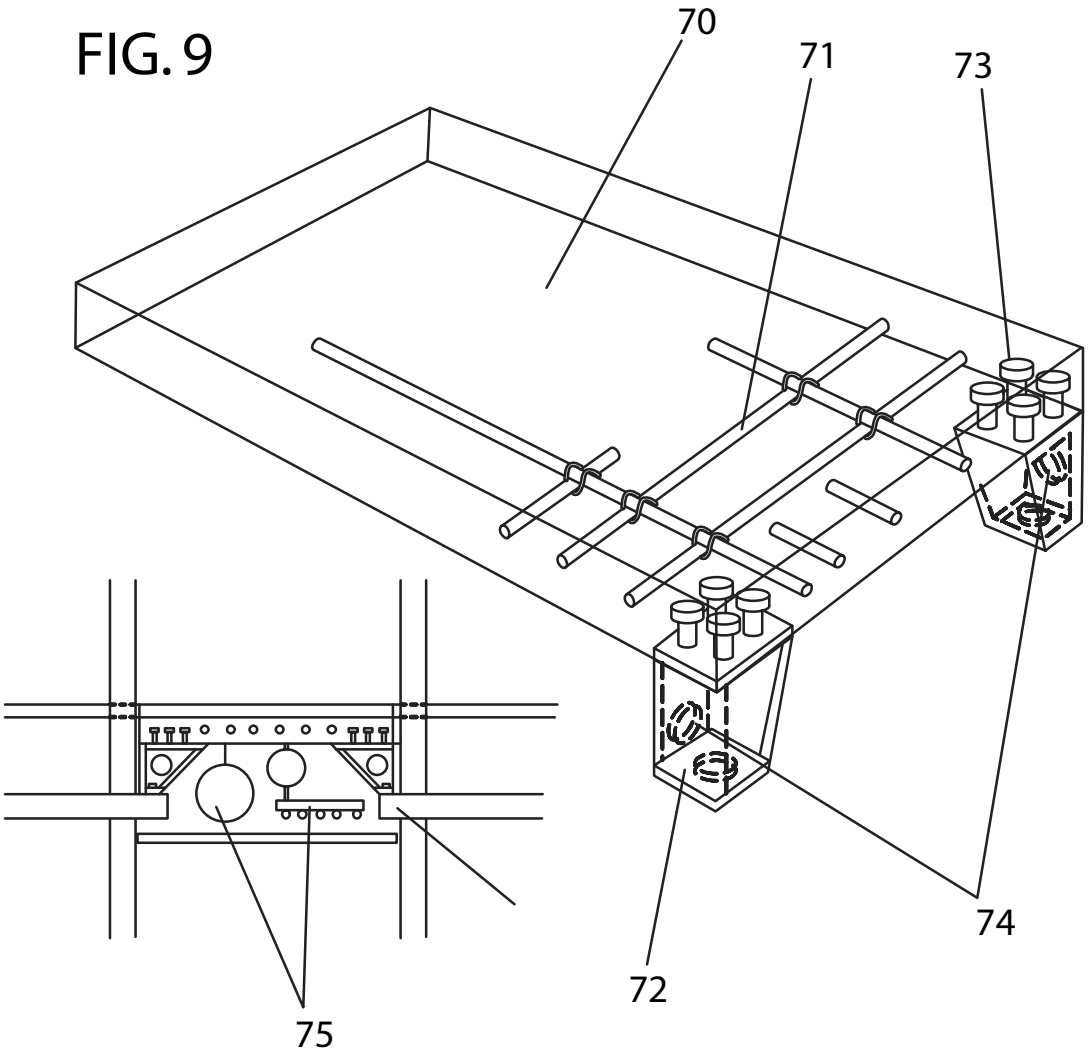

FIG. 10

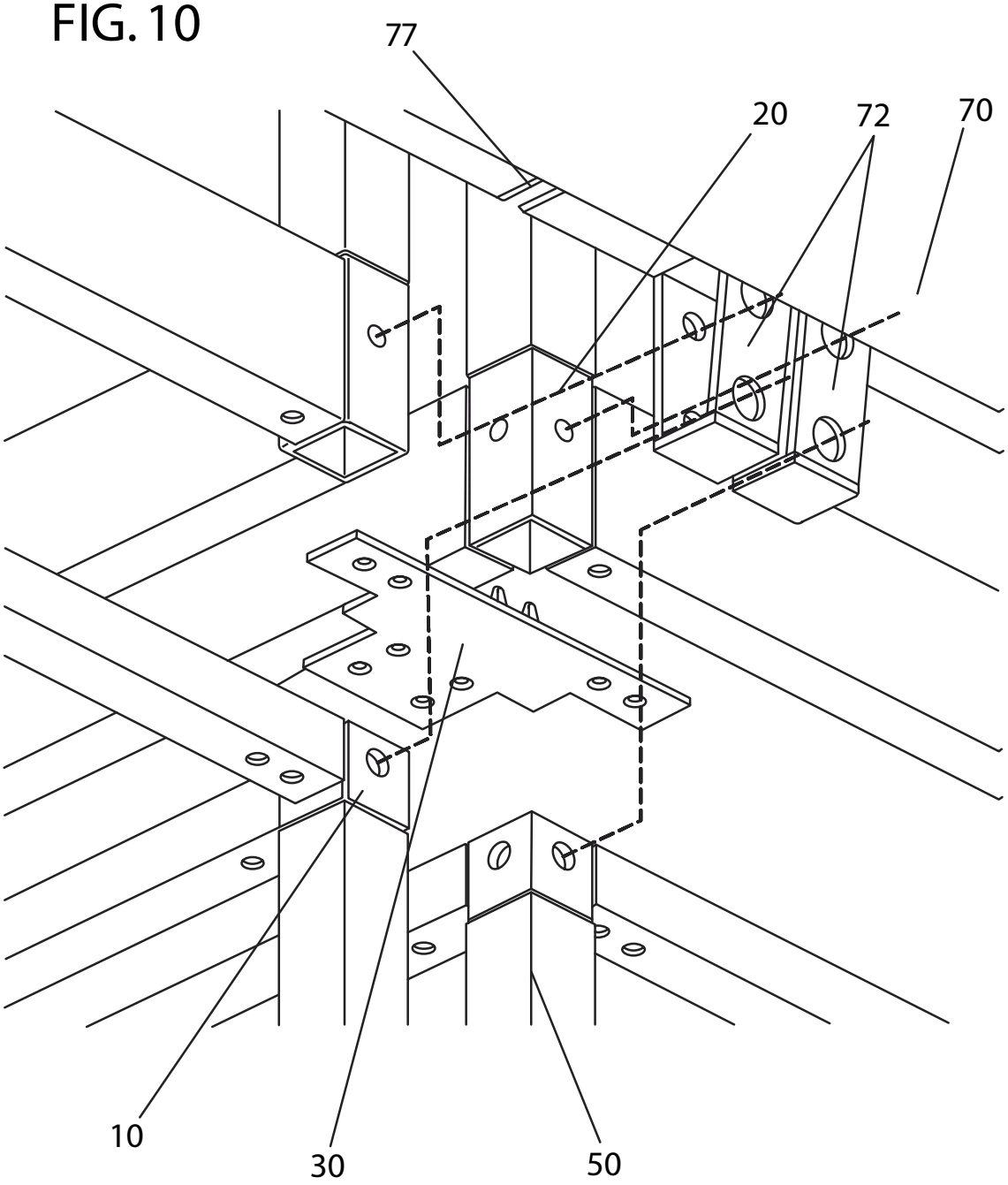

Fig 11

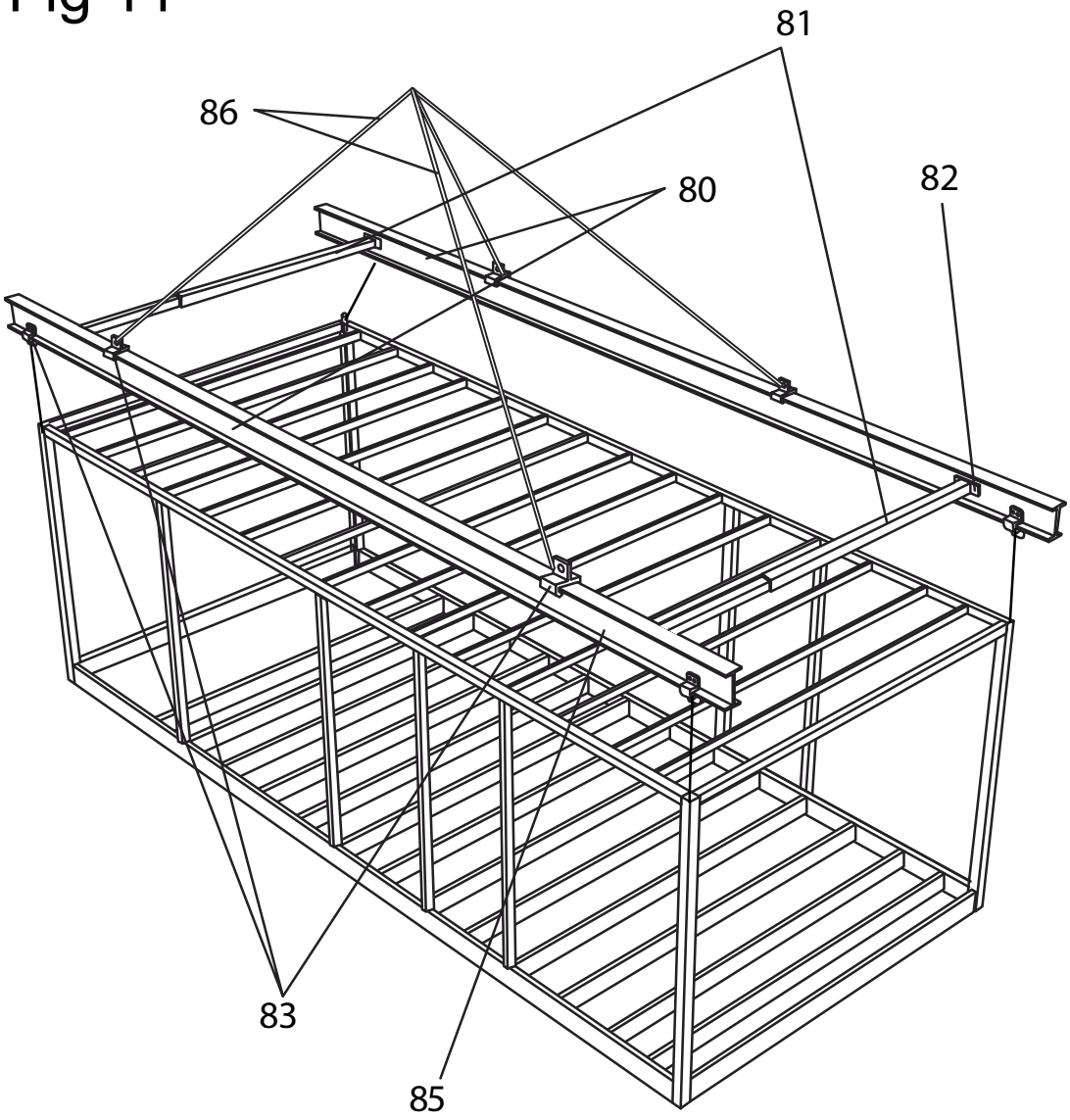

Fig 13

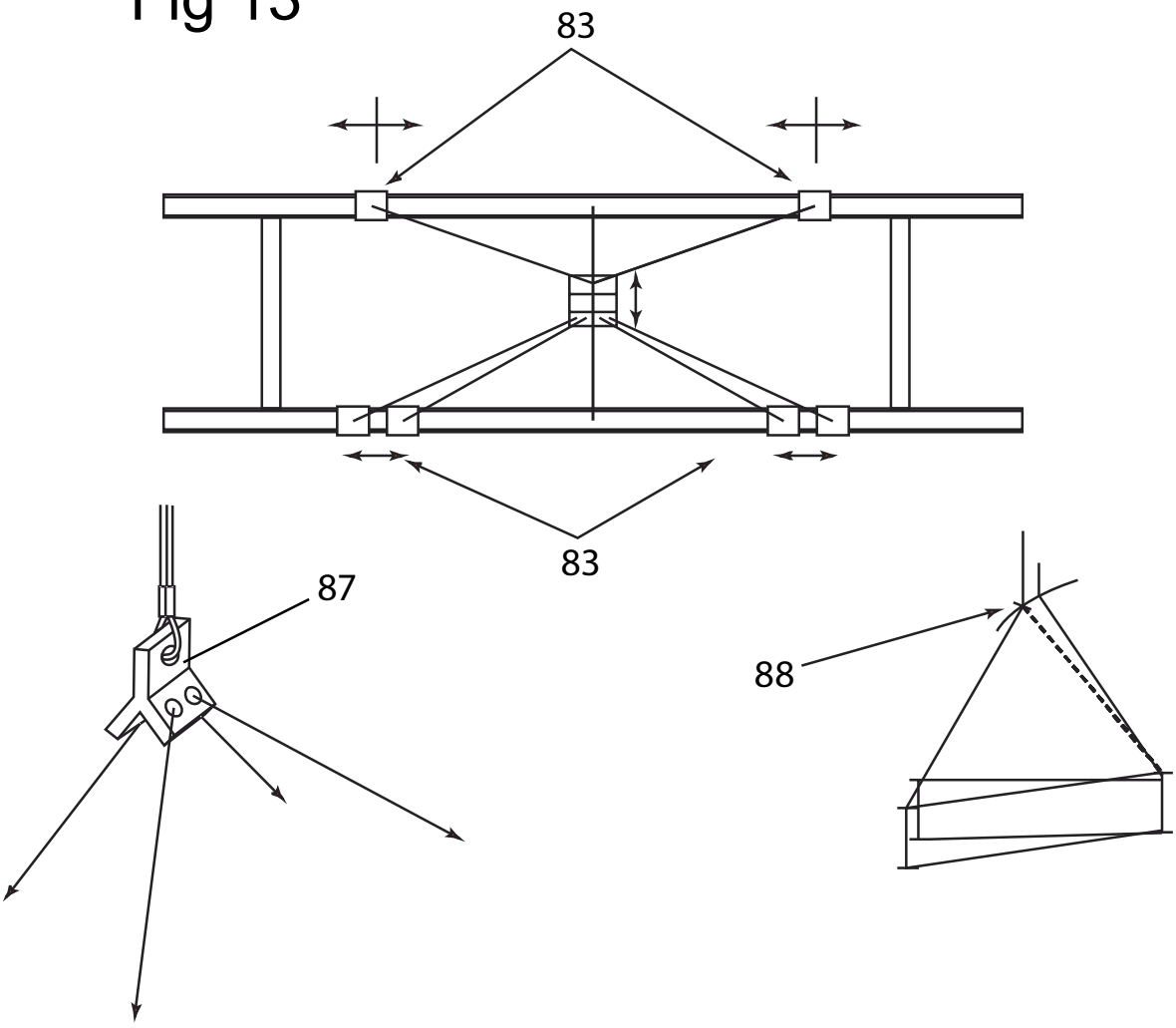

Fig 14

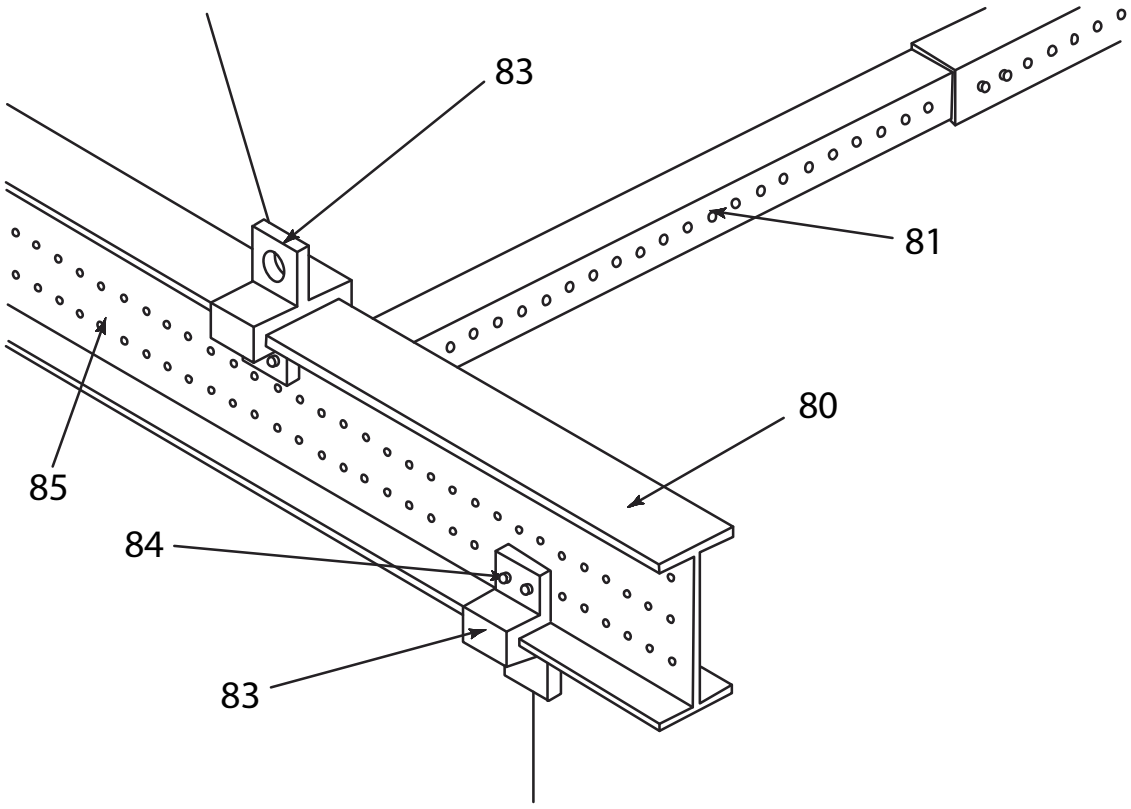

Fig 12

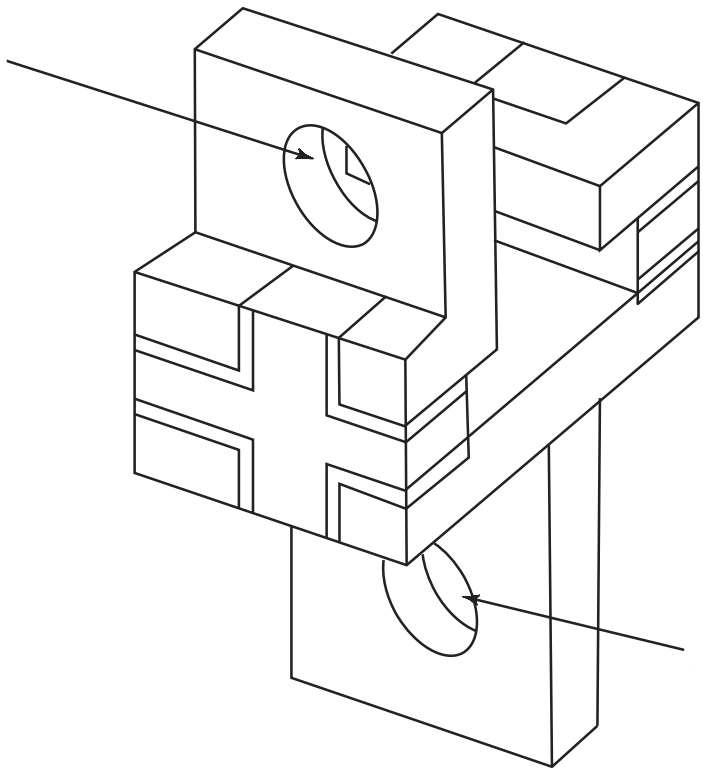

Fig 15

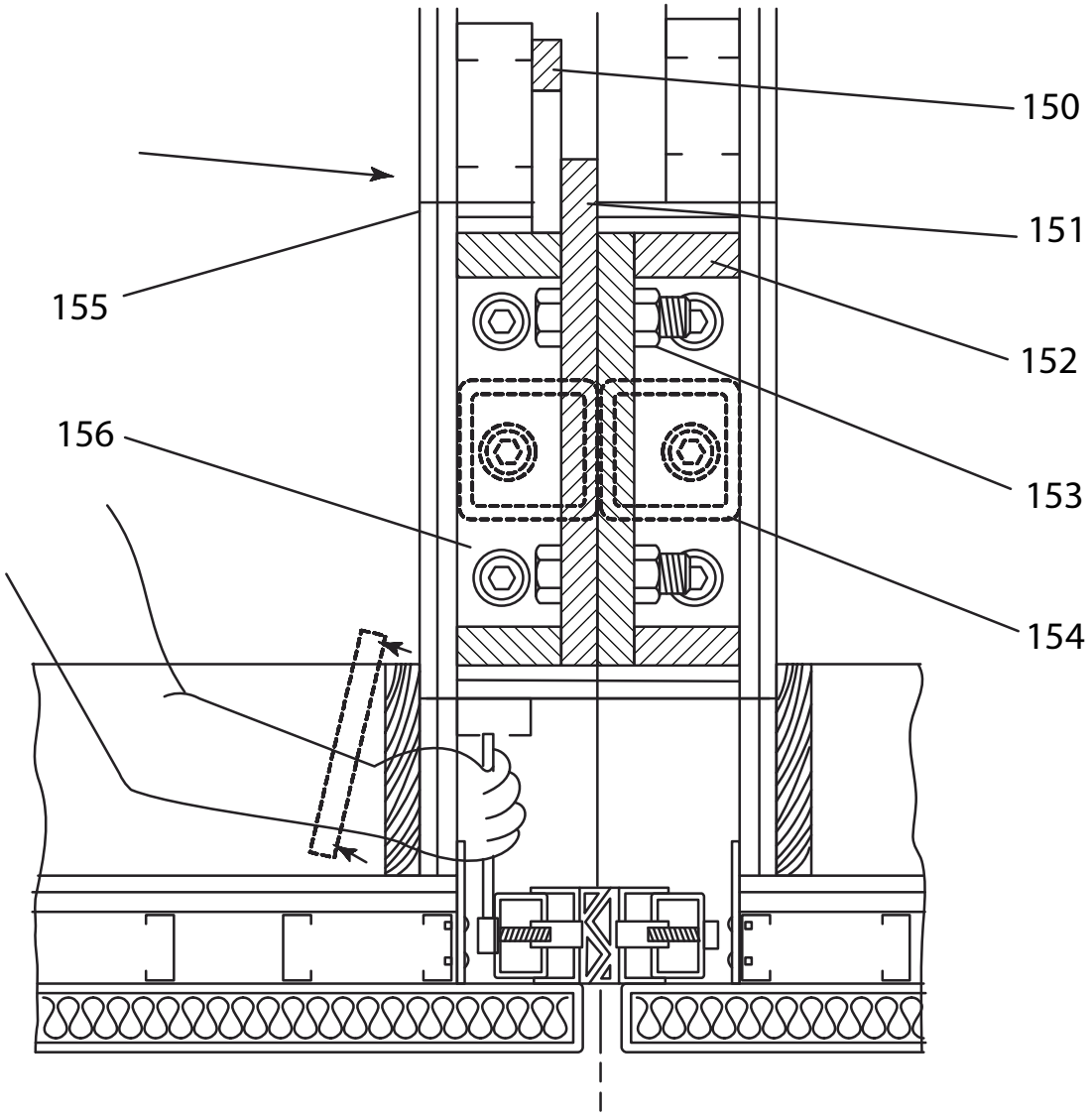

Fig 16

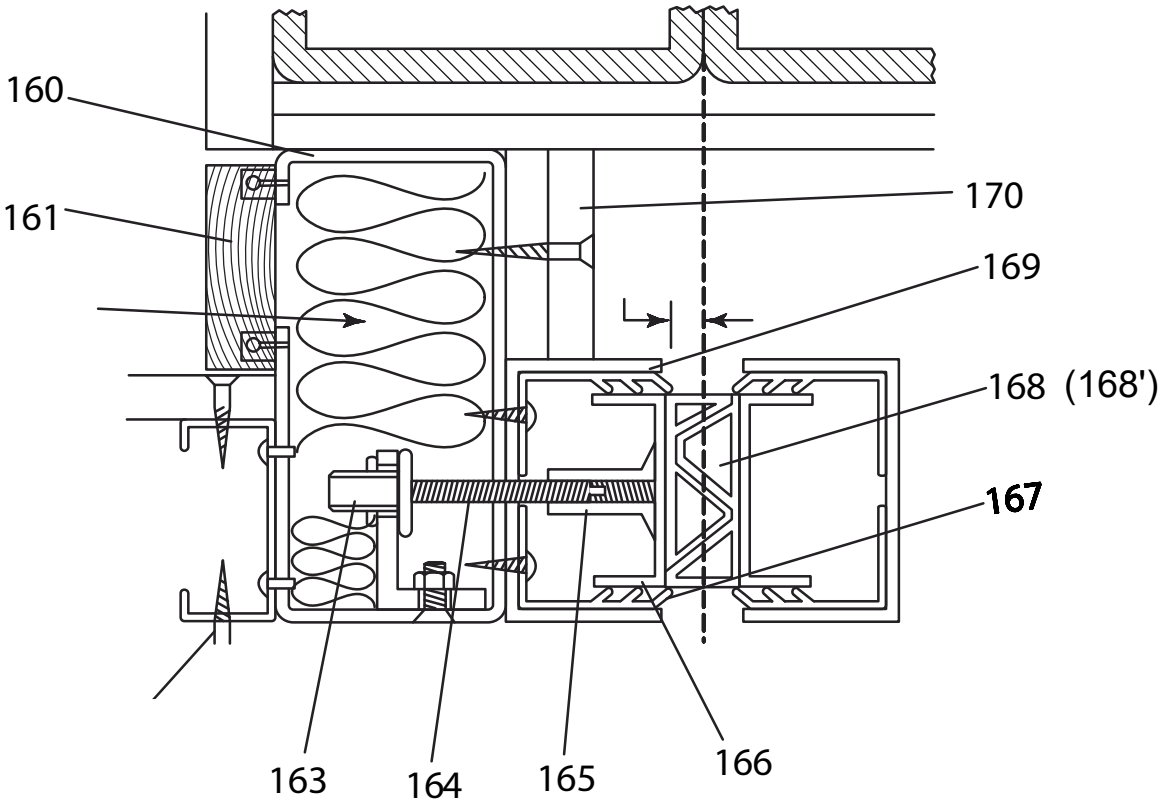

Fig 17

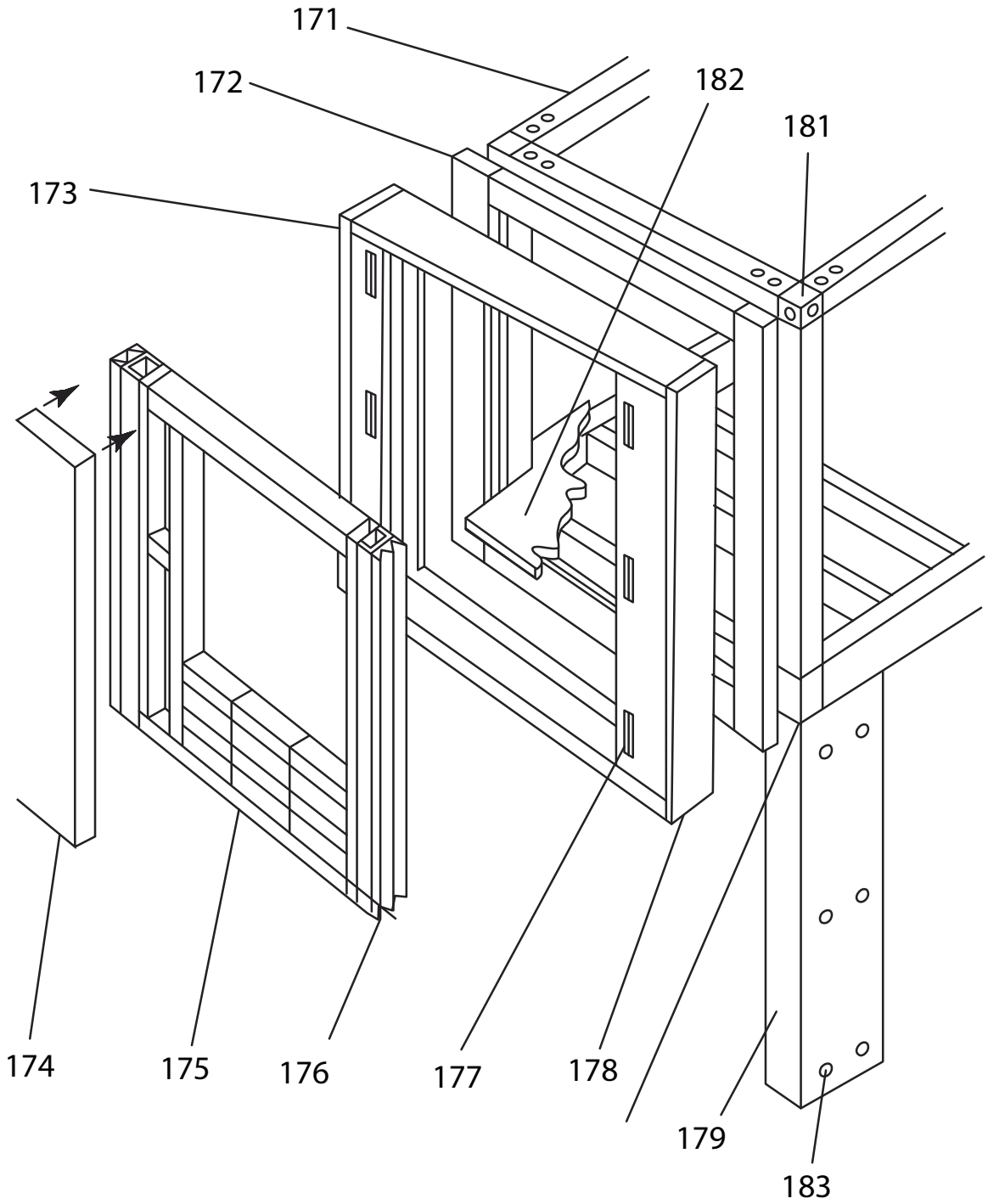

Fig 18

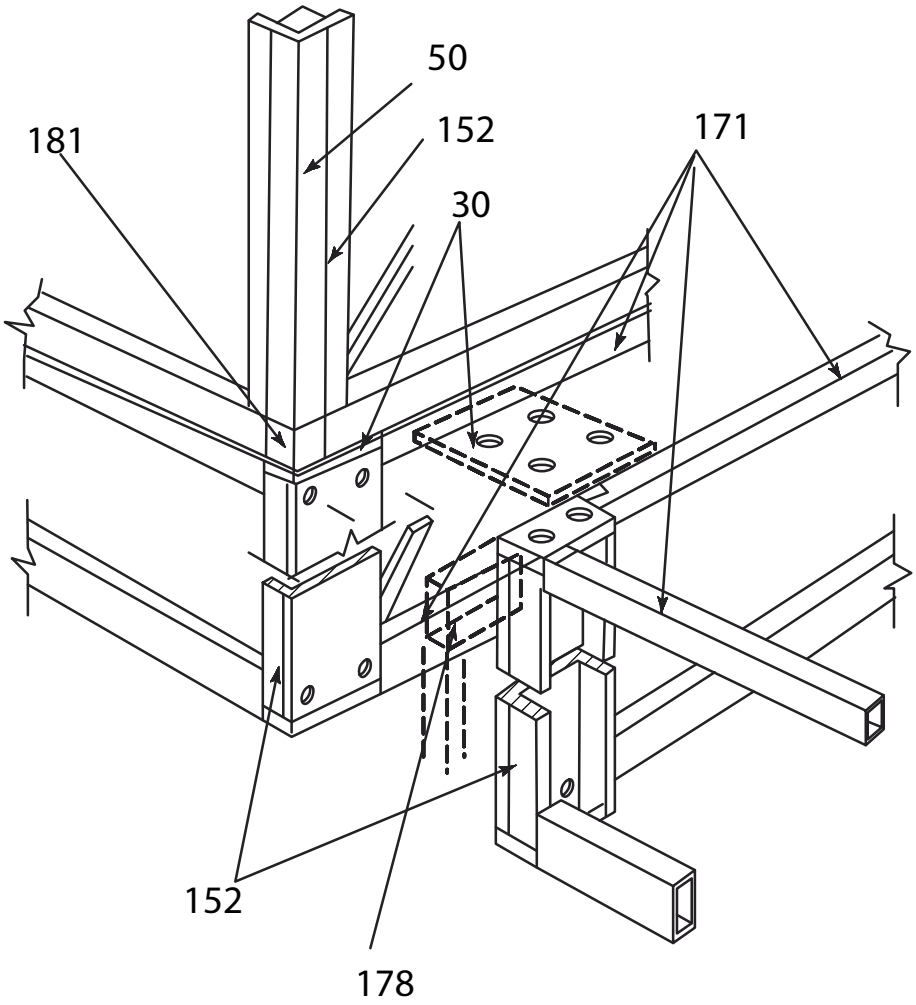

Fig 19

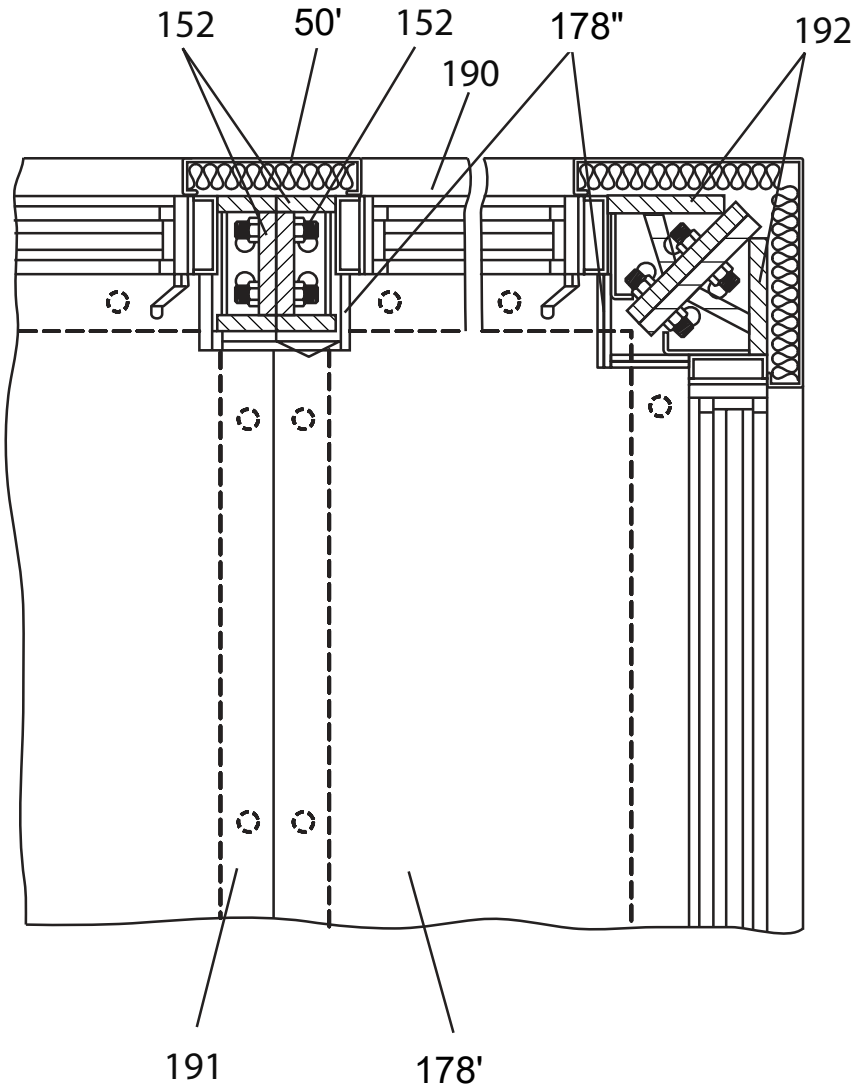

Fig 20

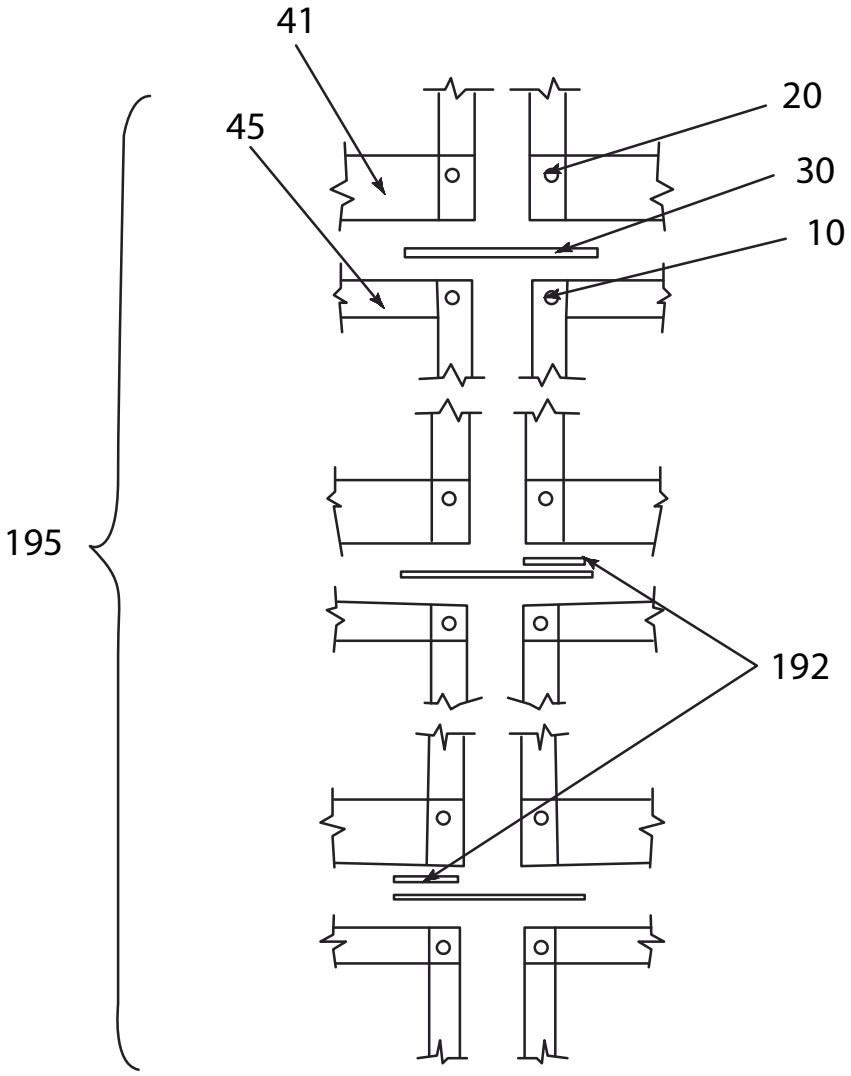

Fig. 21

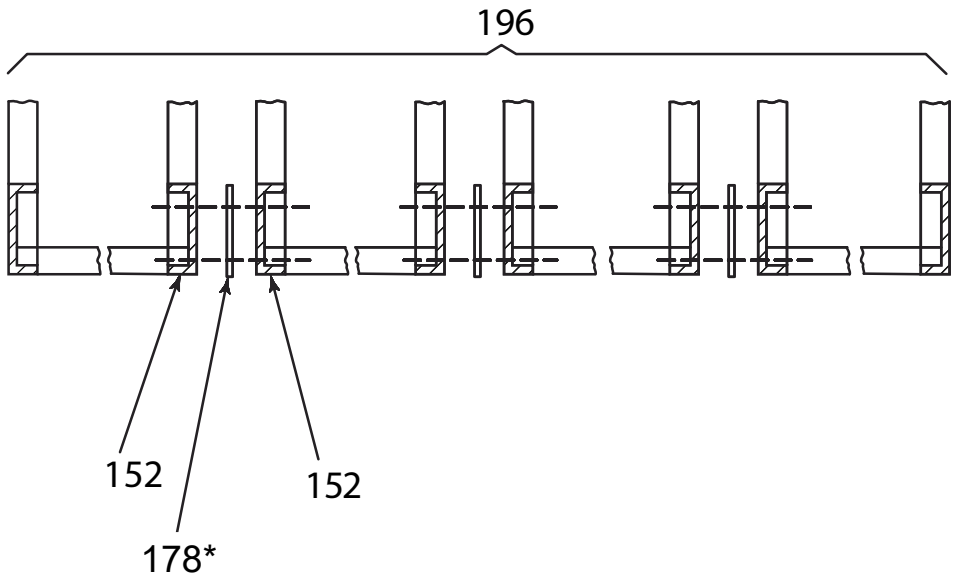

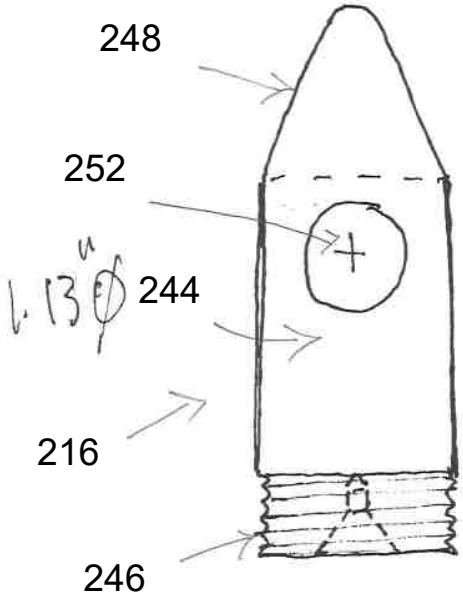

Fig 22 b

Fig 22 a

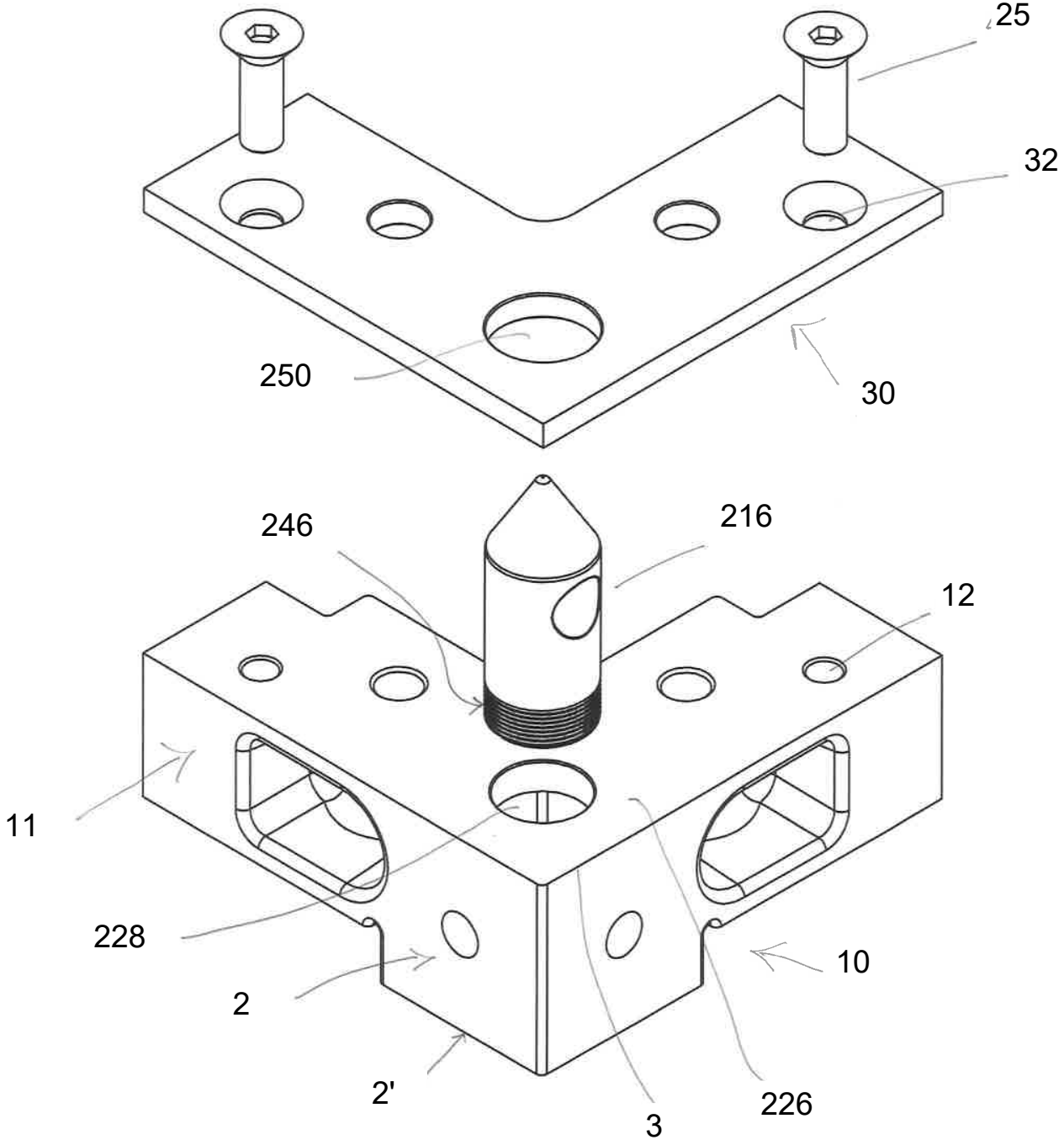

Fig 23

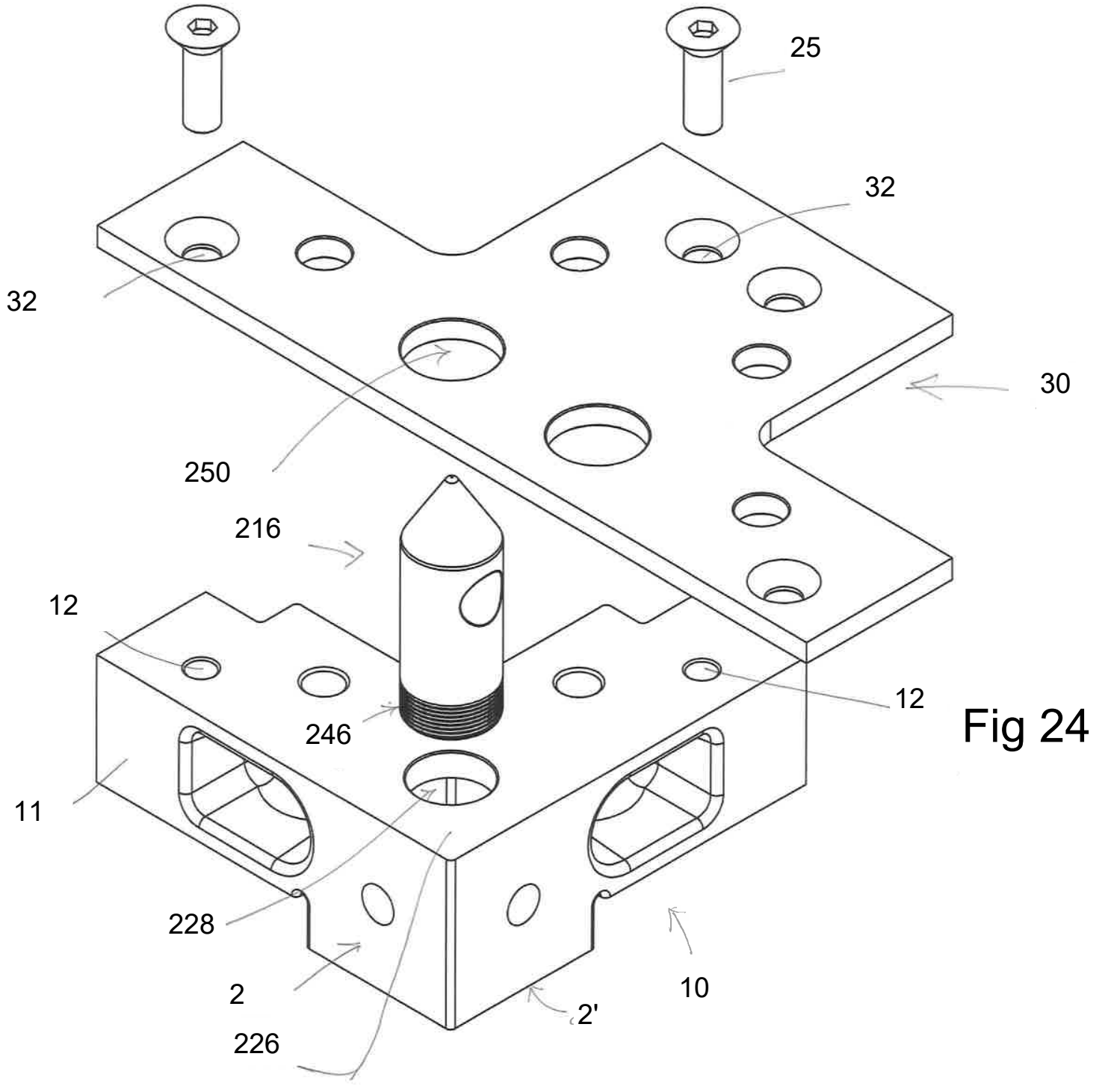

Fig 24

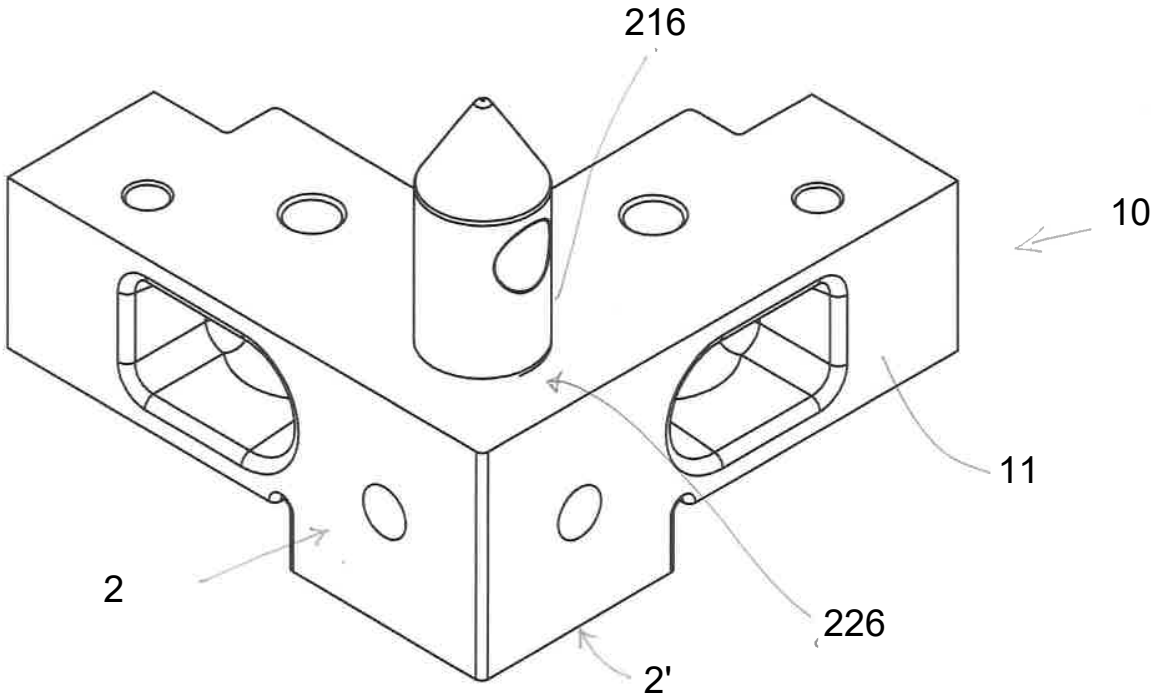

Fig 25

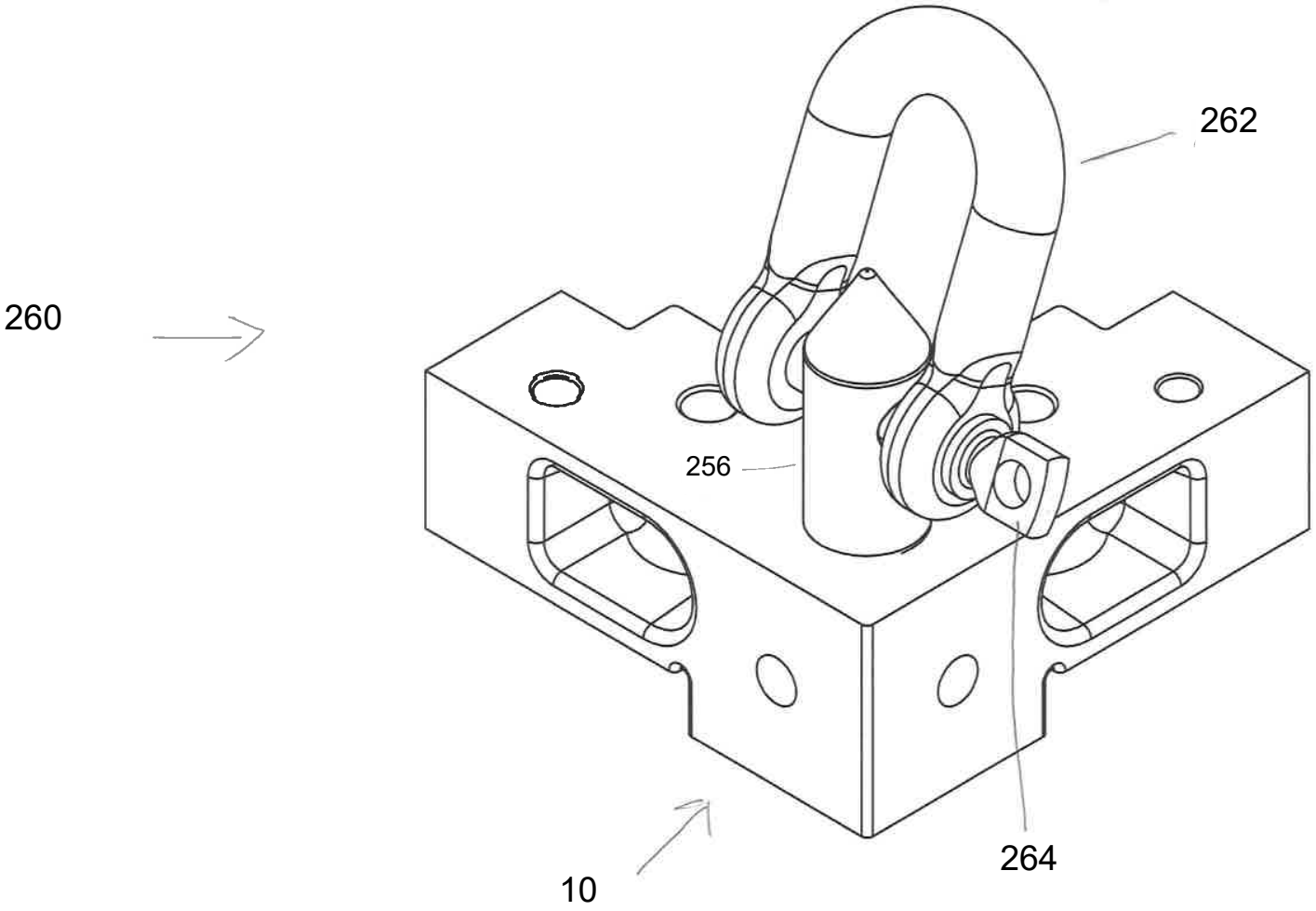

Fig. 26

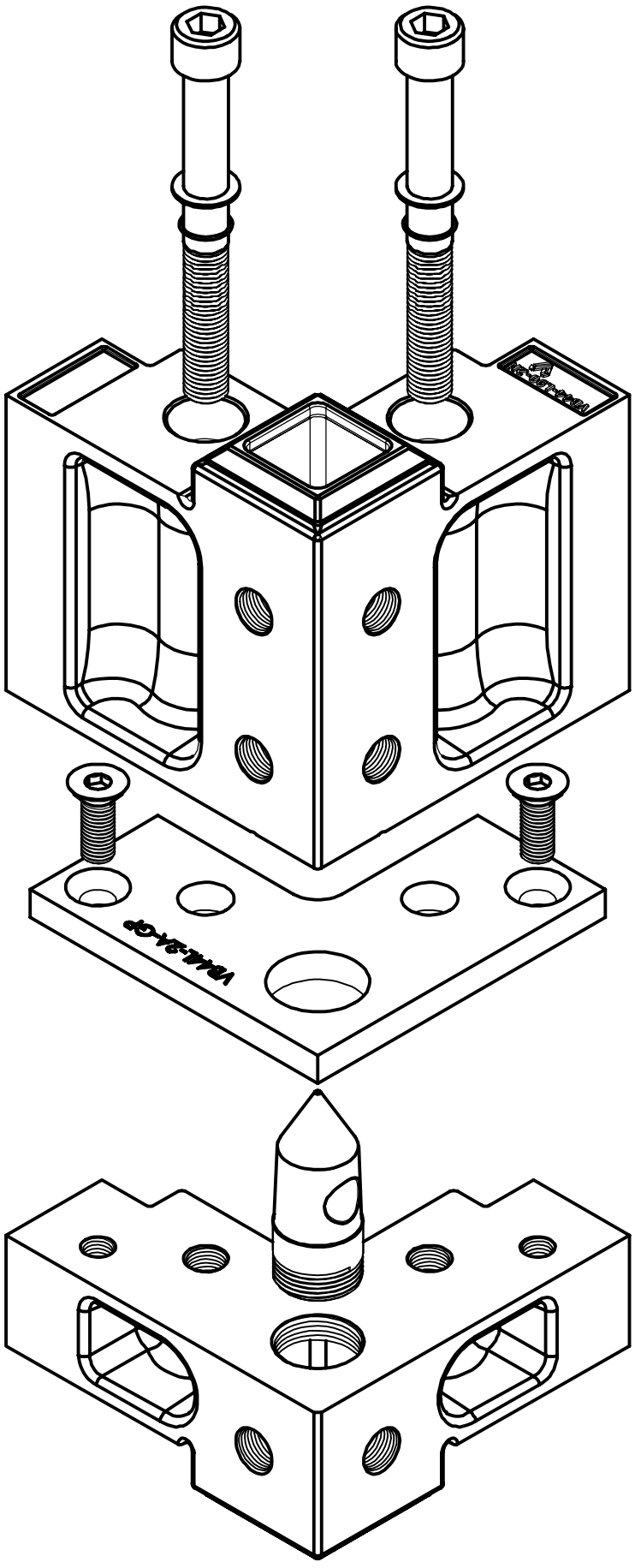

Fig 27

Fig 28

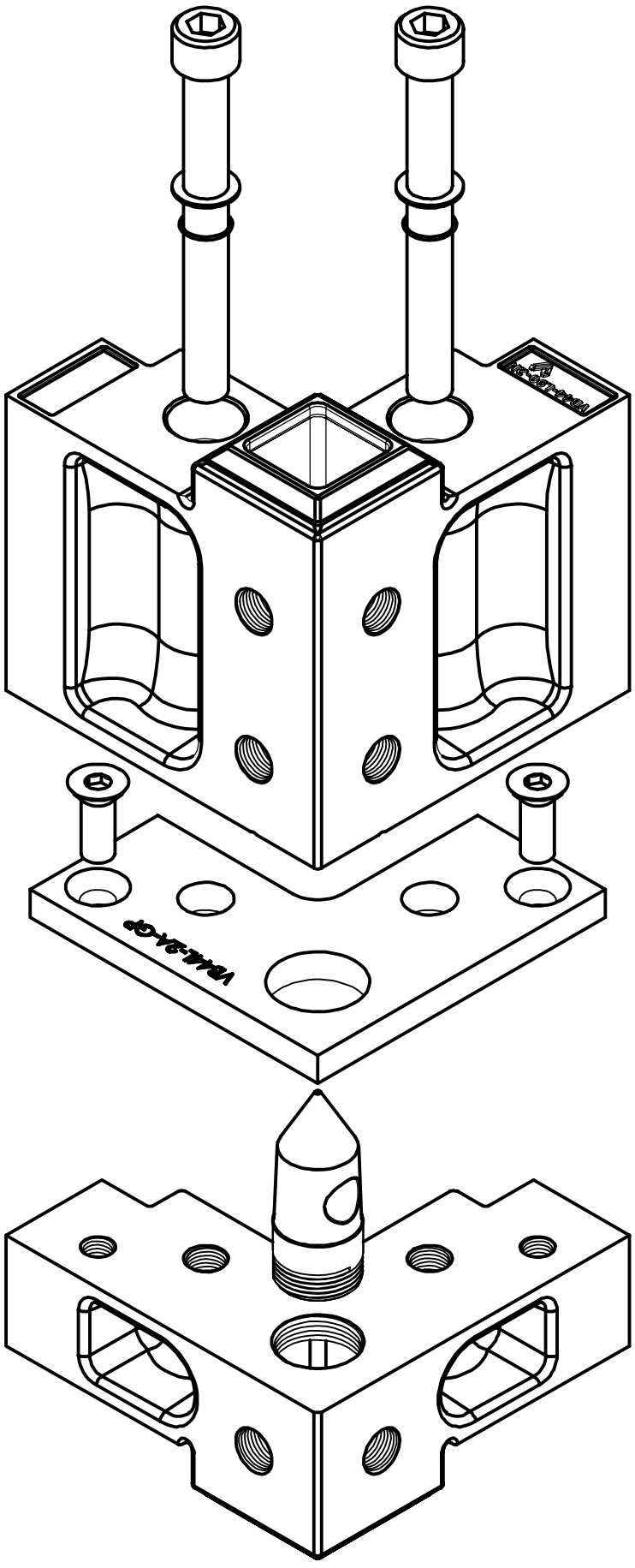

Fig 29

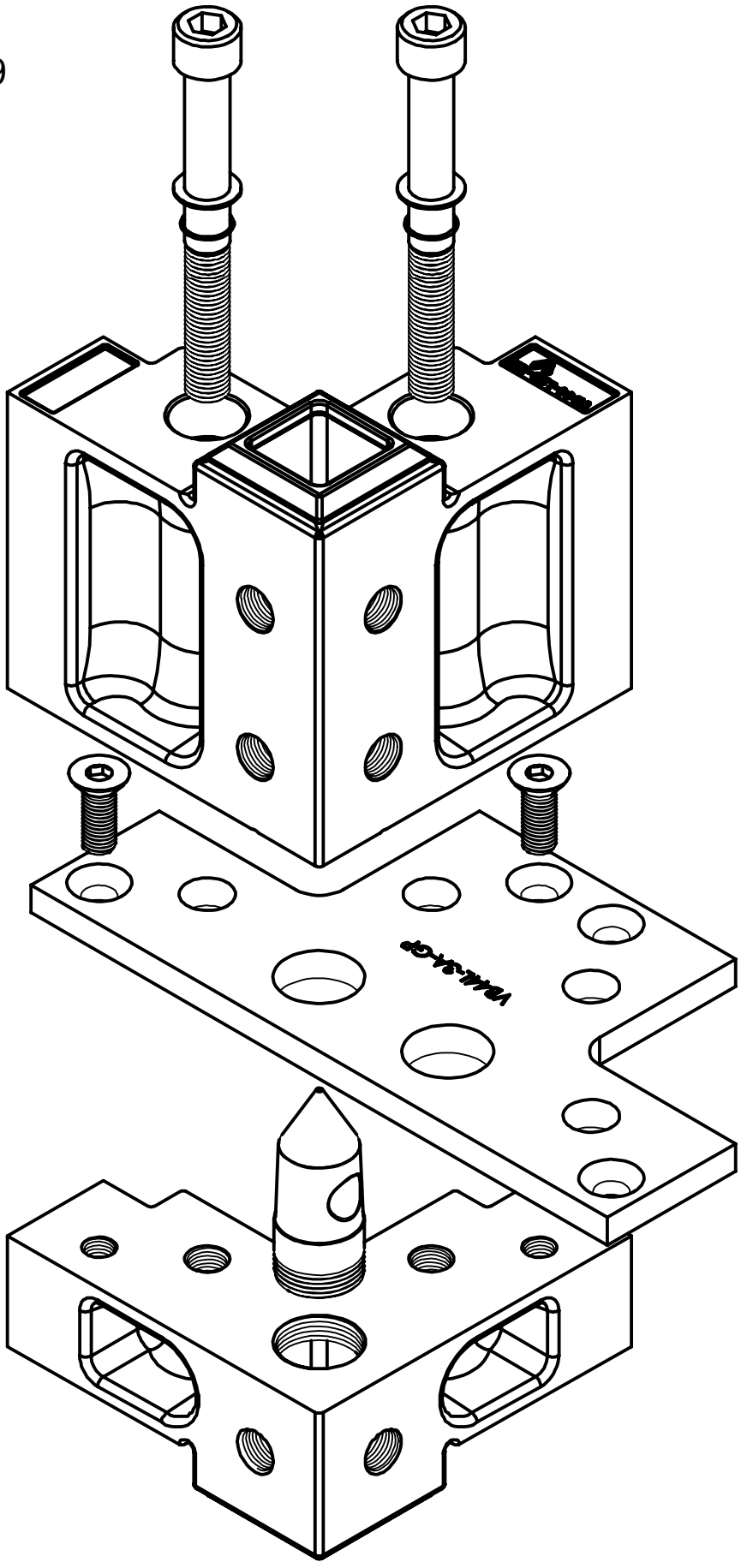

Fig 30

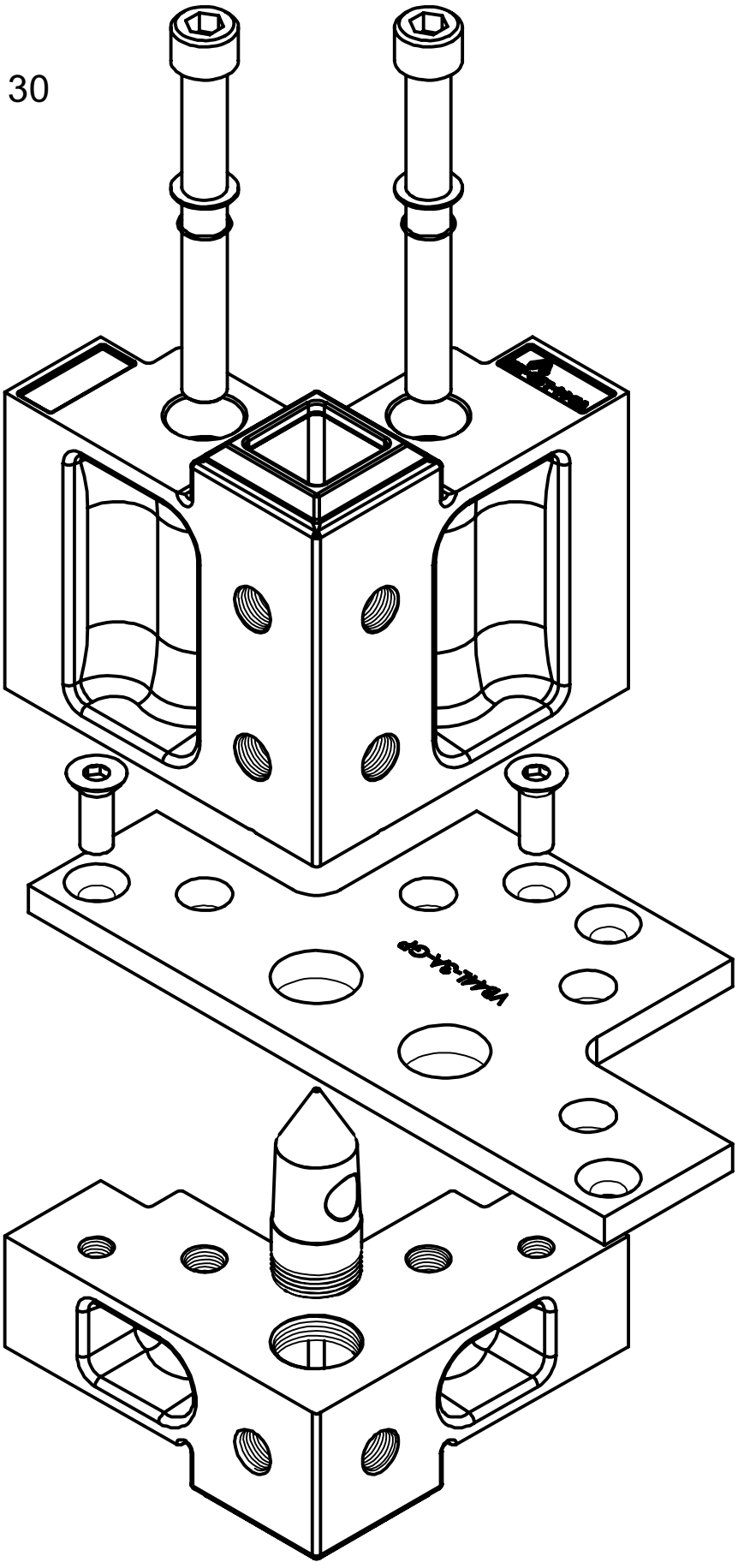

Fig 31

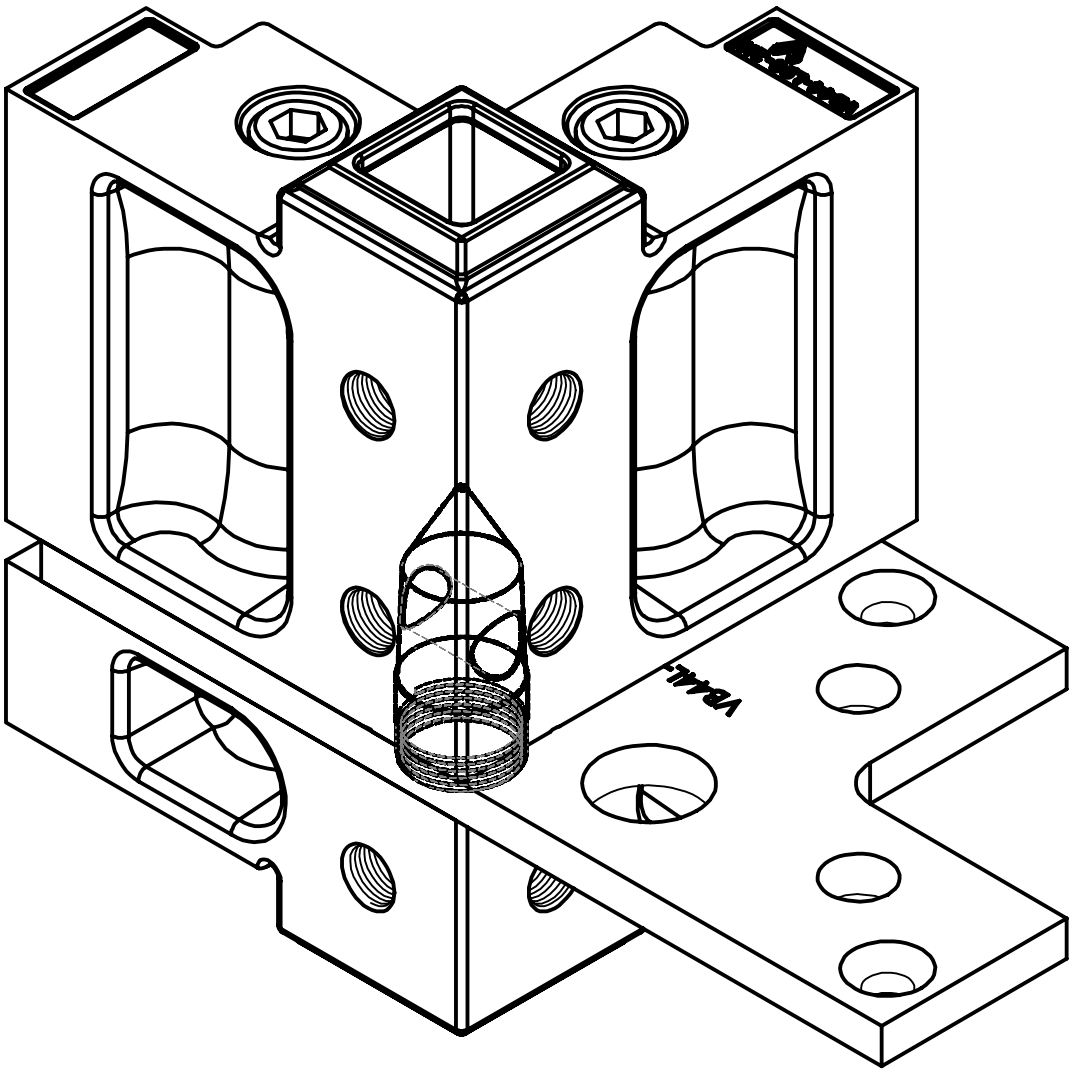

Fig 32

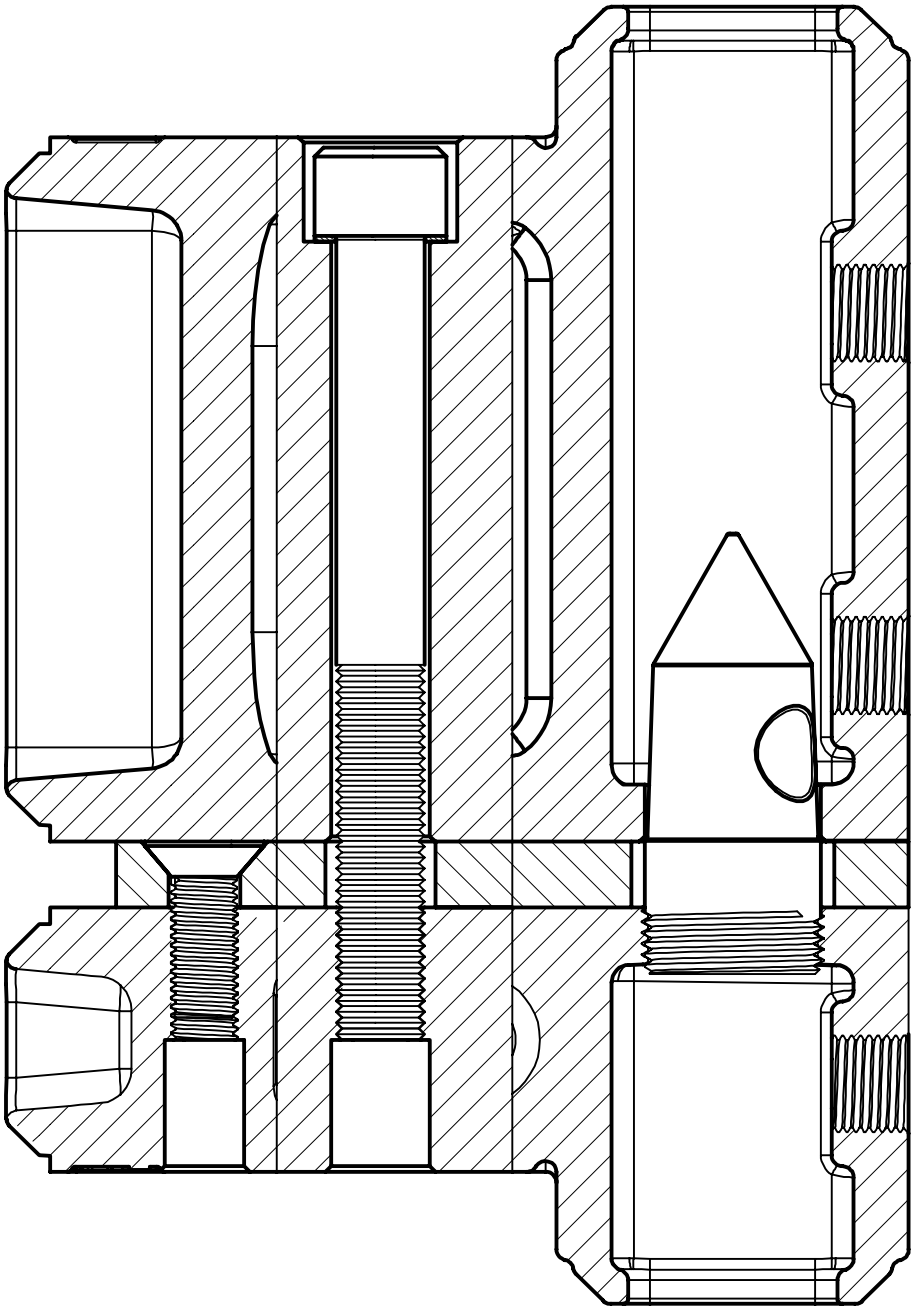

Fig 33

