[図1]

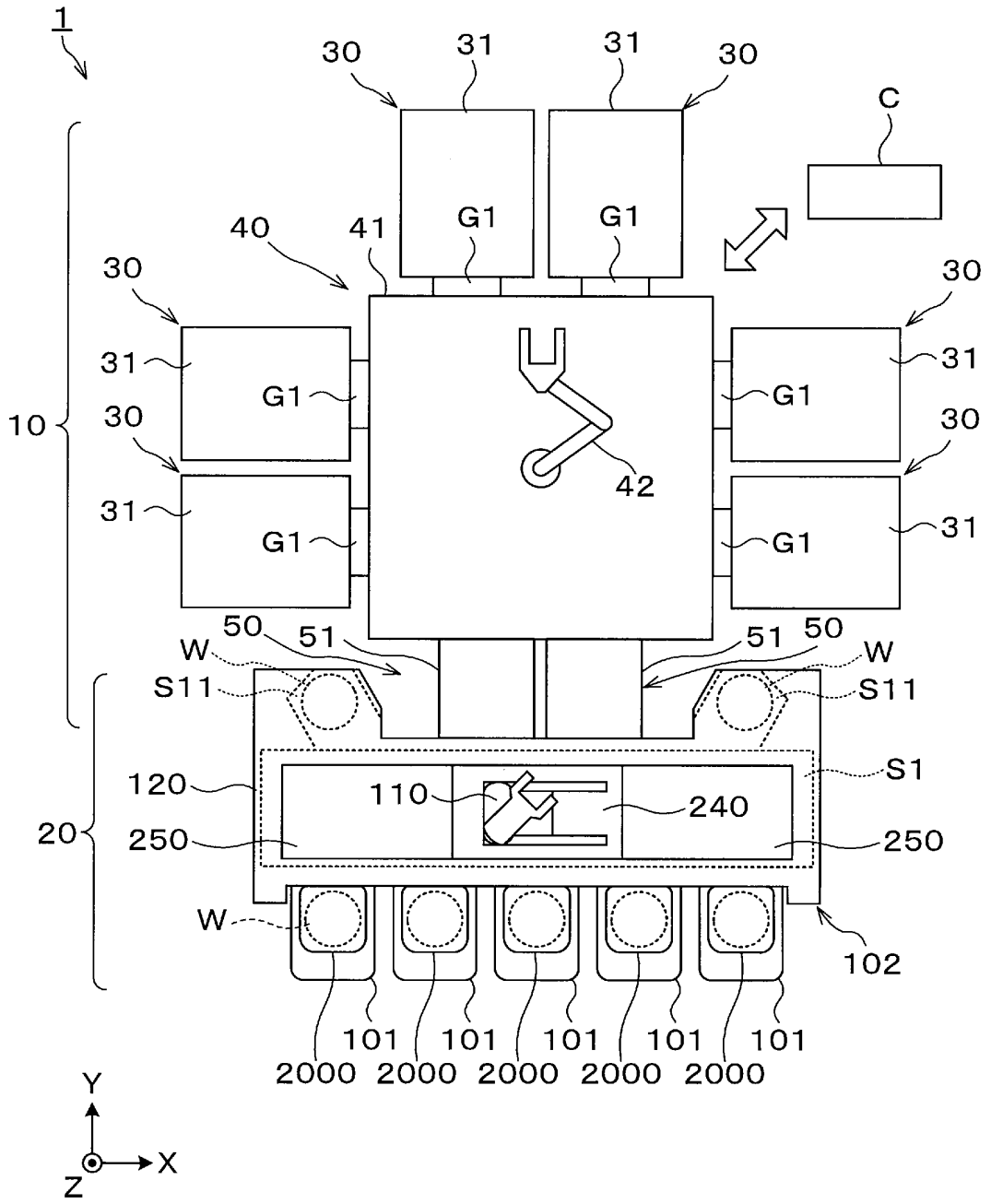
1
30
31
31
30
C
40
41
G1
G1
30
30
31
G1
G1
31
10
30
42
30
31
G1
G1
31
50
51
51
50
W
W
S11
S11
S1
120
110
240
20
250
250
W
102
101
101
101
101
101
2000
2000
2000
2000
2000
Y
X
Z

[図2]

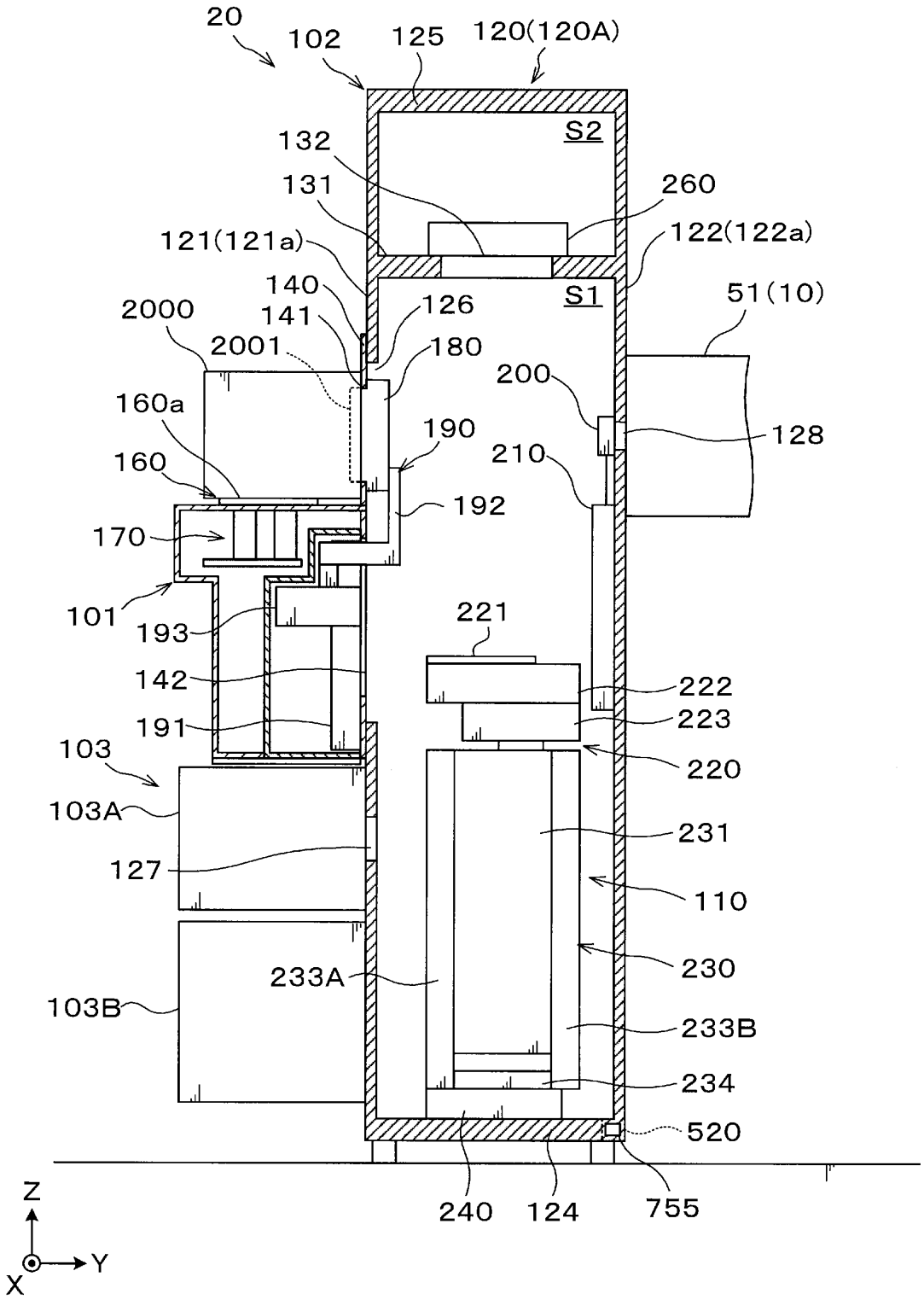
20
102
125
120(120A)
S2
132
131
260
121(121a)
122(122a)
140
S1
51(10)
2000
141
126
2001
180
200
160a
190
128
160
210
192
170
101
193
221
142
222
191
223
103
220
103A
231
127
110
233A
230
103B
233B
234
520
240
124
755
Z
Y
X

[図3]

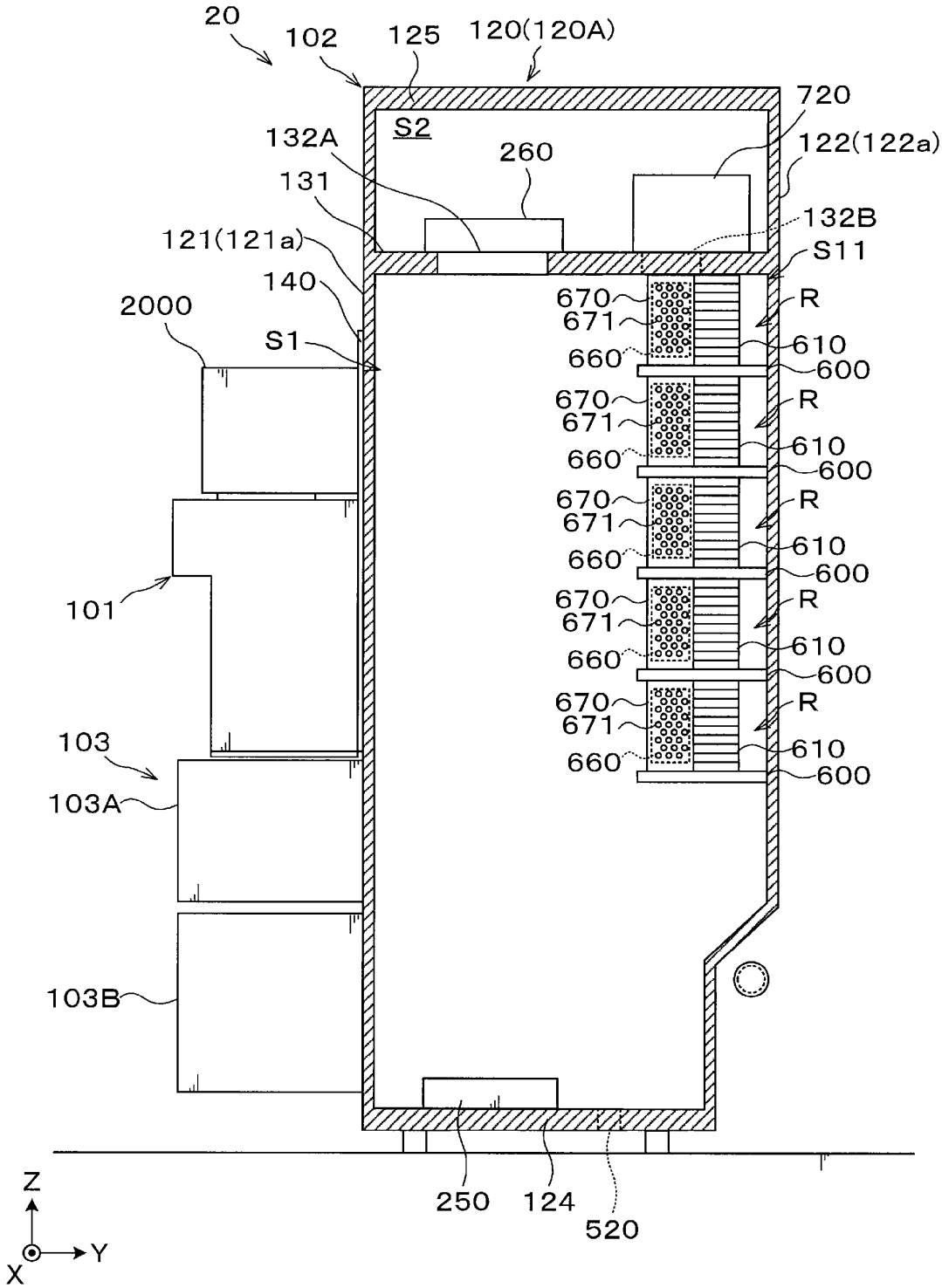
20
102
125
120(120A)
720
S2
132A
260
122(122a)
131
132B
121(121a)
S11
140
670
671
R
2000
610
660
600
S1
101
103
103A
103B
250
124
520
Z
Y
X

[図4]

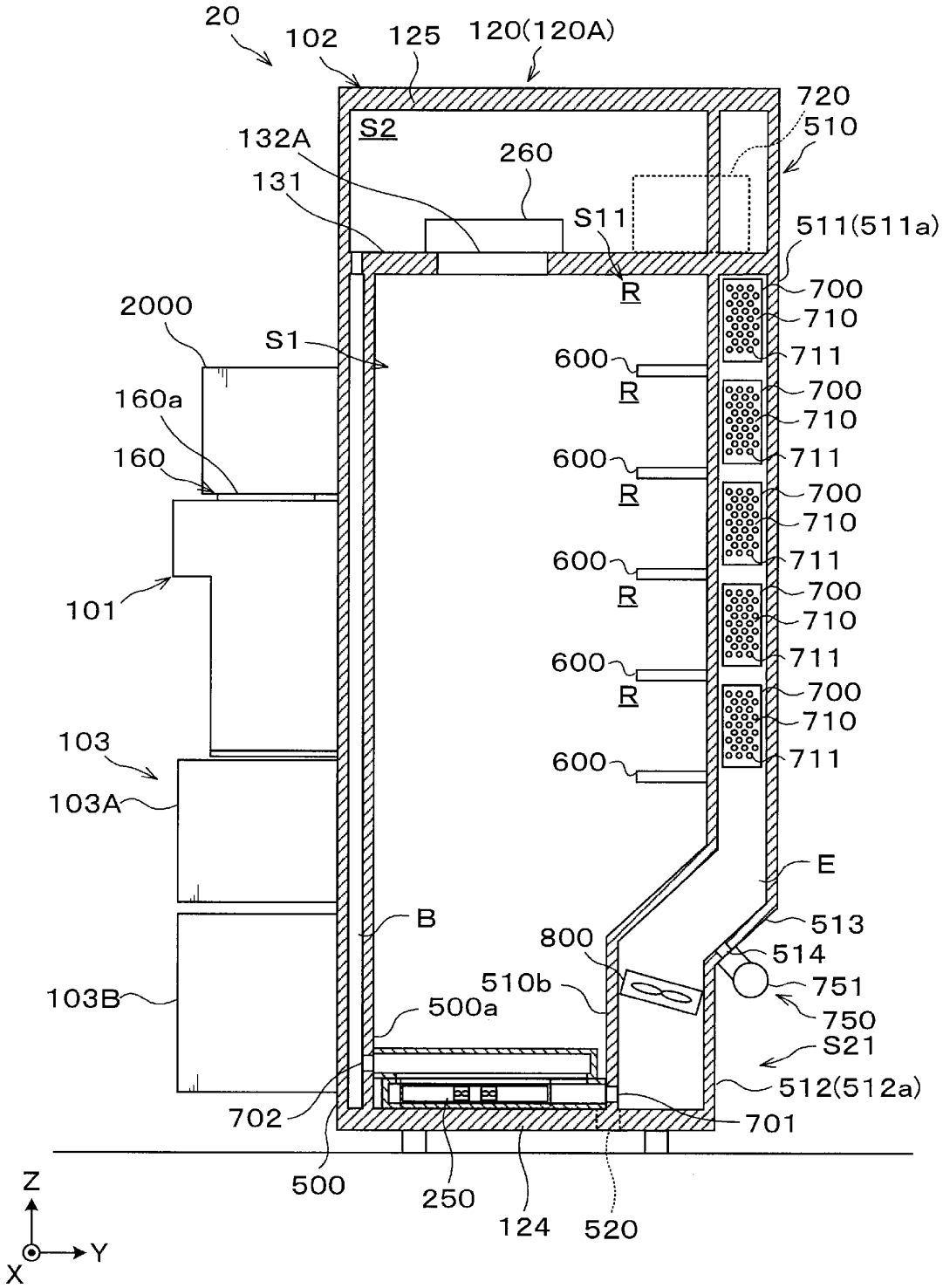
20
102
125
120(120A)
720
510
S2
132A
260
131
S11
511(511a)
R
700
710
711
2000
S1
600
160a
160
101
103
103A
E
B
513
800
514
510b
751
103B
500a
750
S21
512(512a)
702
701
500
250
124
520
Z
Y
X

[図5]

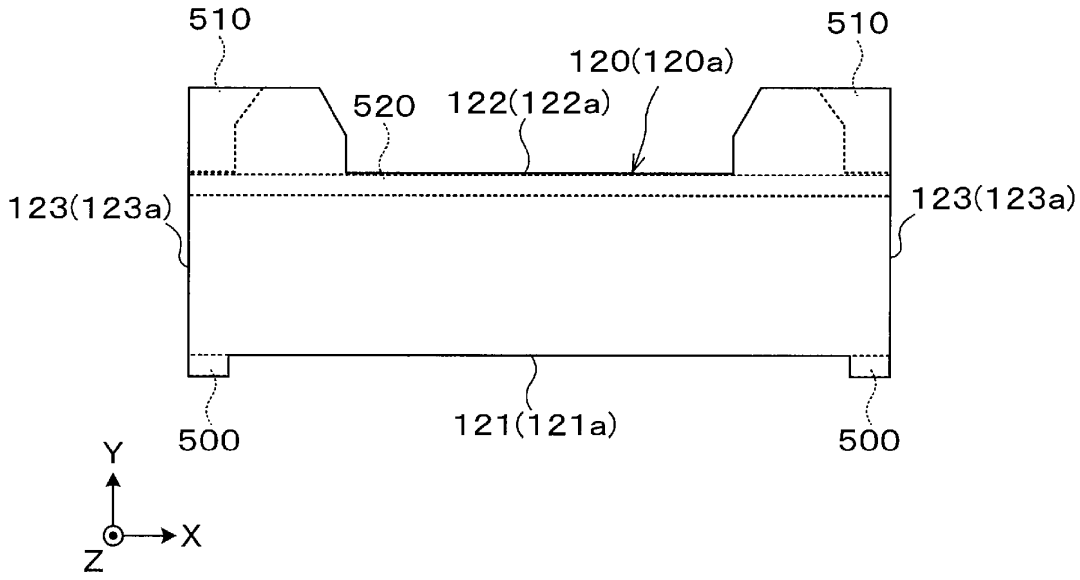
510
510
120(120a)
520
122(122a)
123(123a)
123(123a)
500
121(121a)
500
Y
X
Z

[図6]

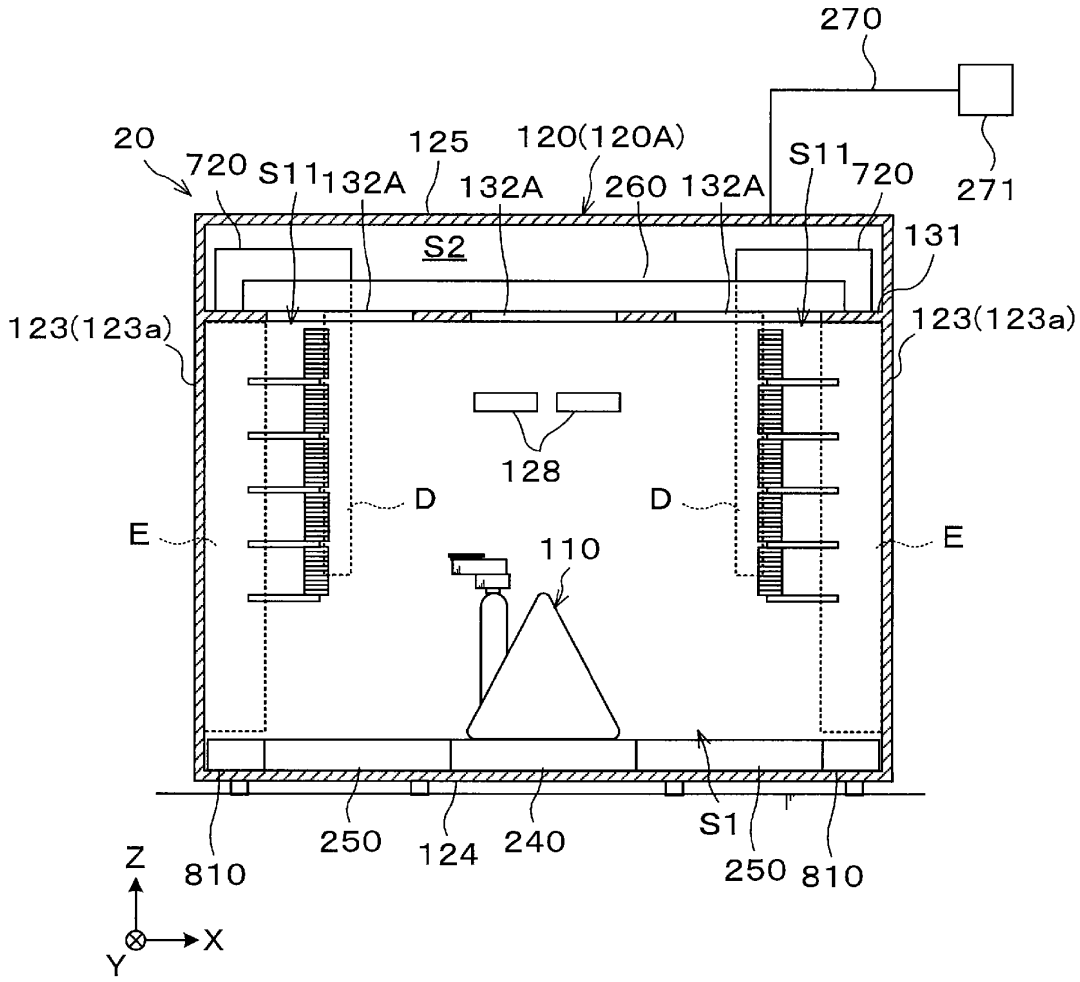
270
271
20
720
S11
132A
125
120(120A)
132A
260
132A
S11
720
131
S2
123(123a)
123(123a)
128
D
D
E
E
110
S1
250
124
240
250
810
810
Z
X
Y

[図7]

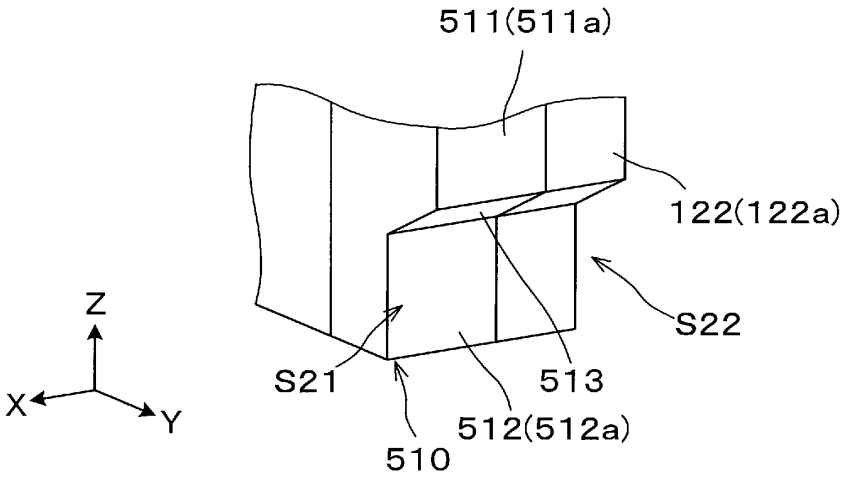

[図8]

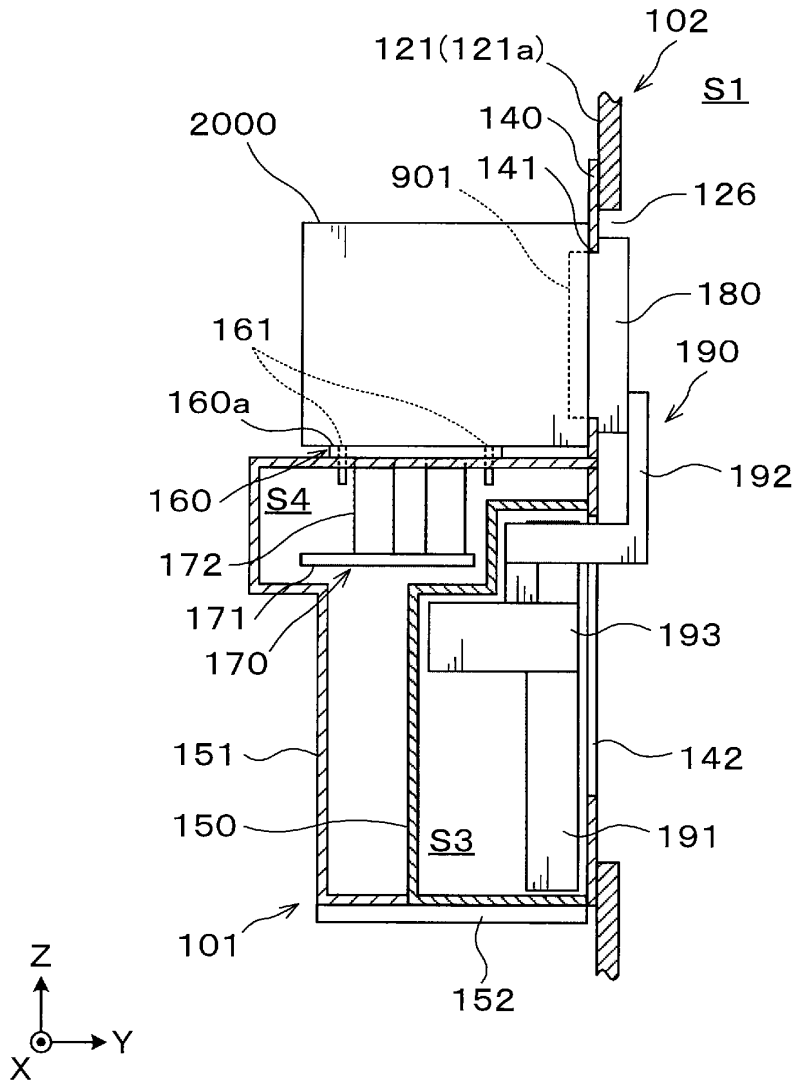
102
121(121a)
S1
2000
140
901
141
126
180
161
190
160a
192
160
S4
172
171
170
193
151
142
150
S3
191
101
152
Z
Y
X

[図9]

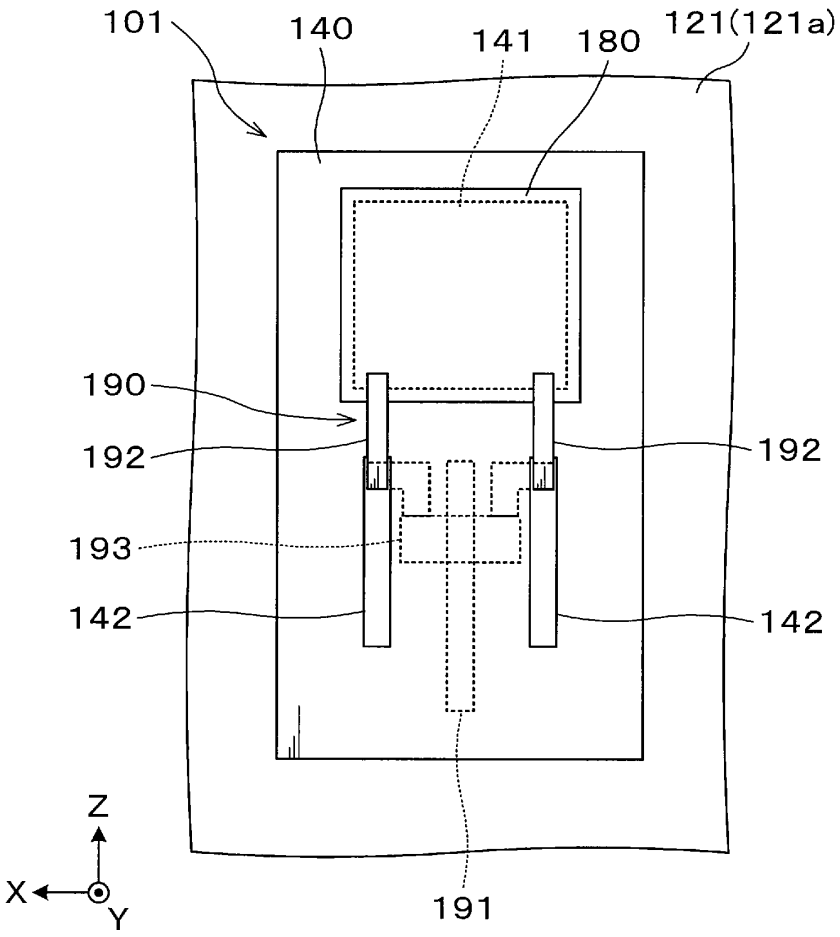

[図10]

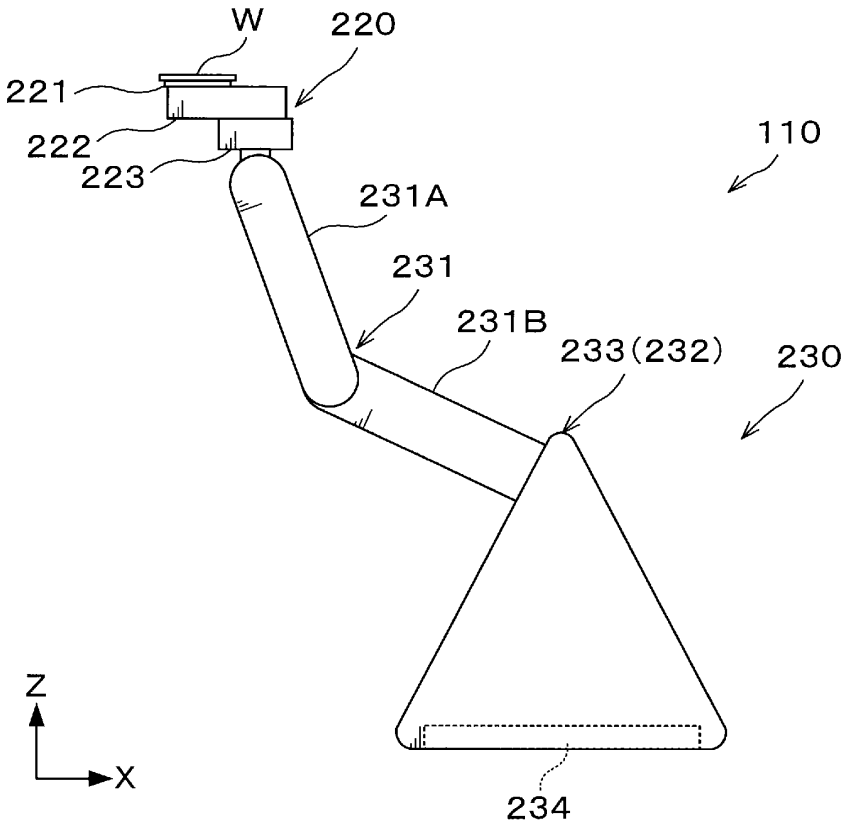

[図11]

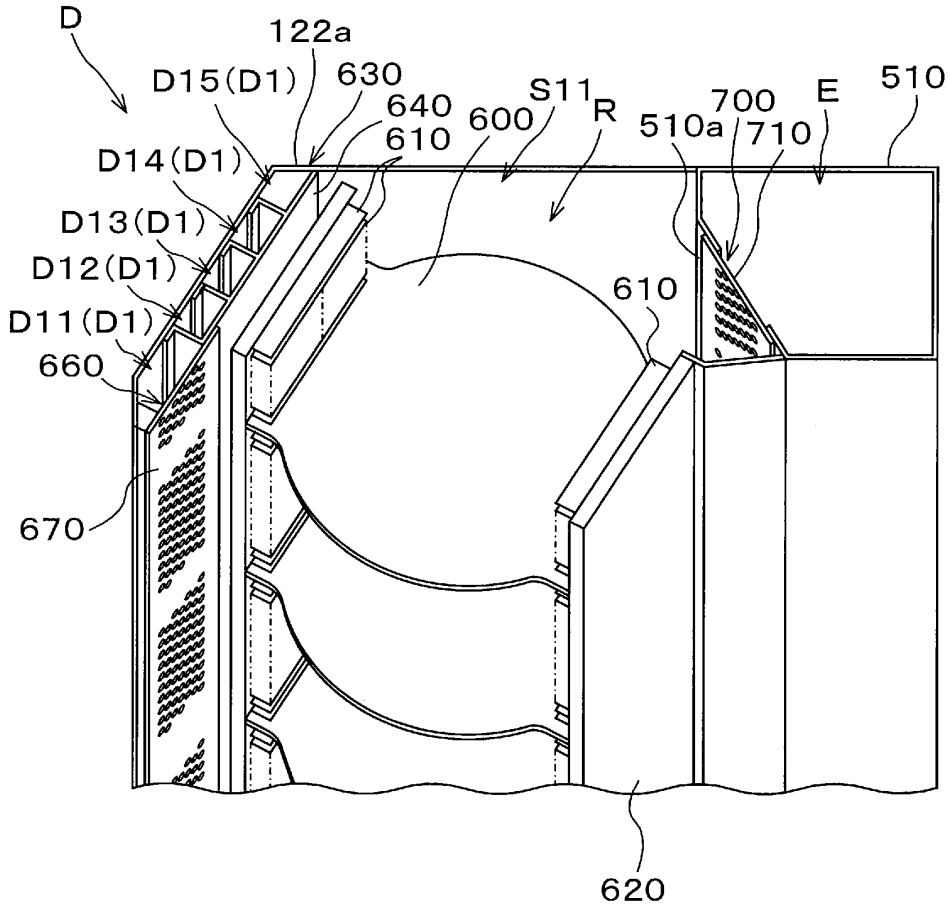
D
122a
D15(D1)
630
640
610
600
S11
R
510a
700
710
E
510
D14(D1)
D13(D1)
D12(D1)
D11(D1)
660
610
670
620

[図12]

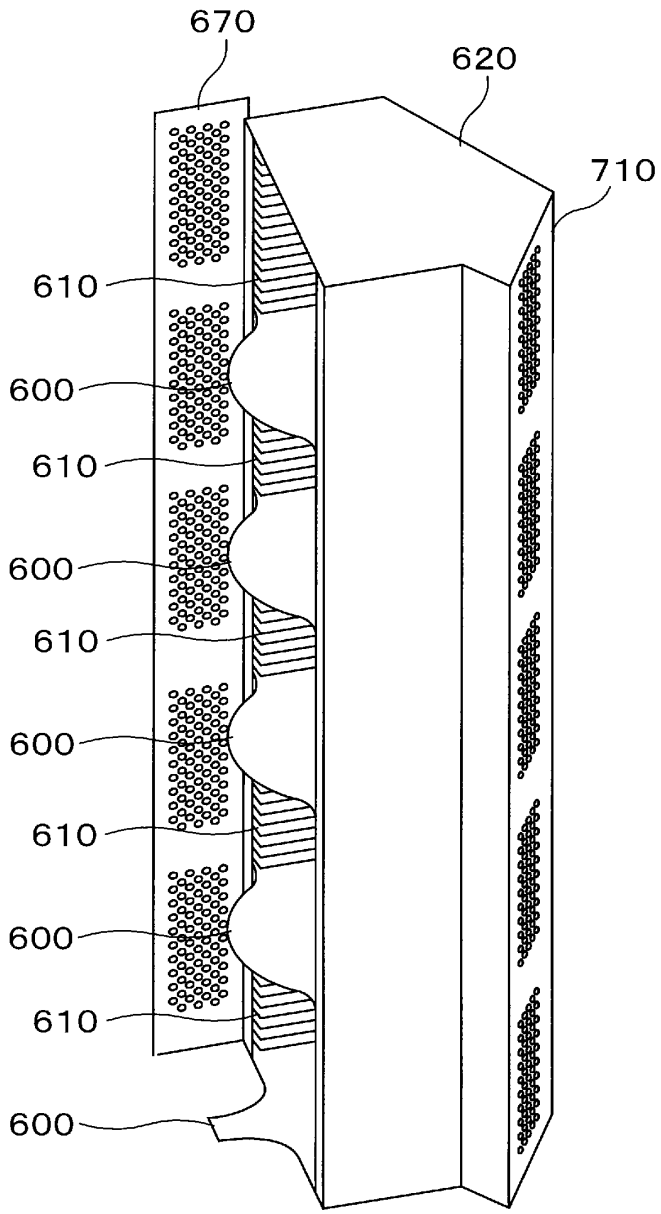

[図13]

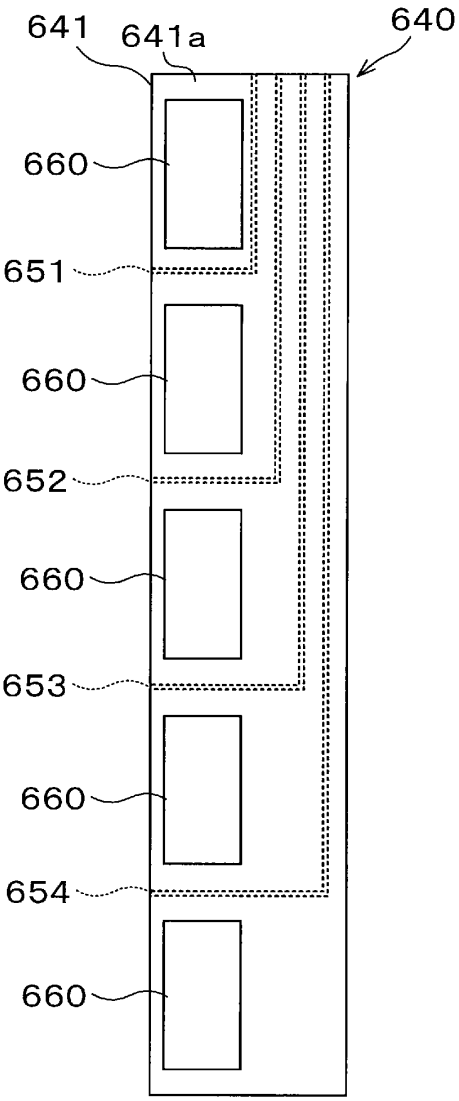

[図14]

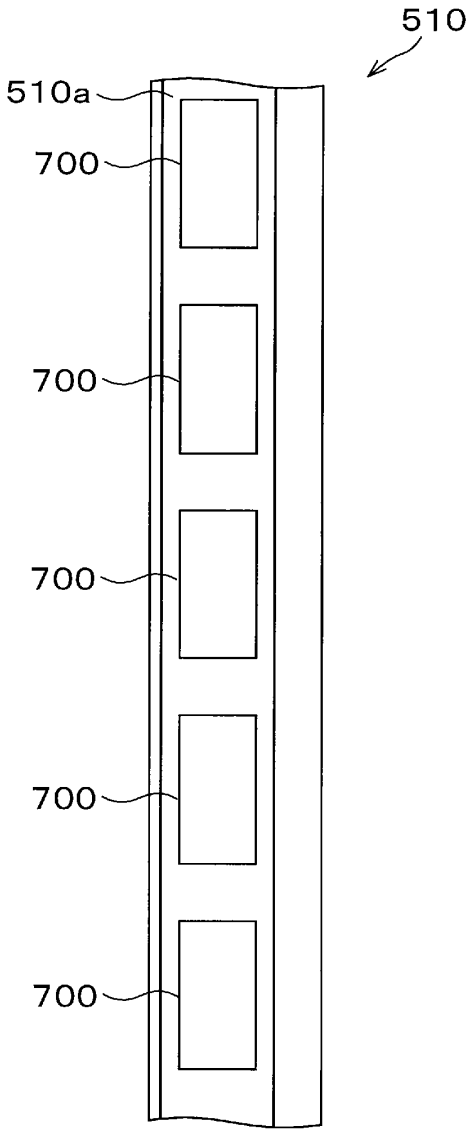

[図15]

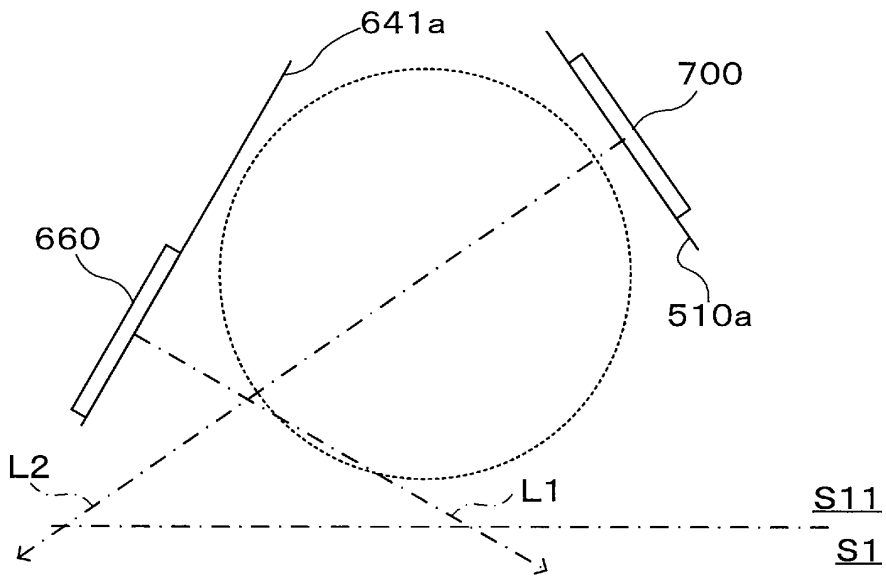


[図16]

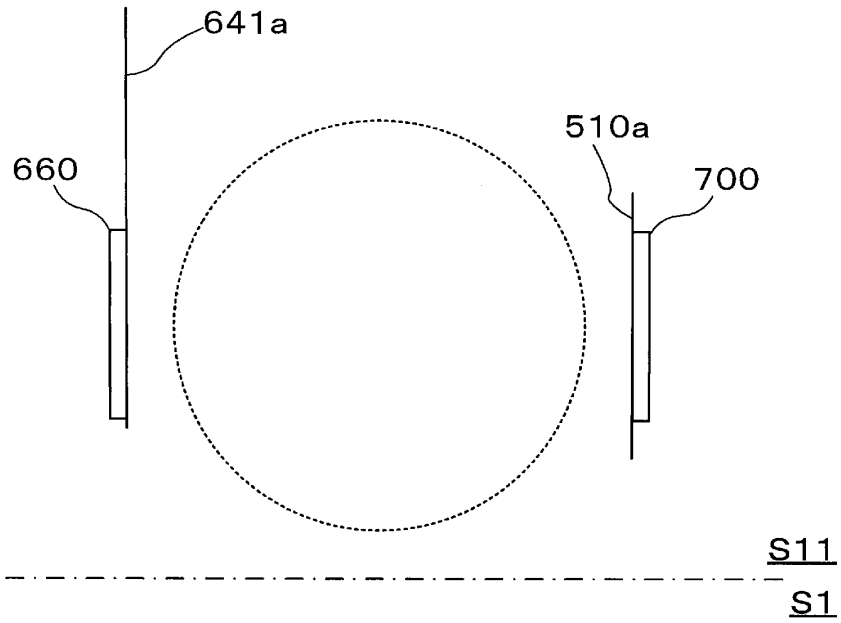

[図17]

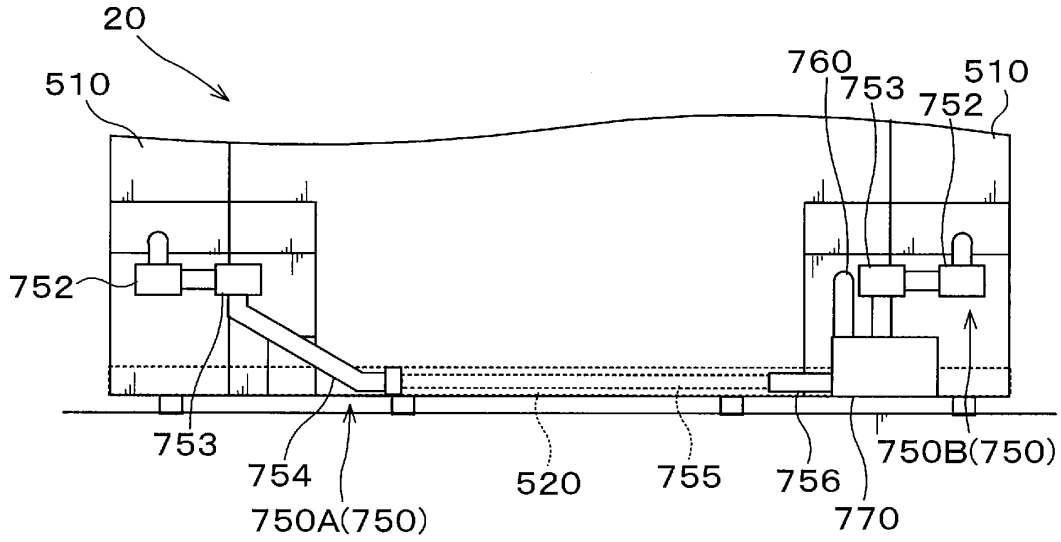
20
510
760
753
752
510
752
753
754
750A(750)
520
755
756
770
750B(750)

[図18]

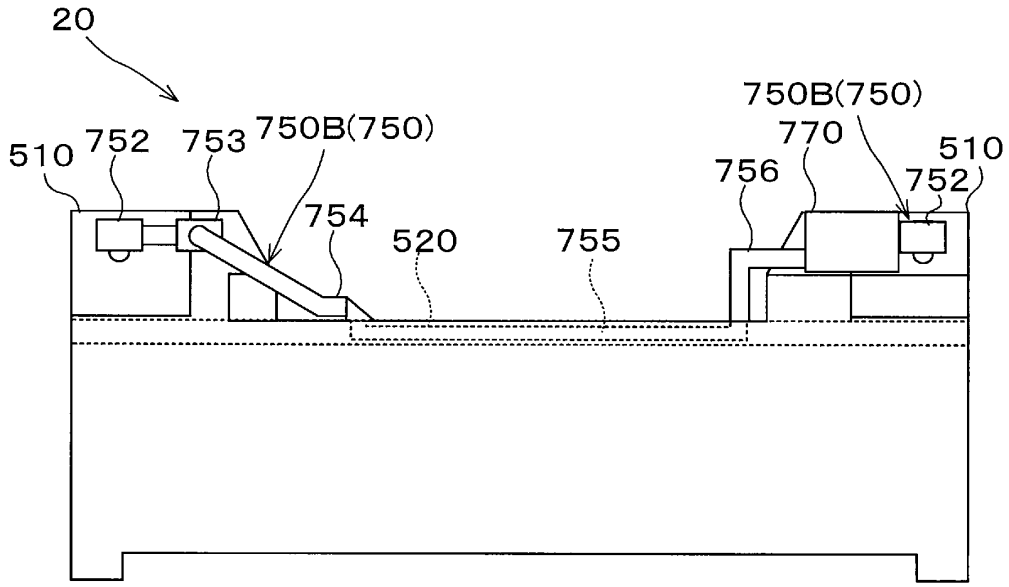
20
510
752
753
750B(750)
754
520
755
750B(750)
770
756
752
510

[図19]

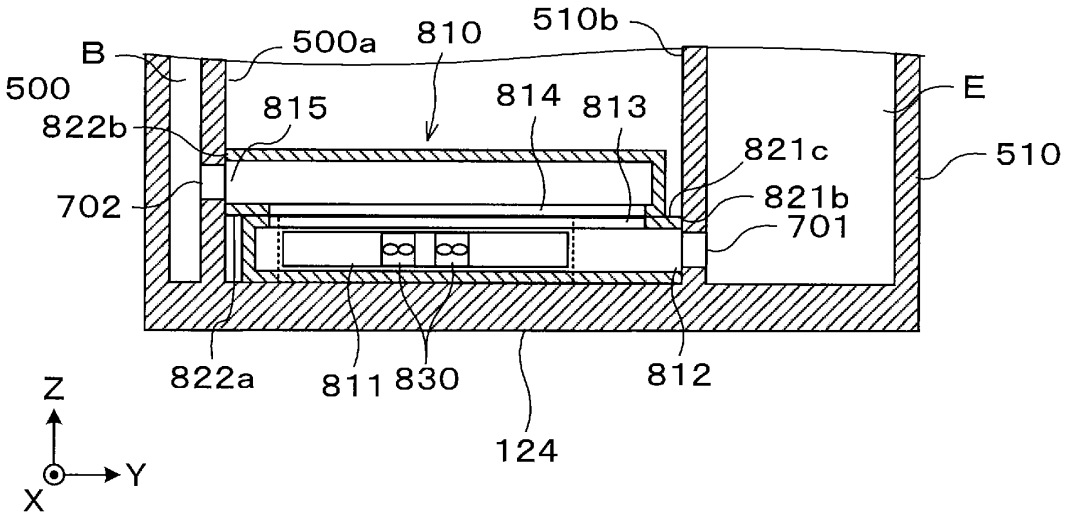
B
500
500a
810
510b
E
510
822b
815
814
813
821c
821b
701
702
822a
811
830
812
124
Z
Y
X

[図20]

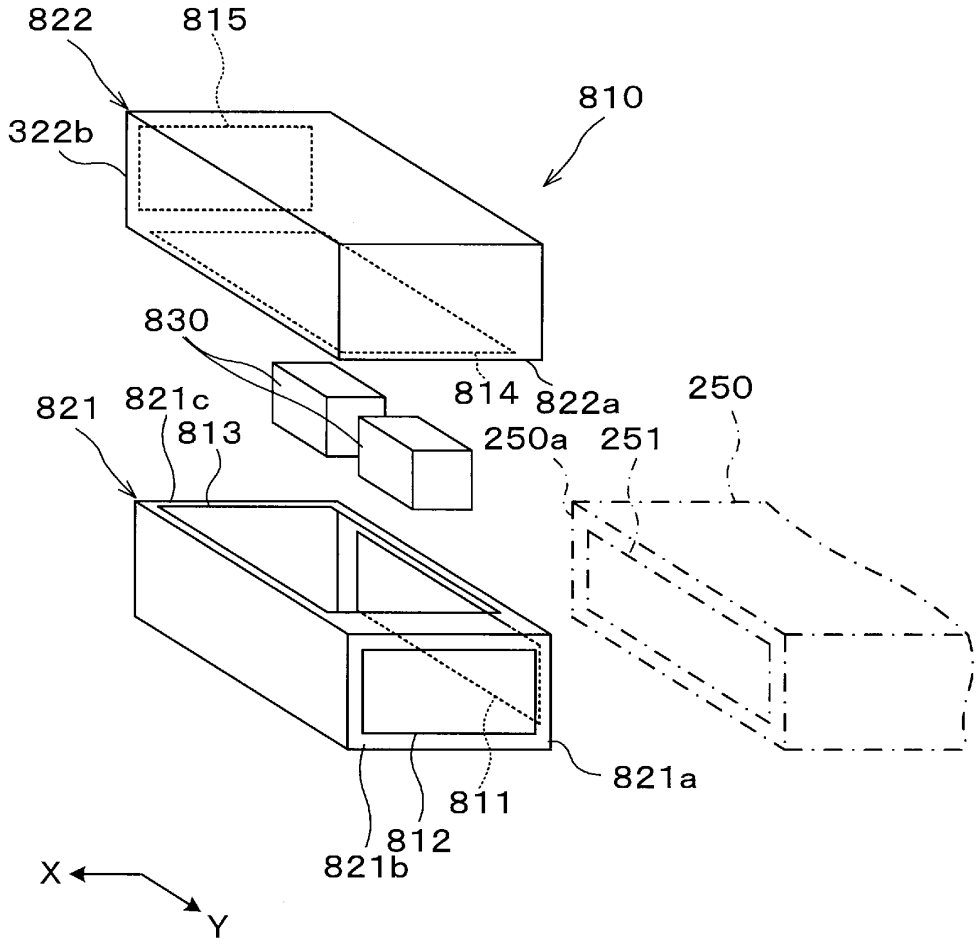
822
815
322b
810
830
814
822a
250
821
821c
813
250a
251
821a
811
812
821b
X
Y