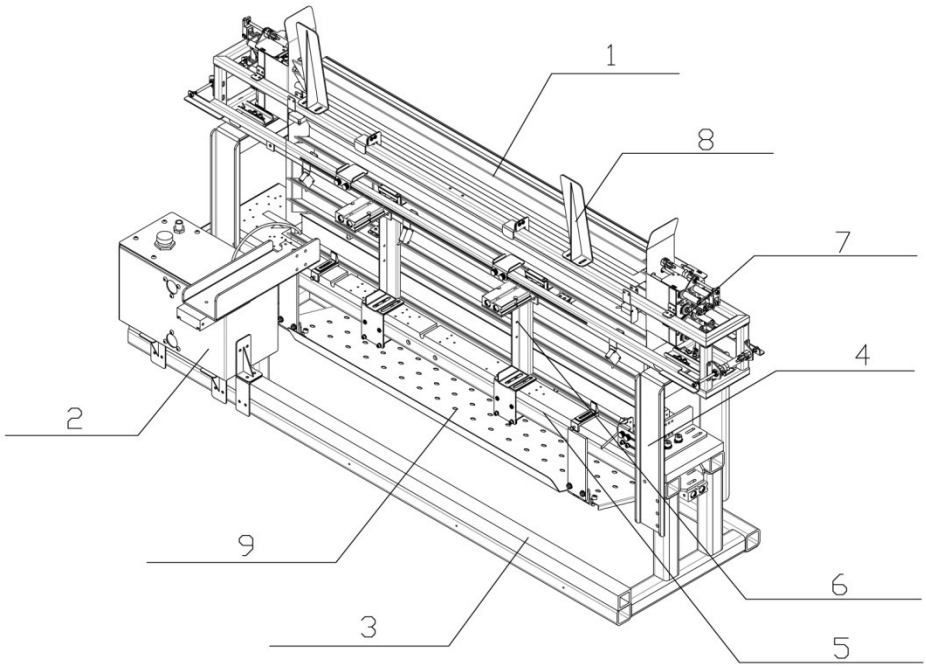

Fig. 1

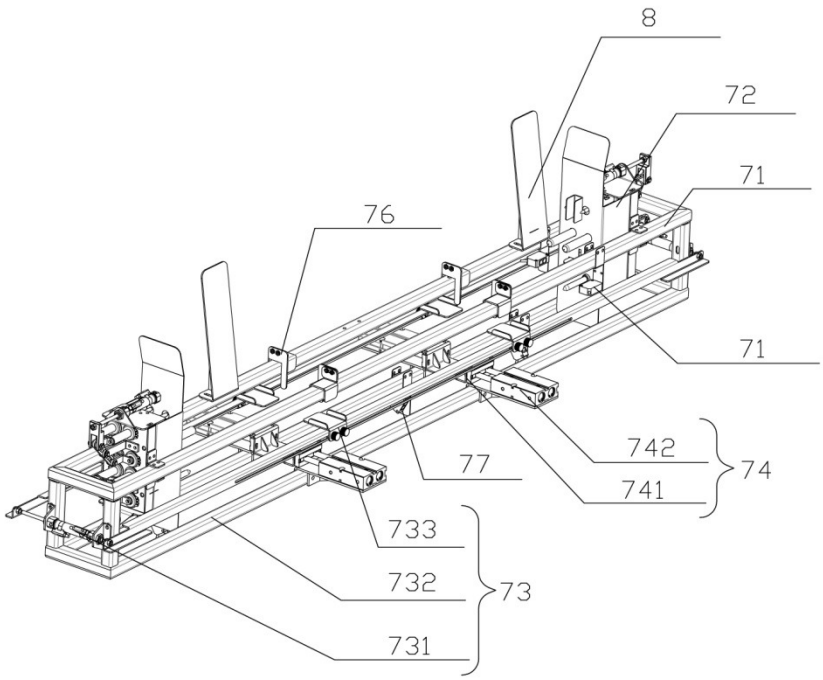

Fig. 2

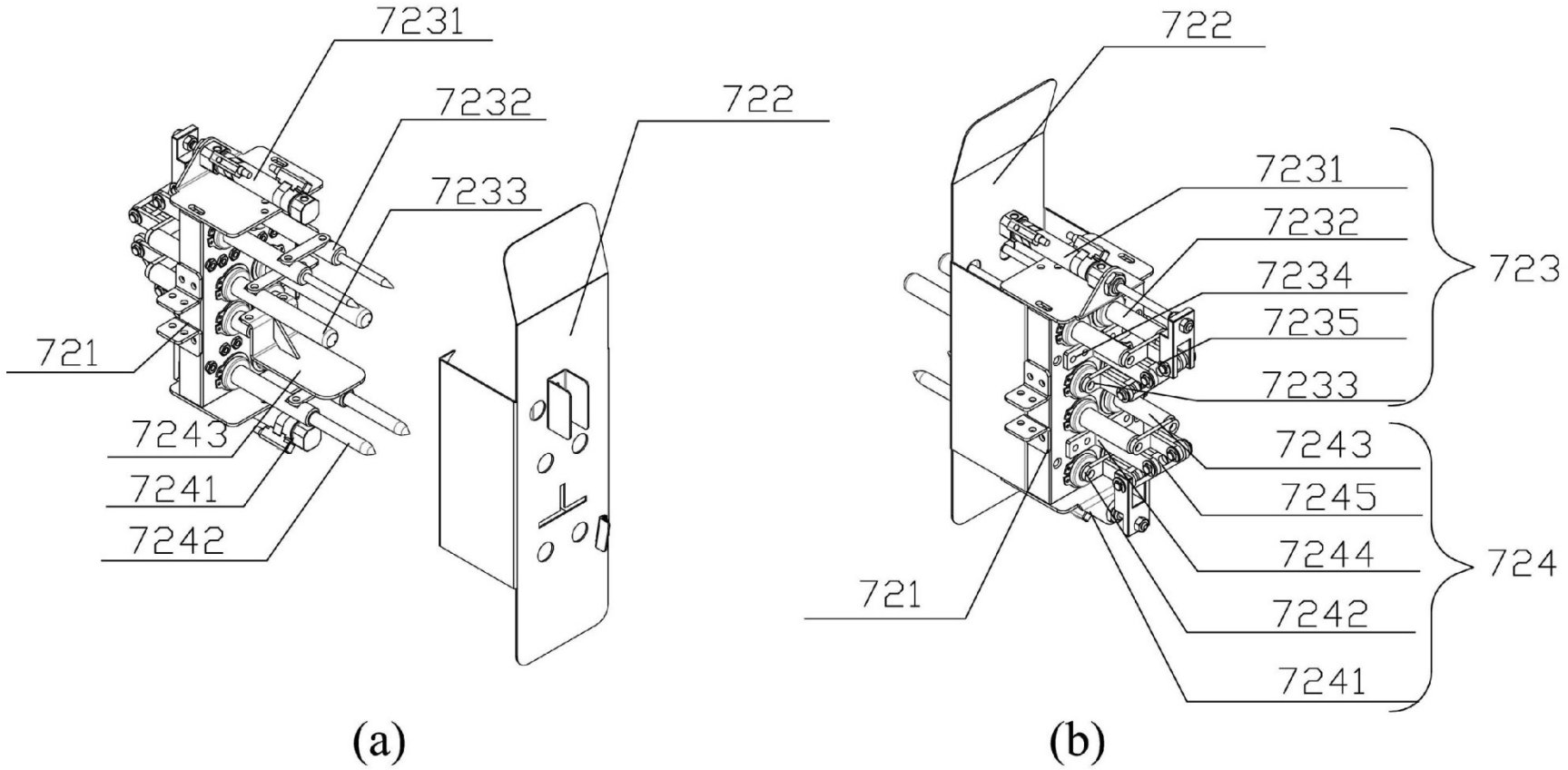
7231
7232
7233
722
721
7243
7241
7242
(a)
722
7231
7232
7234
7235
7233
723
7243
7245
7244
724
721
7242
7241
(b)

Fig. 3

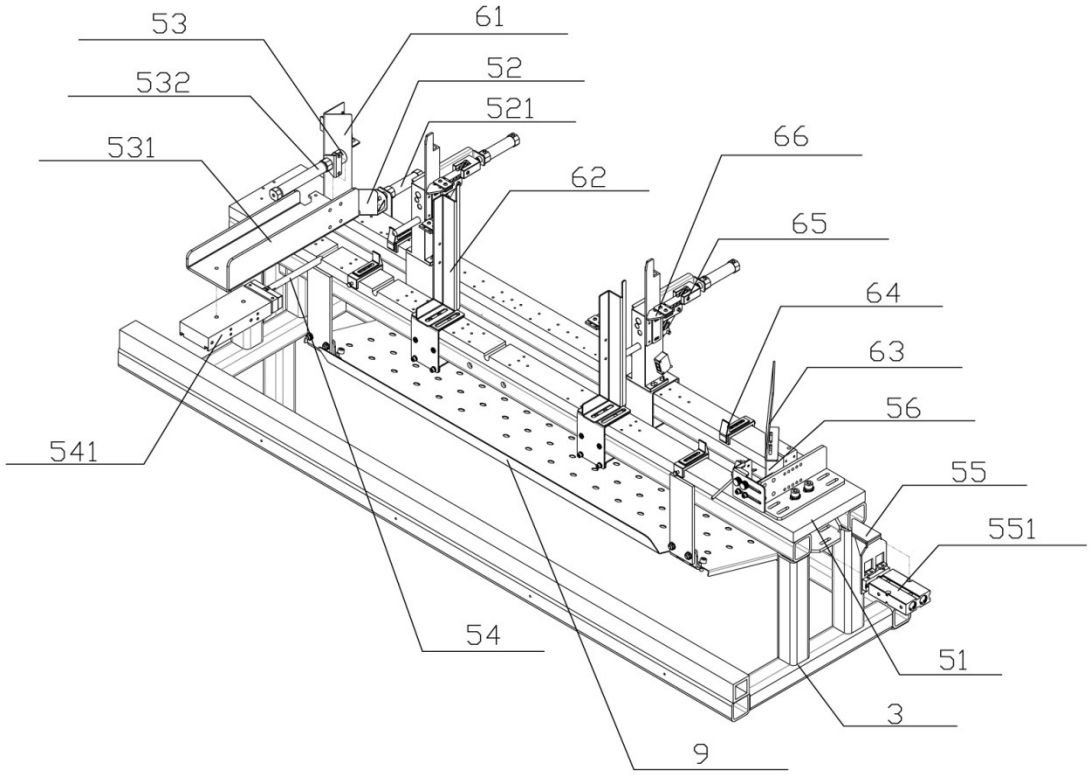
53
61
532
52
521
531
66
62
65
64
63
56
541
55
551
54
51
3
9

Fig. 4

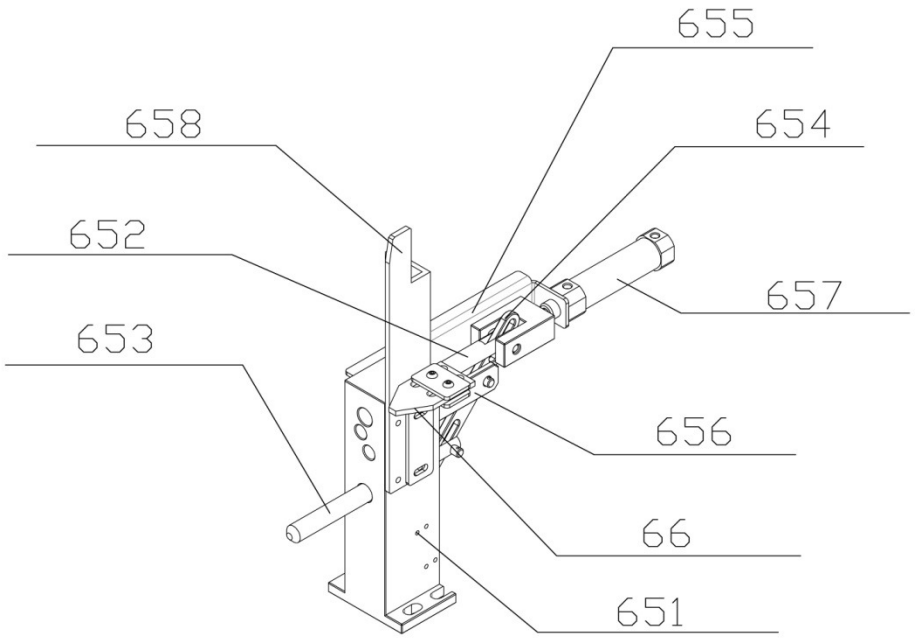
655
658
654
652
657
653
656
66
651

Fig. 5

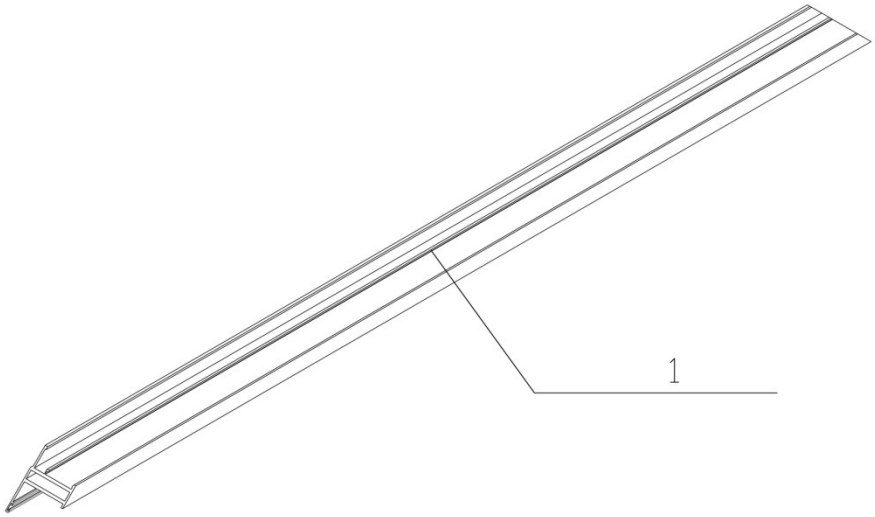

Fig. 6