[図1]

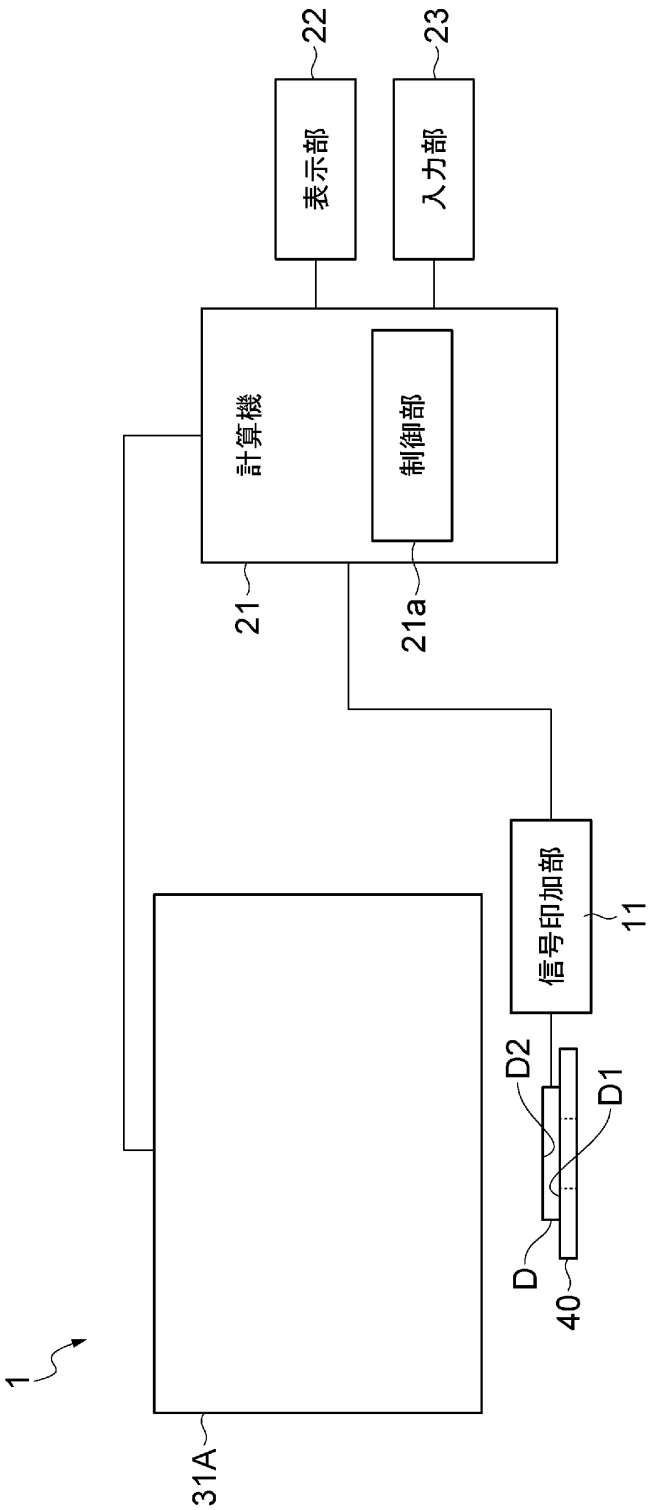

[図2]

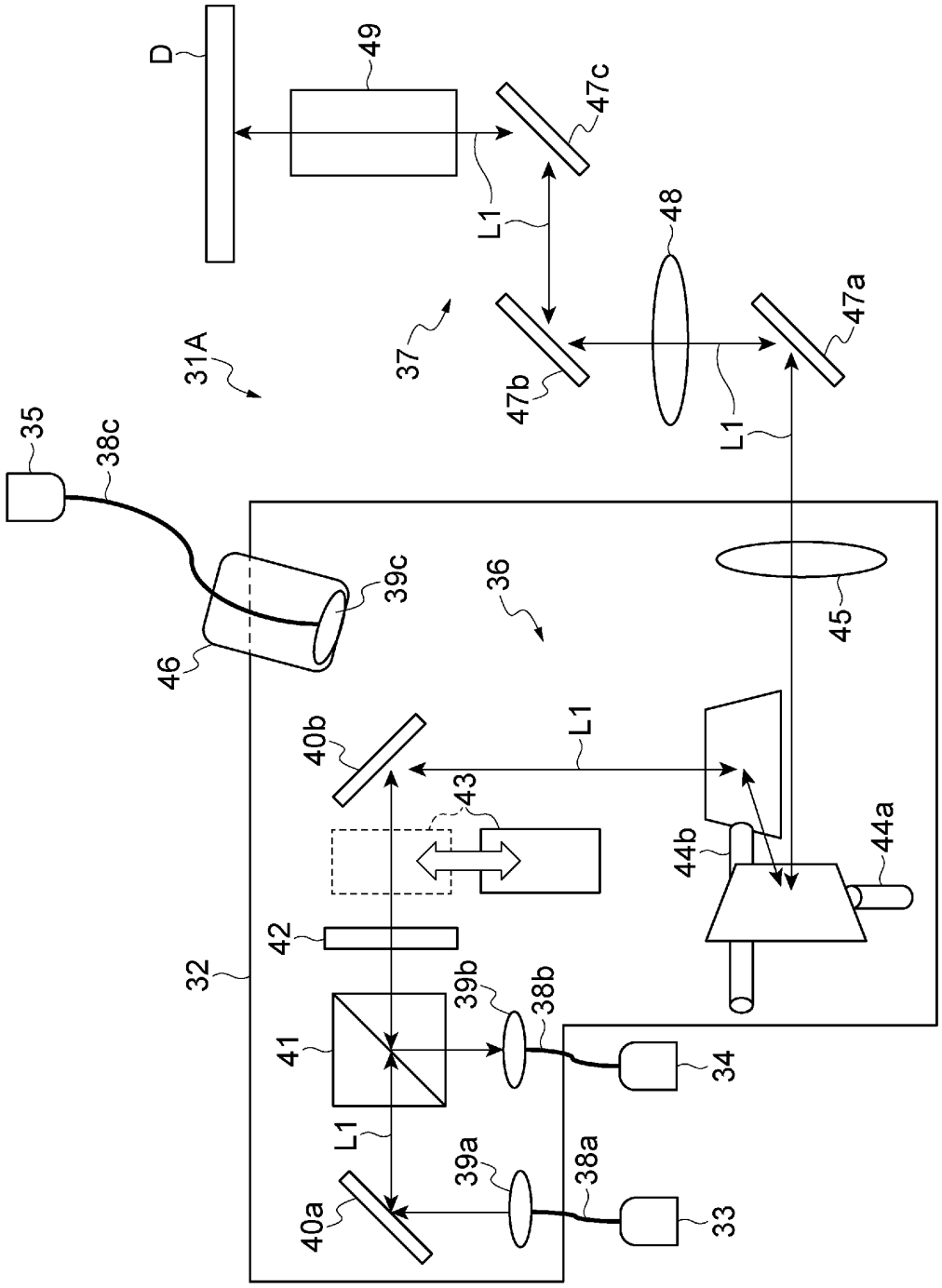
D
49
47c
L1
48
47a
47b
37
31A
35
38c
39c
36
46
45
40b
L1
43
44b
44a
42
32
39b
38b
41
34
L1
39a
38a
40a
33

[図3]

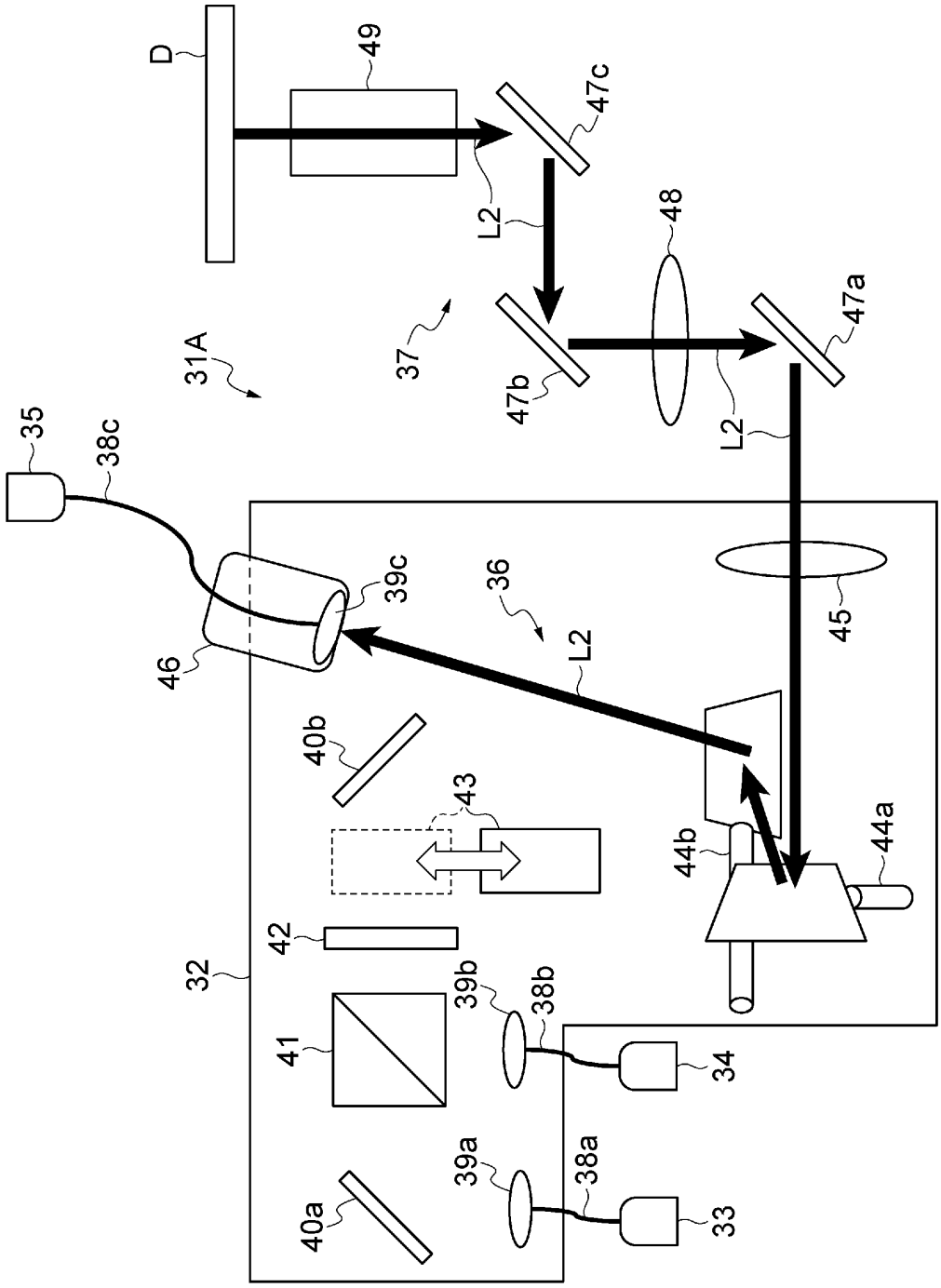
D
49
47c
L2
48
47a
37
31A
47b
L2
35
38c
45
39c
36
46
L2
40b
43
44b
44a
42
32
39b
38b
41
34
39a
38a
40a
33

[図4]

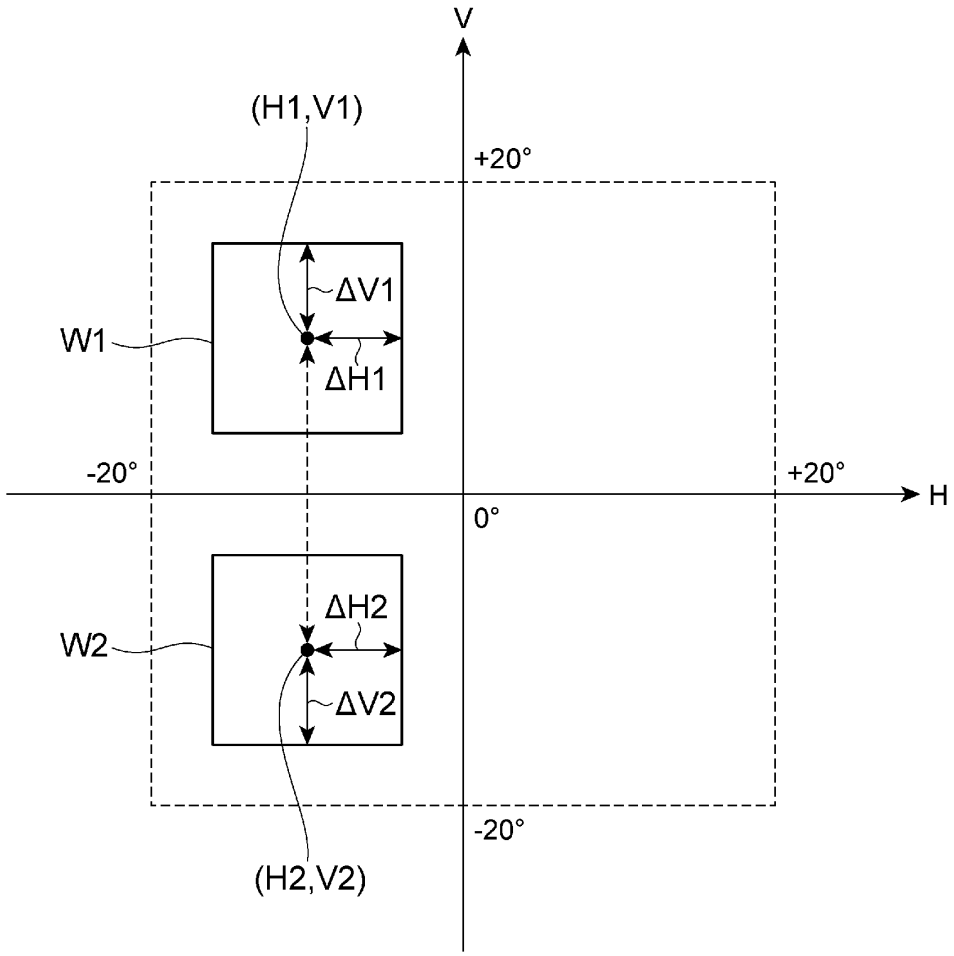

[図5]

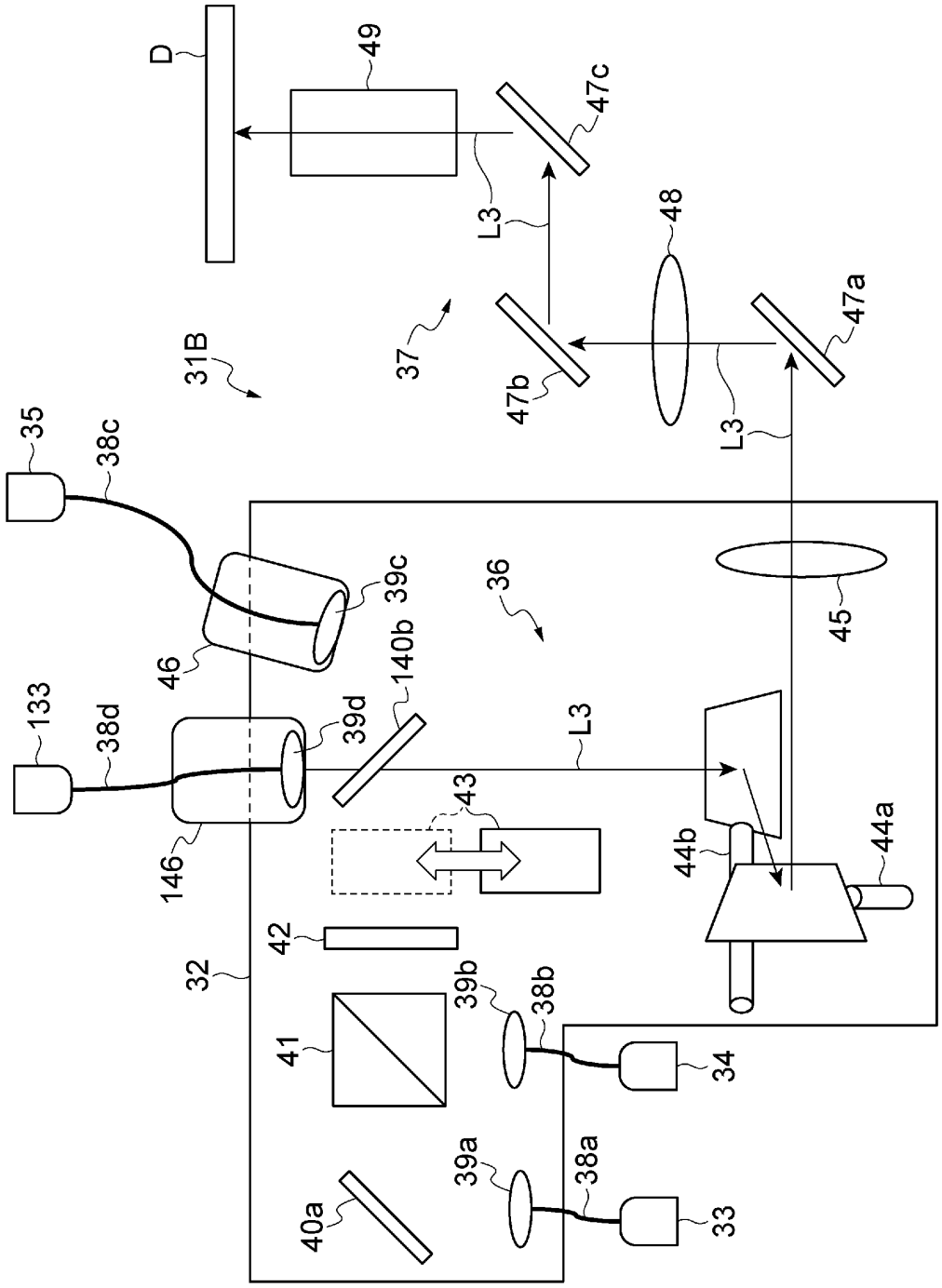
D
49
47c
L3
48
47a
37
31B
47b
L3
35
38c
45
36
39c
46
140b
133
38d
39d
L3
43
44b
44a
146
42
32
39b
38b
41
34
39a
38a
40a
33

[図6]

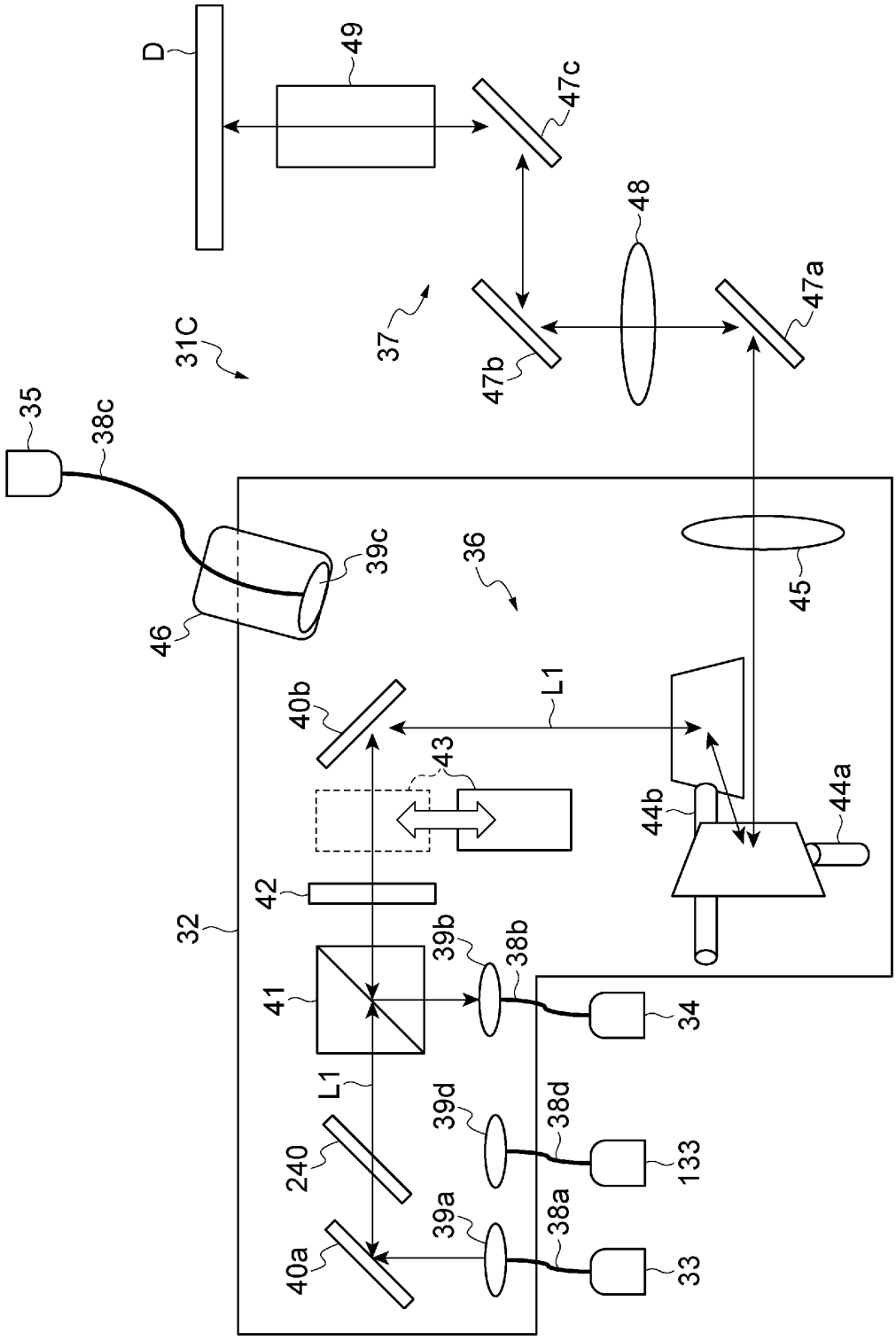
D
49
47c
48
47a
37
31C
47b
35
38c
39c
36
45
46
L1
40b
43
44b
44a
42
32
39b
38b
41
34
L1
39d
38d
240
133
39a
38a
40a
33

[図7]

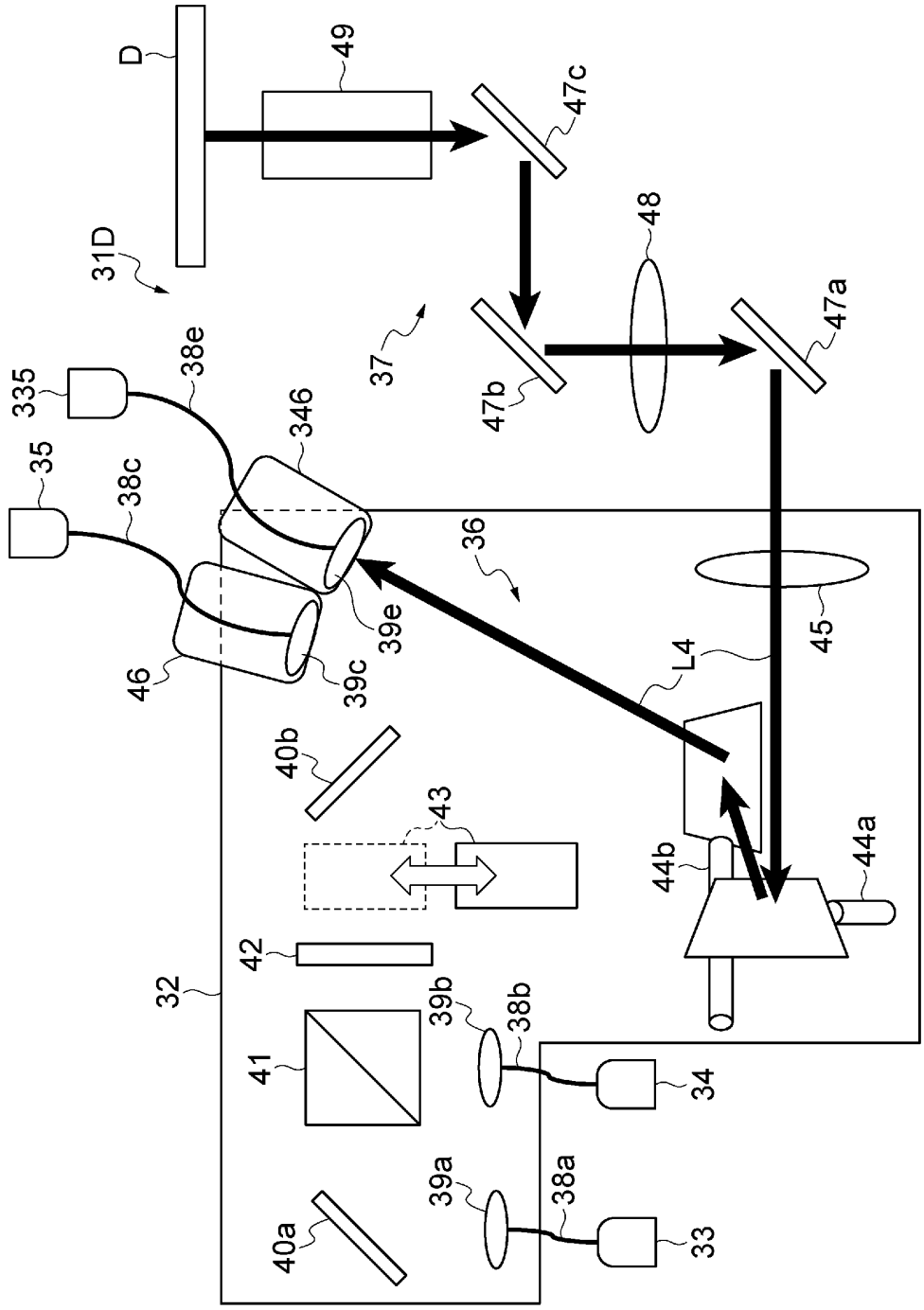
D
49
47c
31D
48
37
47a
47b
335
38e
346
35
38c
36
45
39e
L4
46
39c
40b
43
44b
44a
42
32
39b
38b
41
34
39a
38a
40a
33

[図8]

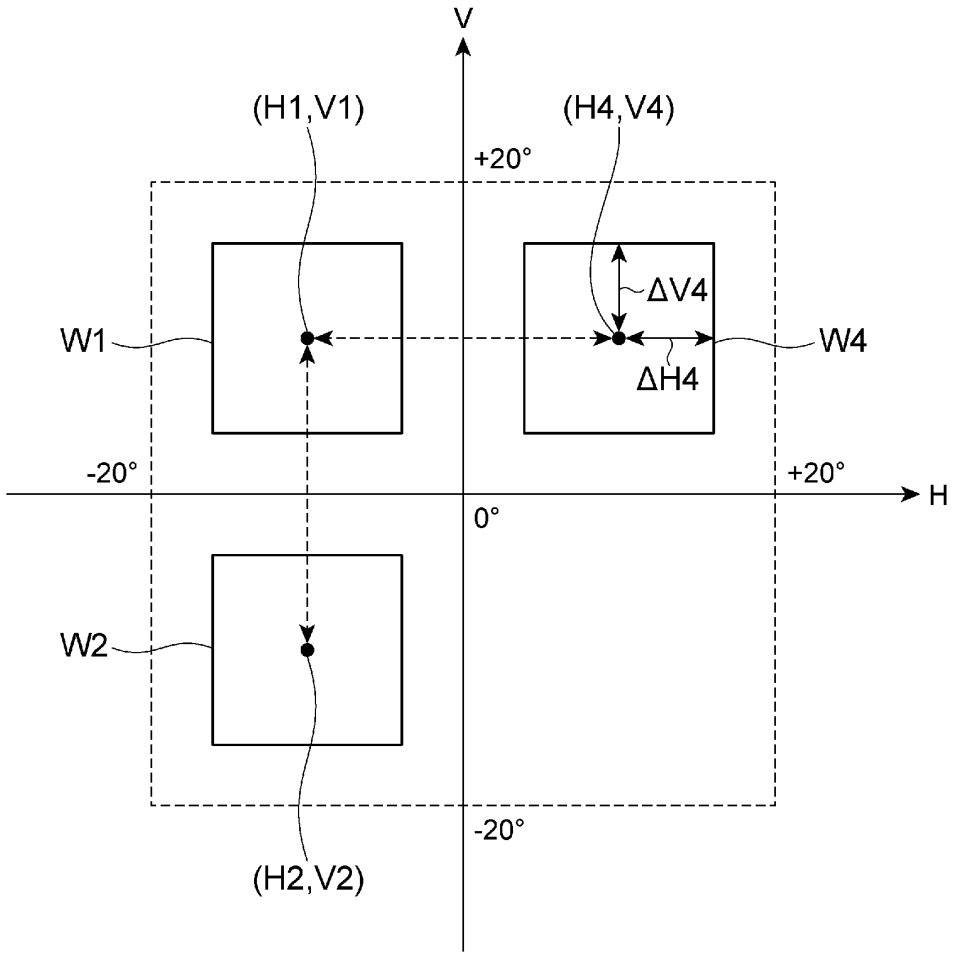

[図9]

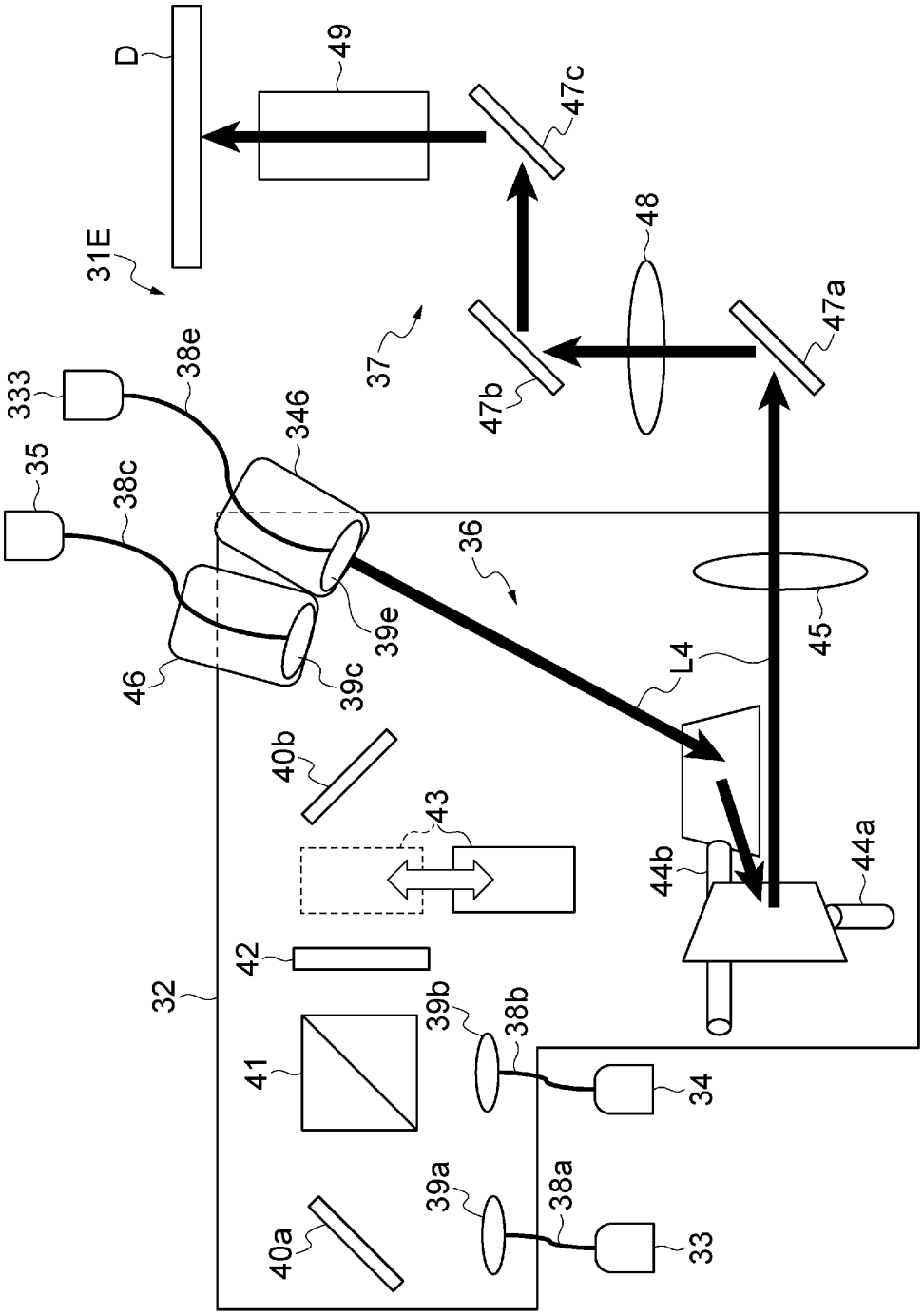
D
49
47c
31E
48
37
47a
47b
333
38e
346
35
38c
36
45
39e
L4
46
39c
40b
43
44b
44a
42
32
39b
38b
41
34
39a
38a
40a
33

[図10]

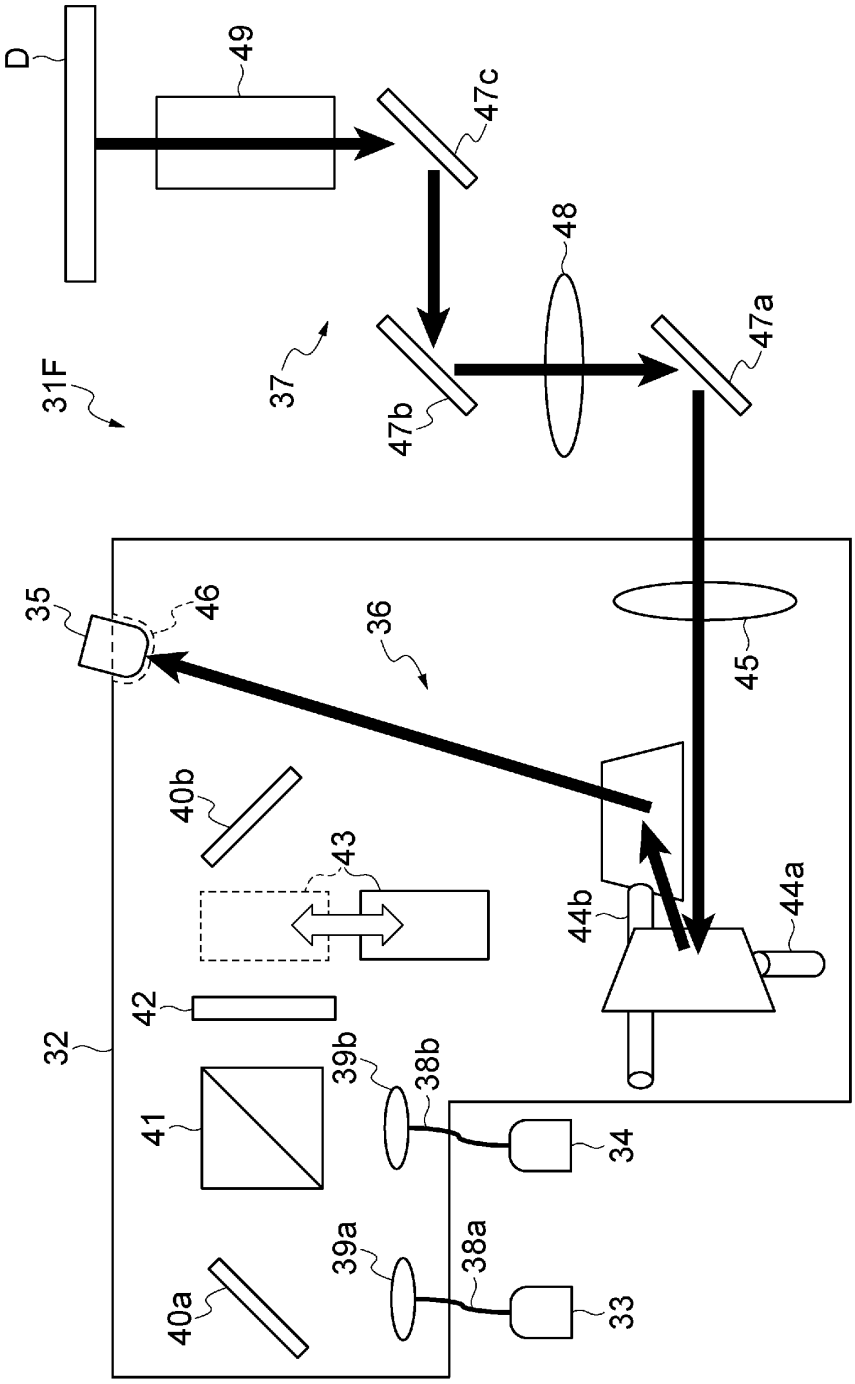
D
49
47c
48
47a
31F
37
47b
35
46
36
45
40b
43
44b
44a
42
32
39b
38b
41
34
39a
38a
40a
33

[図11]

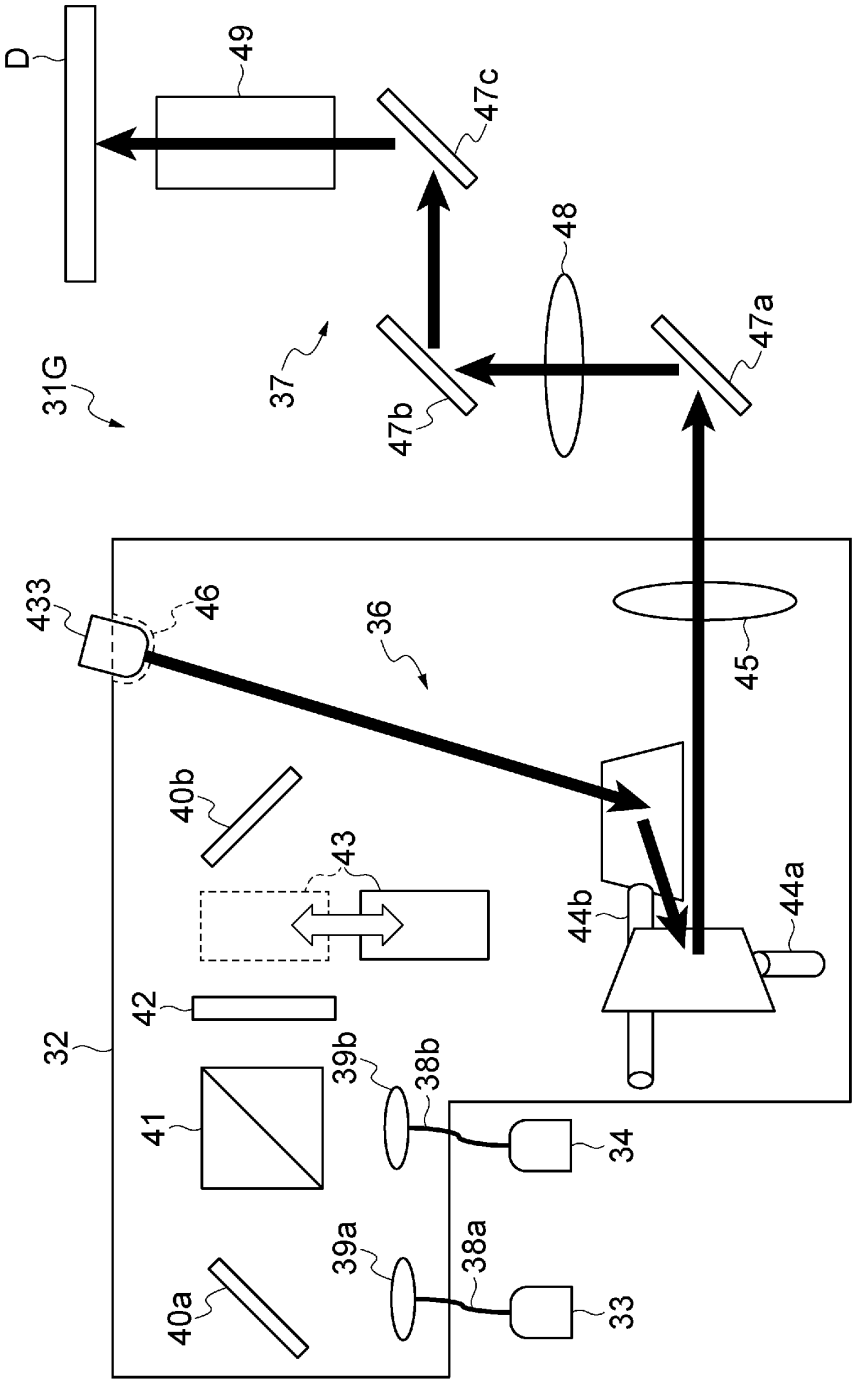
D
49
47c
48
47a
31G
37
47b
433
46
36
45
40b
43
44b
44a
42
32
39b
38b
41
34
39a
38a
40a
33

[図12]

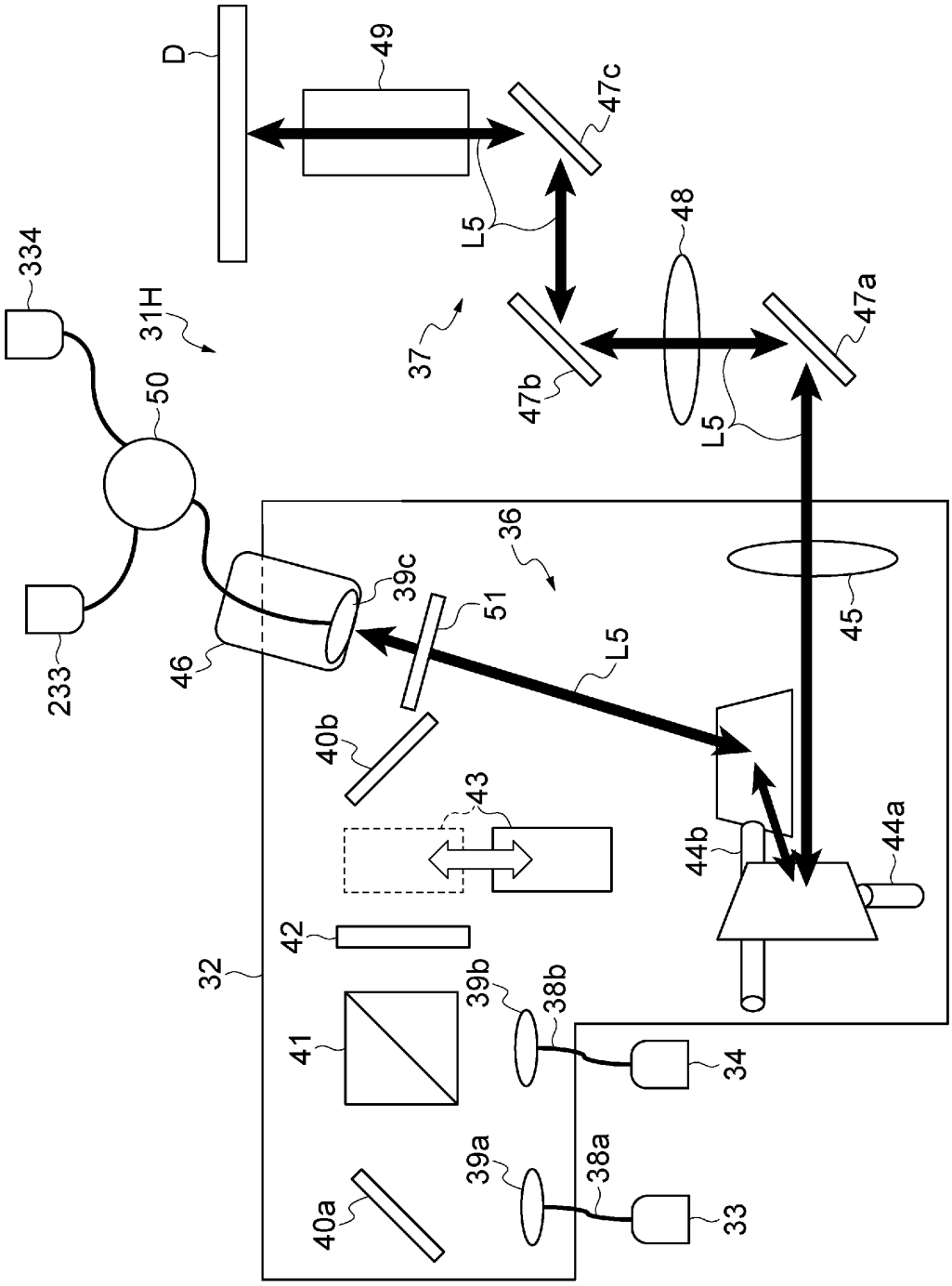
D
49
47c
L5
48
334
31H
37
47b
47a
50
L5
36
39c
51
45
L5
233
46
40b
43
44b
44a
42
32
39b
38b
41
34
39a
38a
40a
33

[図13]

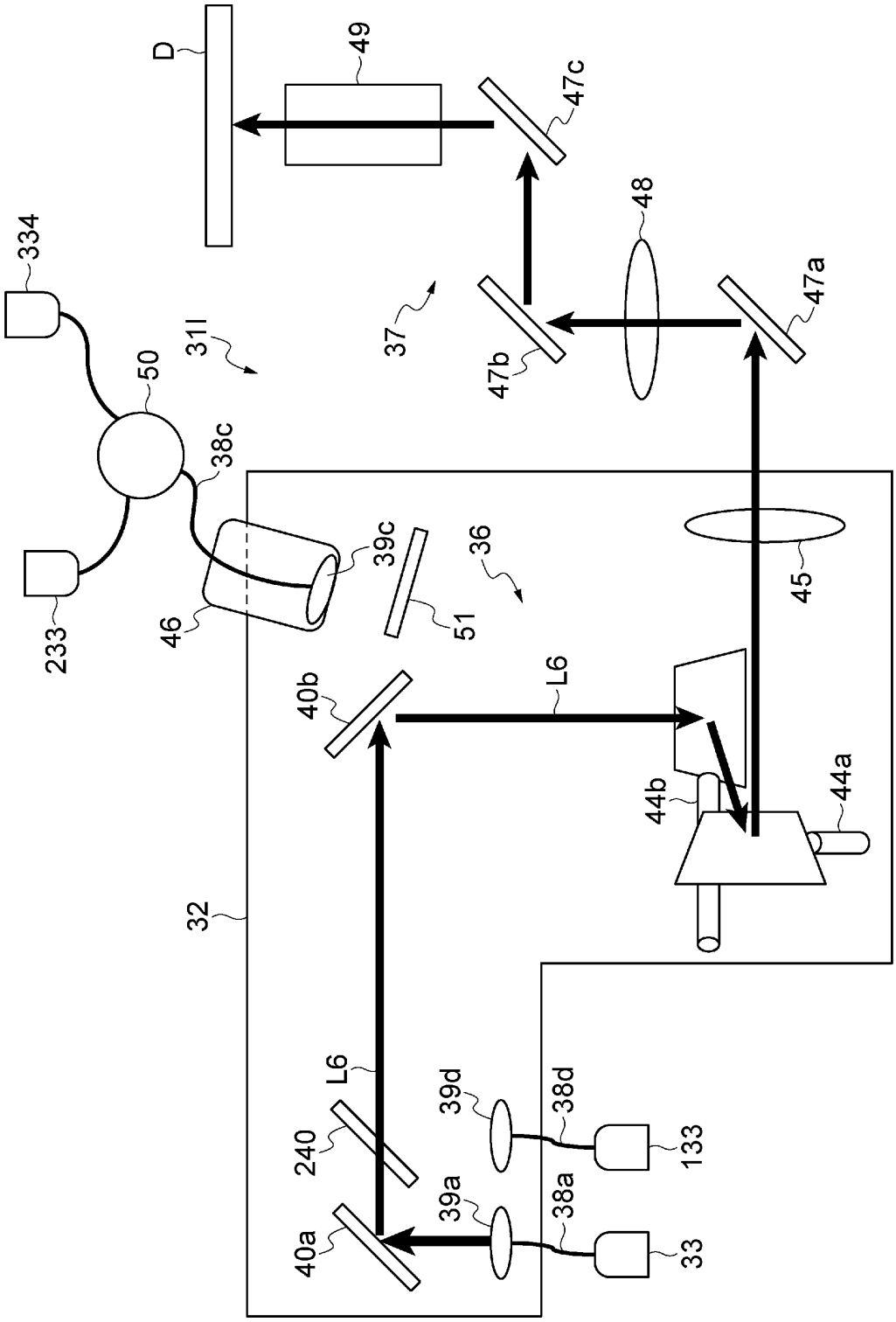
D
49
47c
48
47a
47b
37
31I
334
50
38c
233
46
39c
51
36
45
40b
L6
44b
44a
32
L6
240
39d
38d
133
39a
38a
40a
33