FIG. 1A

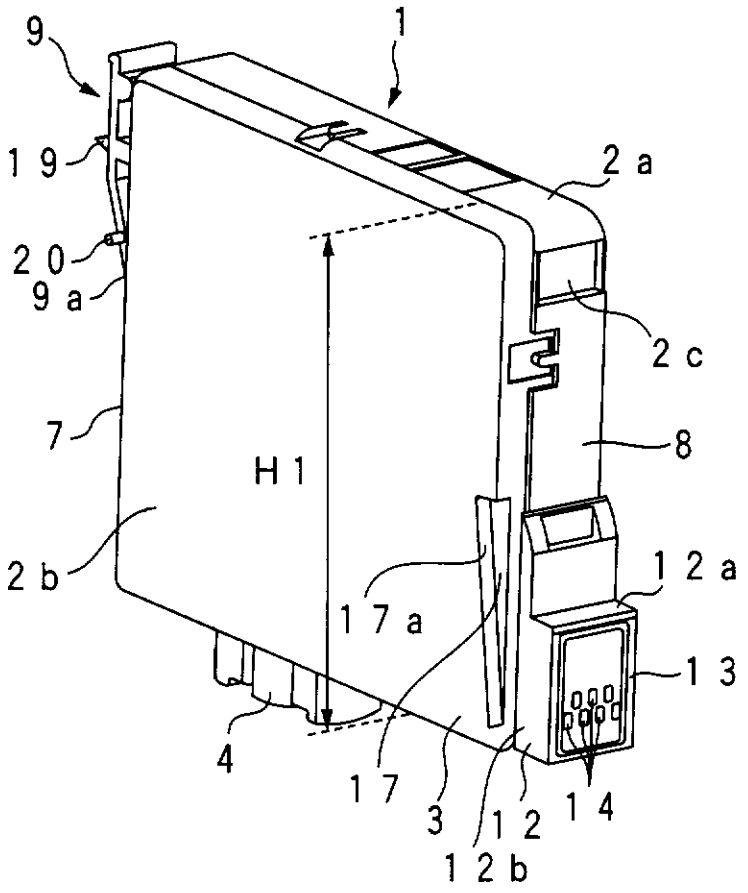
9
1
19
2a
20
9a
2c
7
8
H1
2b
12a
17a
13
4
17
3
12
14
12b

FIG. 1B

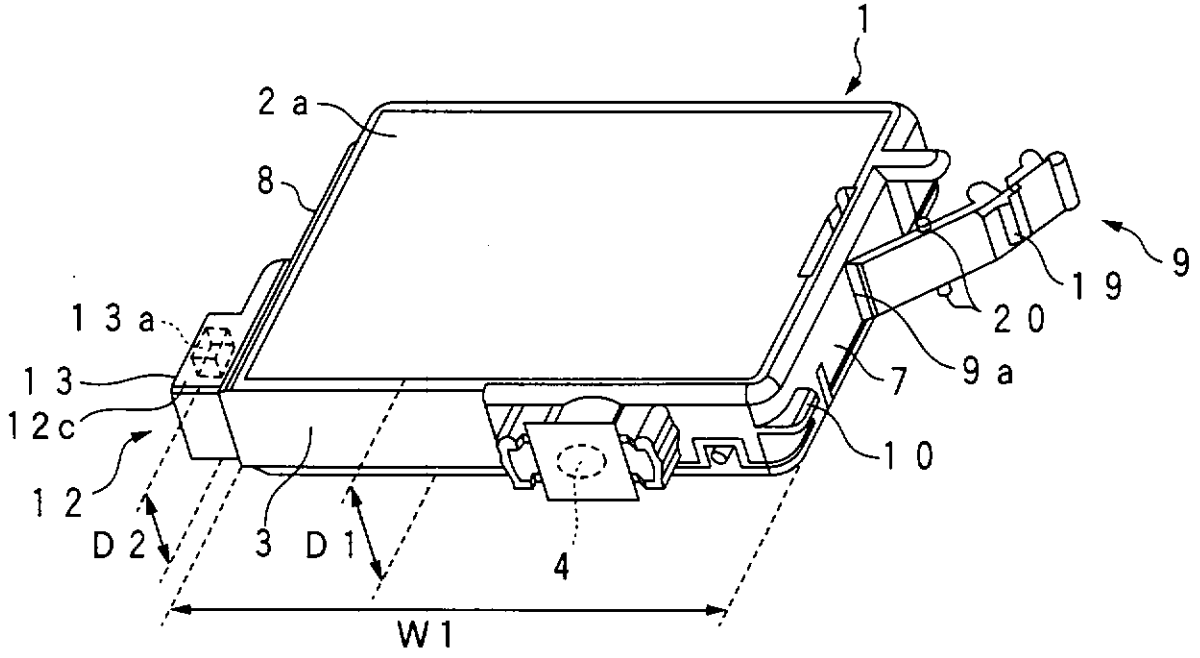
1
2a
8
9
19
13a
20
13
9a
12c
7
10
12
D2
3
D1
4
W1

FIG. 2

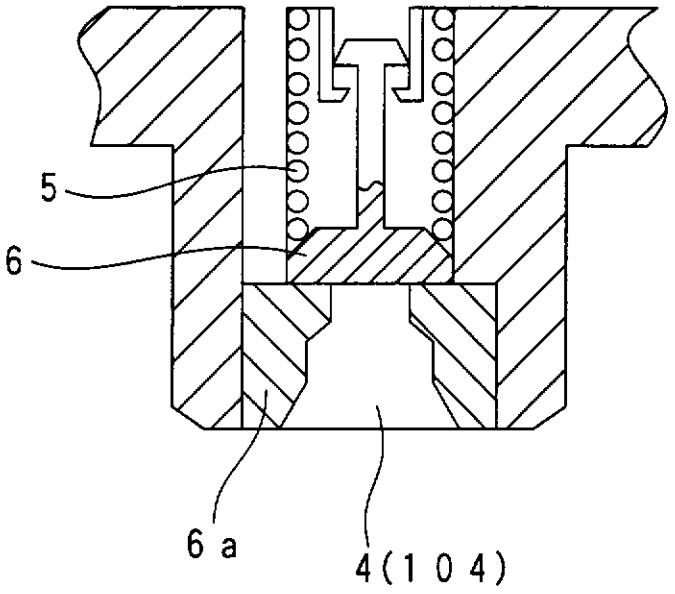

FIG. 3A

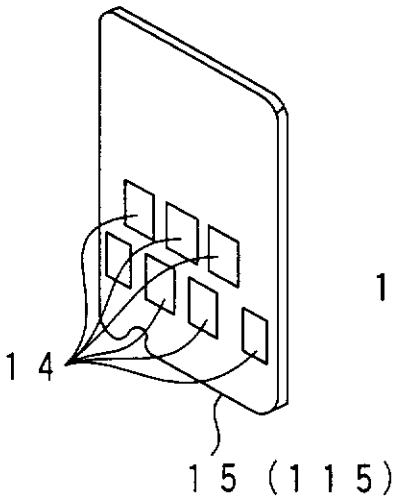

FIG. 3B

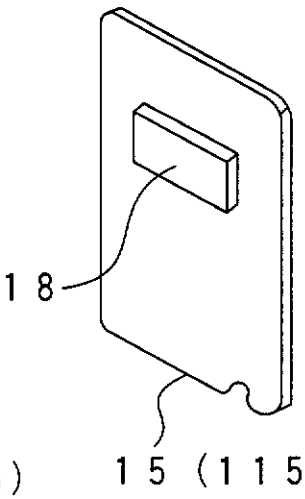

FIG. 3C

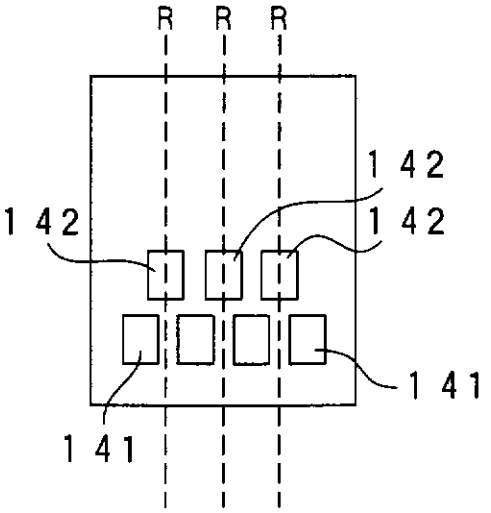

FIG. 4

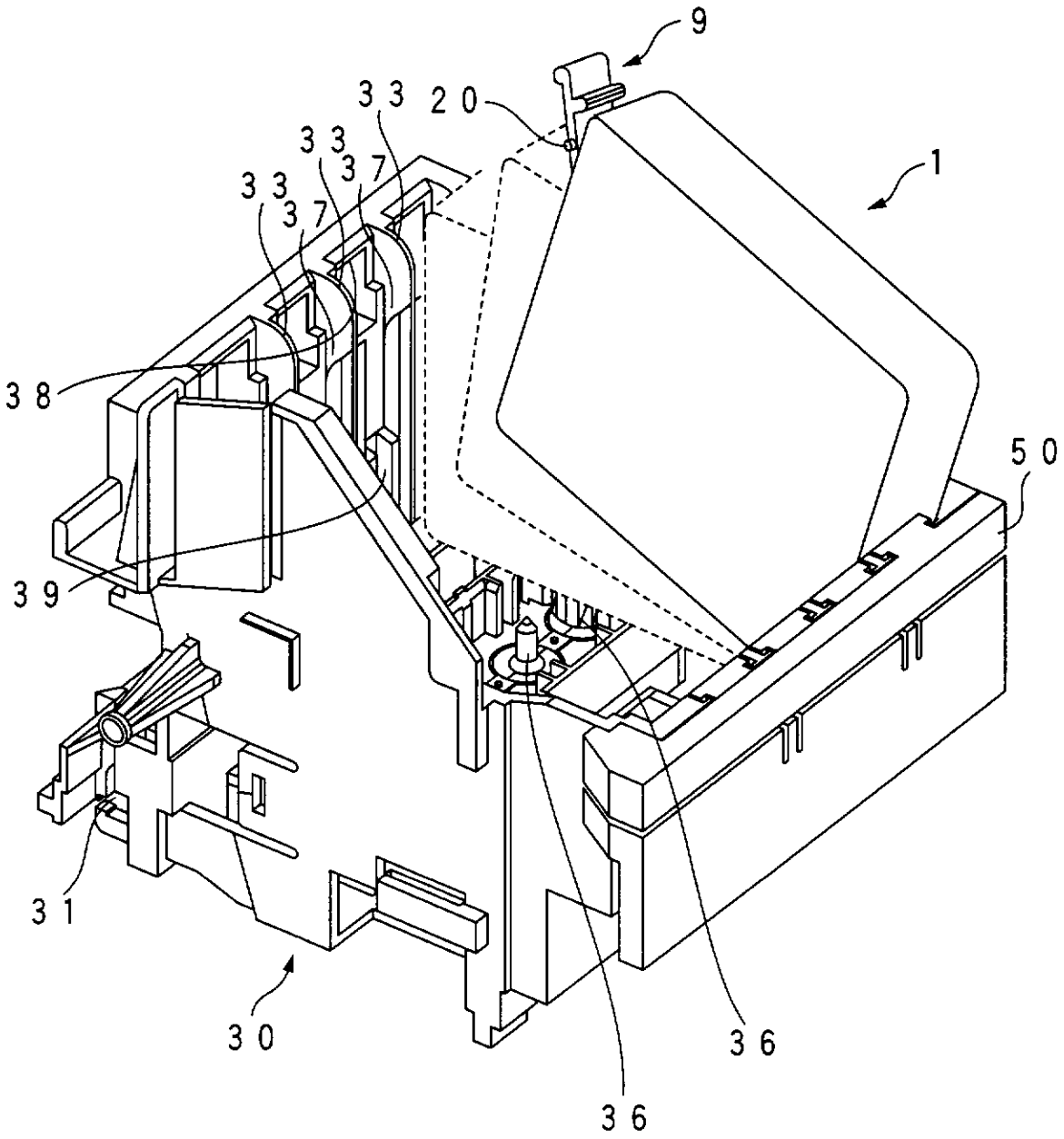

FIG. 5

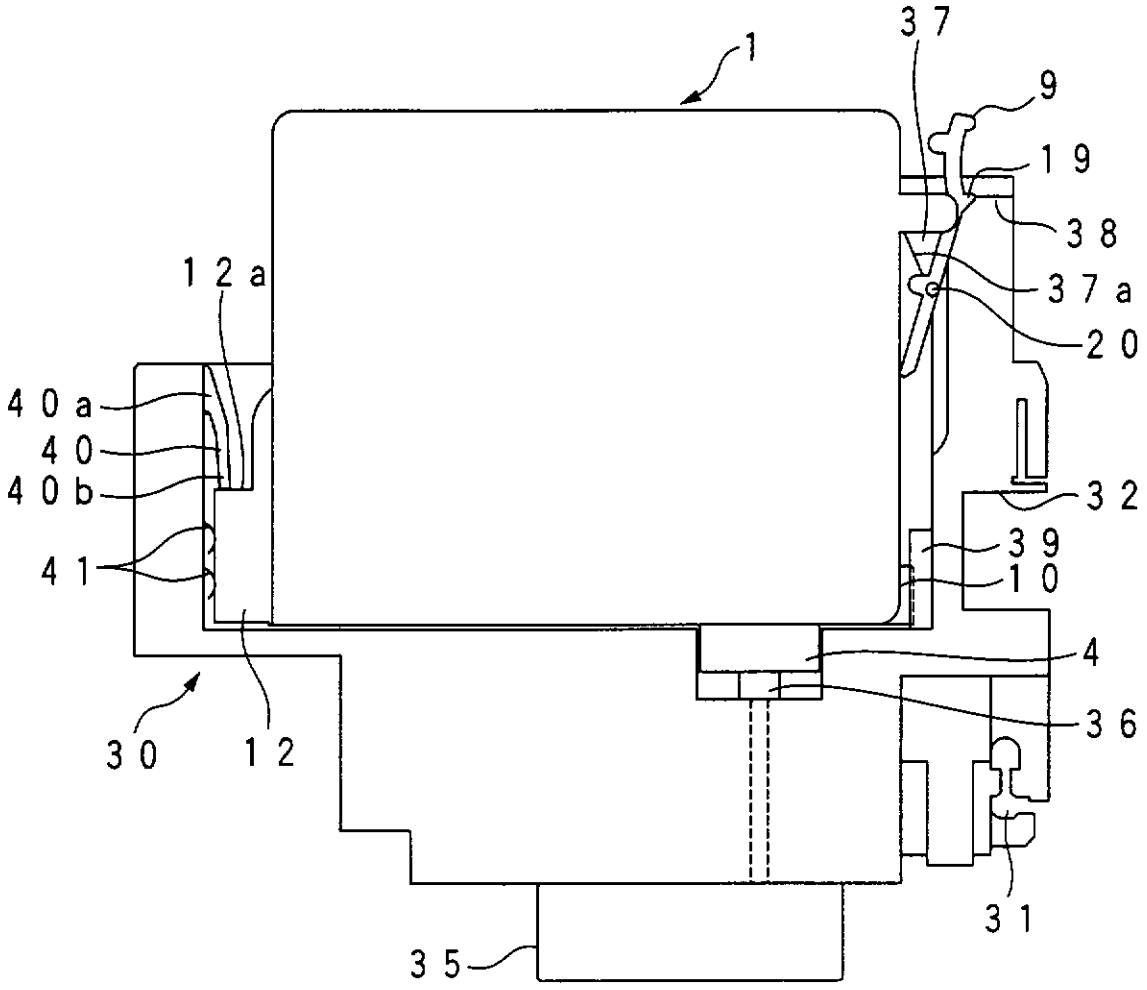

FIG. 6A

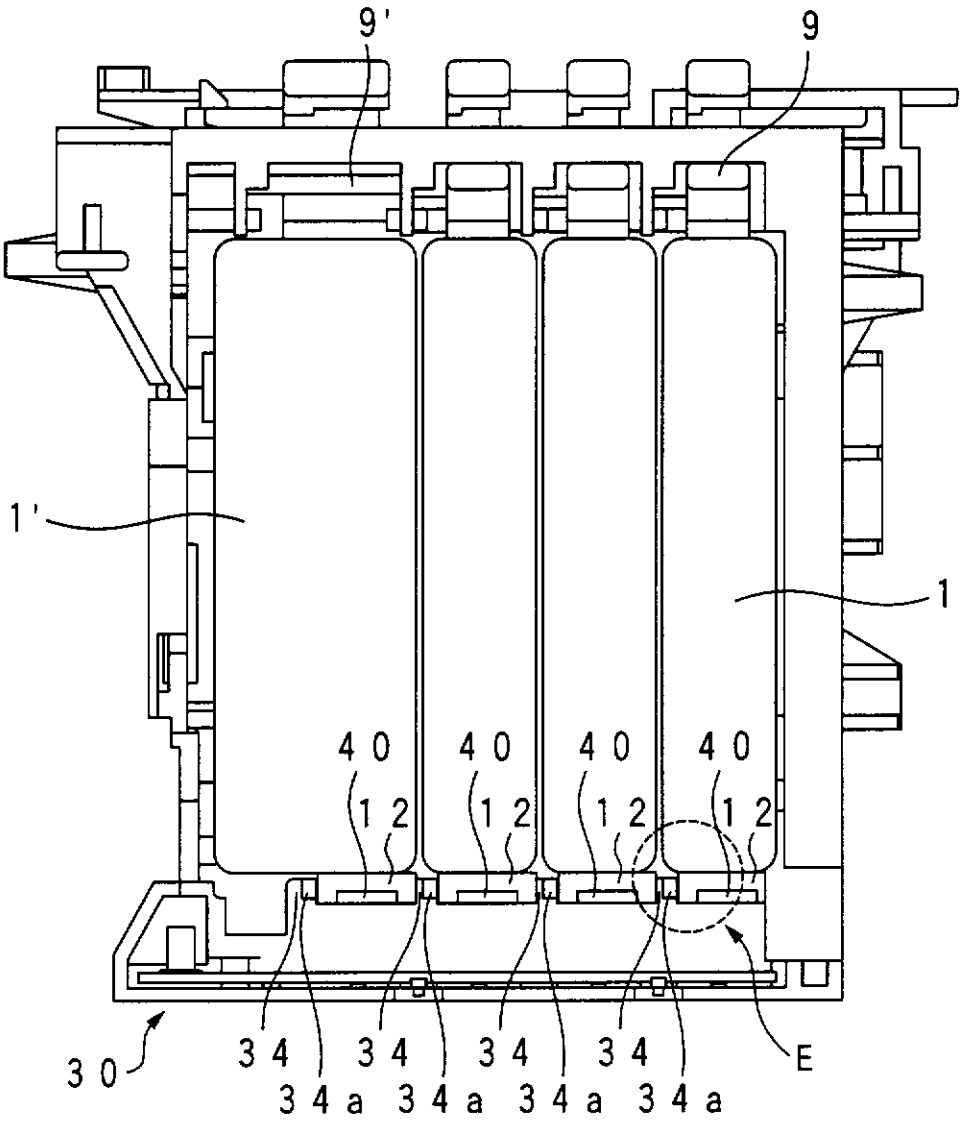
9'
9
1'
1
40
12
40
12
40
12
40
12
30
34
34a
34
34a
34
34a
34
34a
E

FIG. 6B

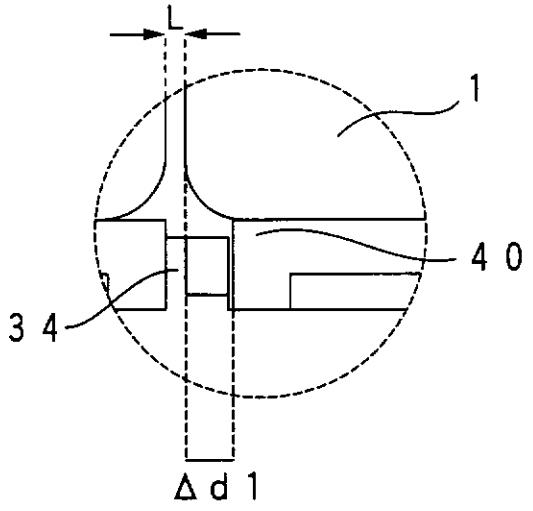
L
1
40
34
Δd1

FIG. 7A

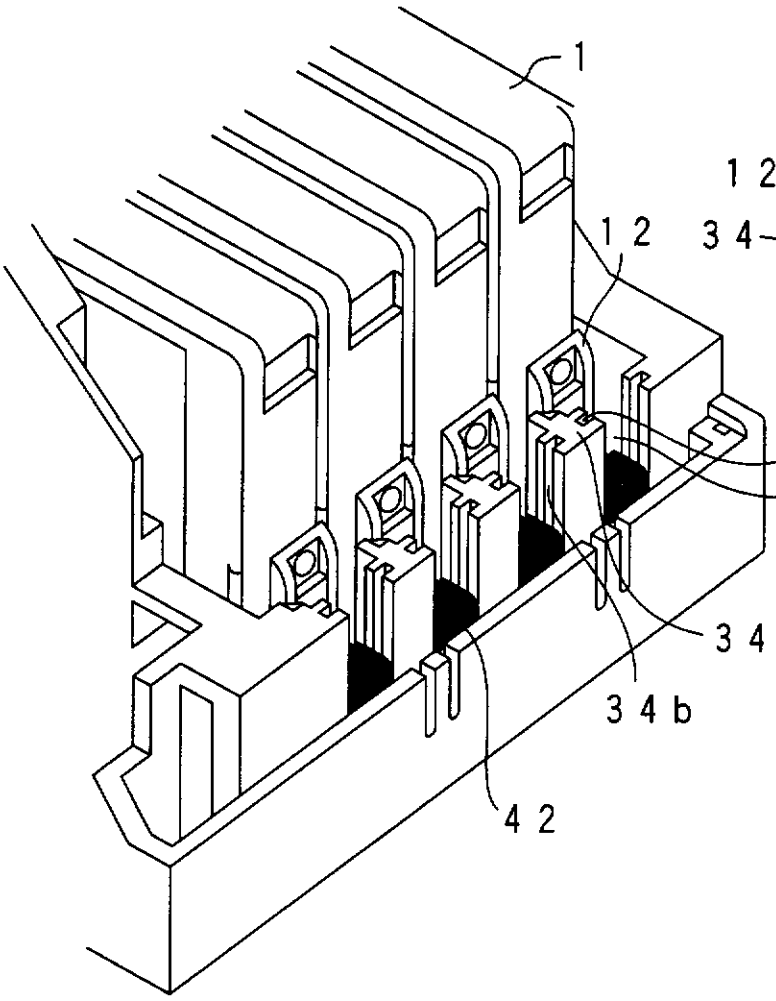

FIG. 7B

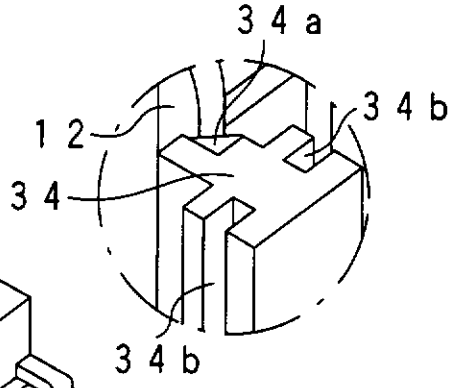

FIG. 8A

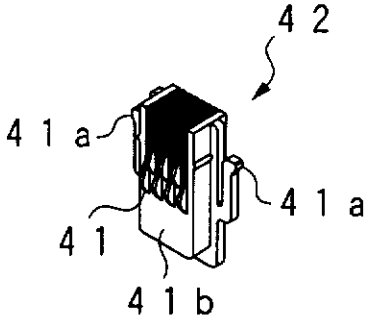

FIG. 8B

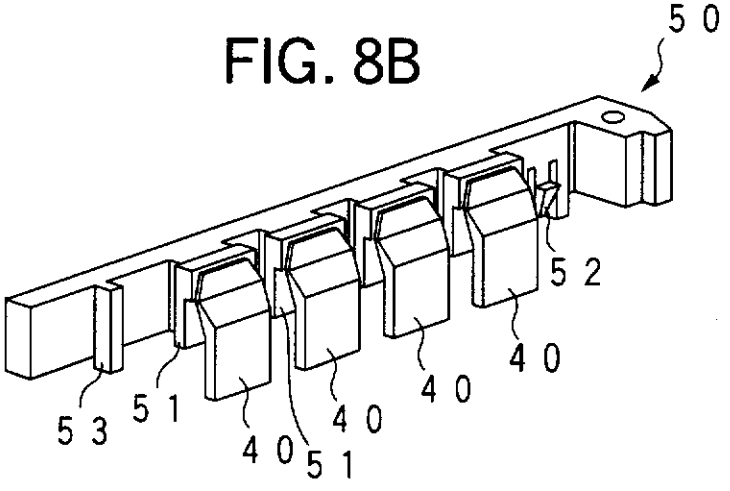

FIG. 9

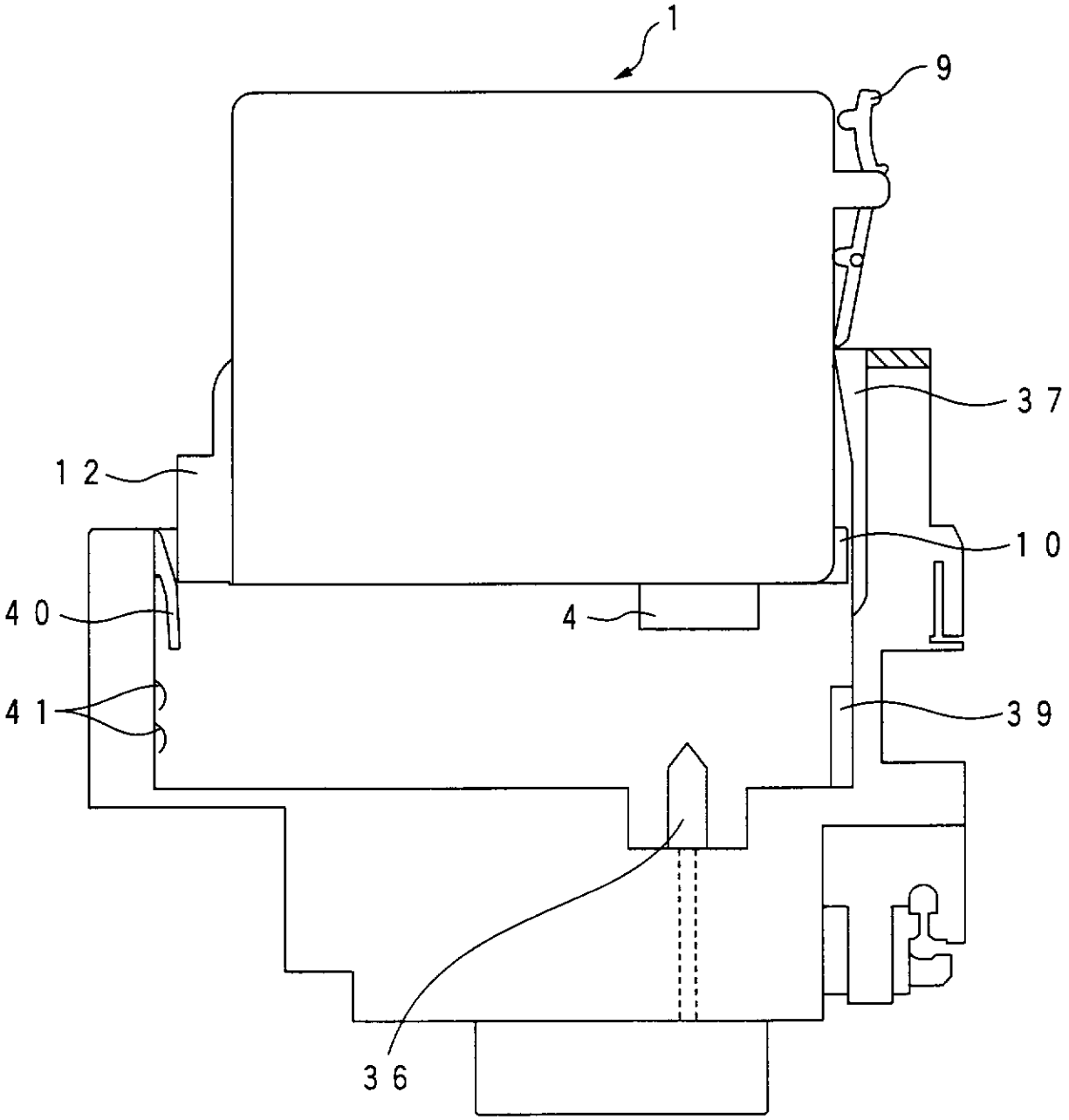

FIG. 10

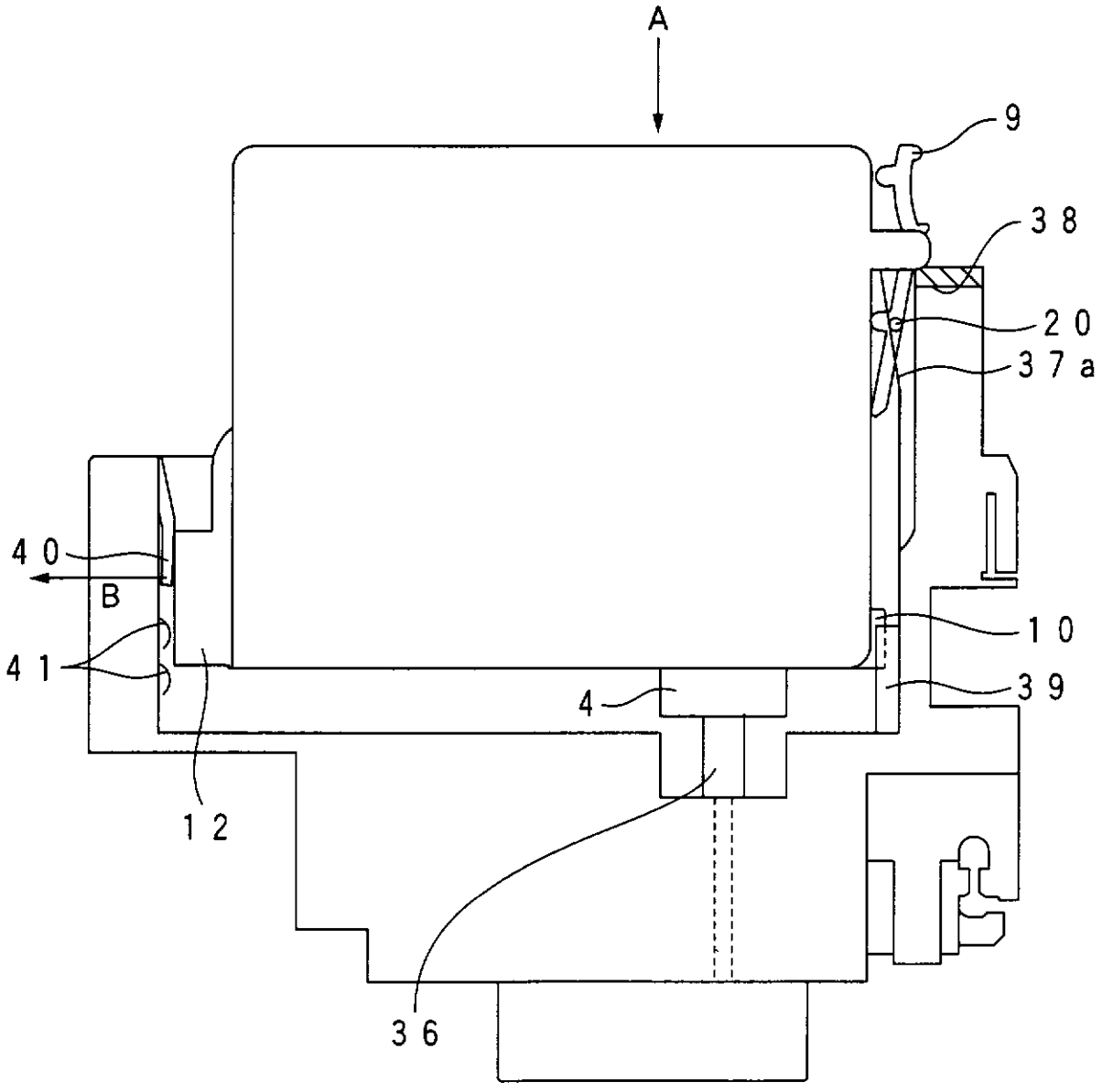

FIG. 11

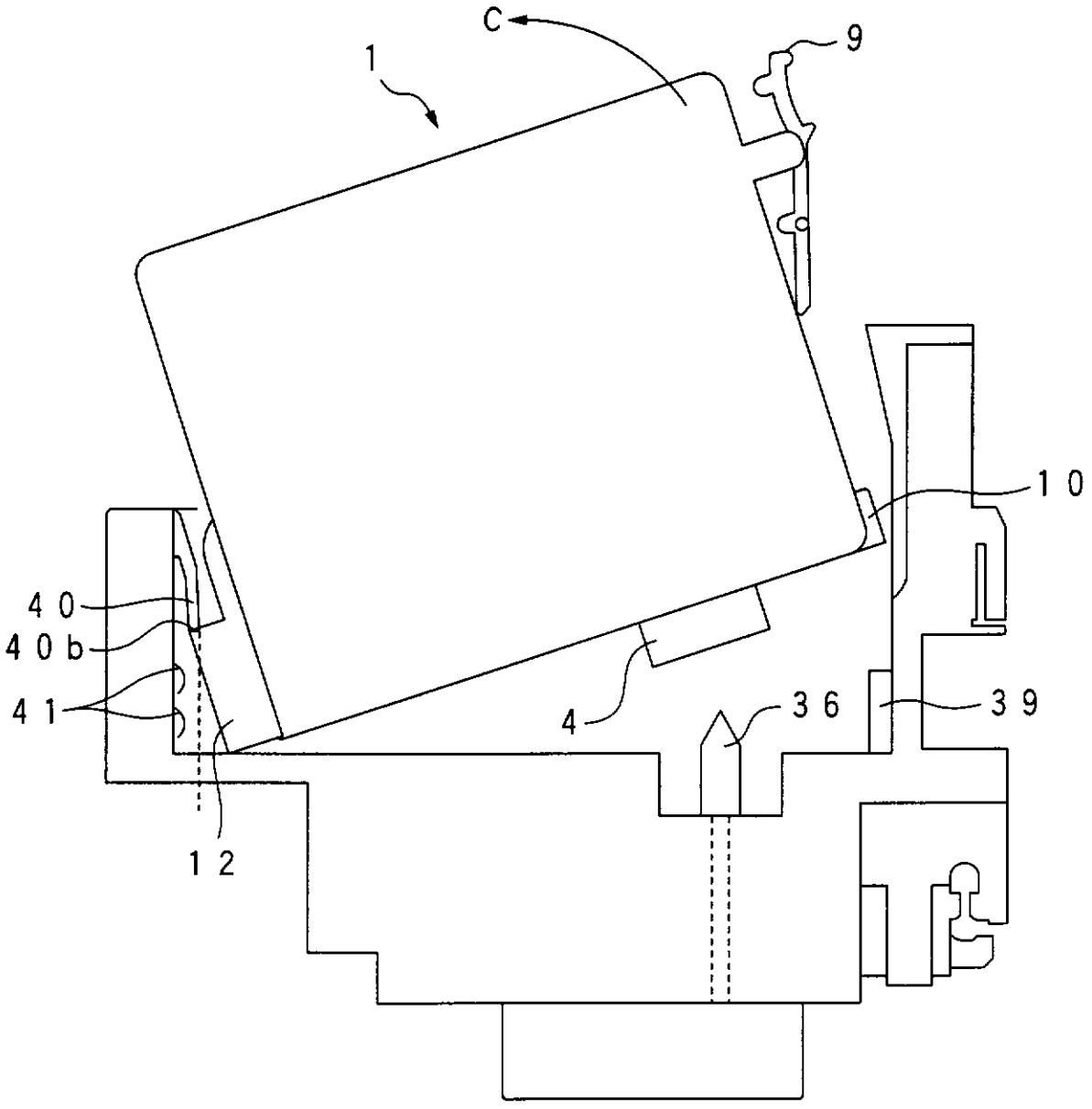

FIG. 12

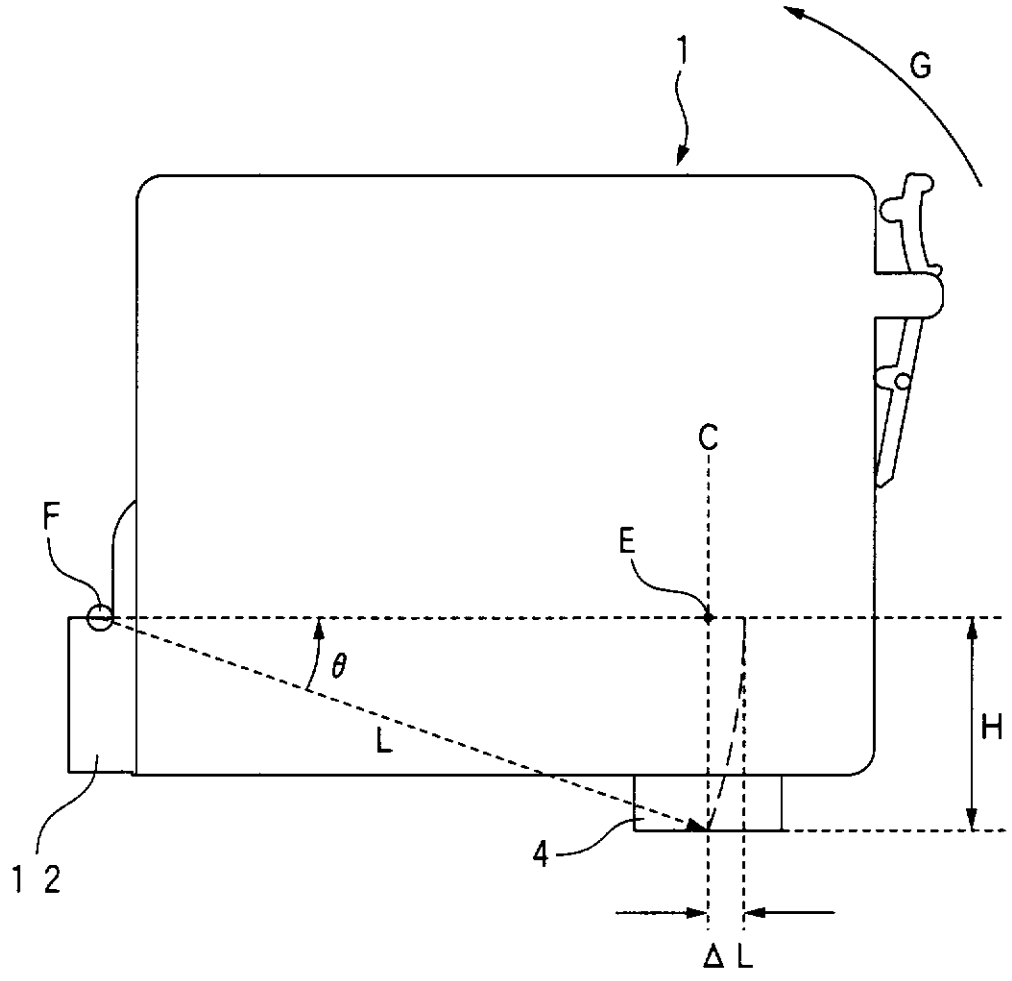

FIG. 13

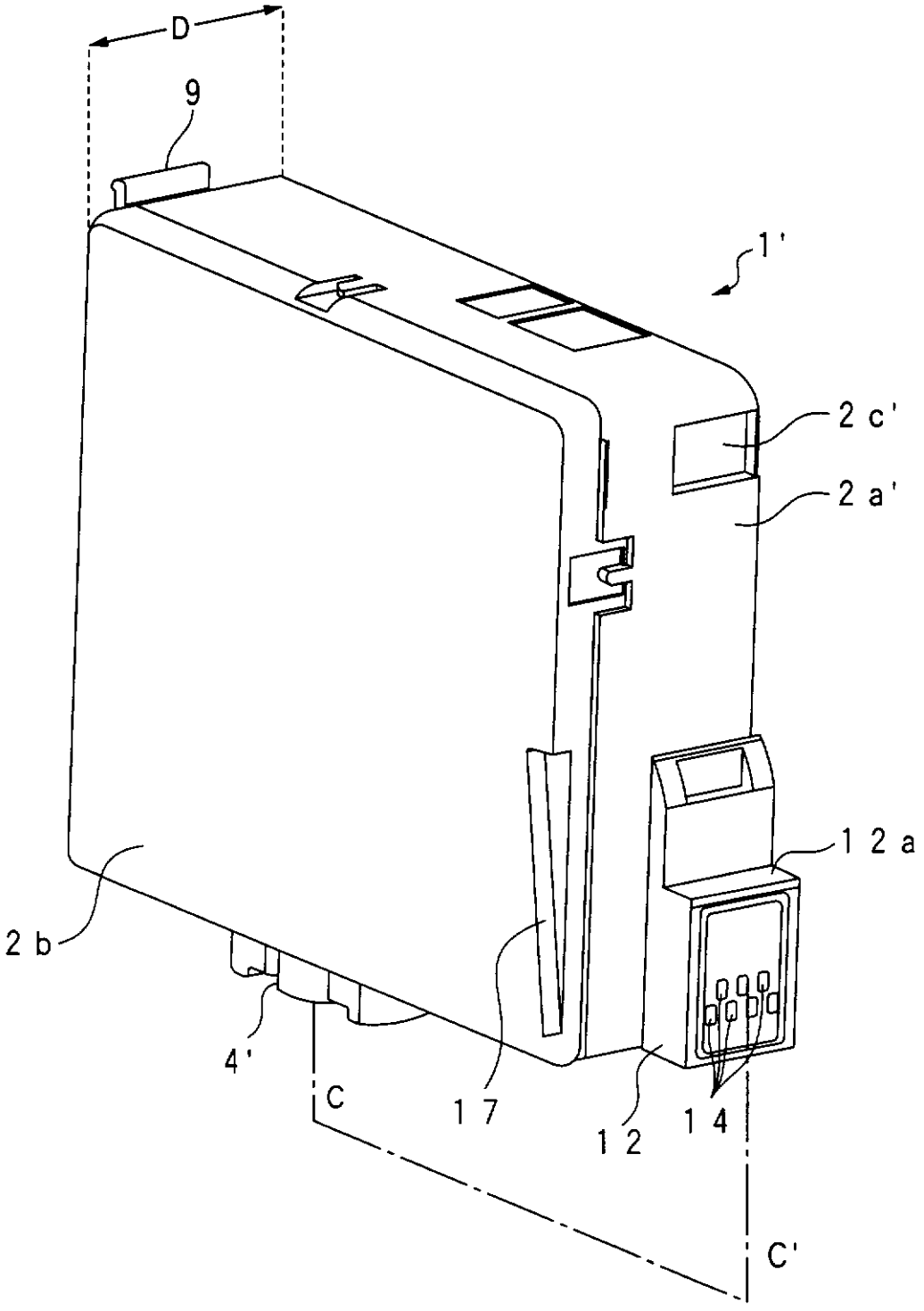

FIG. 14A

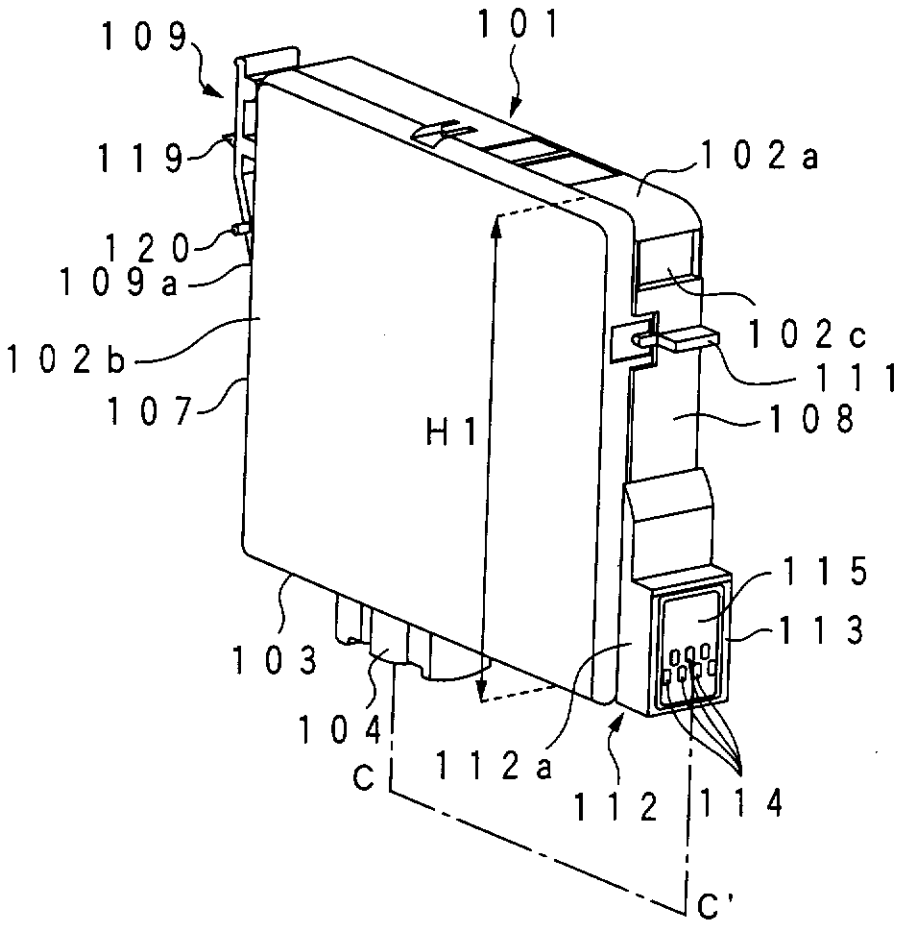

FIG. 14B

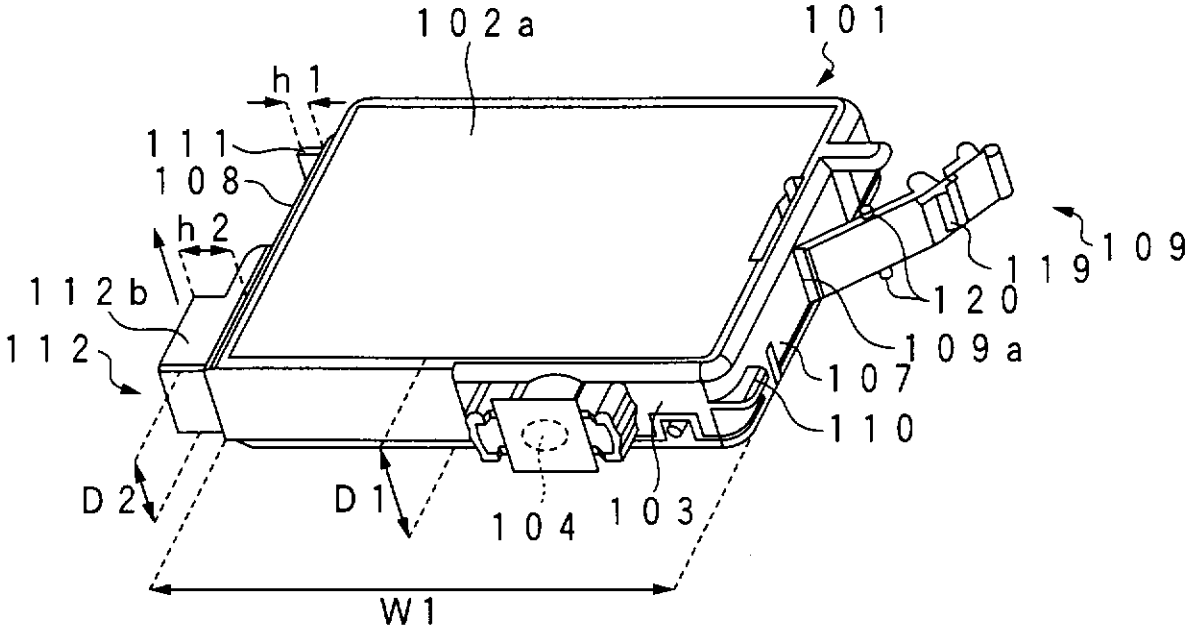

FIG. 14C

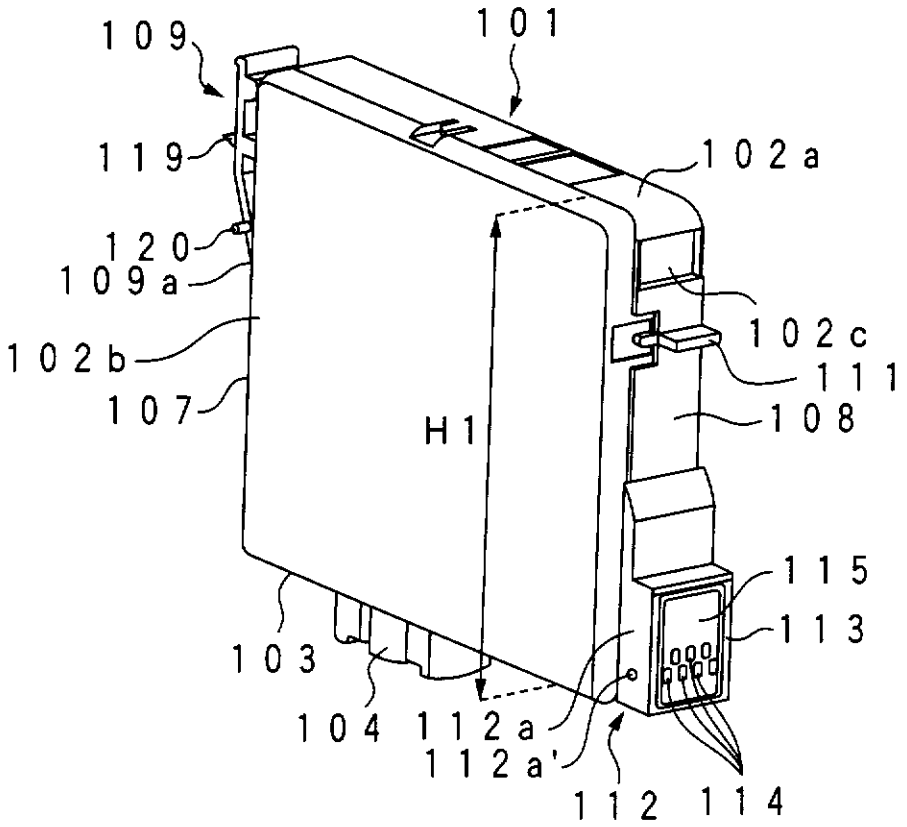

FIG. 14D

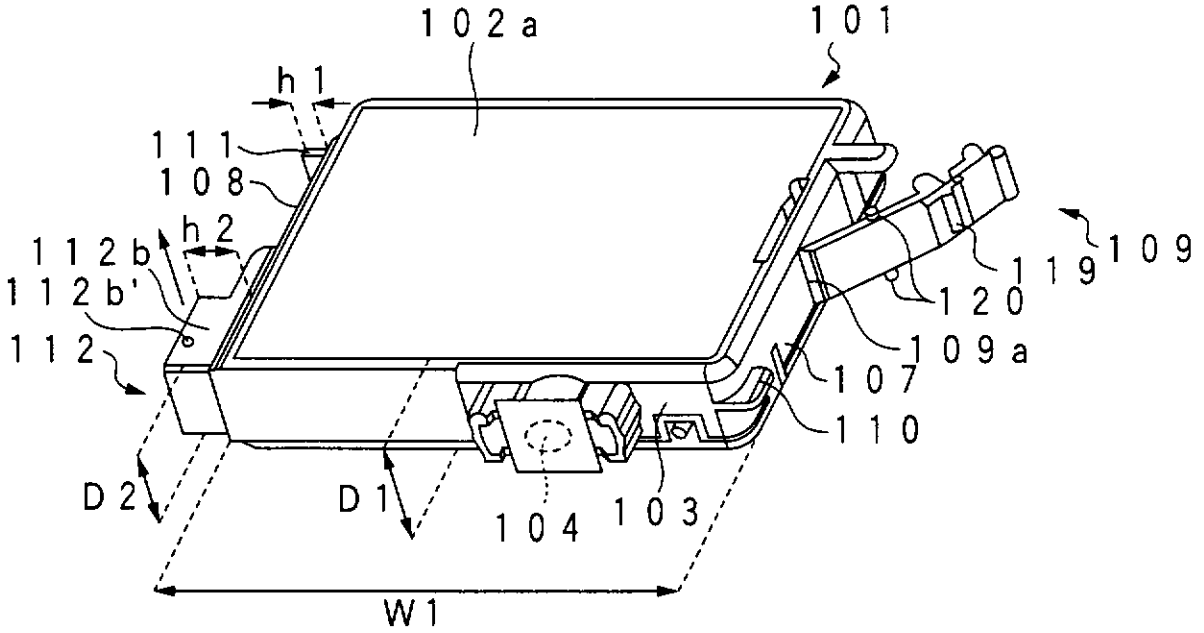

FIG. 14E

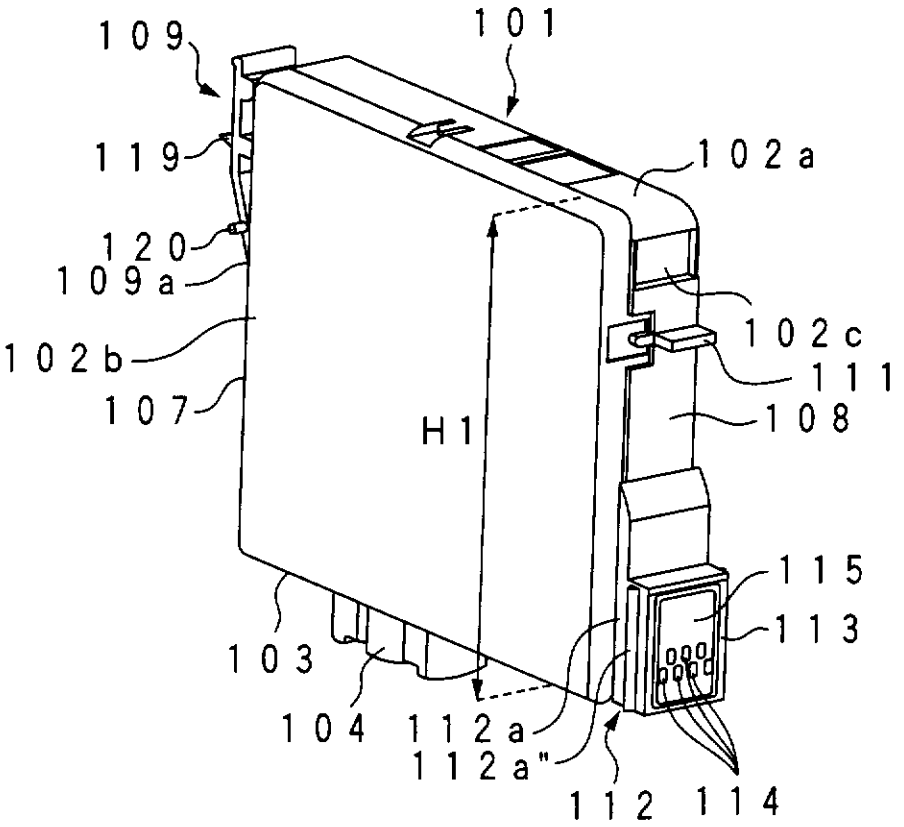

FIG. 14F

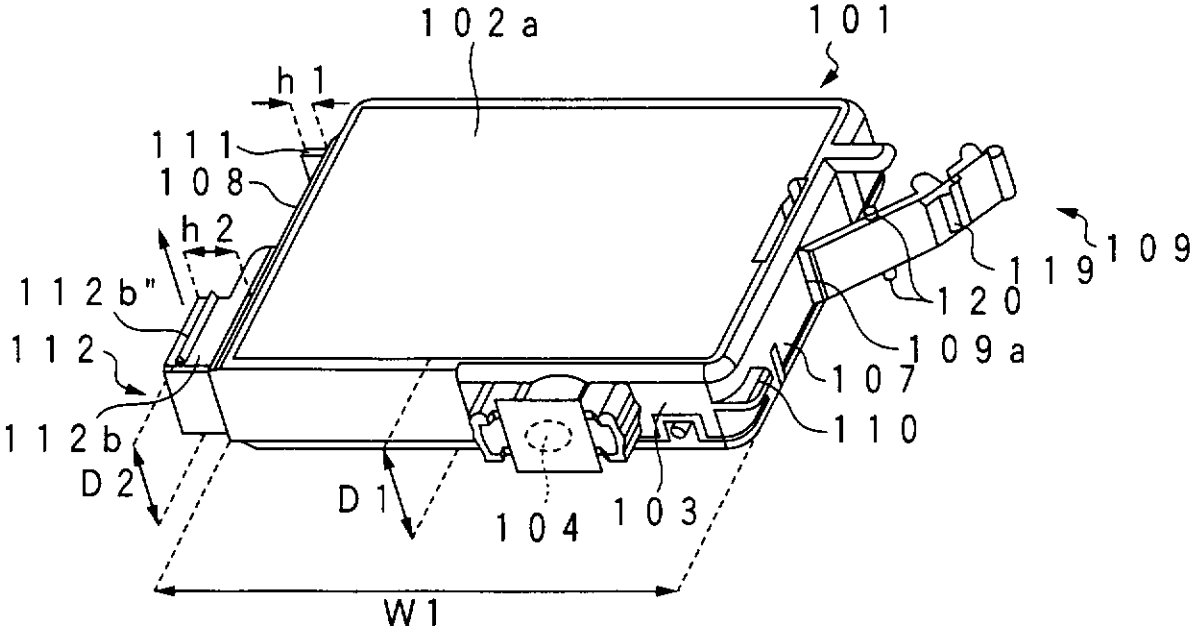

FIG. 14G

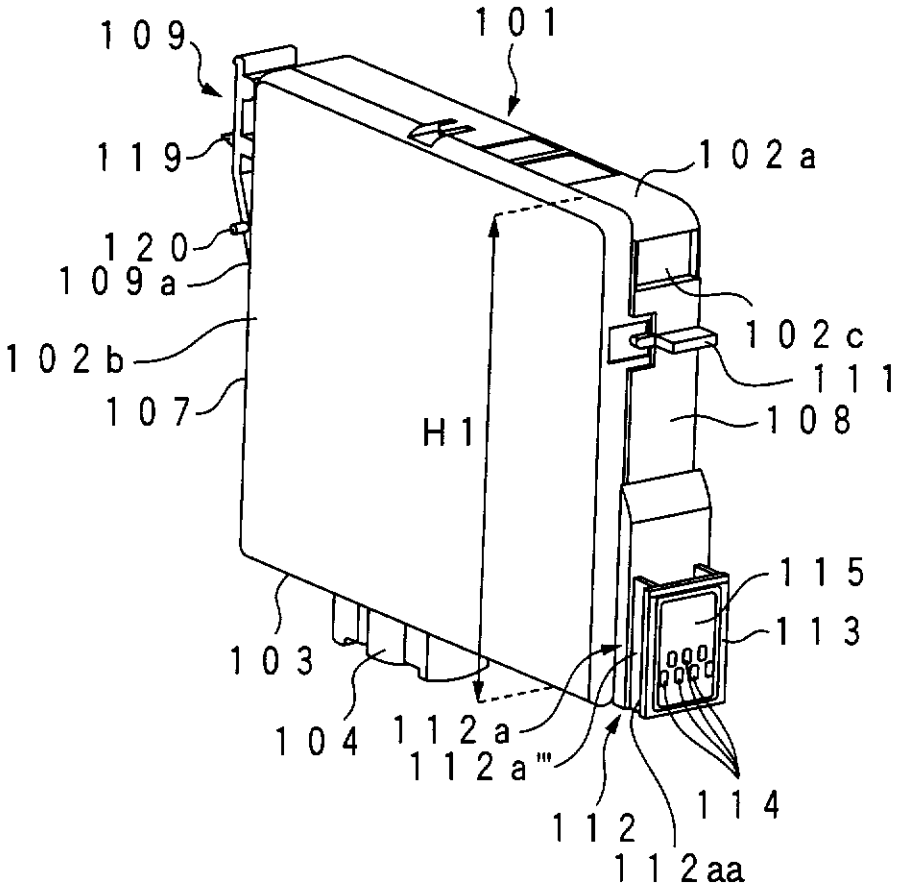

FIG. 14H

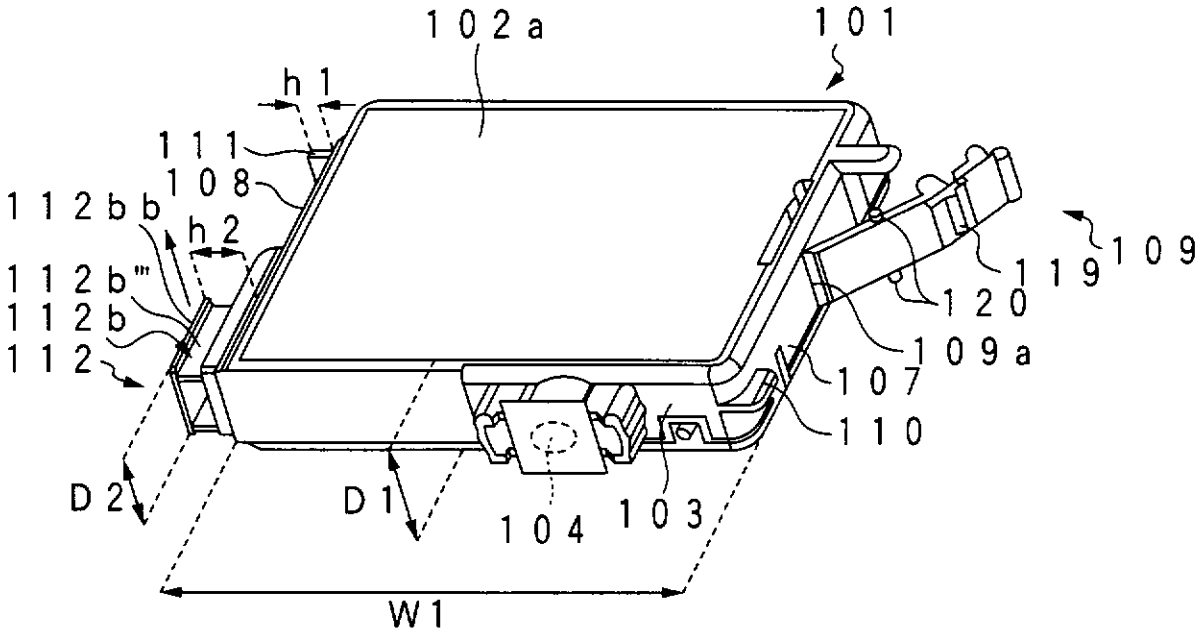

FIG. 15

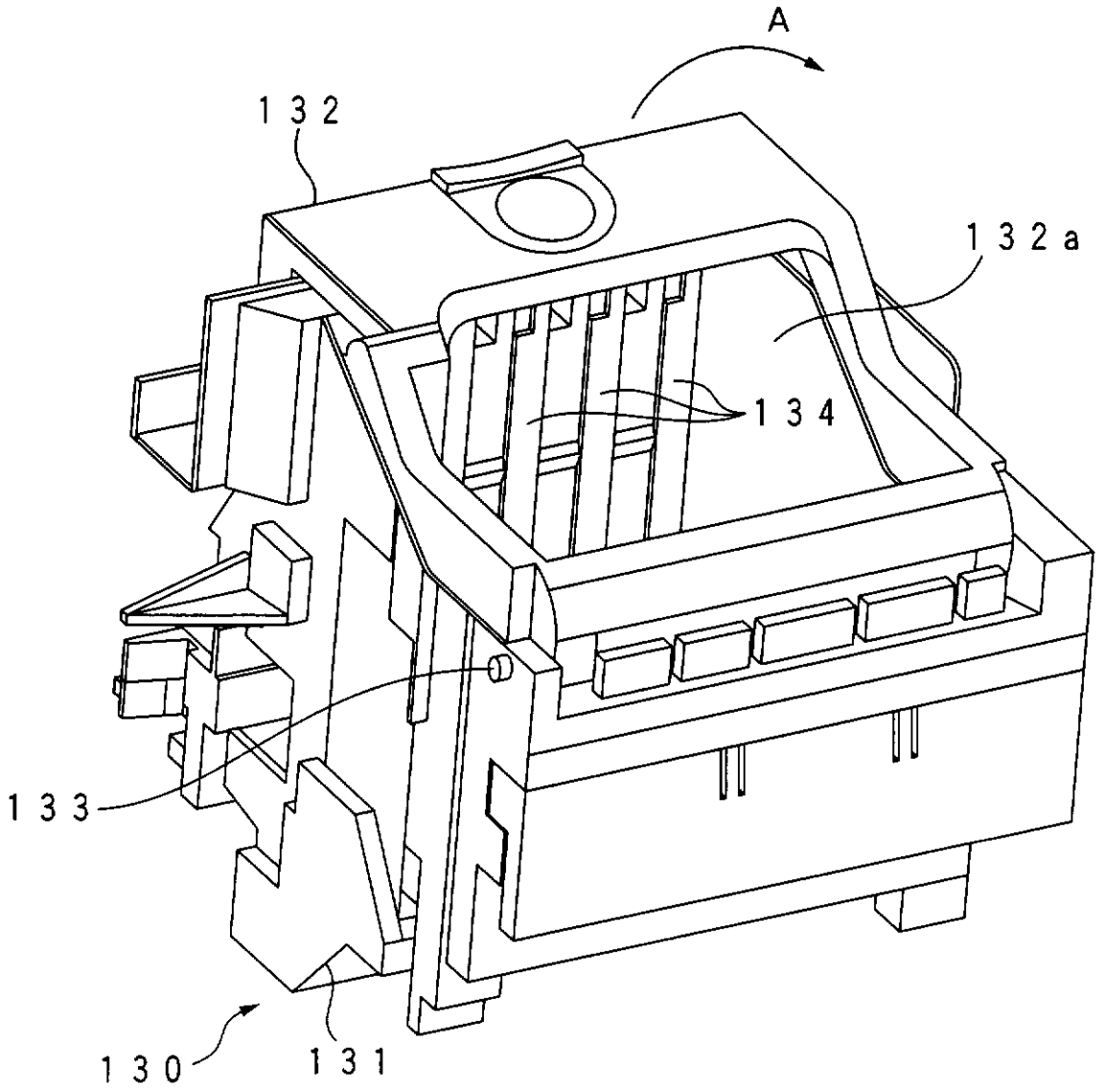

FIG. 16

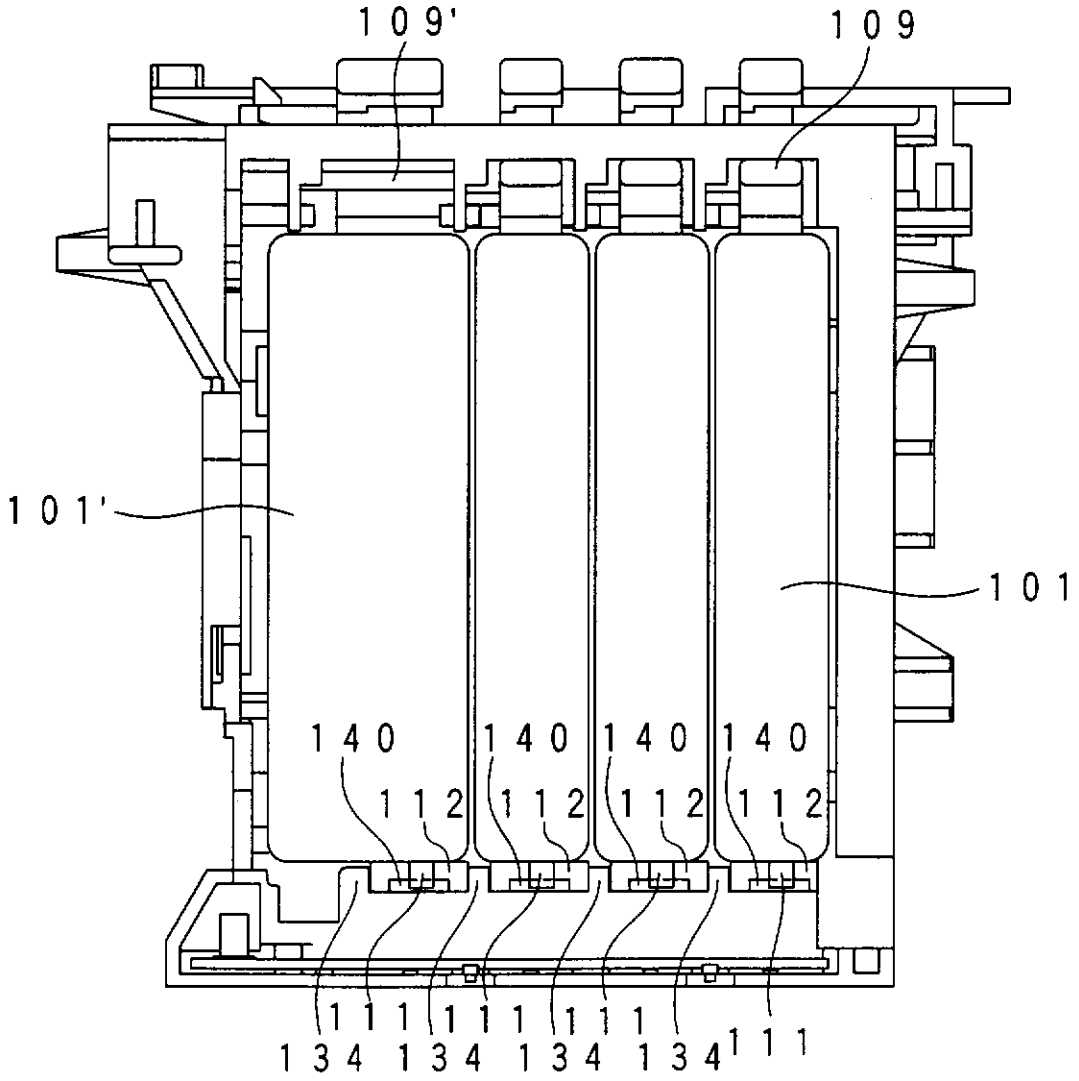

FIG. 17

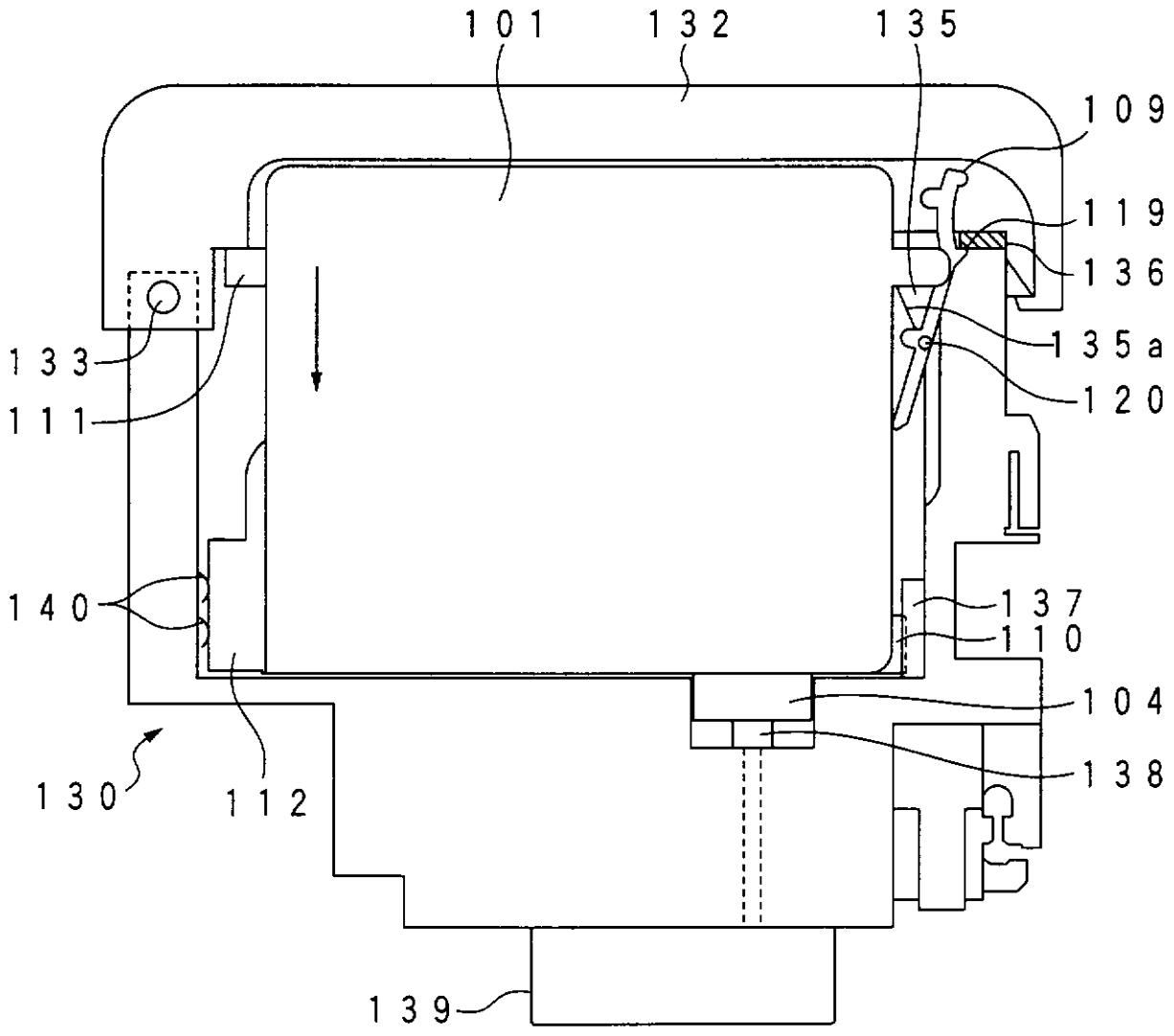
101
132
135
109
119
136
135a
120
133
111
140
137
110
104
138
130
112
139

FIG. 18

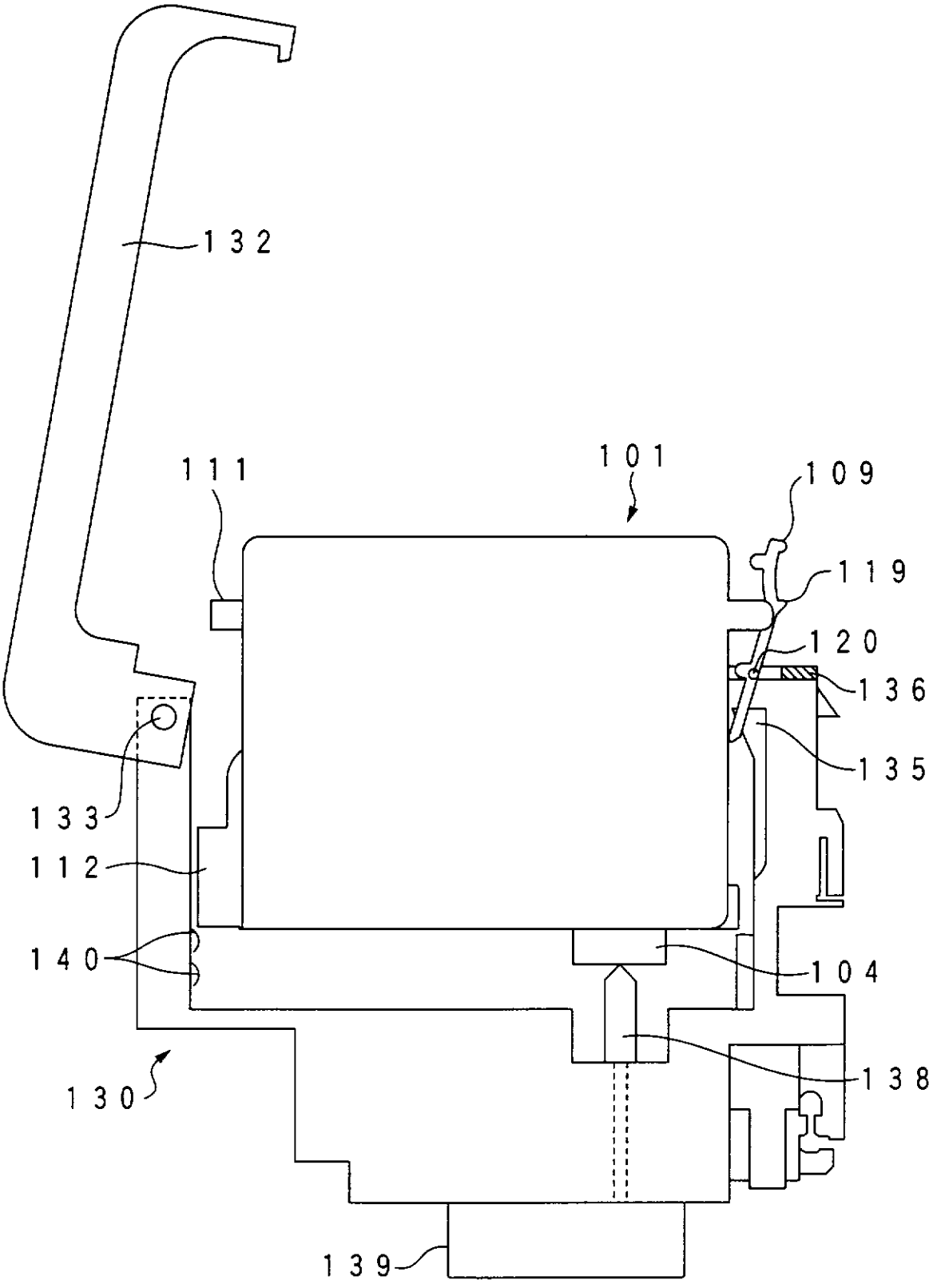

FIG. 19

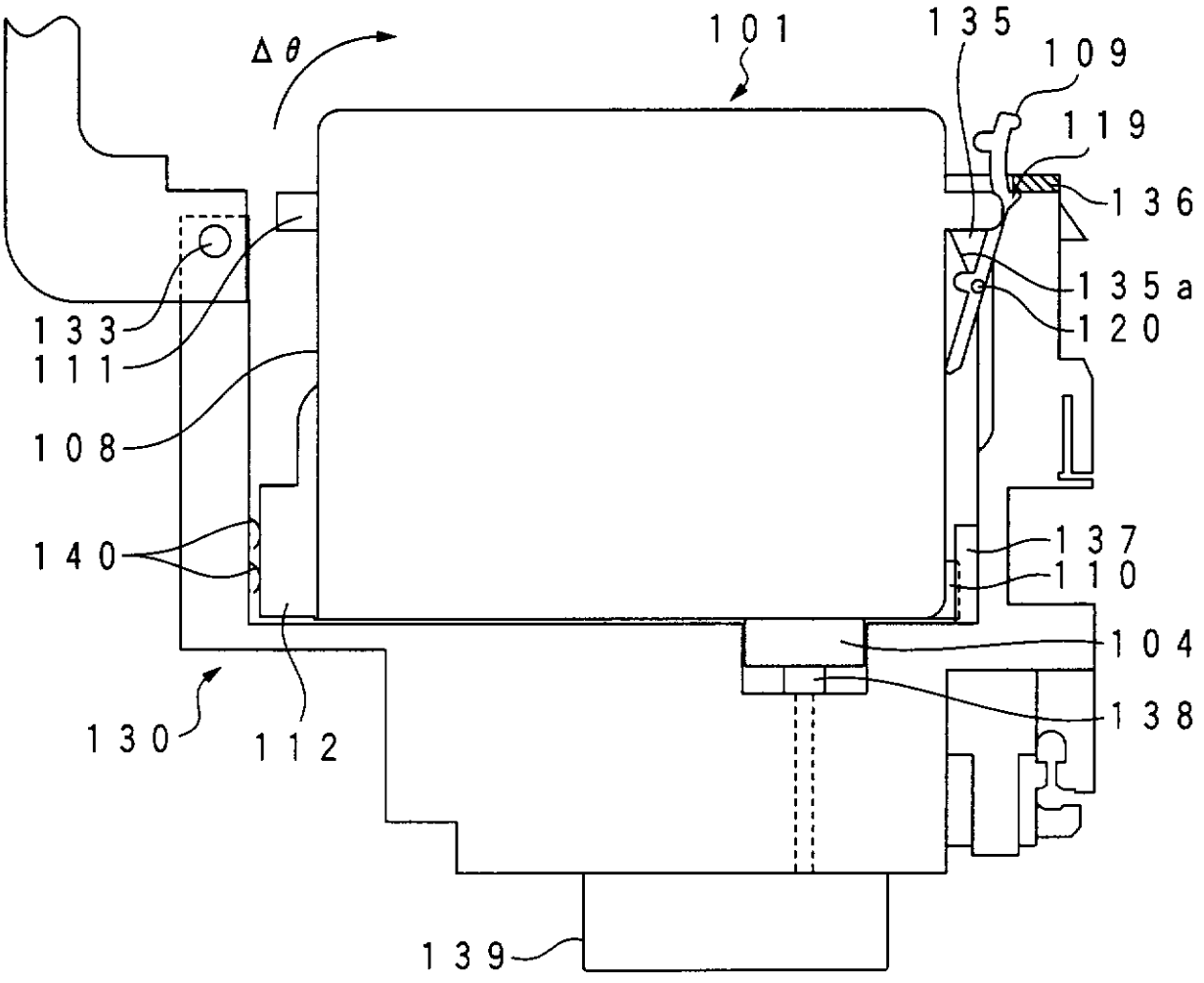
Δθ
101
135
109
119
136
135a
120
133
111
108
140
137
110
104
138
130
112
139

FIG. 20

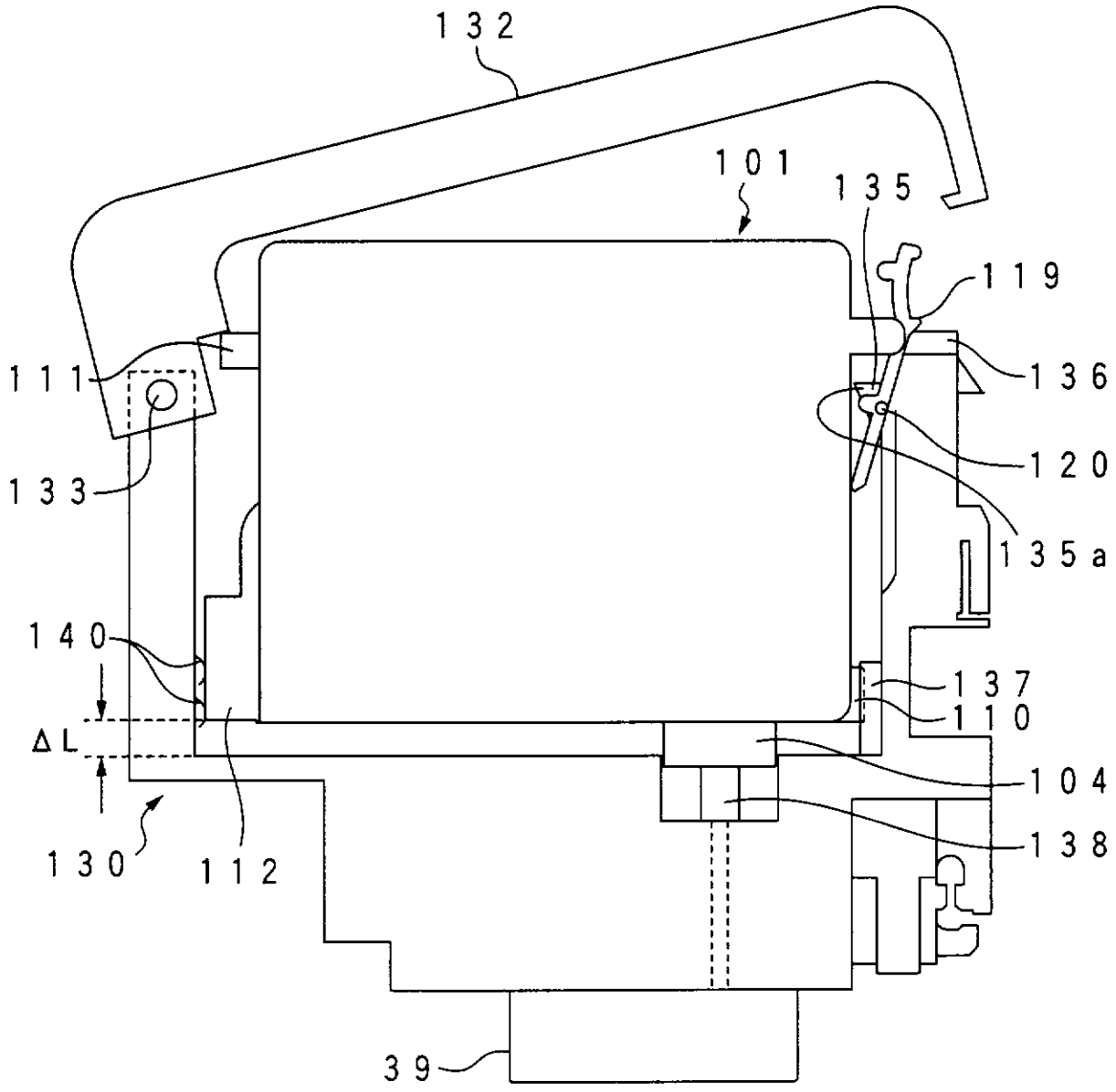
132
101
135
119
111
136
133
120
135a
140
137
ΔL
110
104
130
112
138
39

FIG. 21A

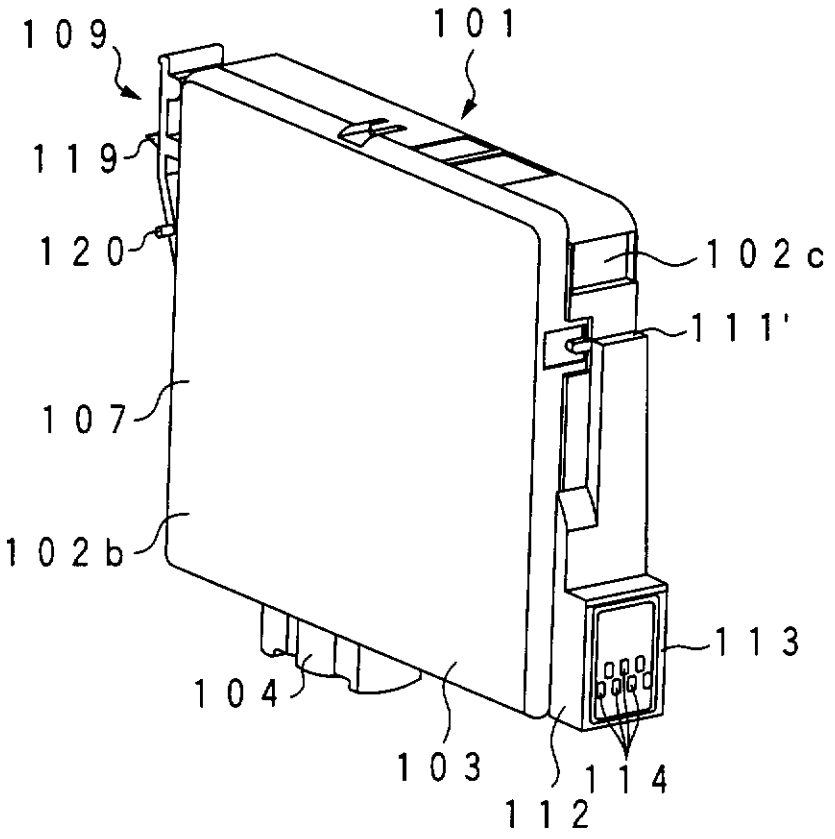

FIG. 21B

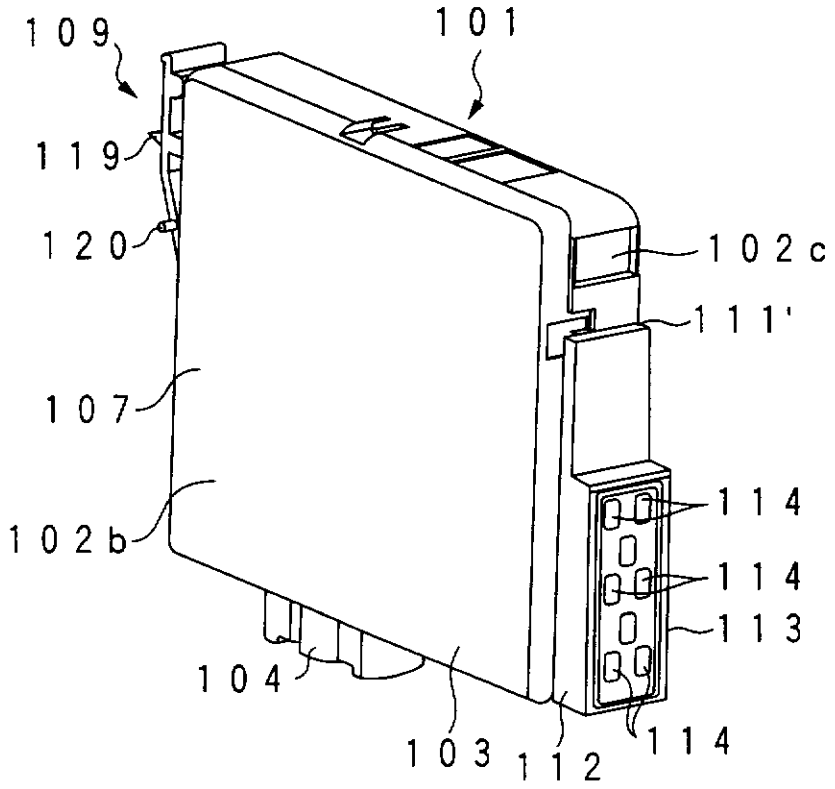

FIG. 22A

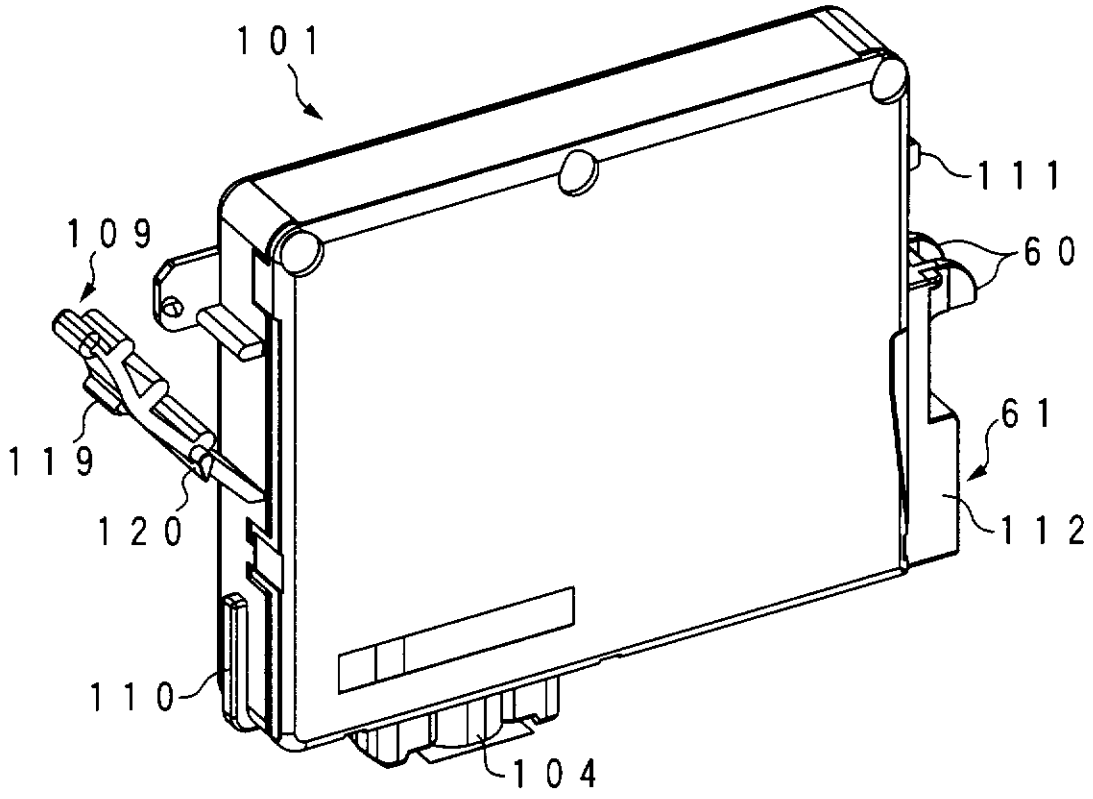

FIG. 22B

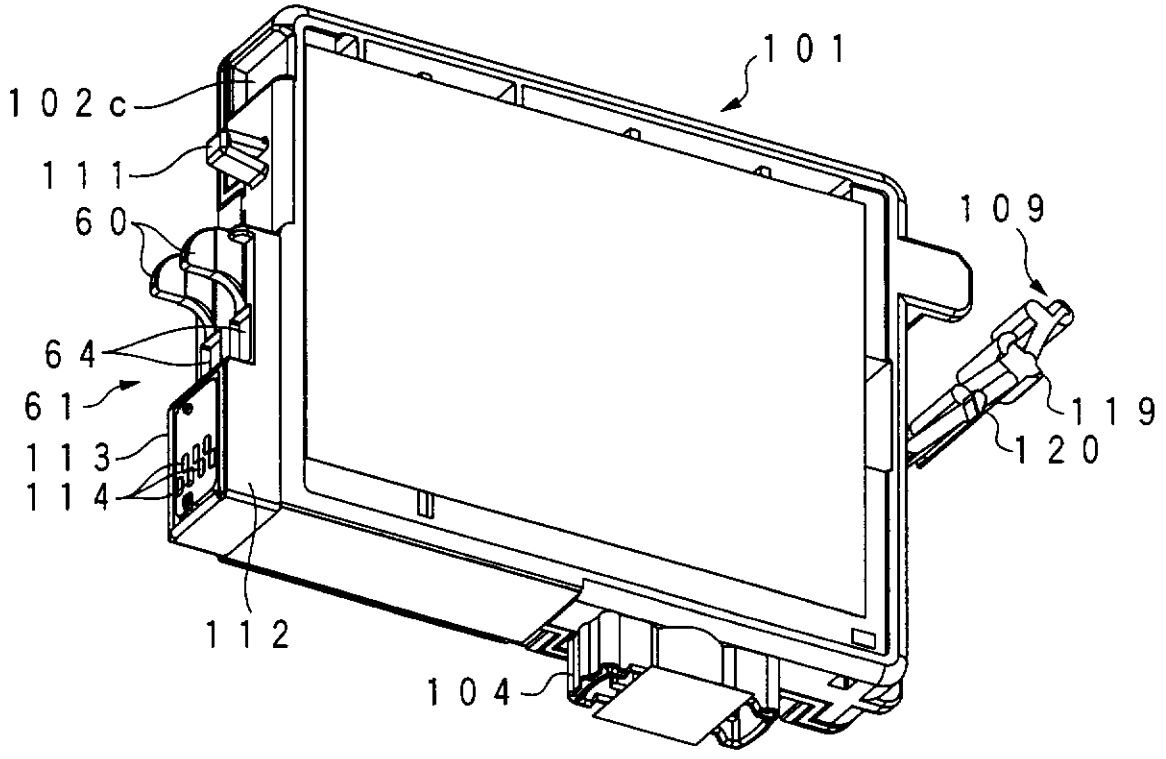

FIG. 23A

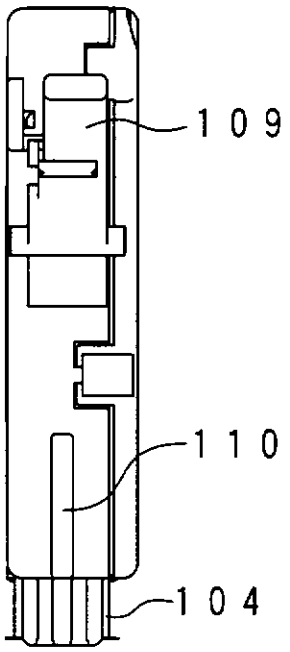

FIG. 23B

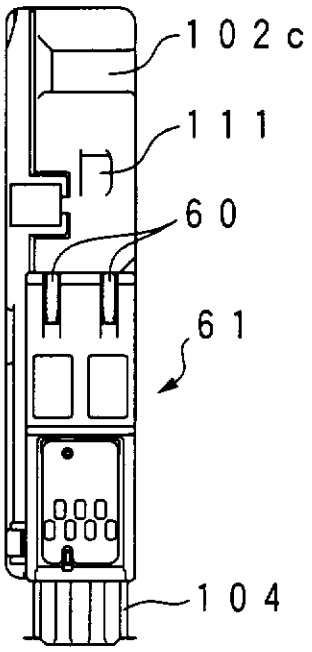

FIG. 23C

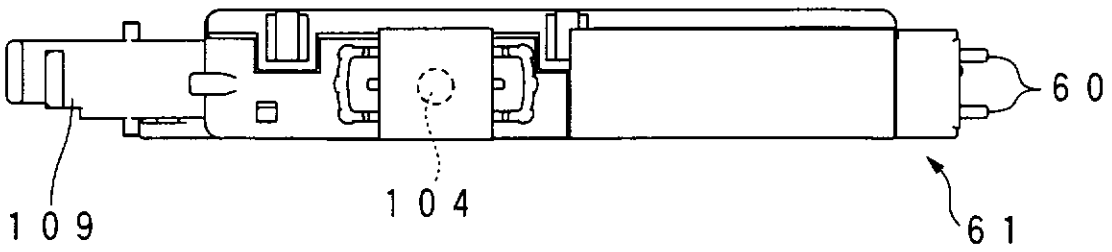

FIG. 24A

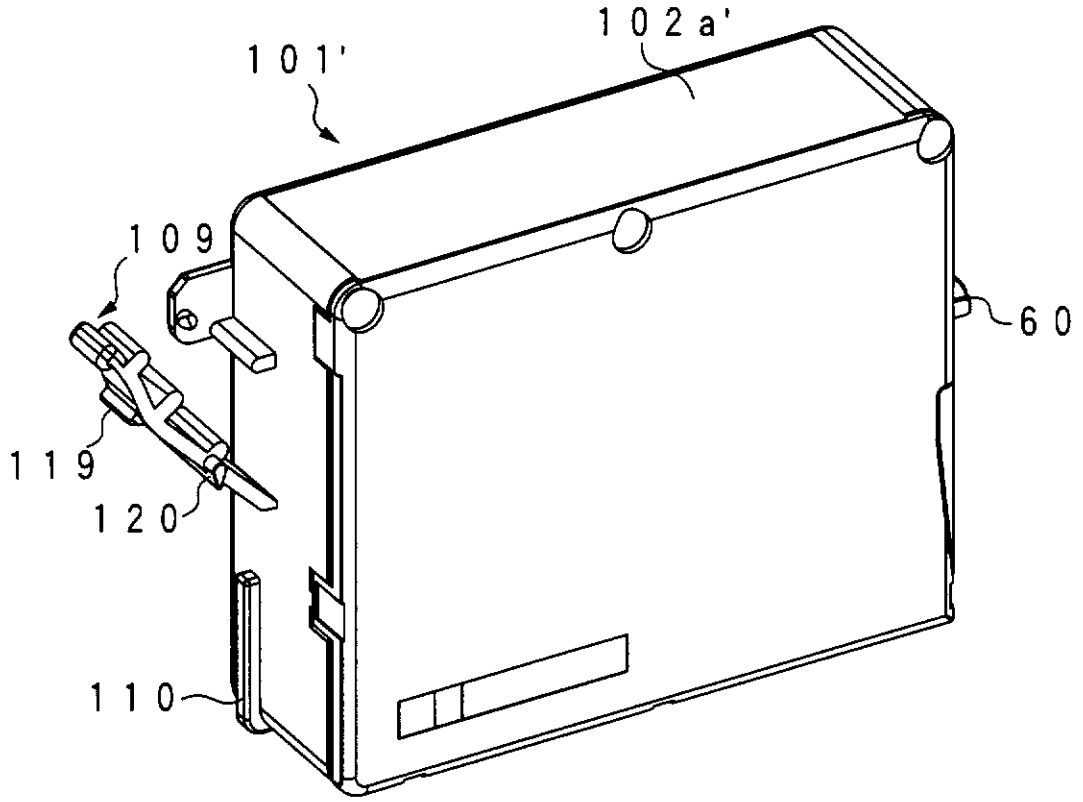

FIG. 24B

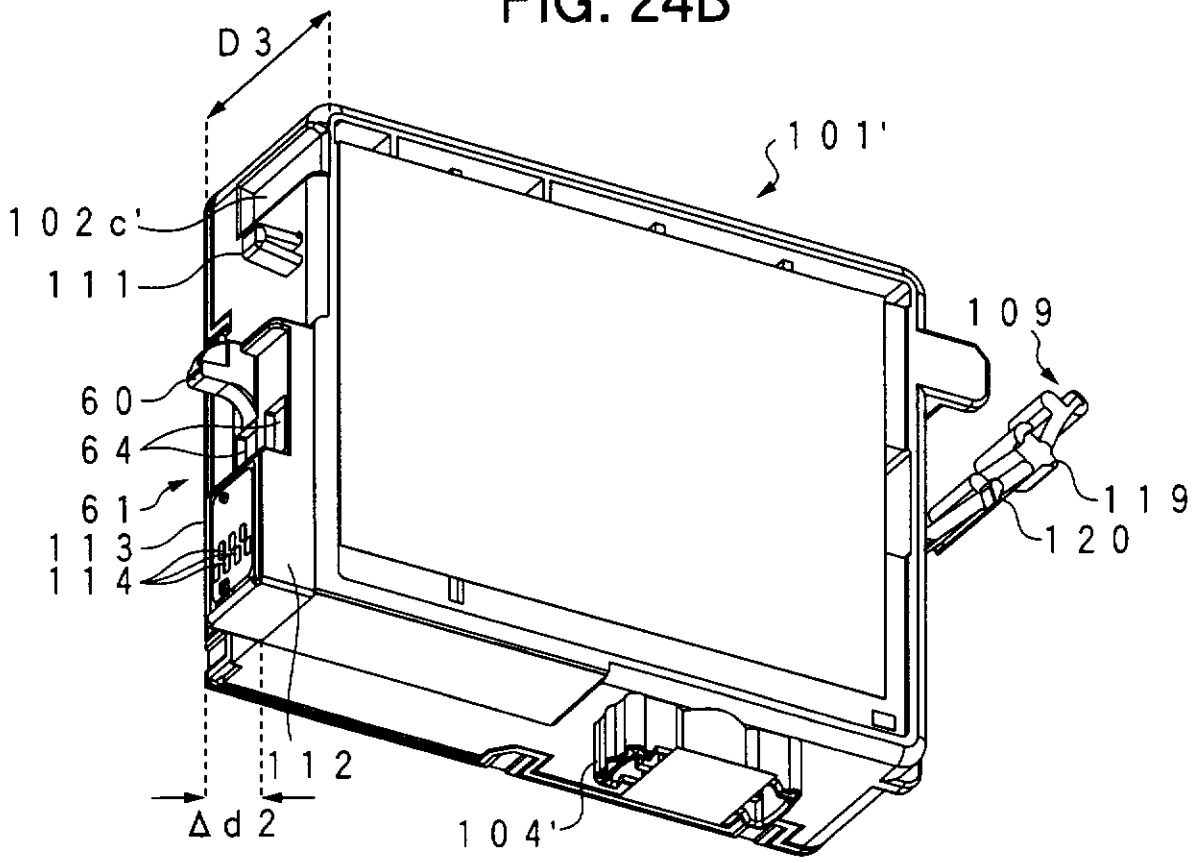

FIG. 25A

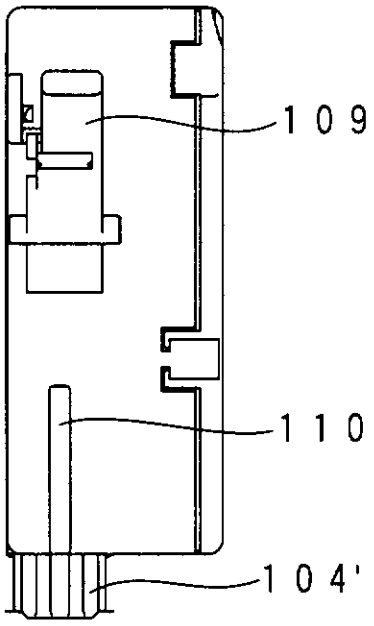

FIG. 25B

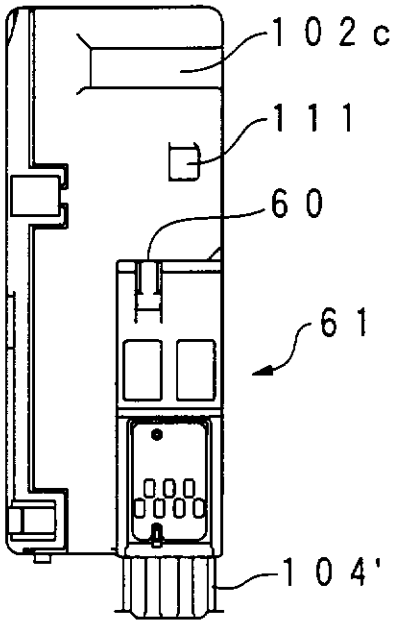

FIG. 25C

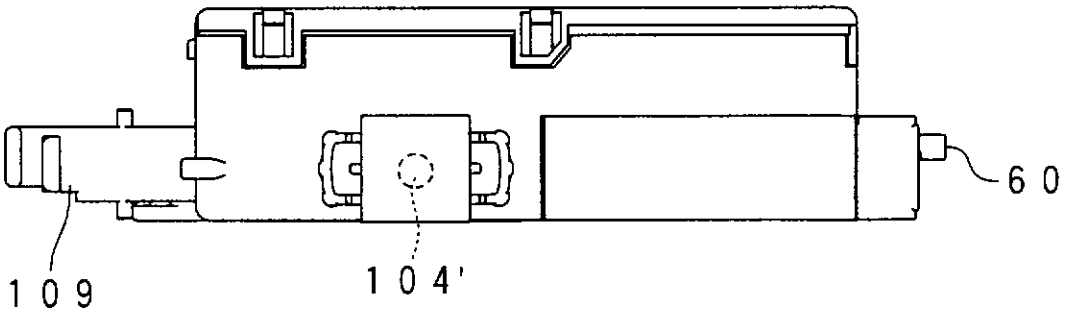

FIG. 26A

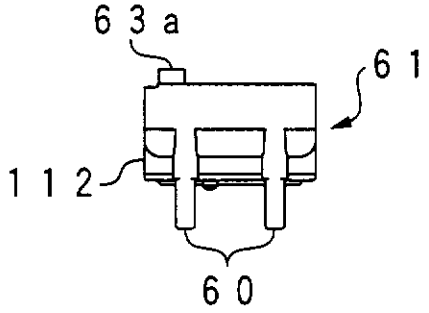

FIG. 26B

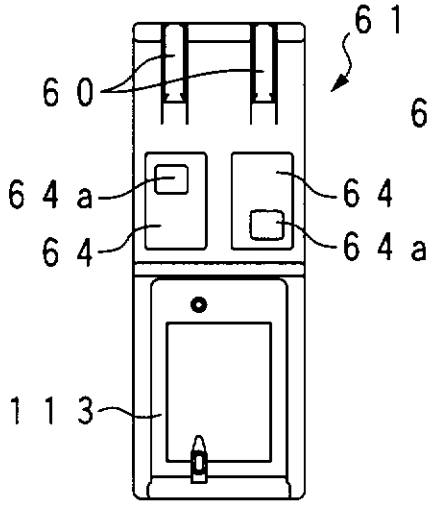

FIG. 26C

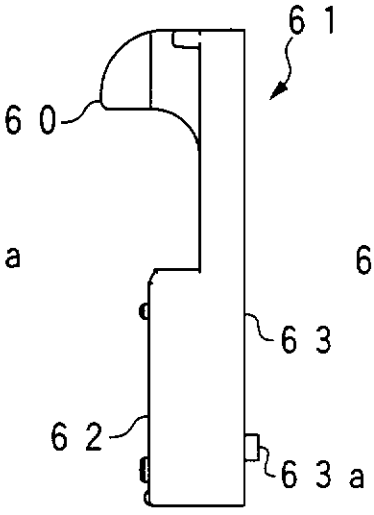

FIG. 26D

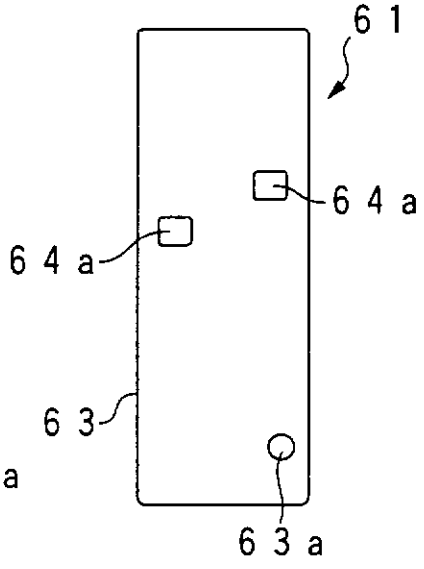

FIG. 27A

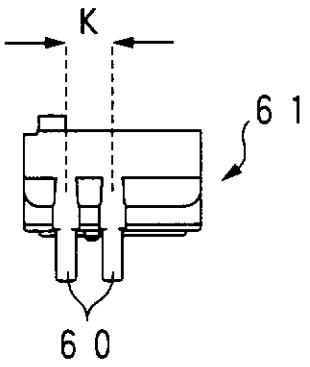

FIG. 27B

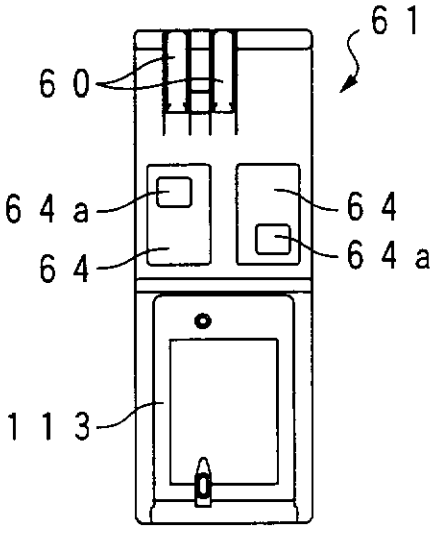

FIG. 27C

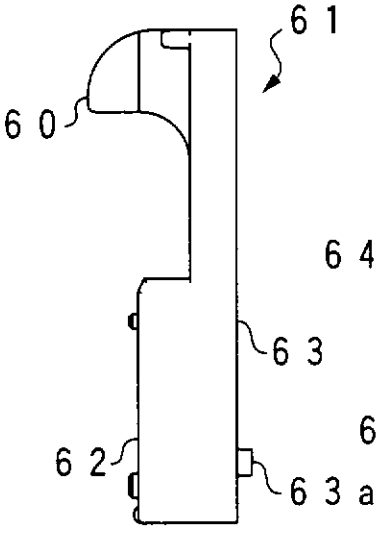

FIG. 27D

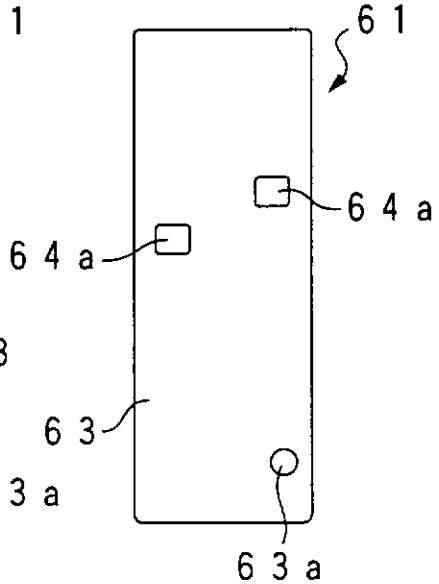

FIG. 28A

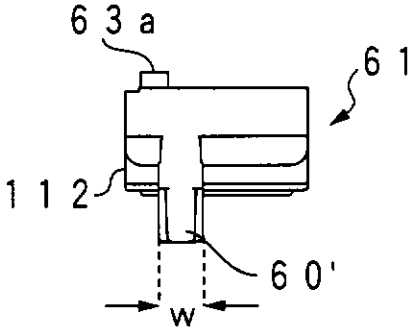

FIG. 28B

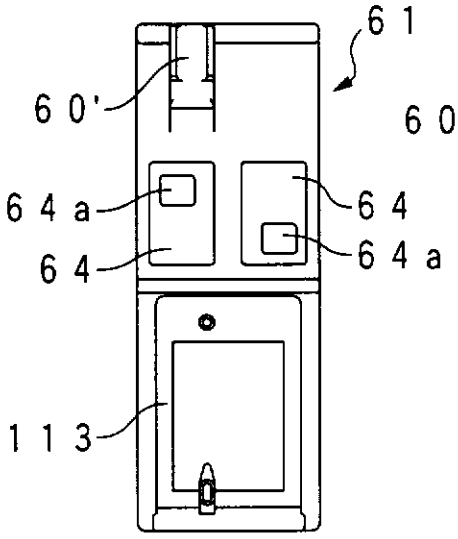

FIG. 28C

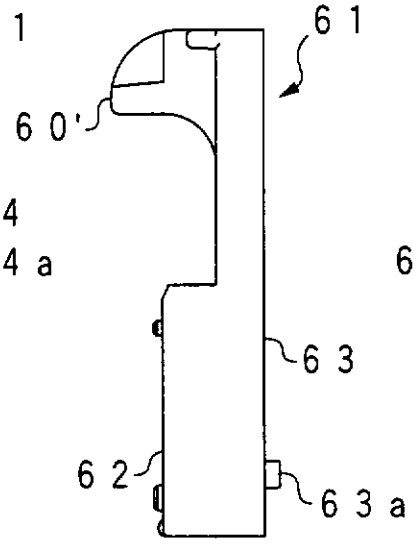

FIG. 28D

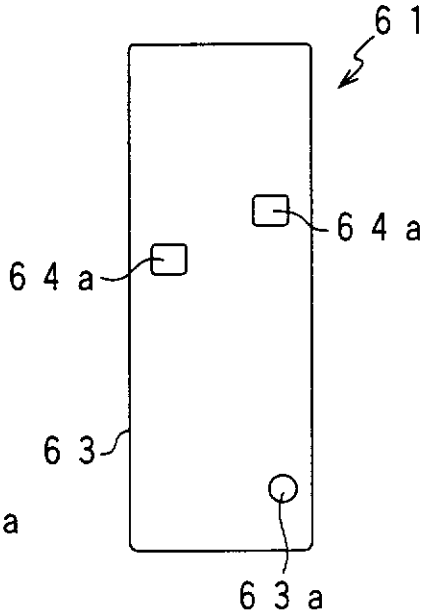

FIG. 29A

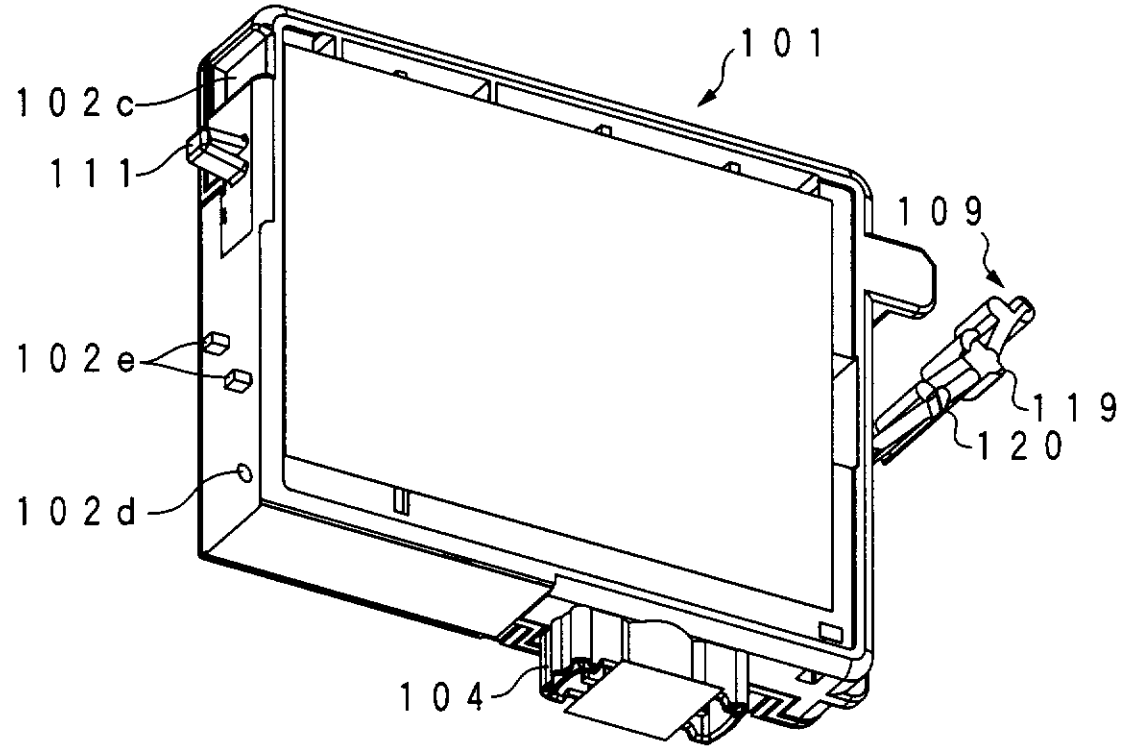

FIG. 29B

