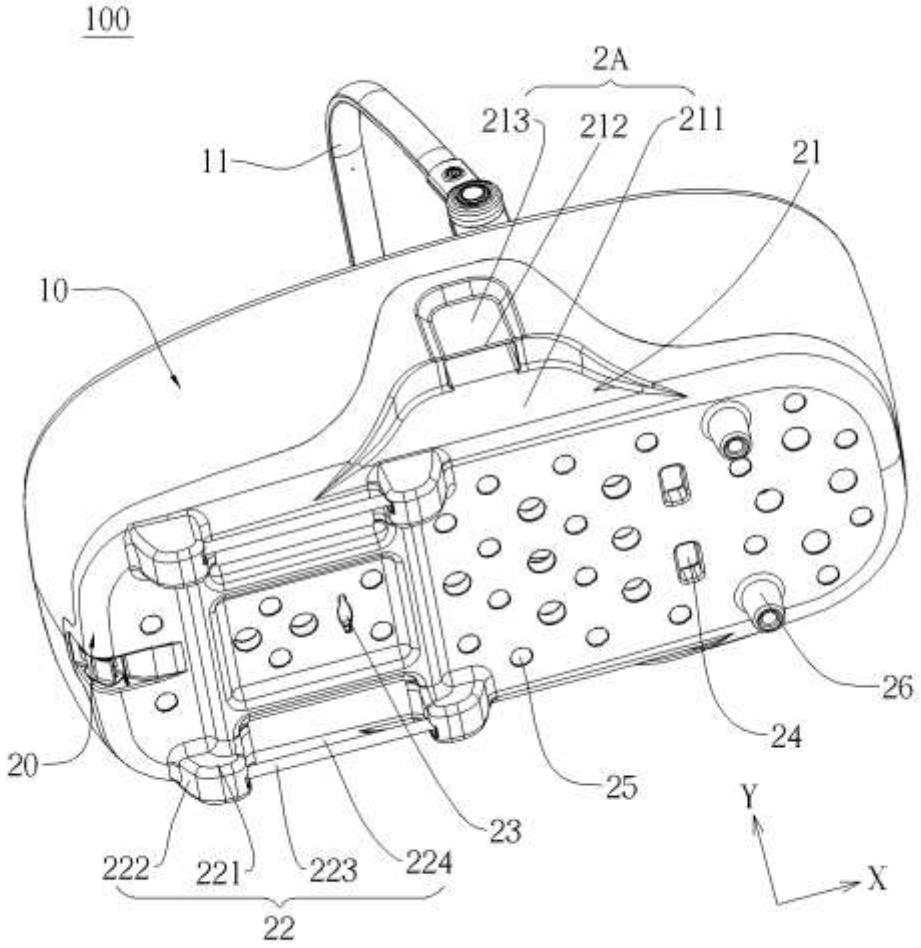
100
2A
213
212
211
21
11
10
20
26
24
25
23
222
221
223
224
22
Y
X

FIG. 1

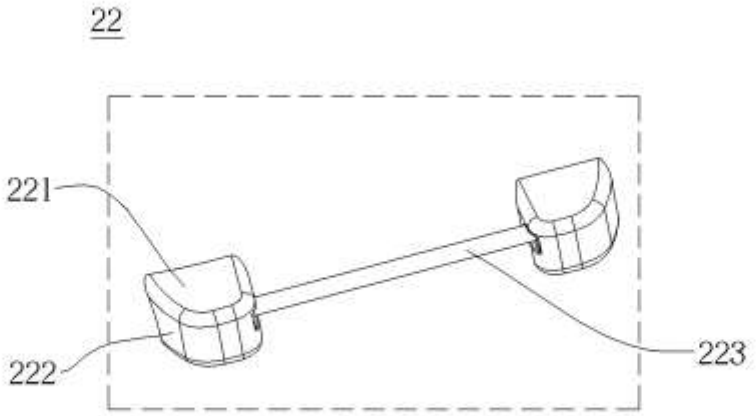
22
221
222
223

FIG. 2

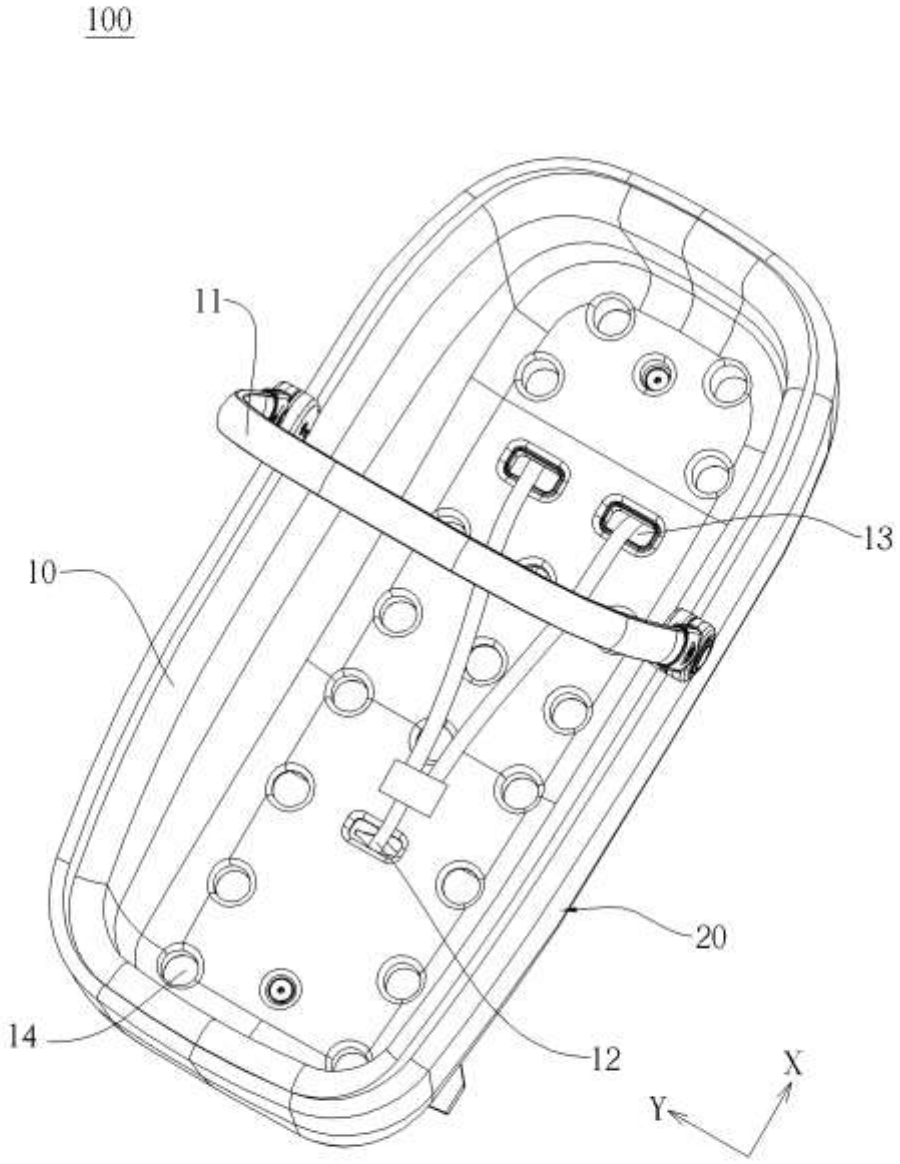

FIG. 3

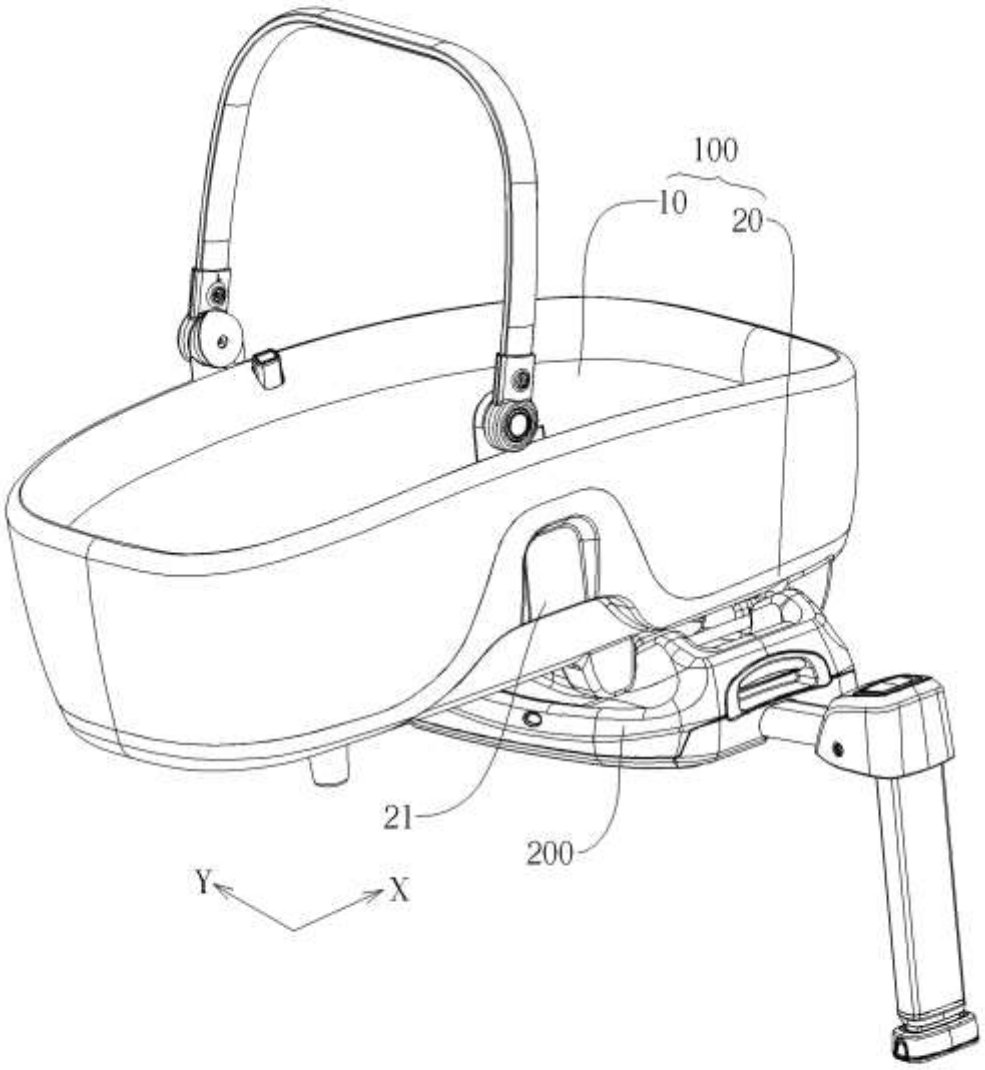

FIG. 4

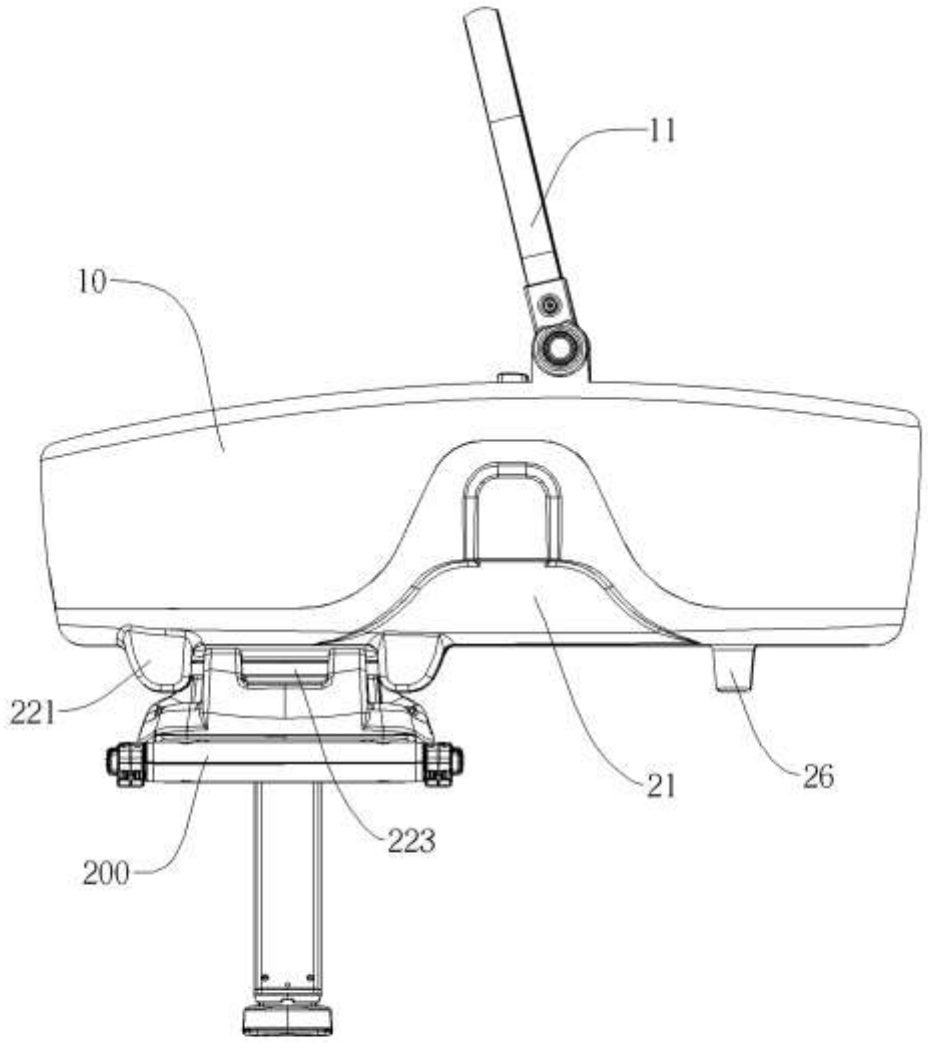

FIG. 5

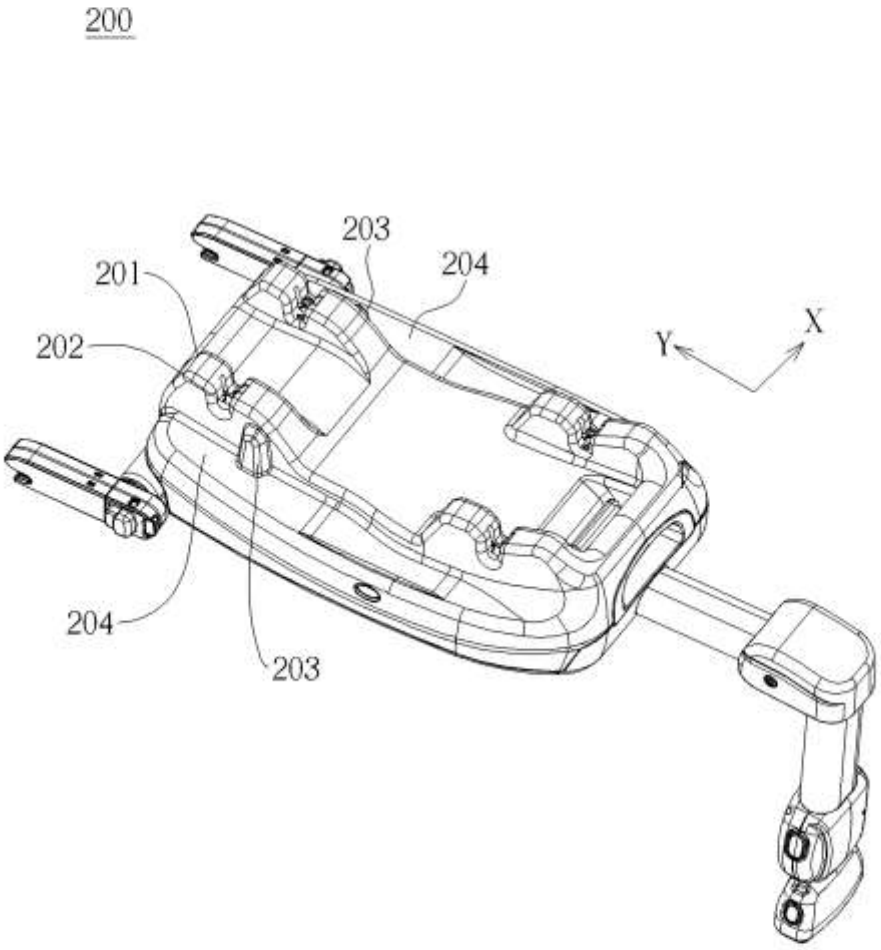

FIG. 6

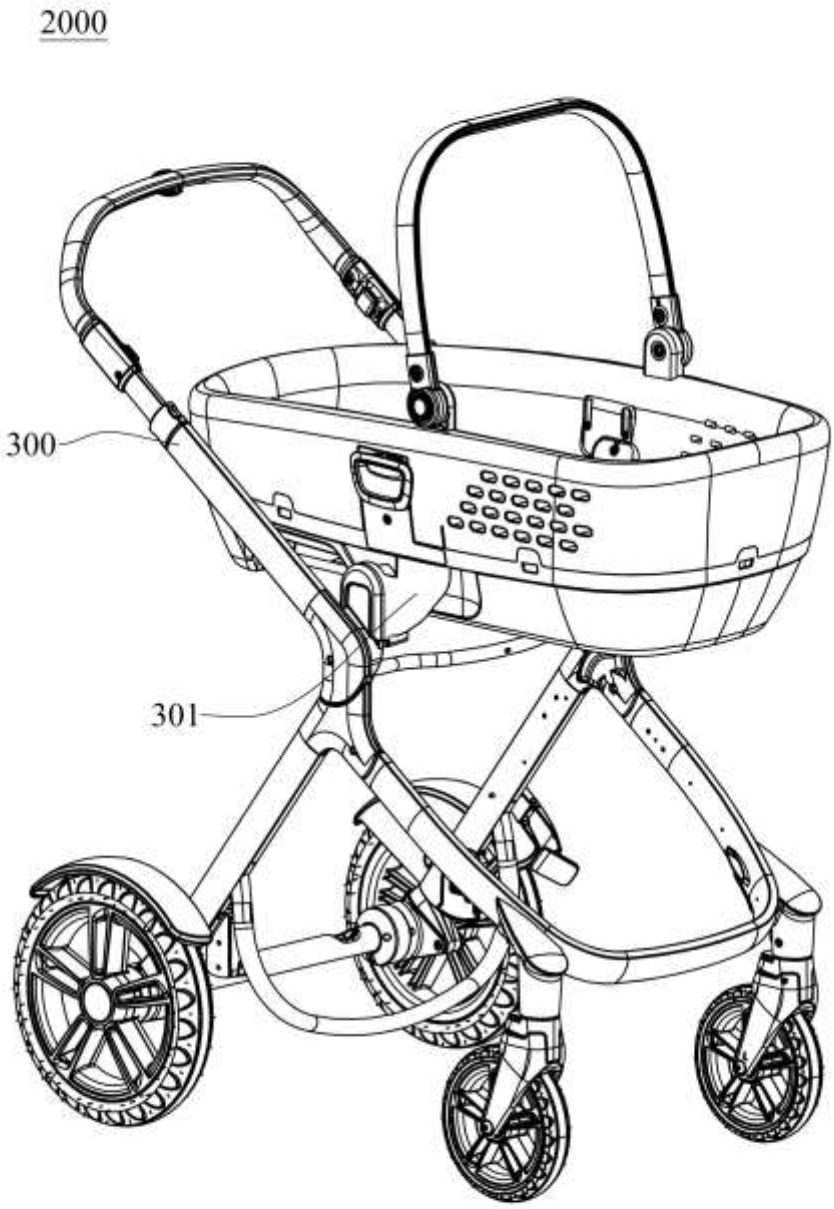

FIG. 7

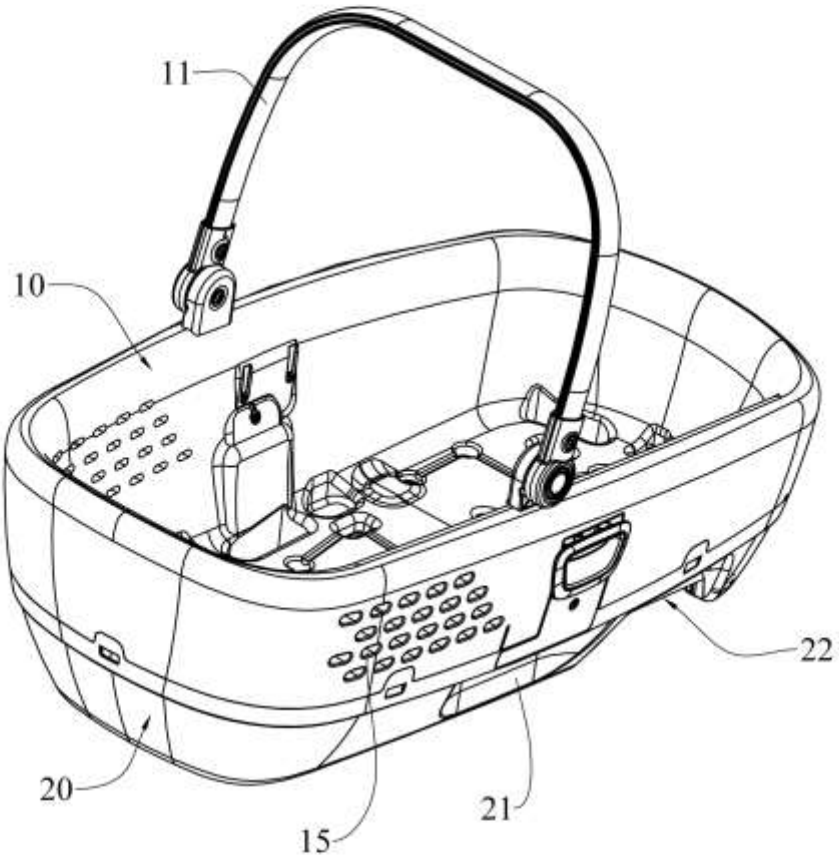

FIG. 8

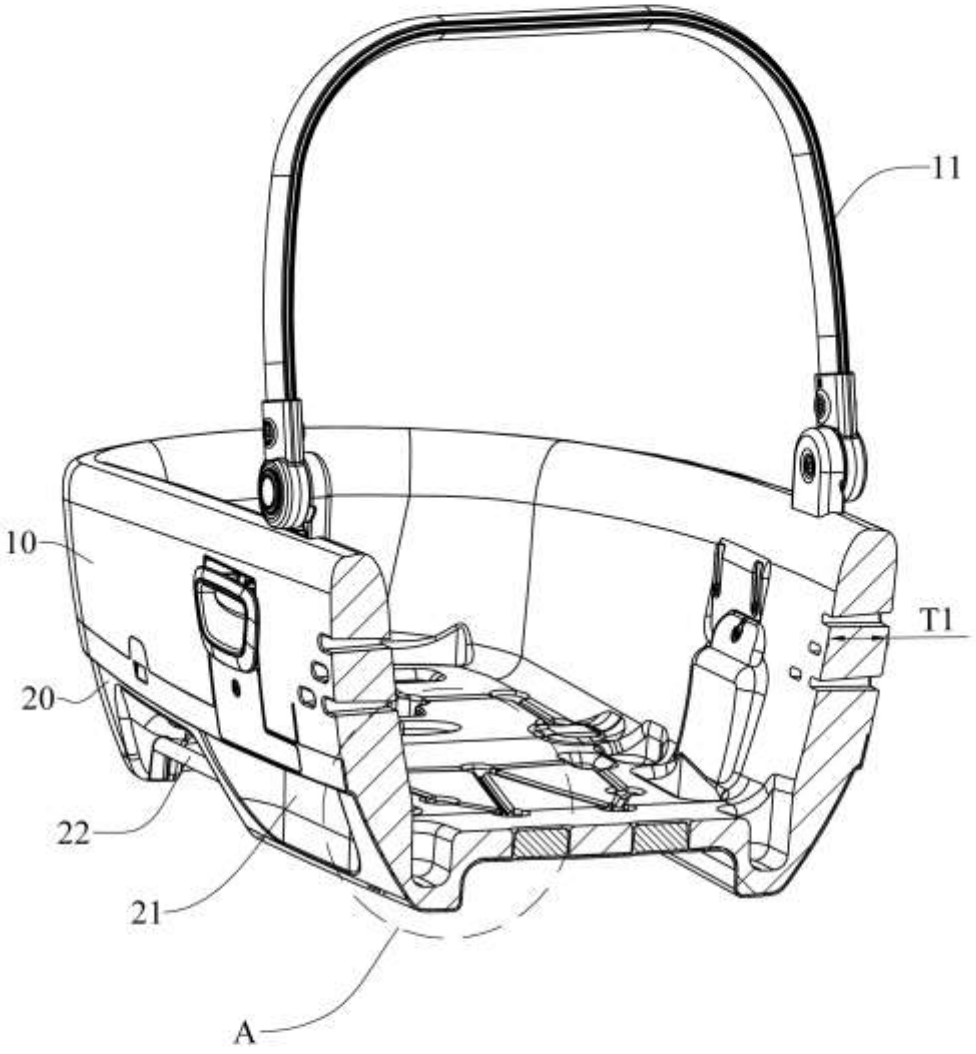

FIG. 9

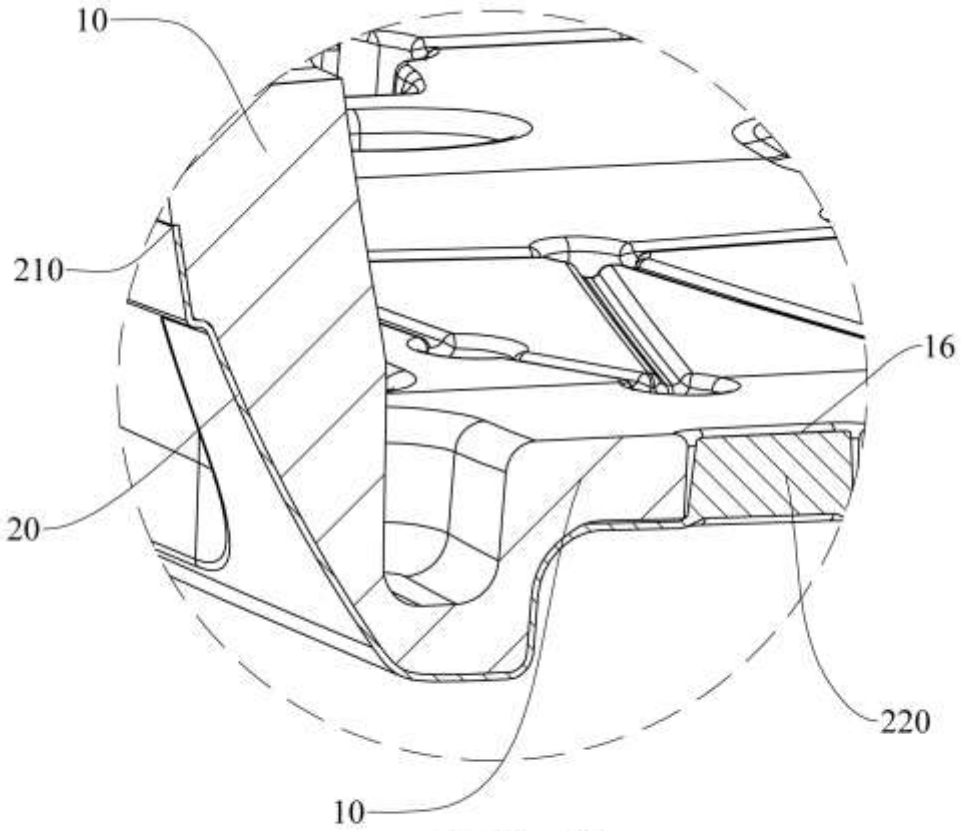

FIG. 10

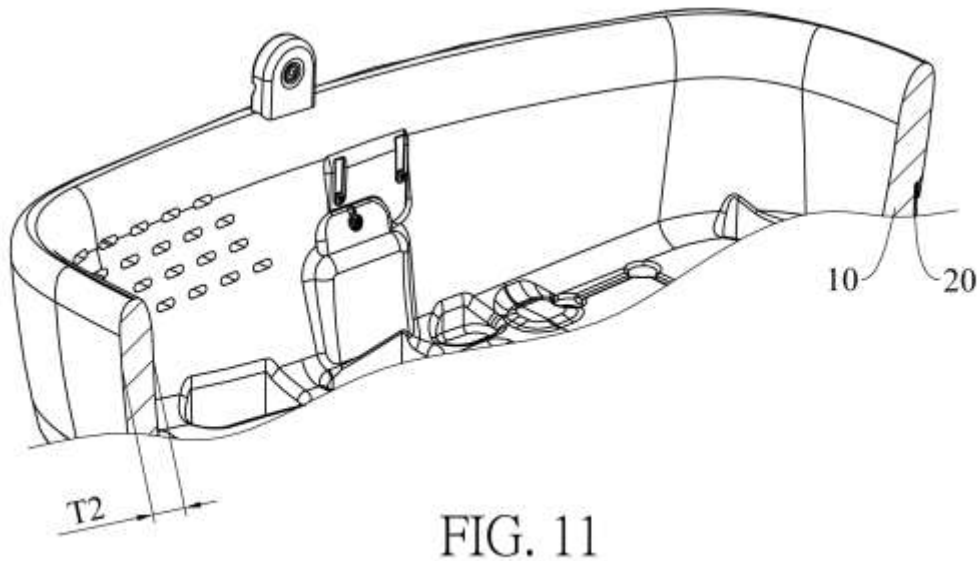

FIG. 11

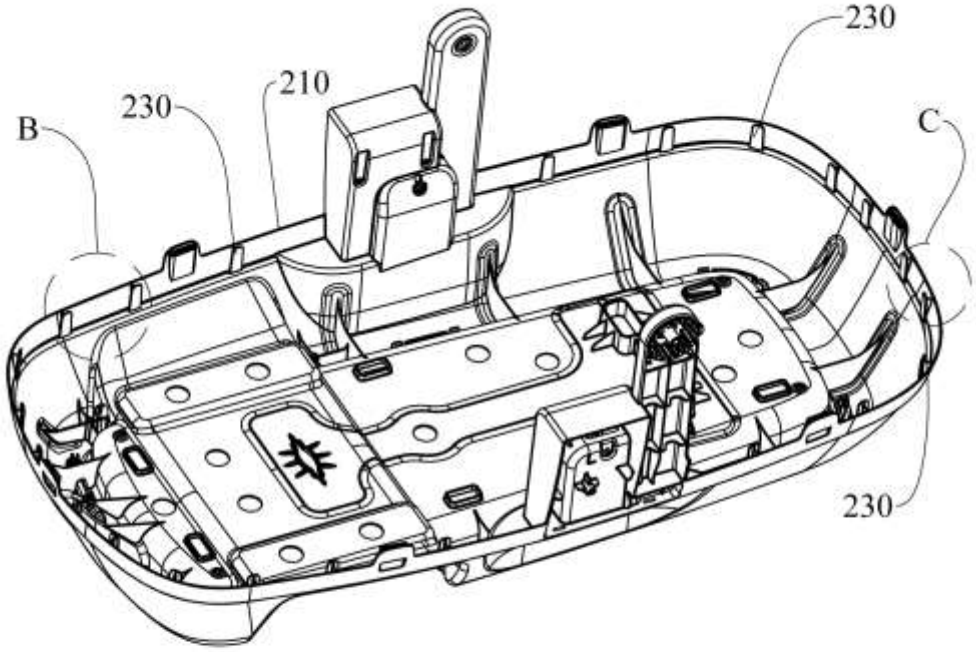

FIG. 12

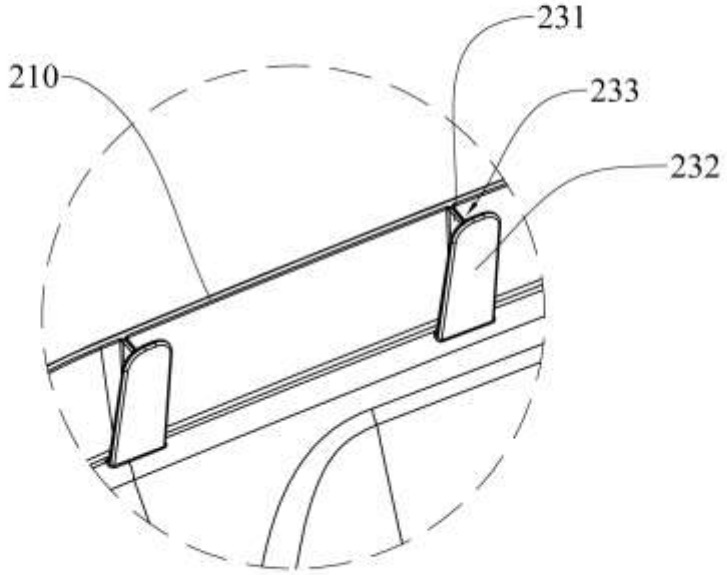

FIG. 13

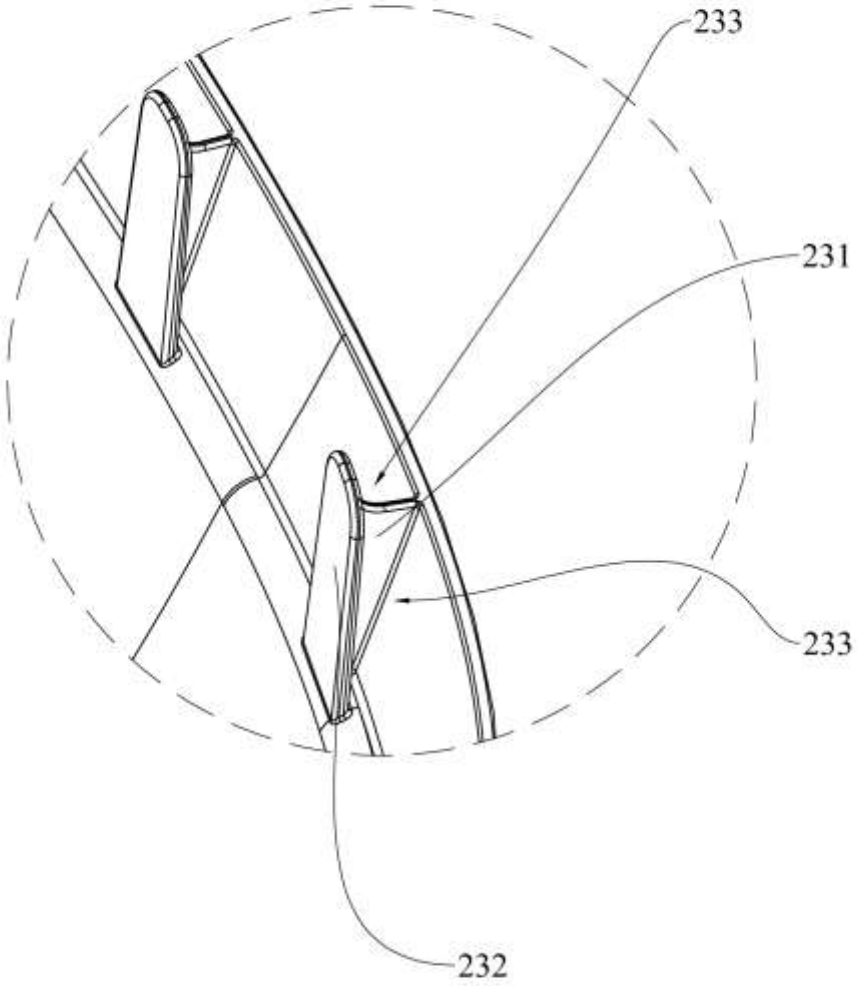

FIG. 14