FIG. 1

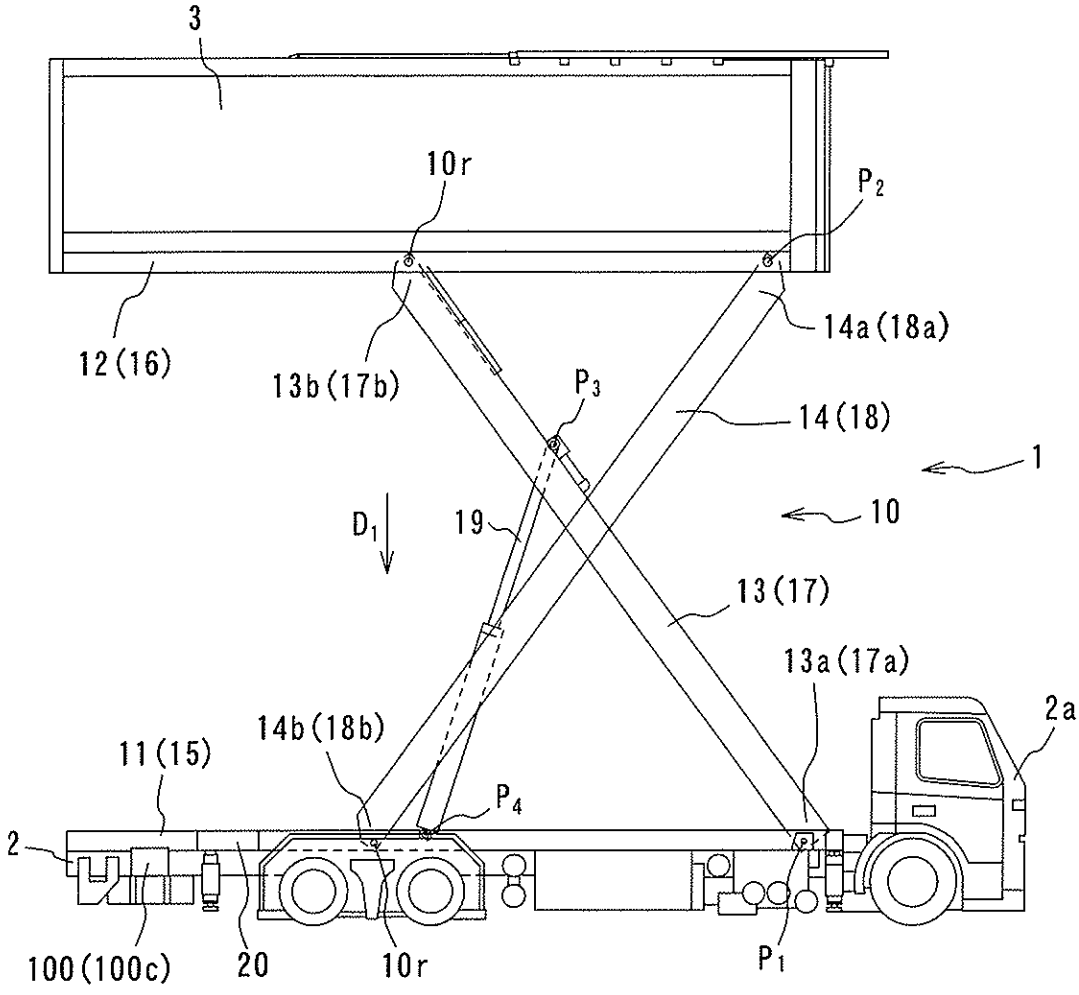
3
10r
P2
12(16)
13b(17b)
14a(18a)
P3
14(18)
1
10
D1
19
13(17)
13a(17a)
2a
14b(18b)
11(15)
P4
2
100(100c)
20
10r
P1

FIG. 2

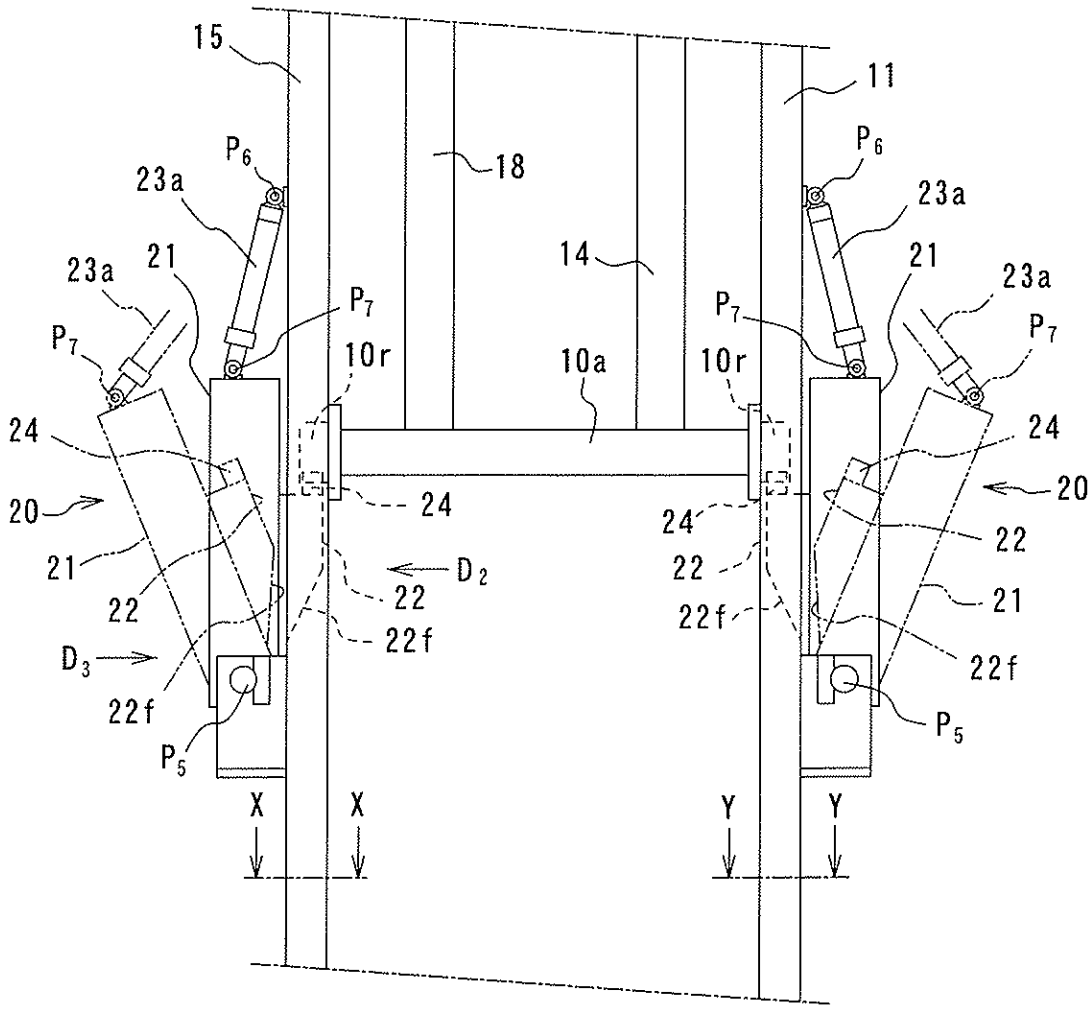
15
11
18
14
P_6
23a
21
P_7
10r
10a
24
20
22
D_2
22f
D_3
P_5
X
Y

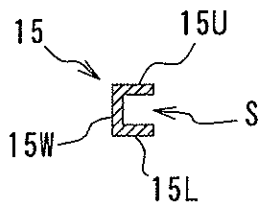
15
15U
S
15W
15L

X-X

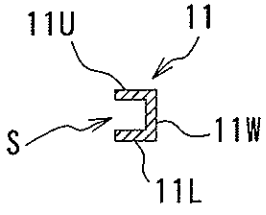
11U
11
S
11W
11L

Y-Y

FIG. 3

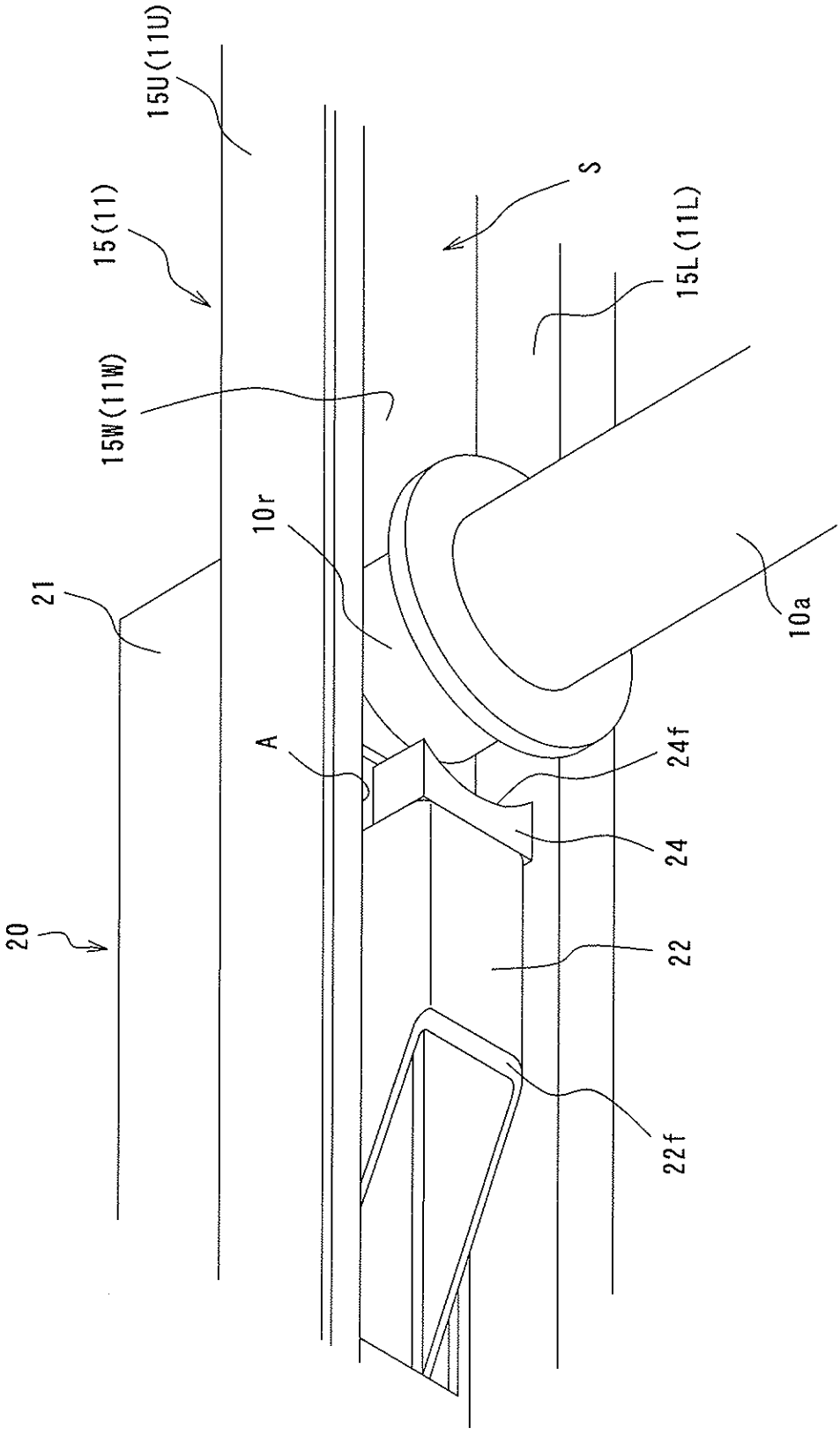

FIG. 4

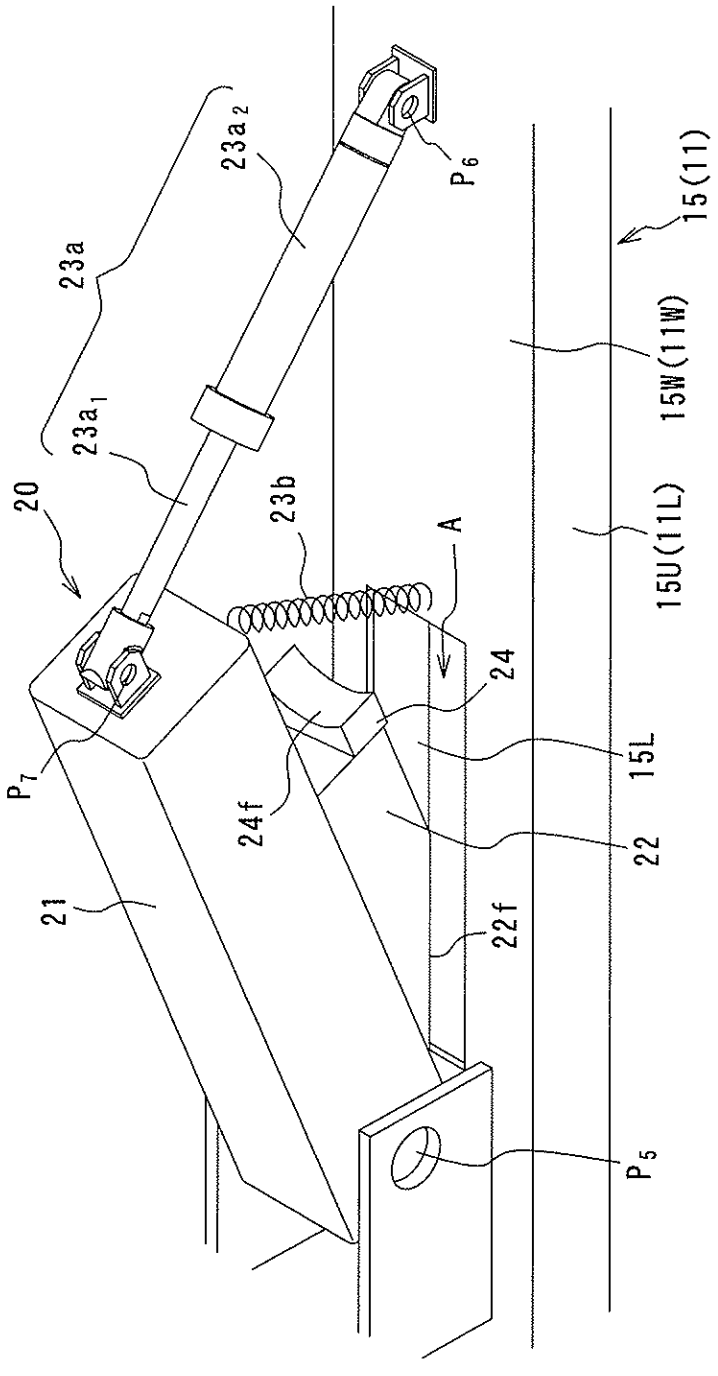
23a
23a2
23a1
P6
15(11)
15W(11W)
20
23b
A
15U(11L)
24
P7
24f
15L
22
21
22f
P5

FIG. 5

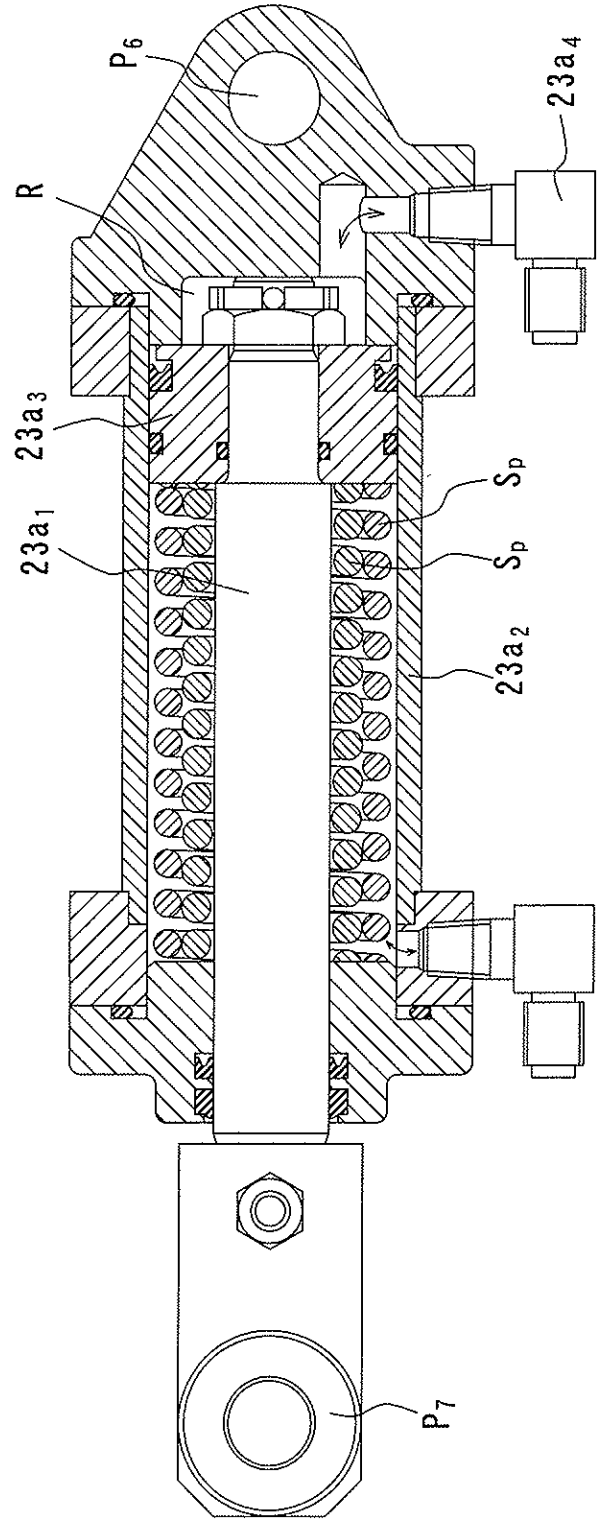

FIG. 6

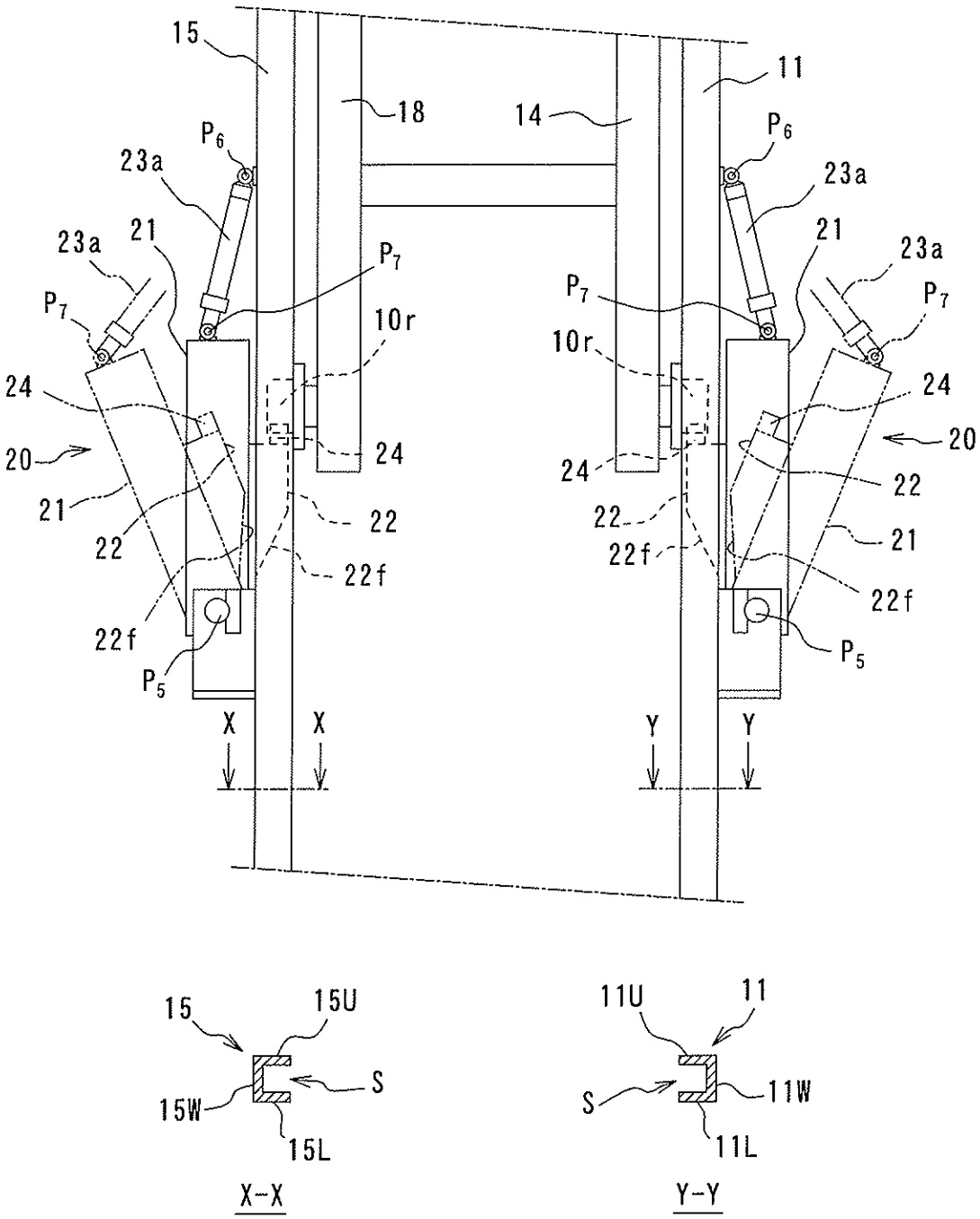
15
18
14
11
P6
23a
21
P7
10r
24
20
22
22f
P5
X
Y

15
15U
S
15W
15L

X-X

11U
11
S
11W
11L

Y-Y

FIG. 7

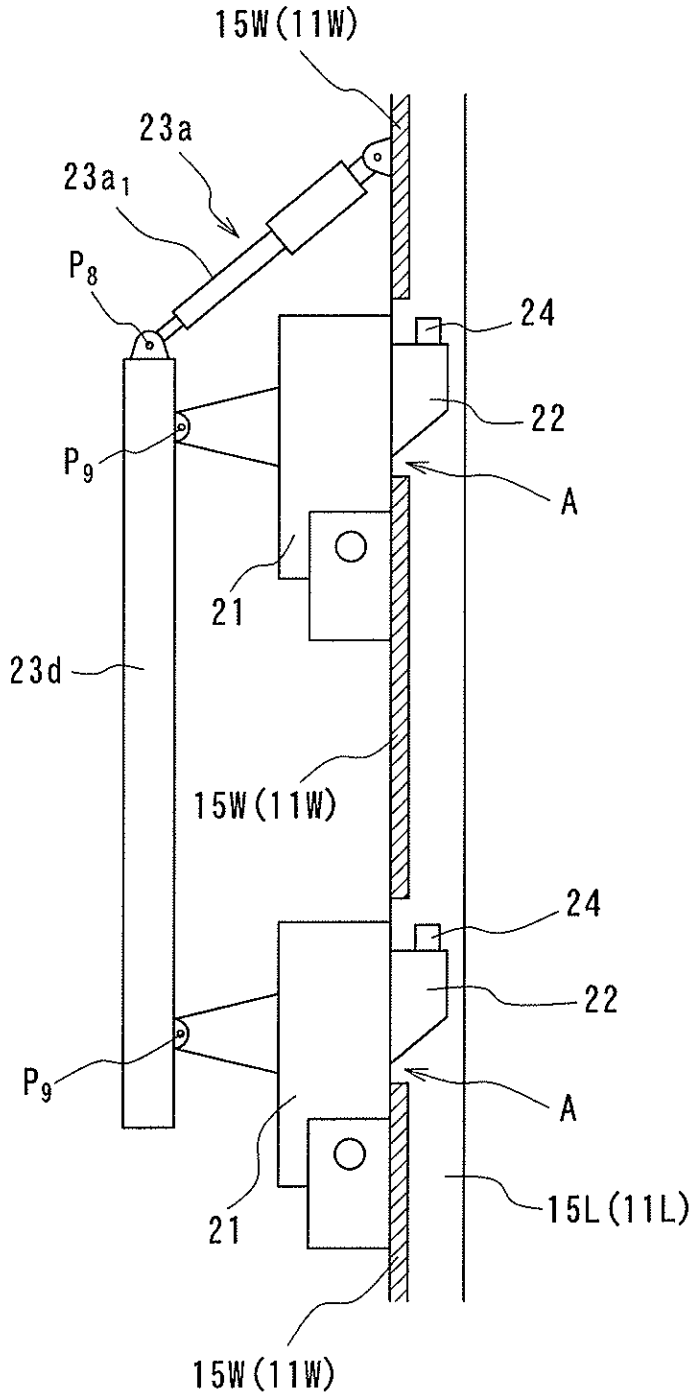
15W(11W)
23a
23a1
P8
24
22
P9
A
21
23d
15W(11W)
24
22
P9
A
21
15L(11L)
15W(11W)

FIG. 8

