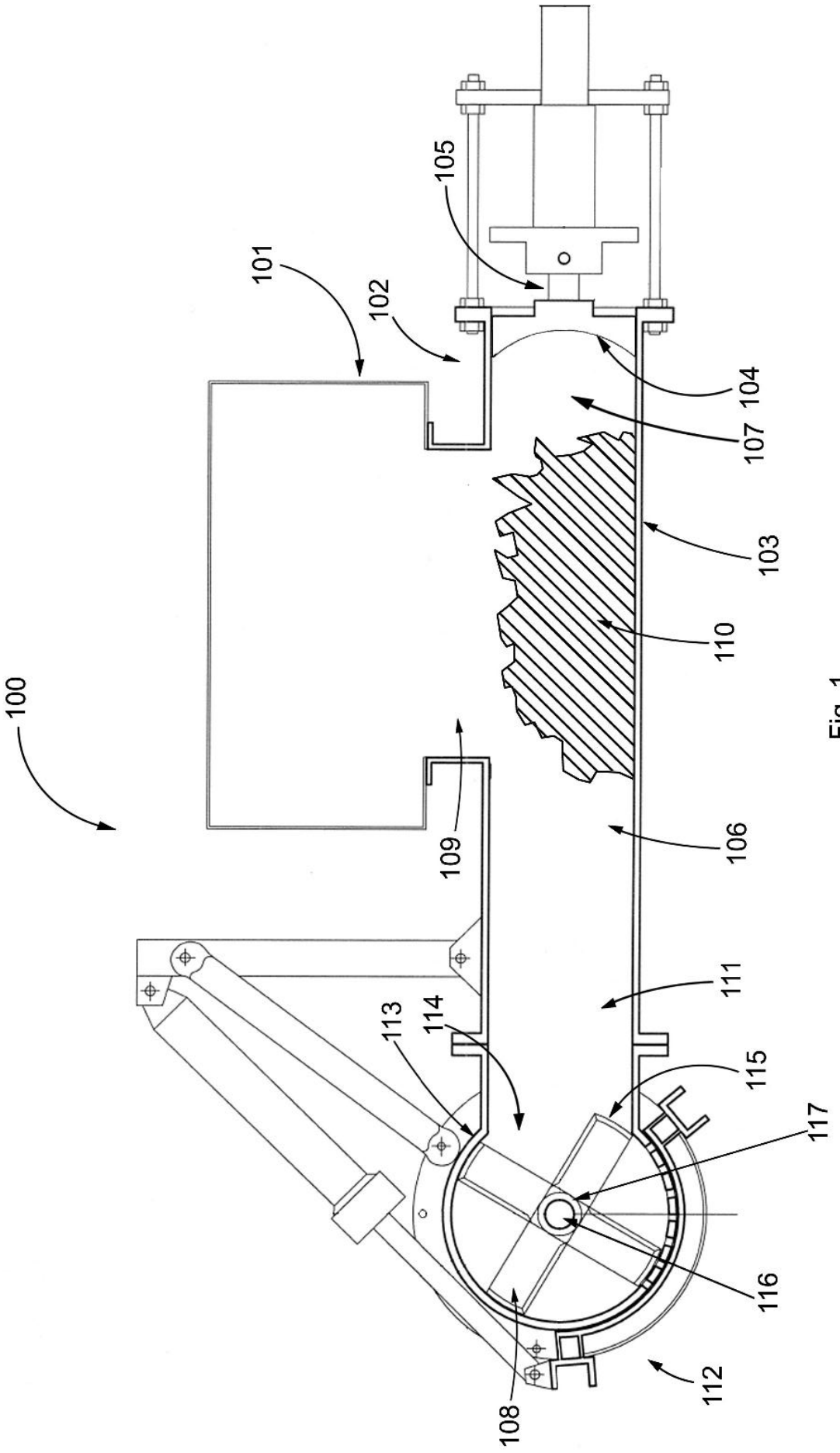
100
101
102
103
104
105
106
107
108
109
110
111
112
113
114
115
116
117

Fig. 1

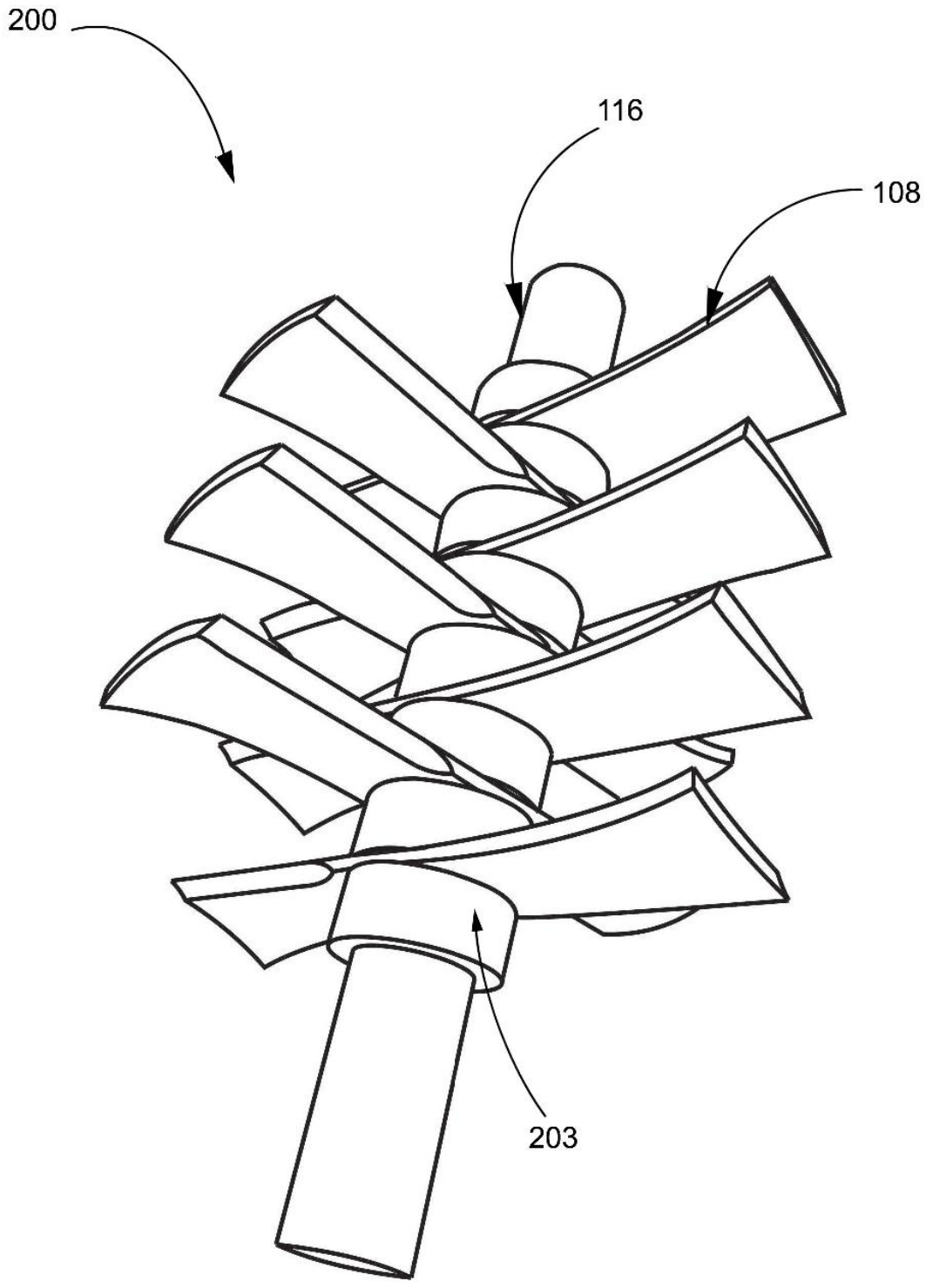

Fig. 2

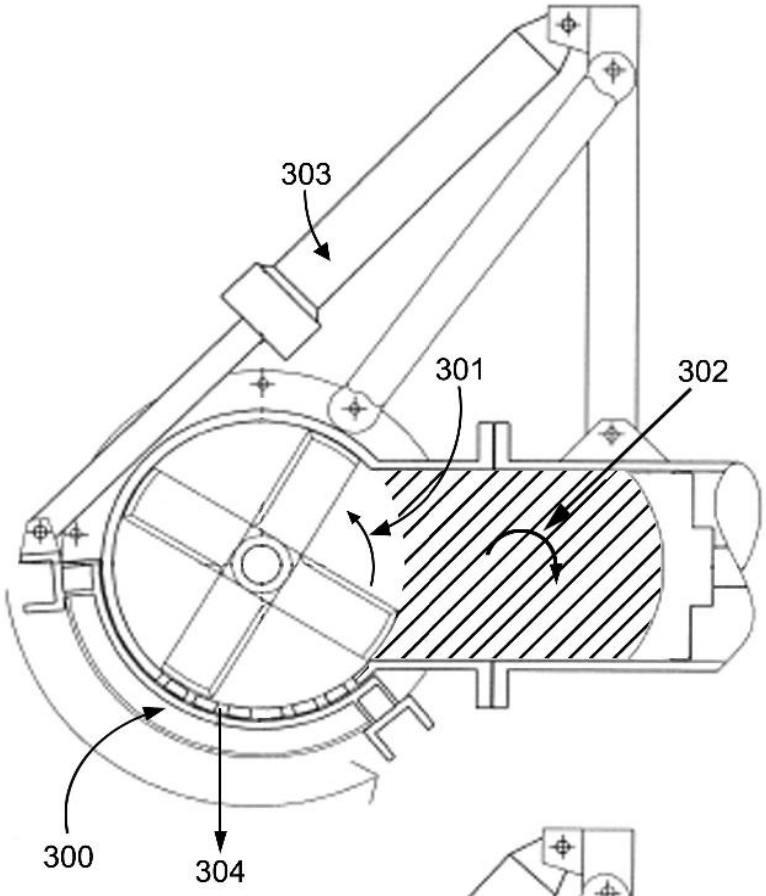

Fig. 3A

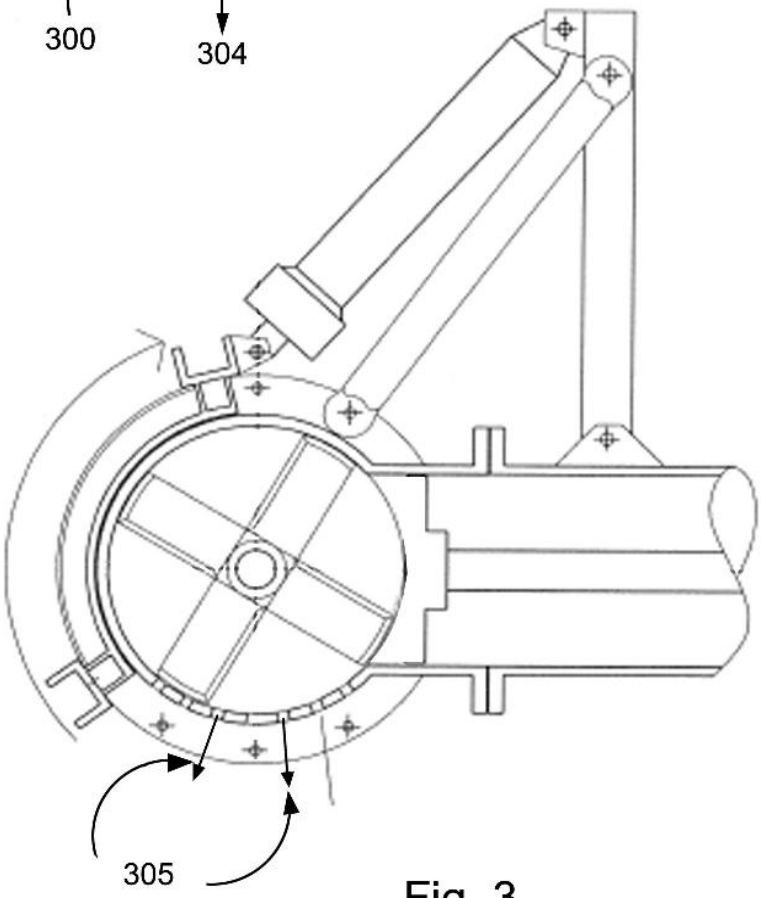

Fig. 3B

Fig. 3

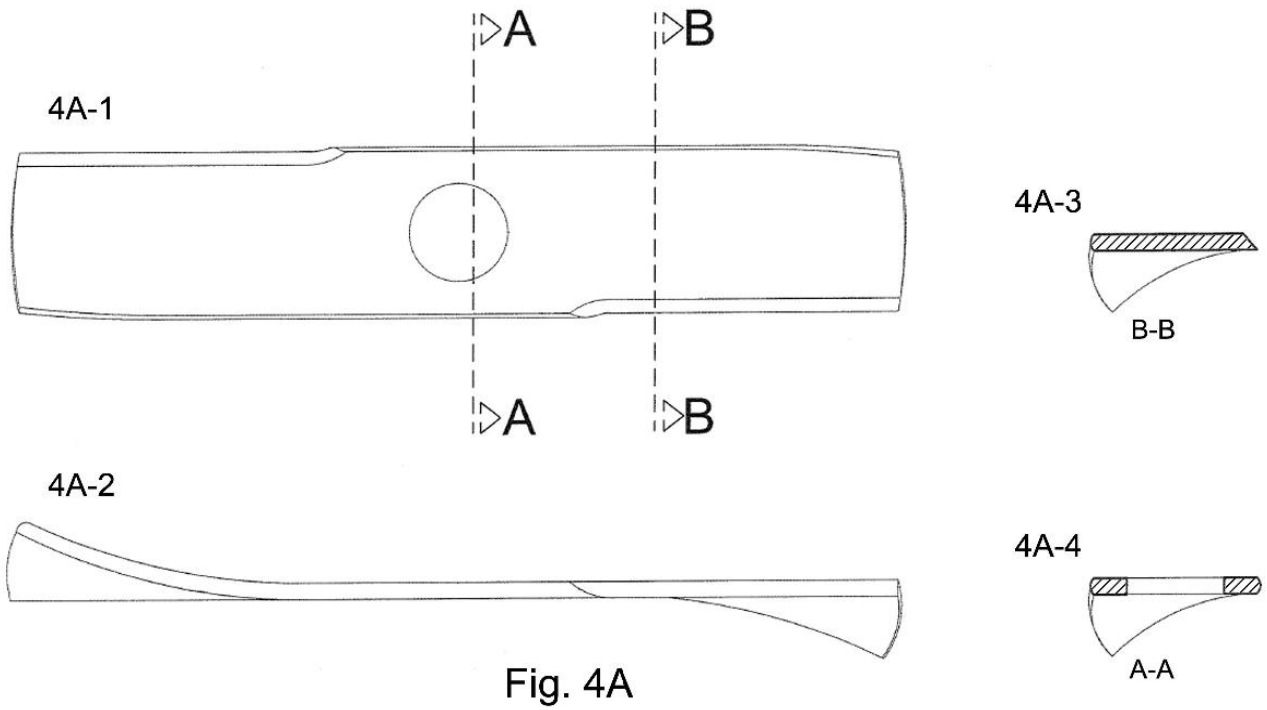

Fig. 4A

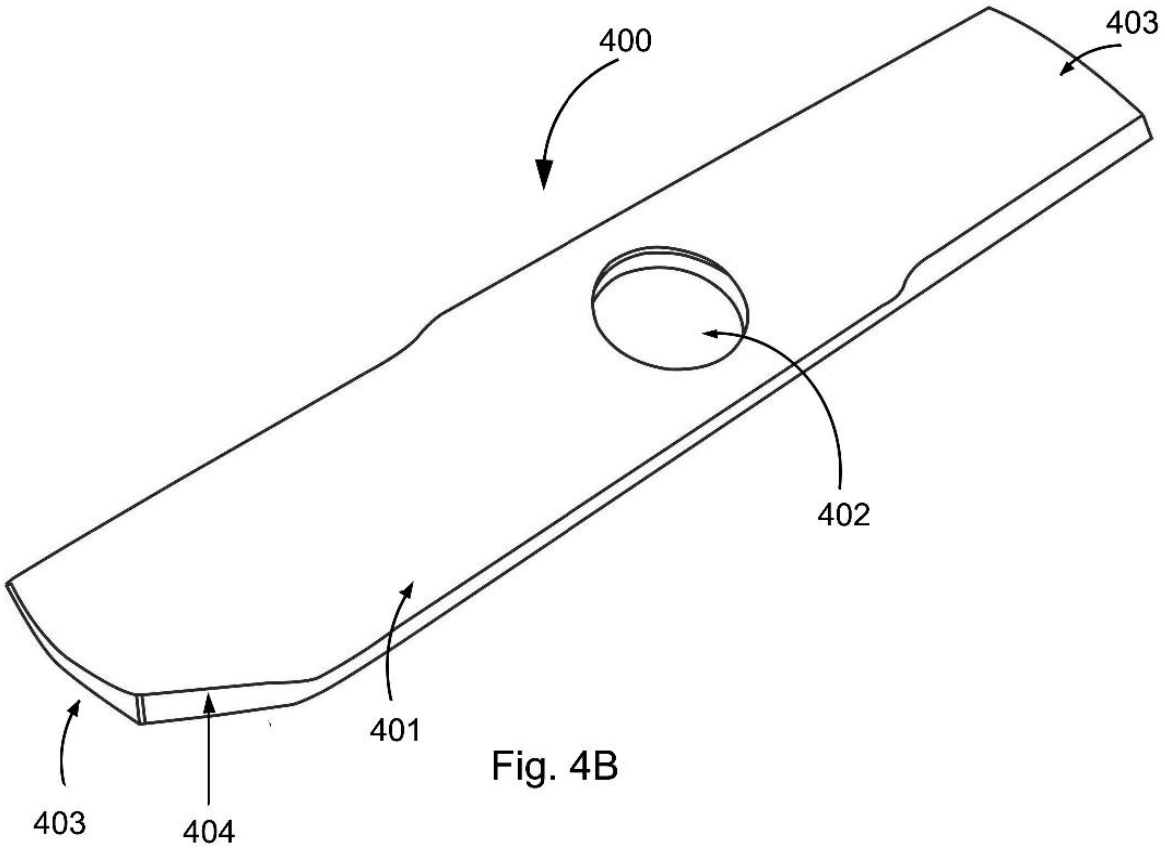

Fig. 4B

Fig. 4

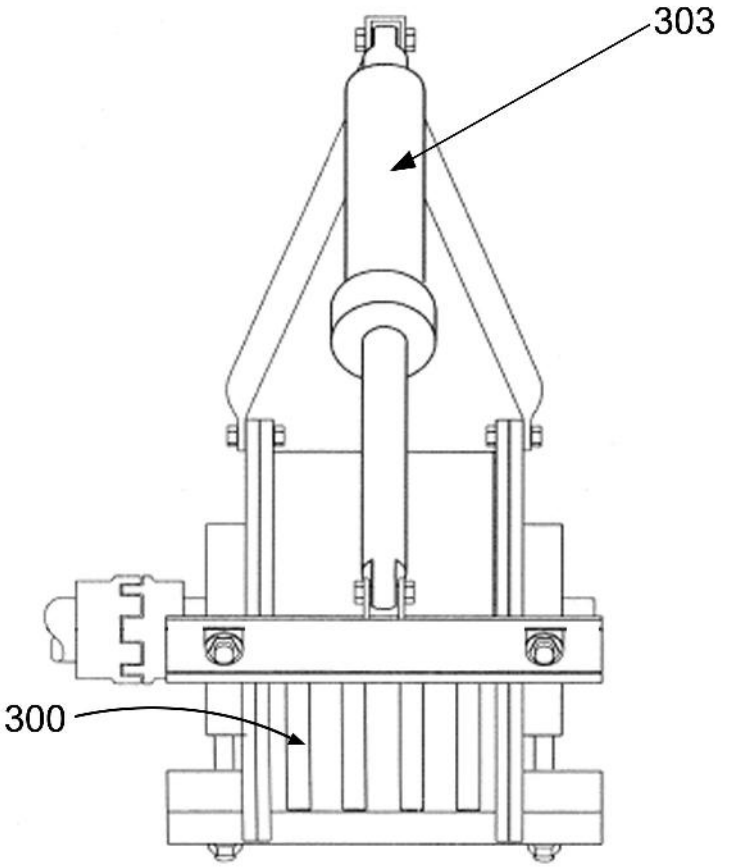

Fig. 5A

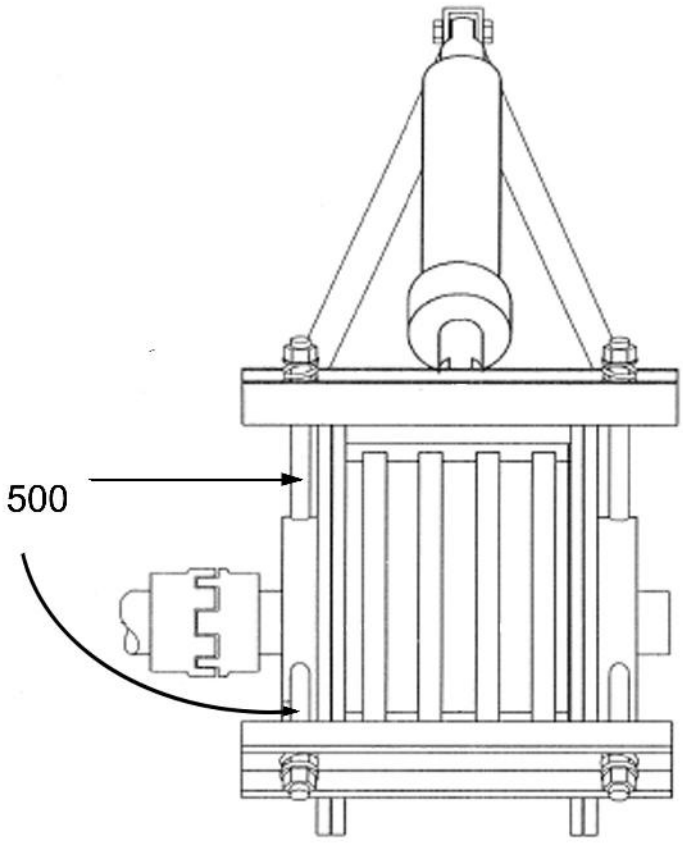

Fig. 5B

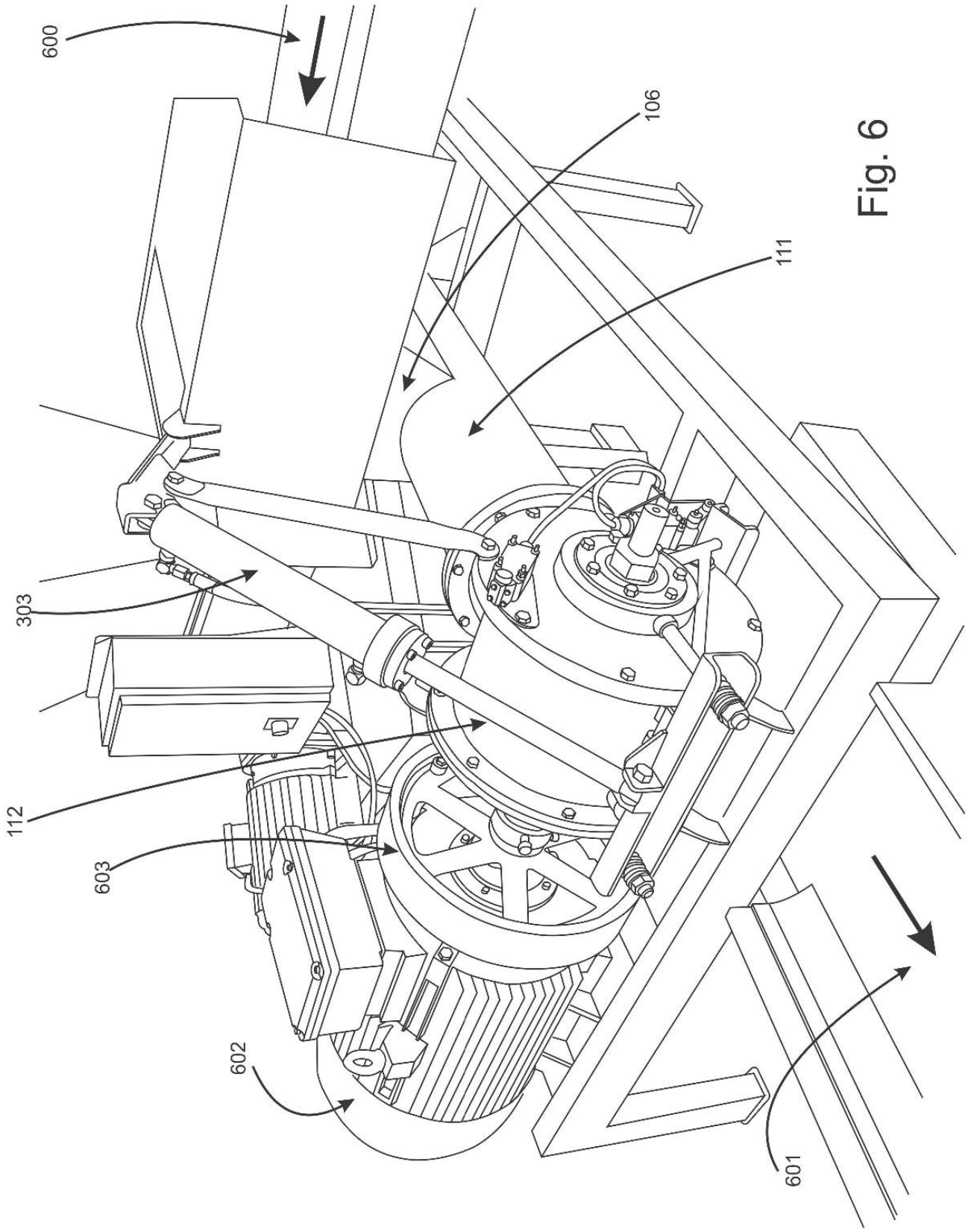

Fig. 6