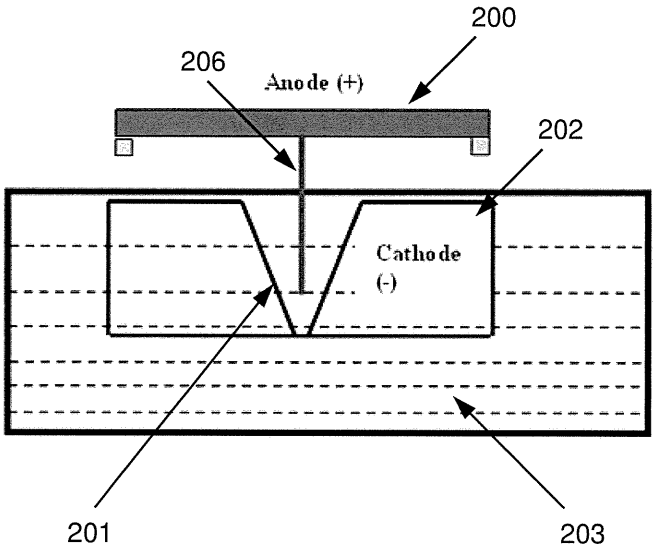

FIG. 1

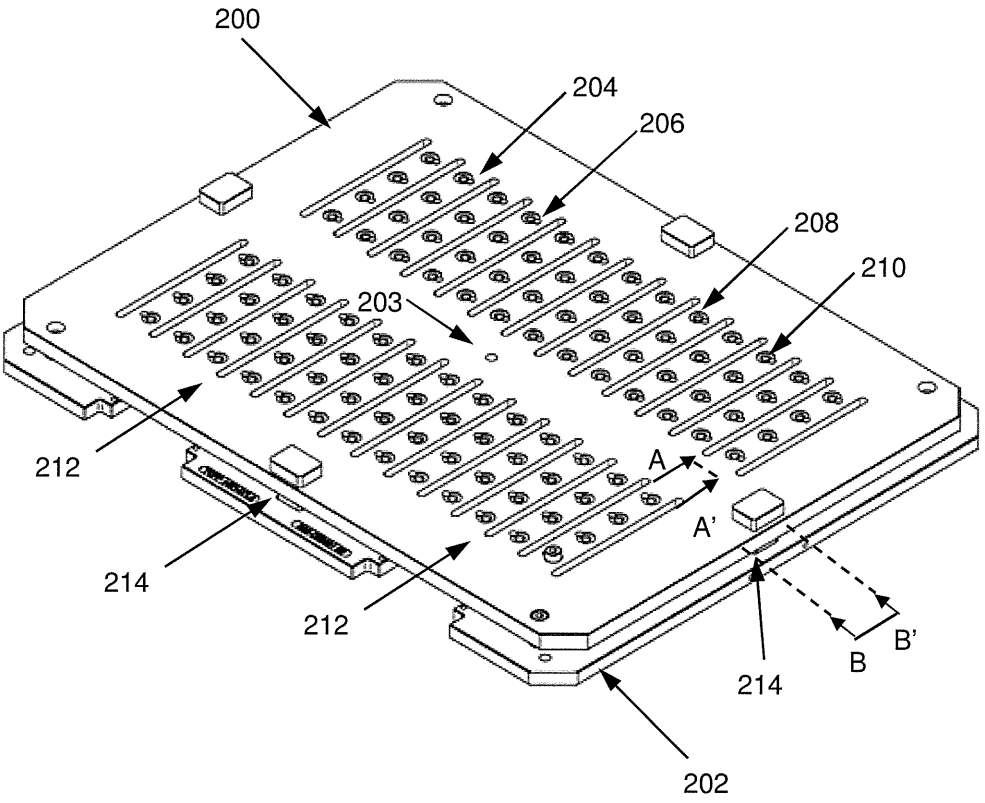

FIG. 2

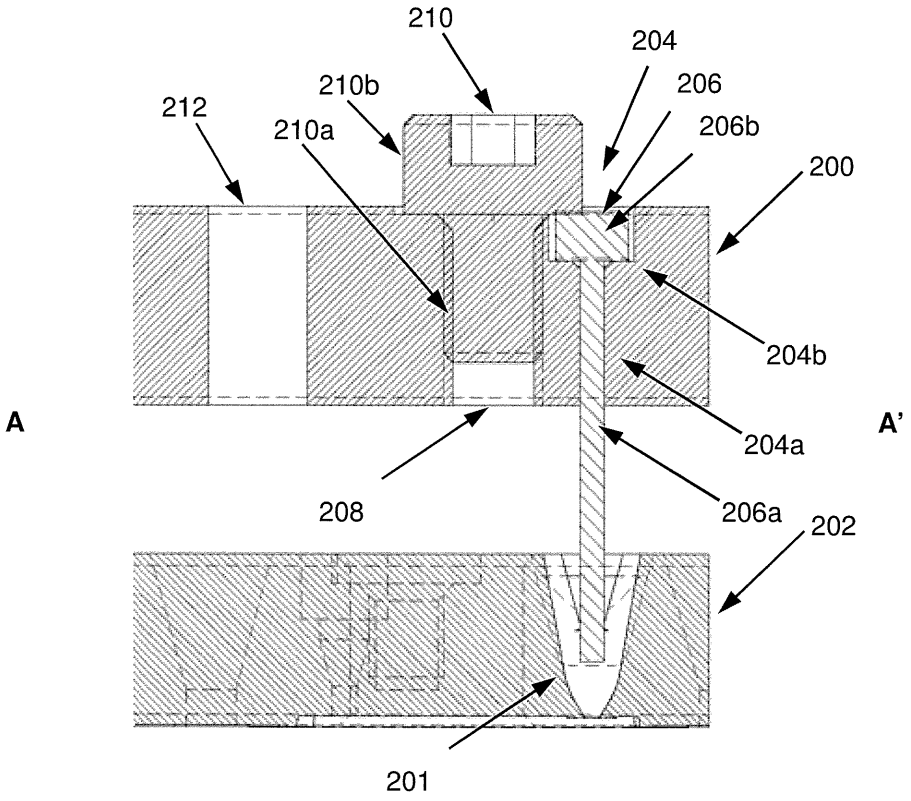
210
204
210b
206
212
210a
206b
200
204b
A
A'
204a
208
206a
202
201

FIG. 3

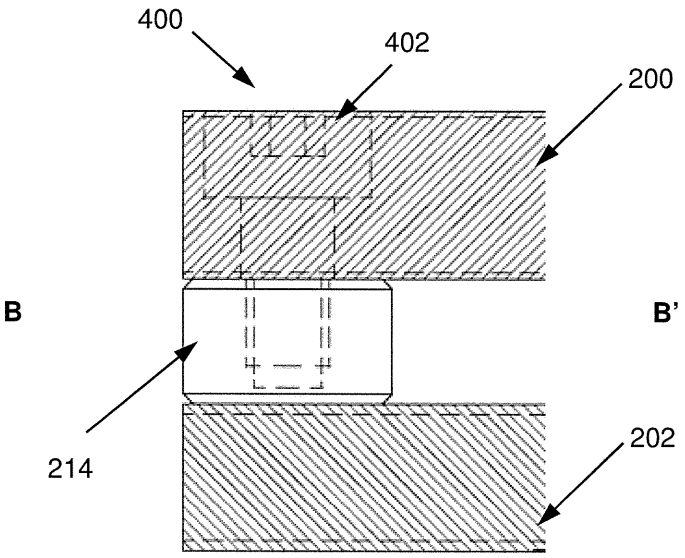

FIG. 4

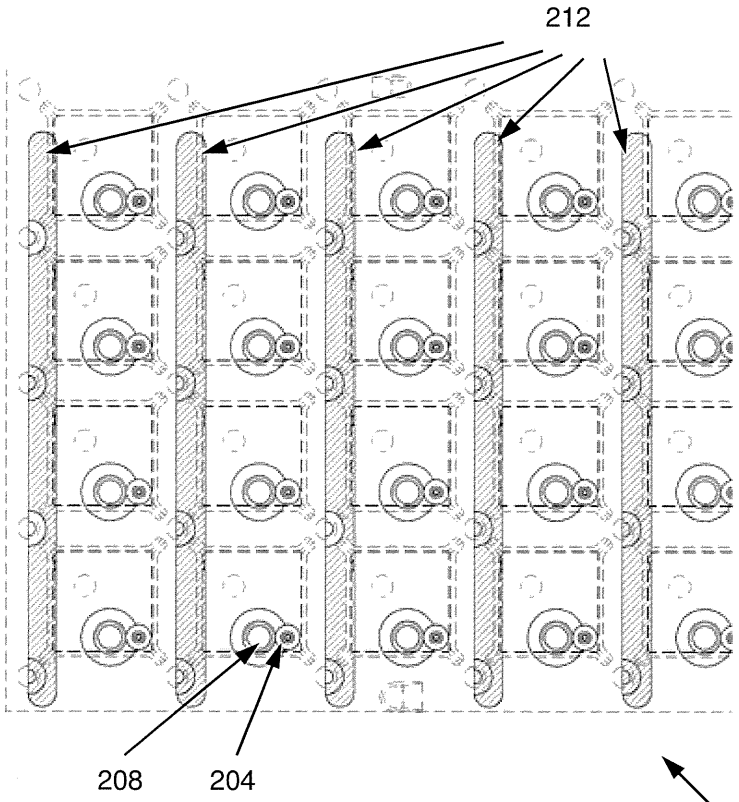

FIG. 5