FIG. 1A

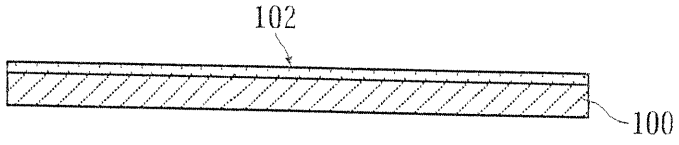

FIG. 1B

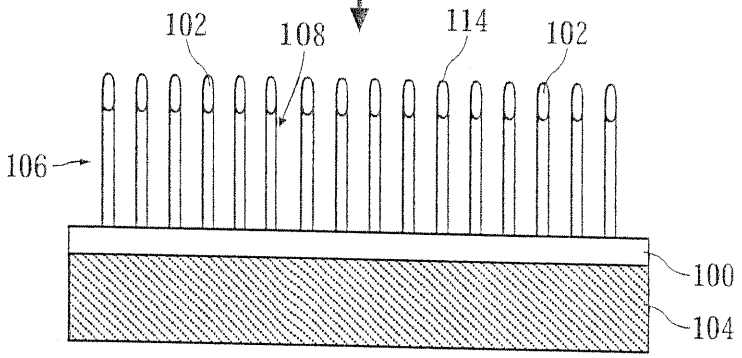

FIG. 1C

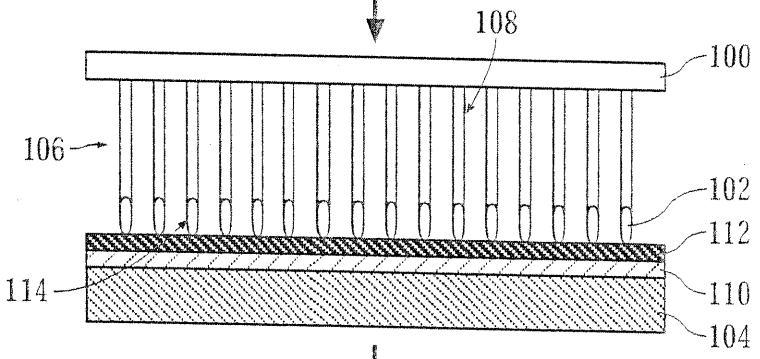

FIG. 1D

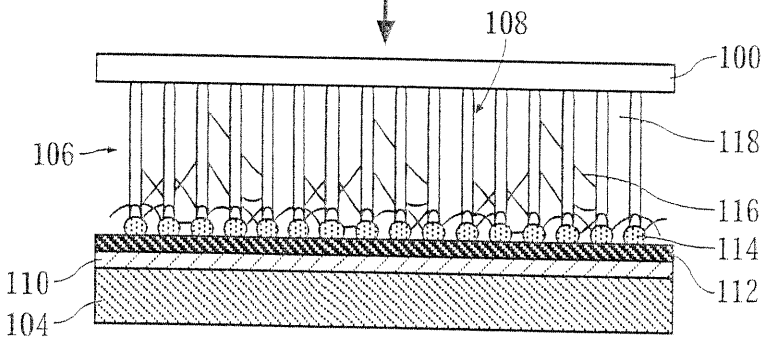

FIG. 1E

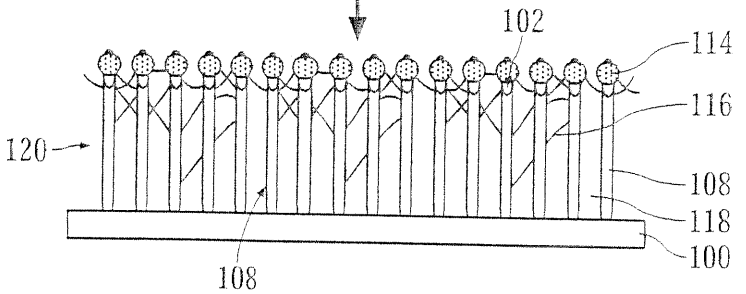

FIG. 2A

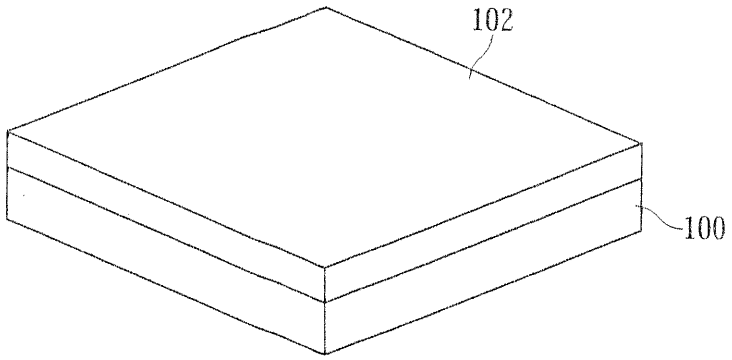

FIG. 2B

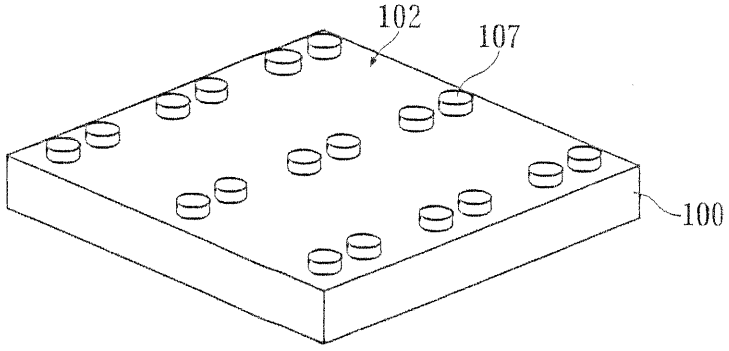

FIG. 3

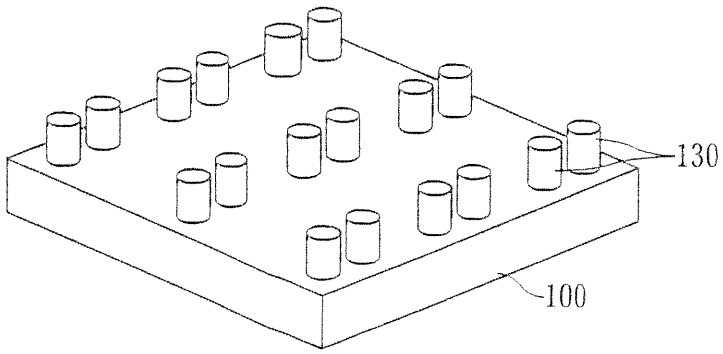

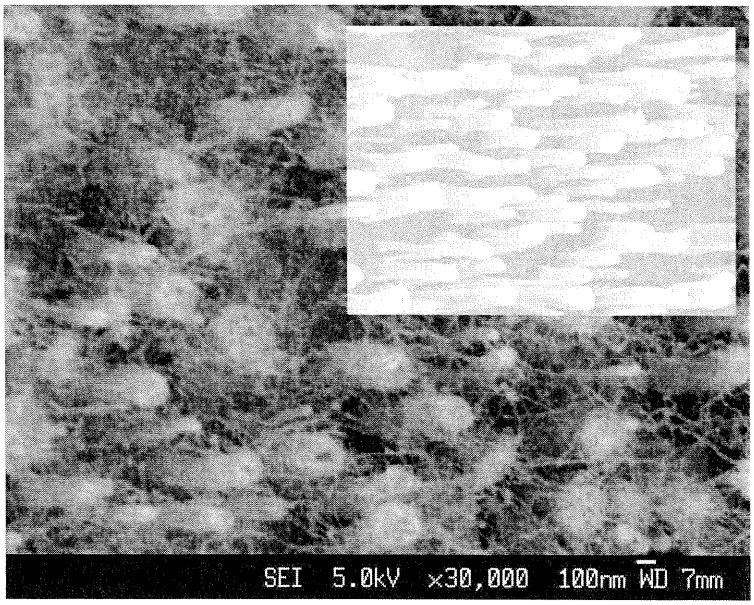

FIG. 4

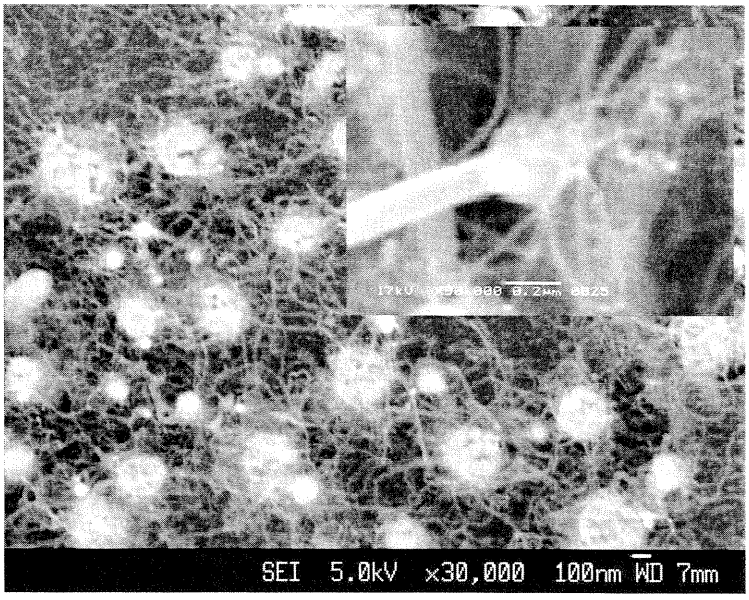

FIG. 5

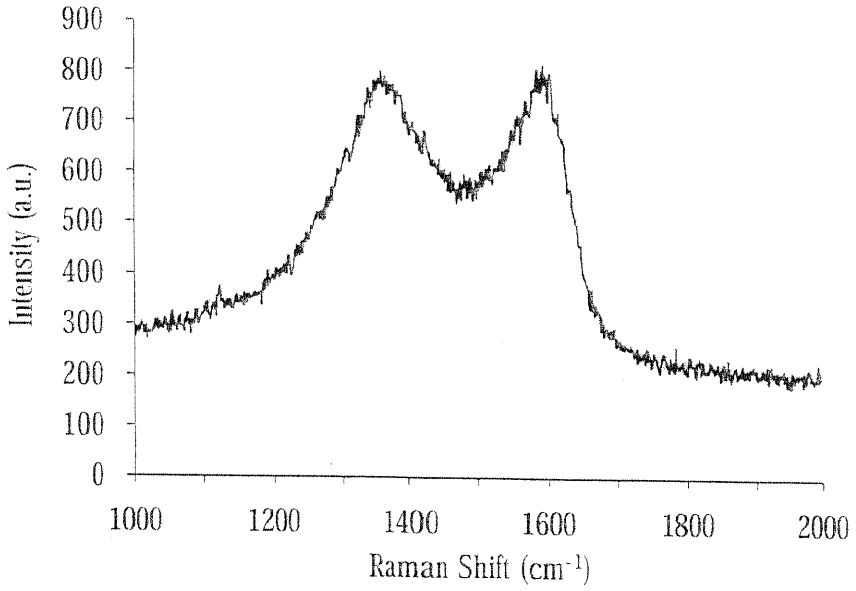

FIG. 6

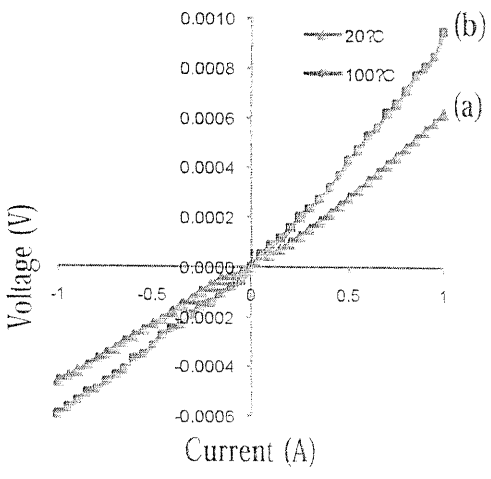

FIG. 7(A)

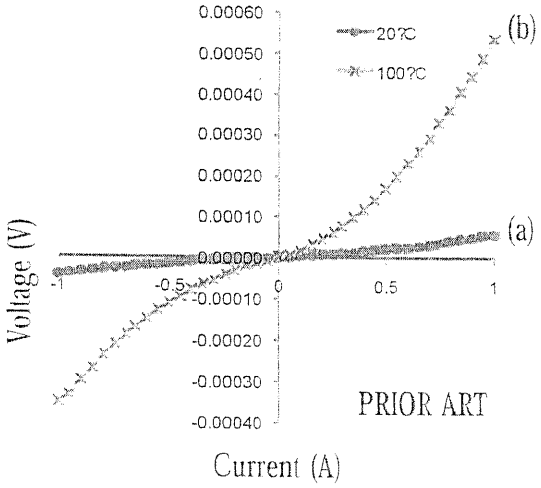

FIG. 7(B)