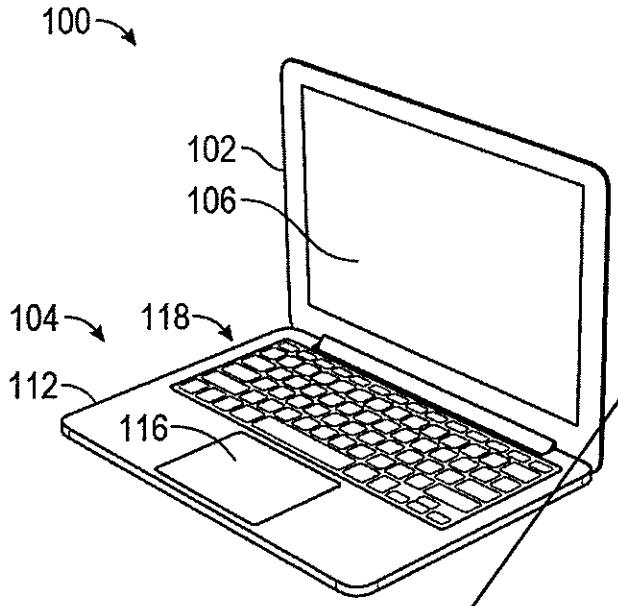
100
102
106
104
118
112
116

FIG. 1A

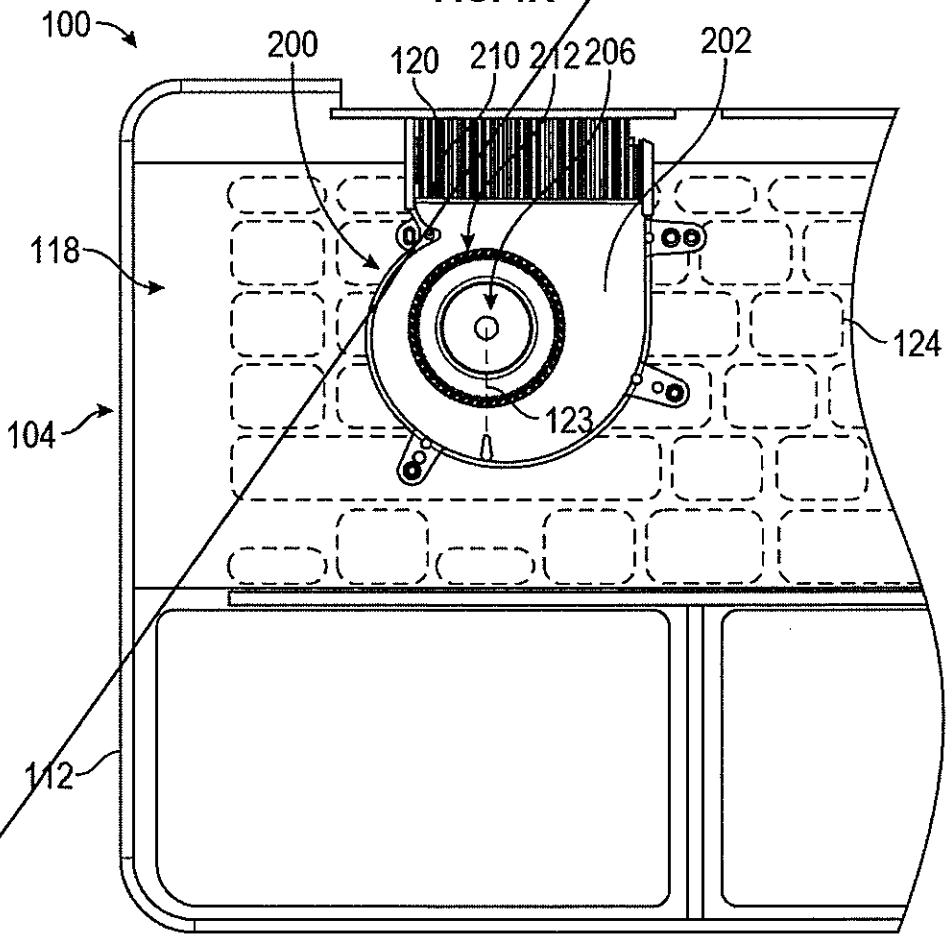
100
200
120
210
212
206
202
118
124
104
123
112

FIG. 1B

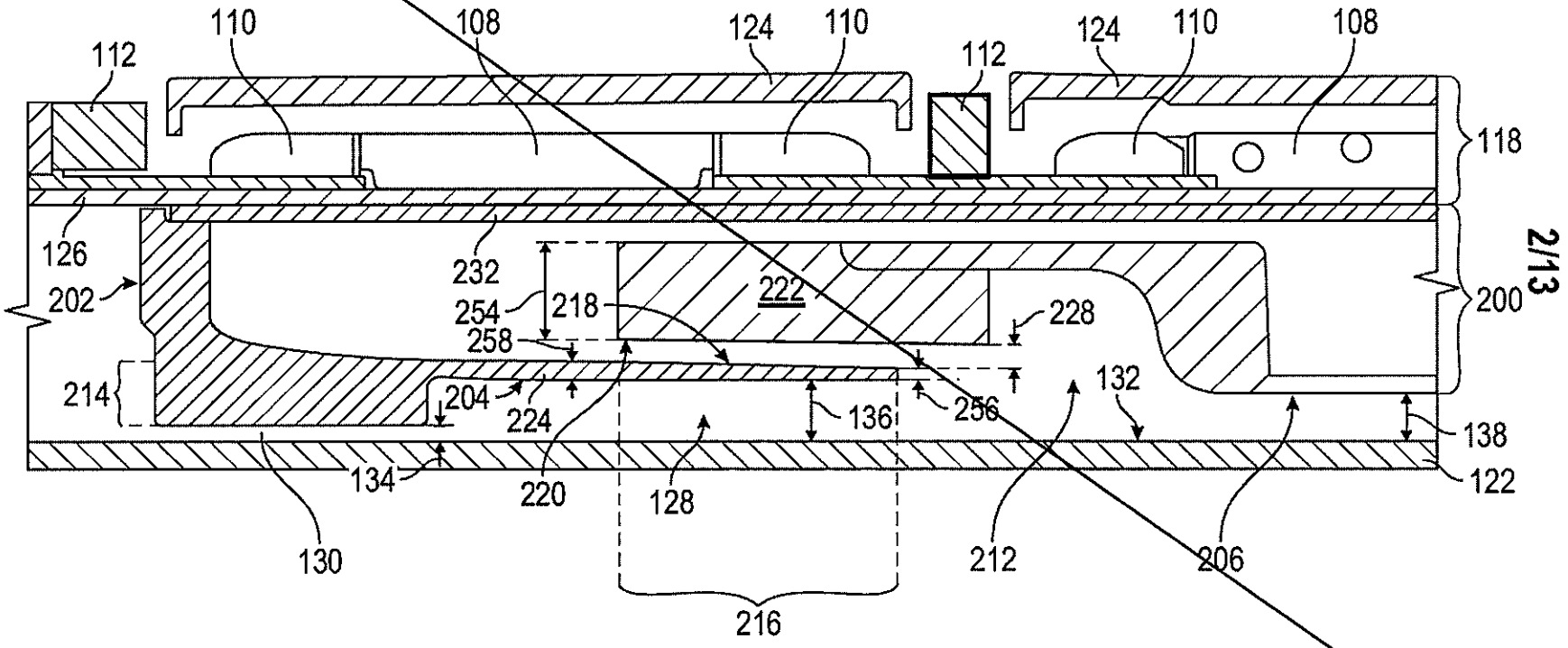
112
110
108
124
110
112
124
110
108
118
126
232
202
254
218
222
228
200
258
214
204
224
136
256
132
138
134
220
128
122
130
212
206
216

FIG. 1C

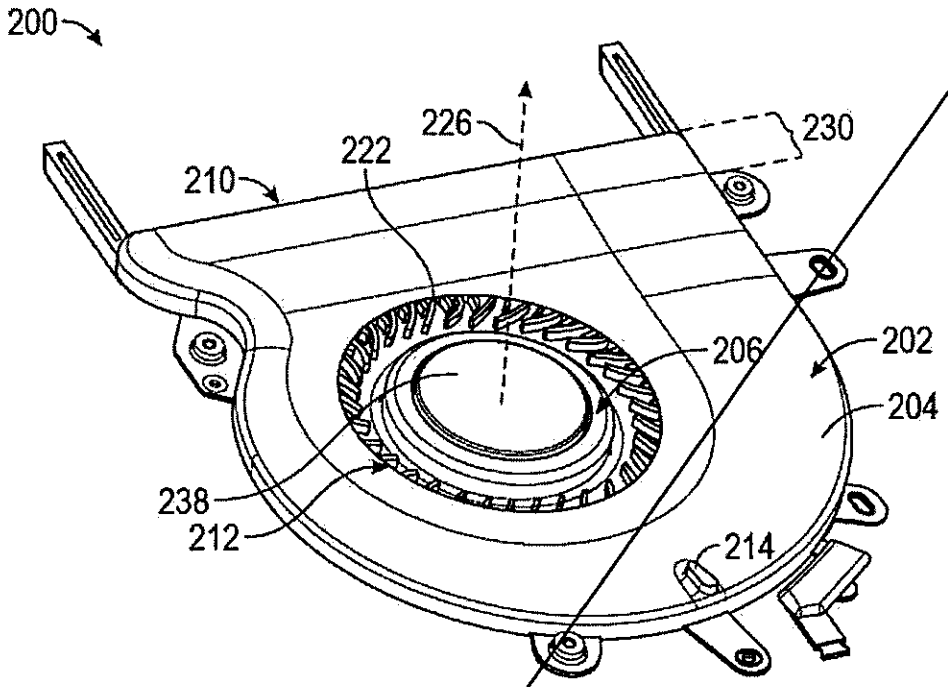
200
226
230
222
210
206
202
204
238
212
214

FIG. 2A

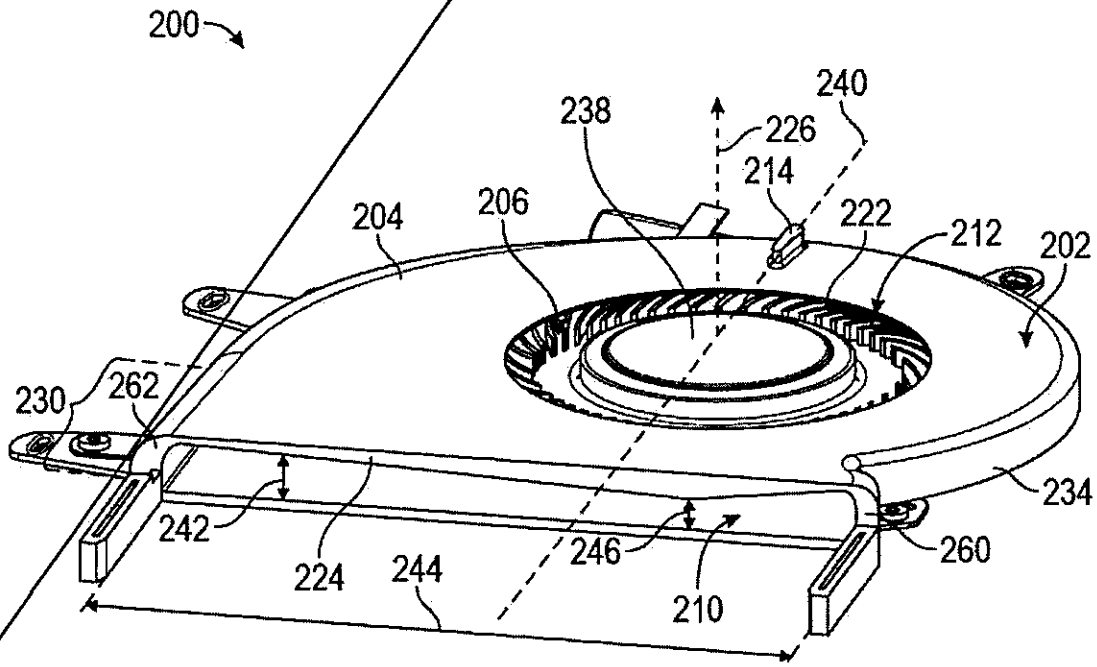
200
240
238
226
214
204
206
222
212
202
230
262
234
242
224
244
246
260
210

FIG. 2B

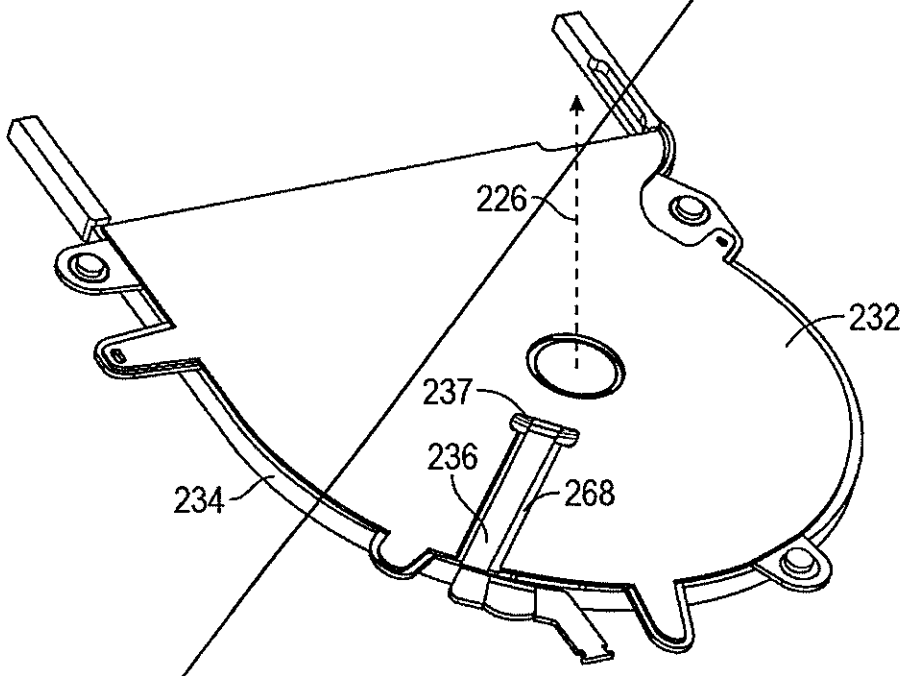

FIG. 2C

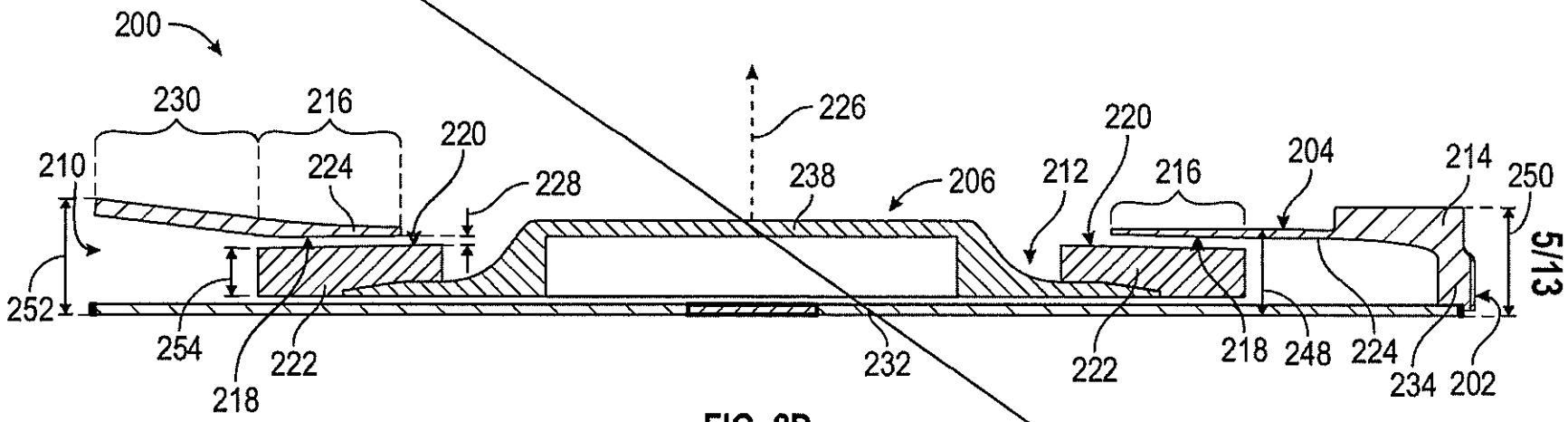
200
230
216
220
226
210
224
228
238
206
212
220
216
204
214
250
252
254
222
218
232
222
218
248
224
234
202

FIG. 2D

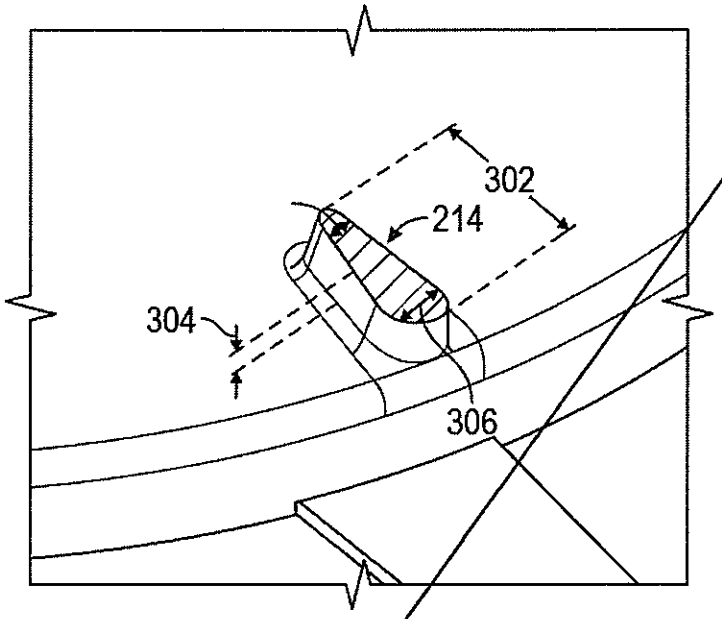

FIG. 3

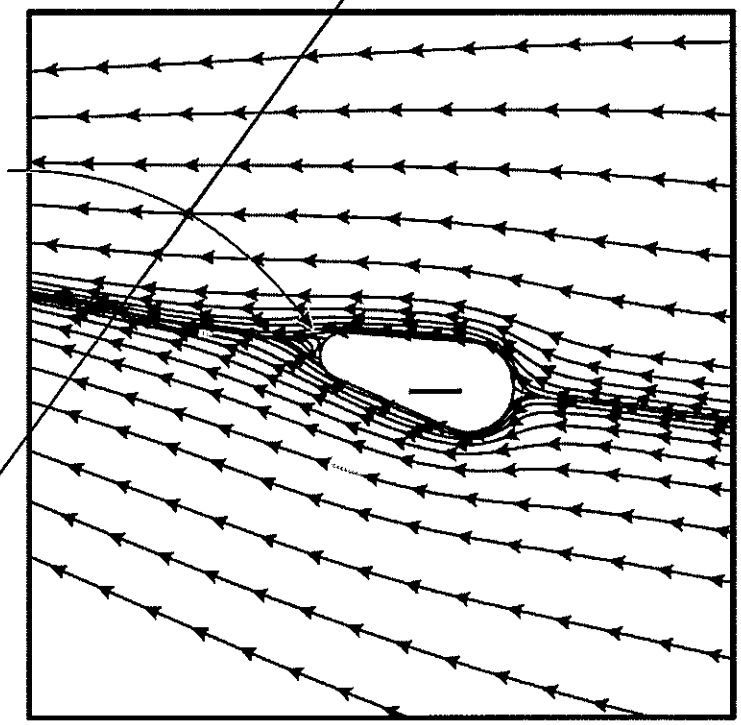

FIG. 4

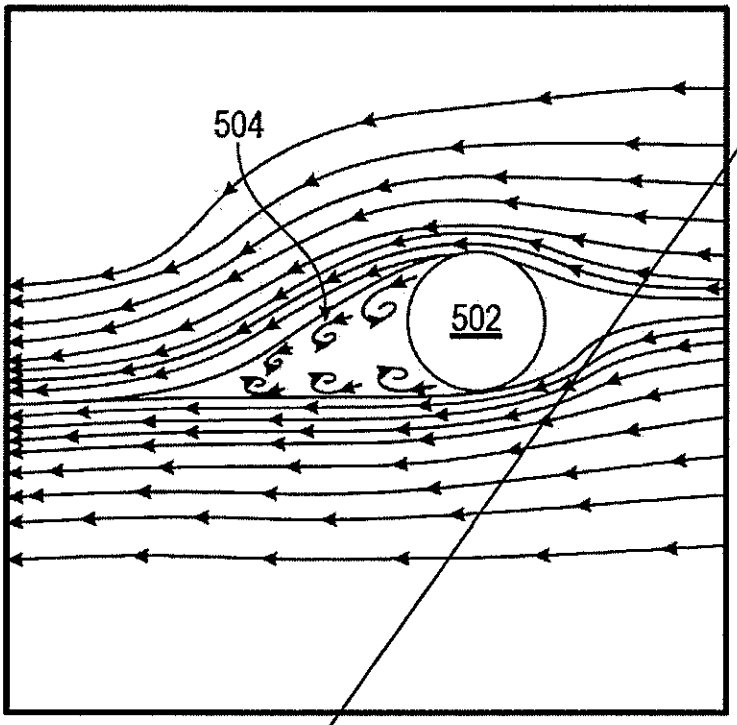
504
502

FIG. 5

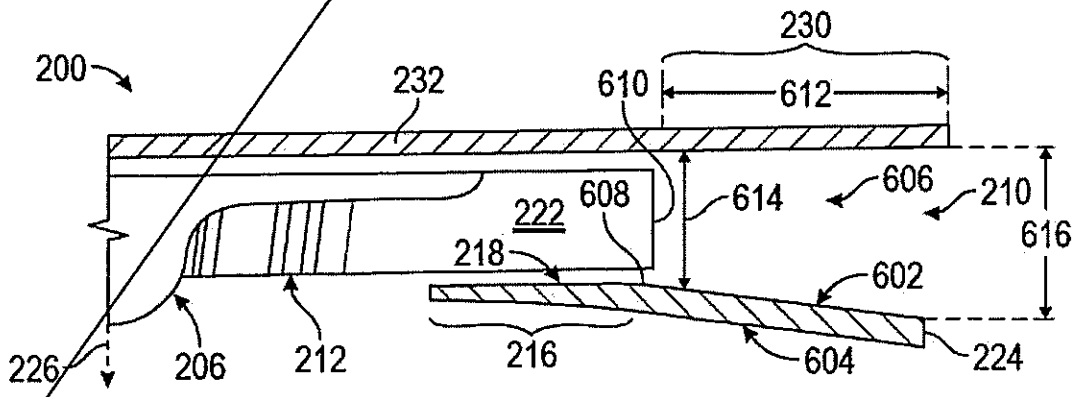
200
232
230
610
612
606
210
614
608
222
616
218
602
226
206
212
216
604
224

FIG. 6

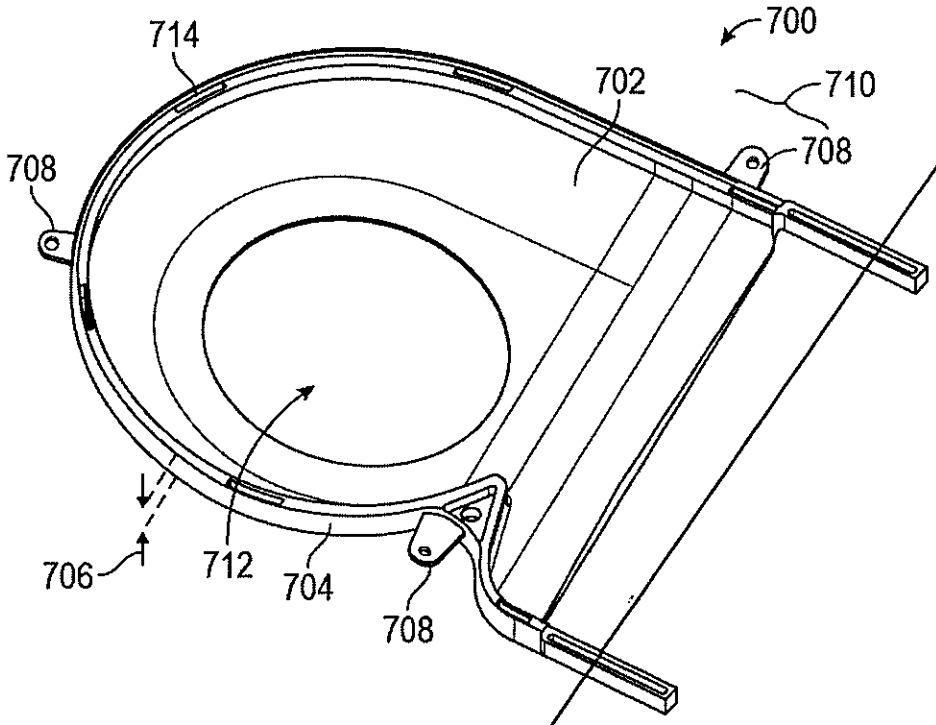
714
700
702
710
708
708
706
712
704
708

FIG. 7

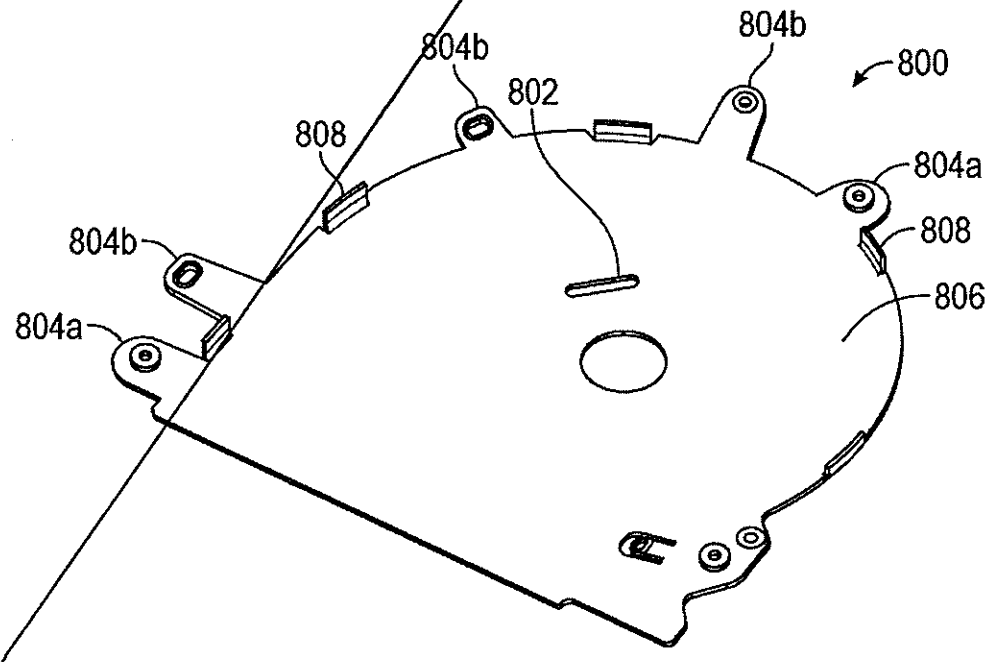
804b
804b
800
802
808
804a
804b
808
804a
806

FIG. 8

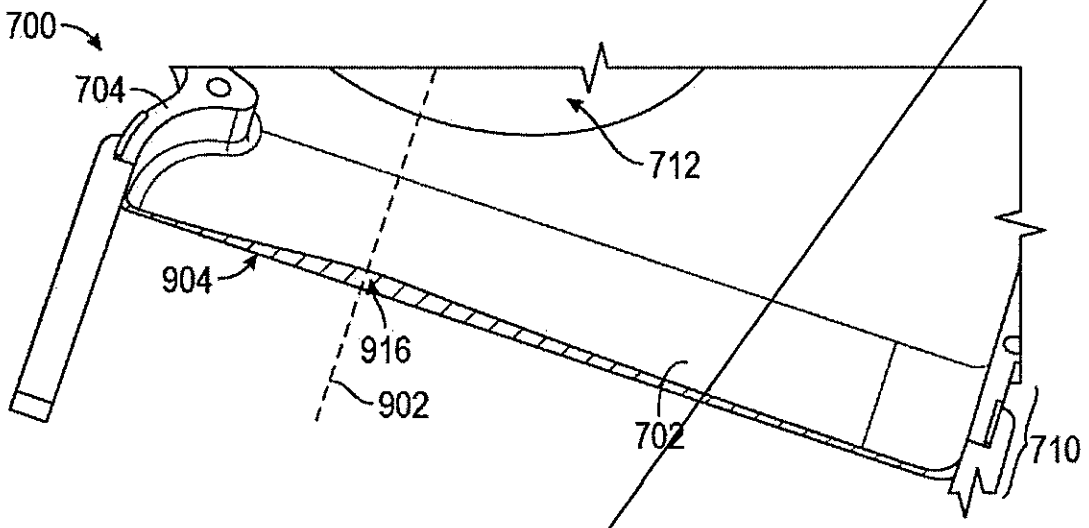

FIG. 9A

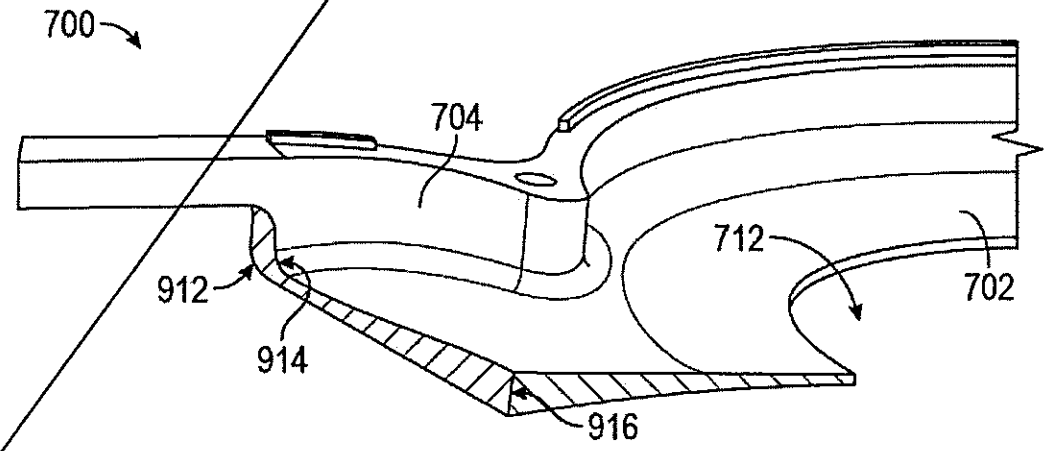

FIG. 9B

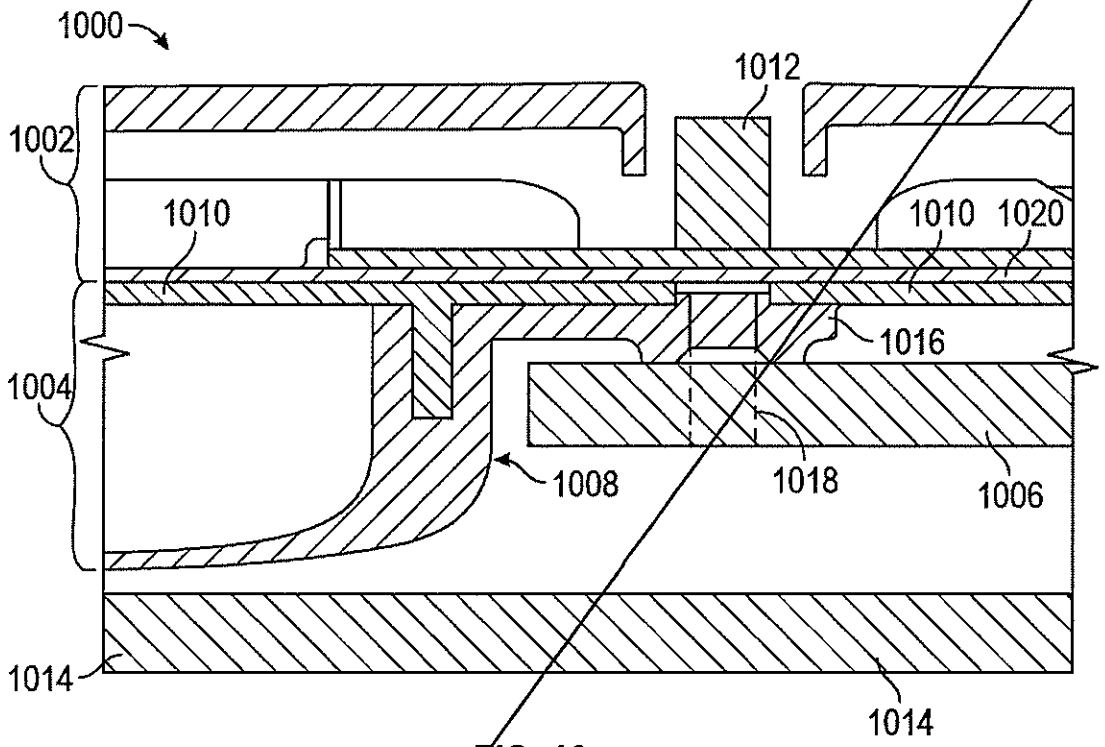
1000
1012
1002
1010
1010
1020
1016
1004
1008
1018
1006
1014
1014

FIG. 10

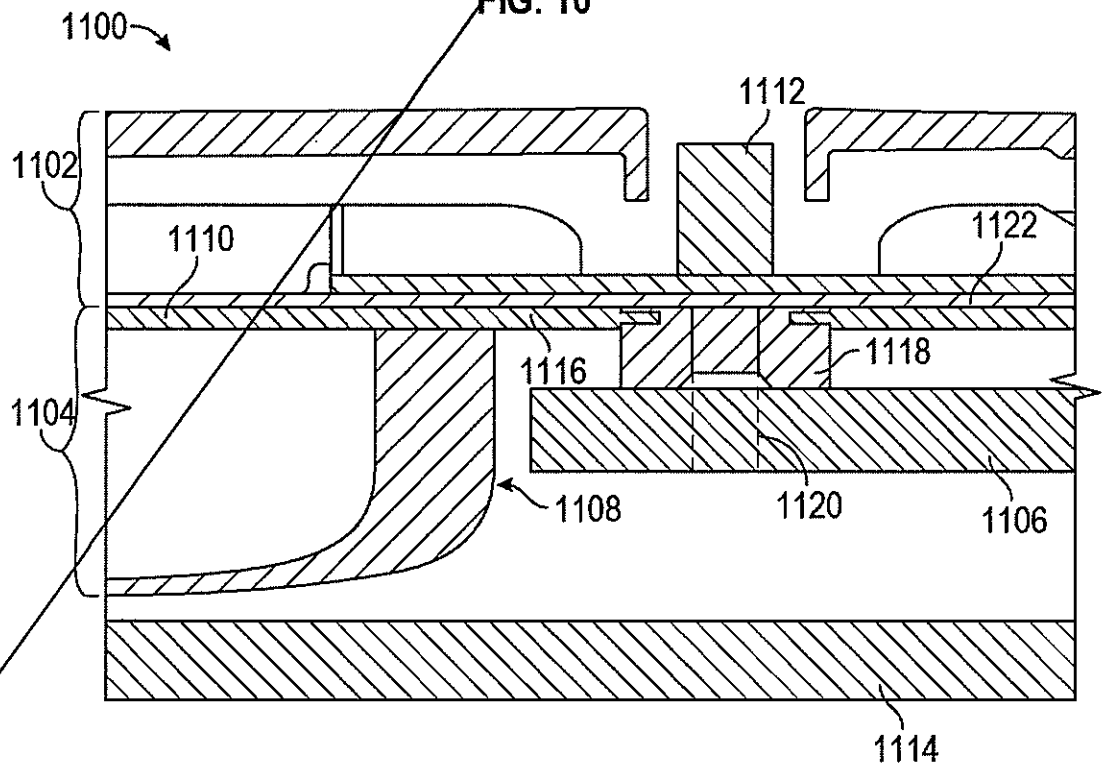
1100
1112
1102
1110
1122
1116
1118
1104
1108
1120
1106
1114

FIG. 11

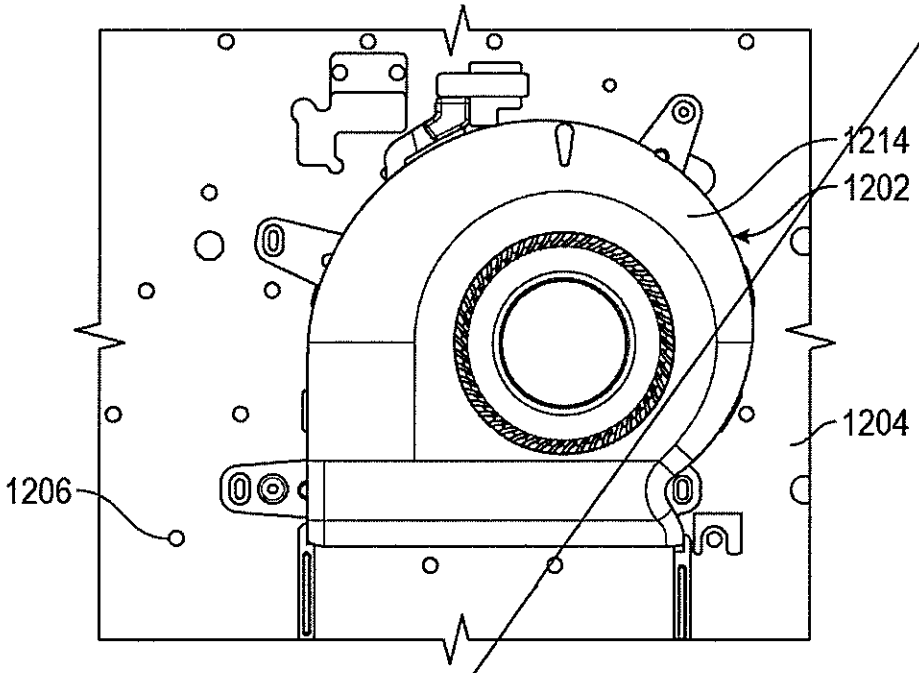

FIG. 12A

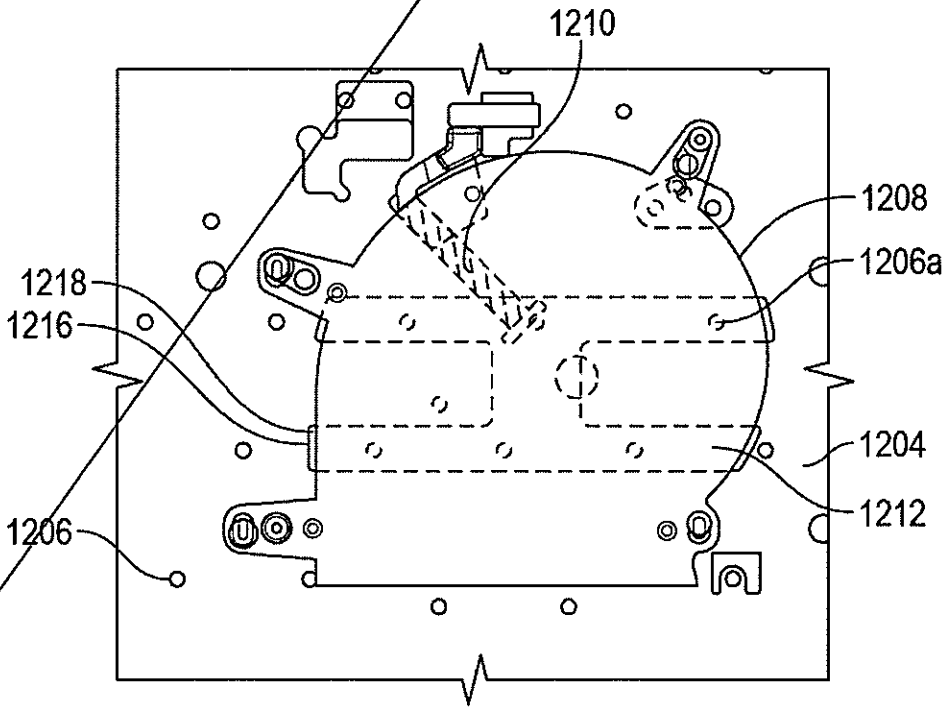

FIG. 12B

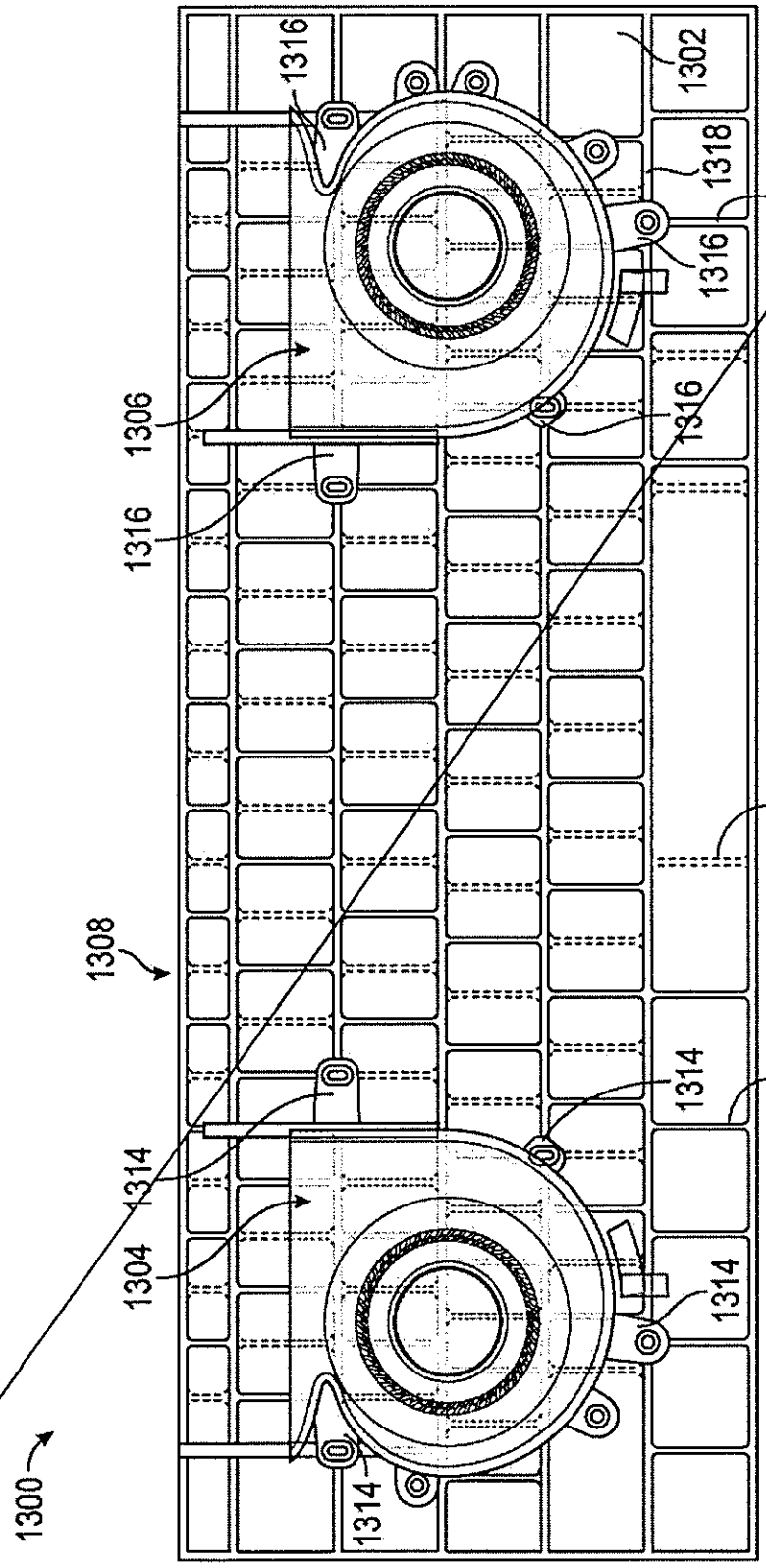
1316
1302
1318
1320
1316
1316
1306
1316
1310
1308
1314
1312
1314
1304
1314
1314
1300

FIG. 13

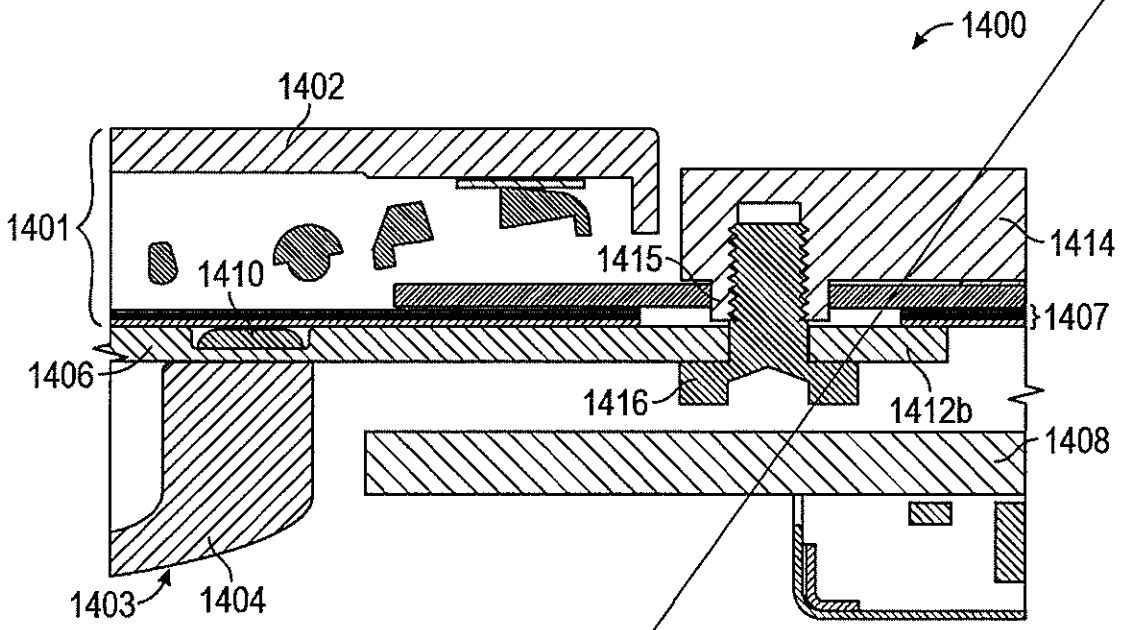

FIG. 14A

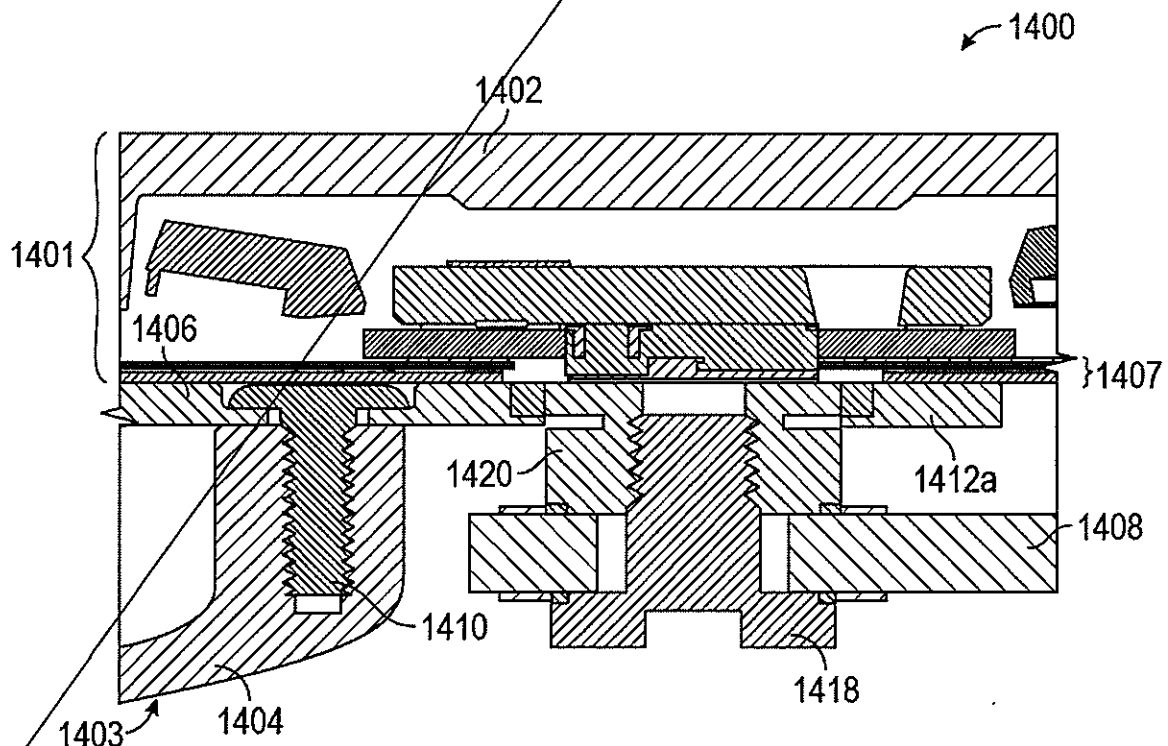

FIG. 14B

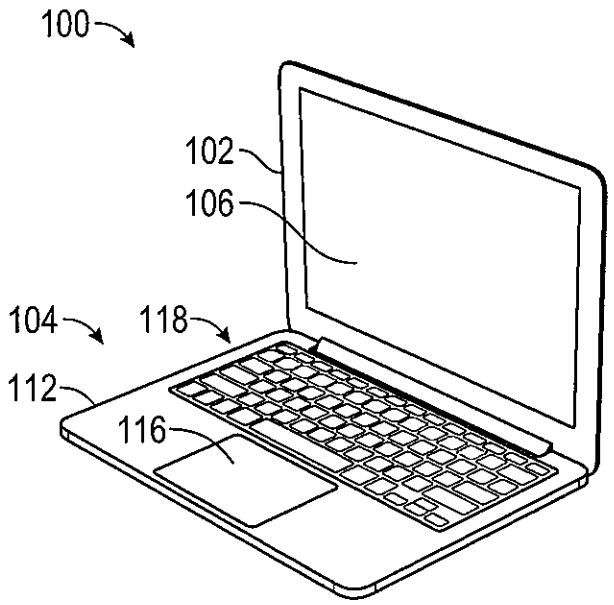
100
102
106
104
118
112
116

FIG. 1A

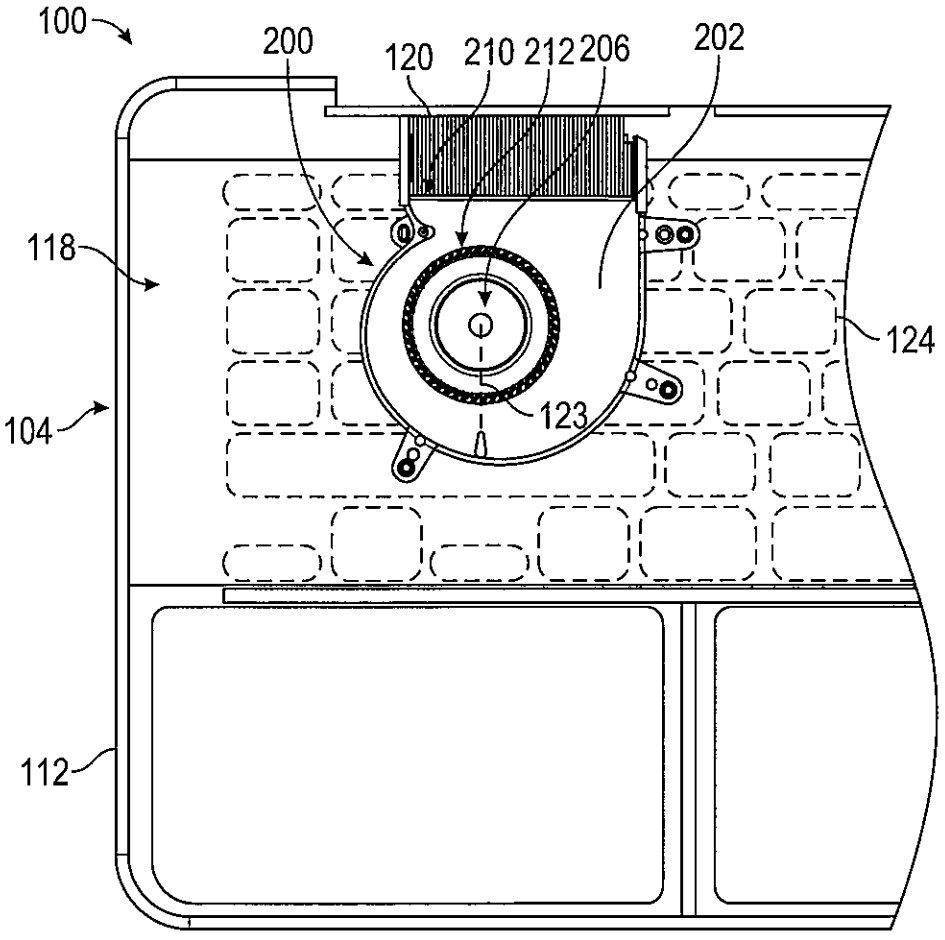
100
200
120
210
212
206
202
118
124
104
123
112

FIG. 1B

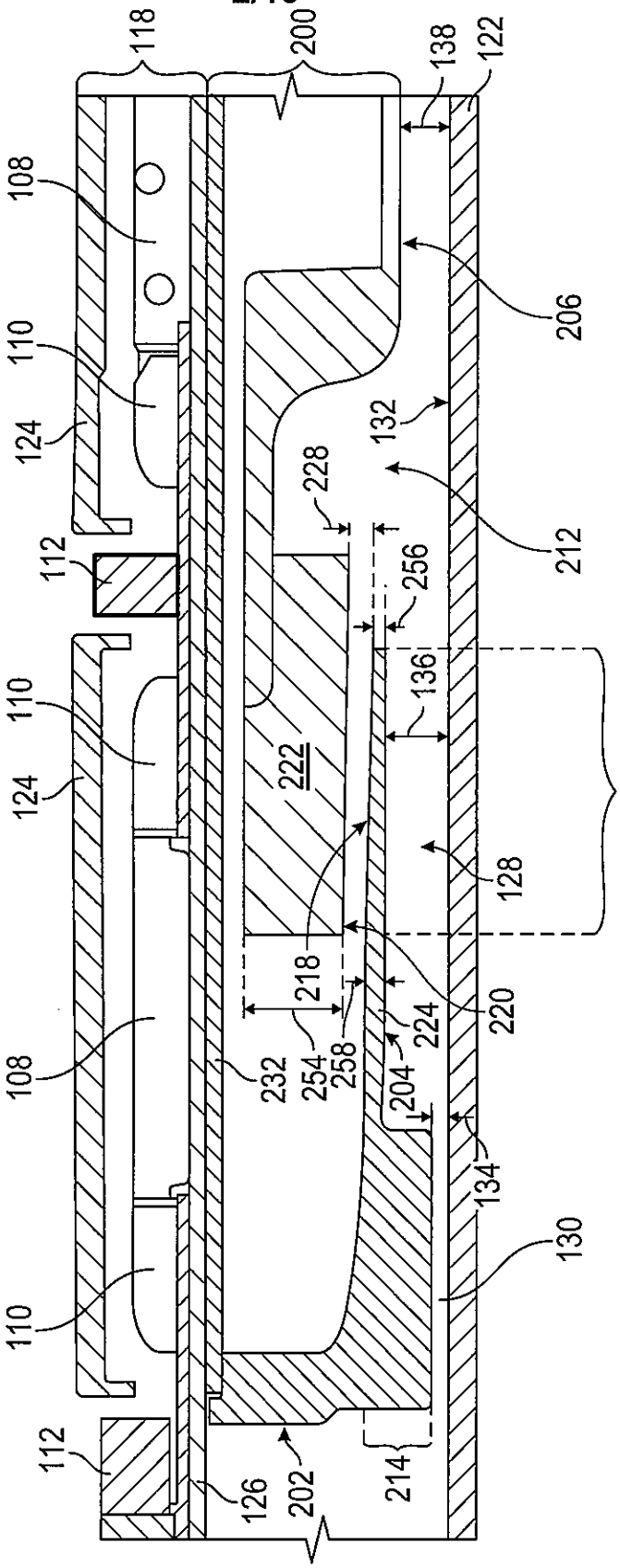
118
200
138
122
108
206
110
124
132
228
212
112
256
136
110
222
124
216
128
218
220
224
108
232
254
258
204
134
130
110
112
126
202
214

FIG. 1C

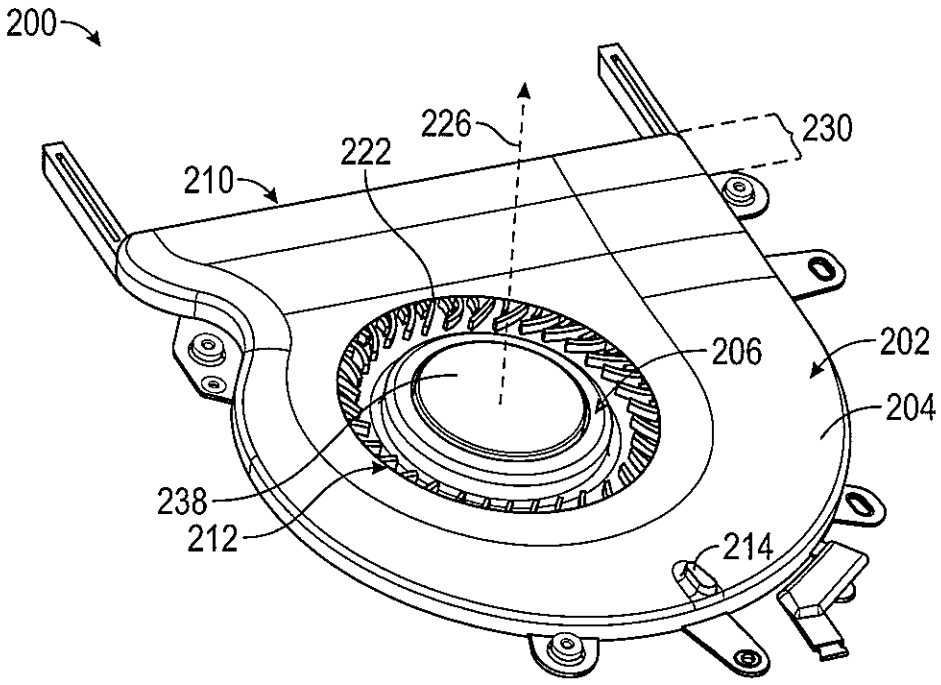
200
226
230
222
210
206
202
204
238
212
214

FIG. 2A

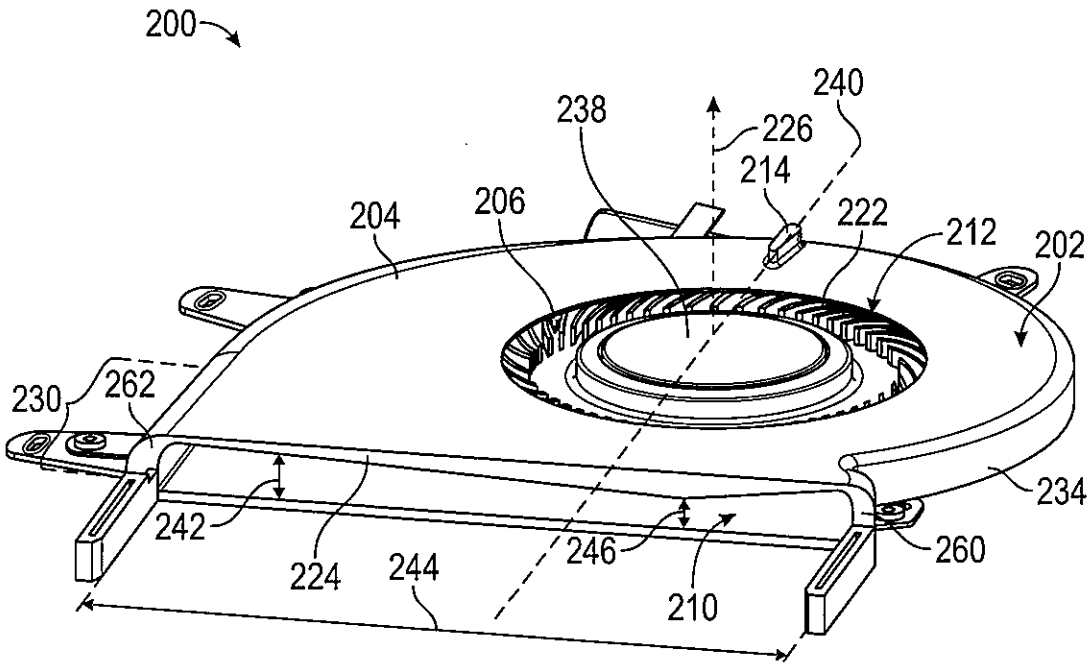
200
240
238
226
214
204
206
222
212
202
230
262
234
242
224
244
246
260
210

FIG. 2B

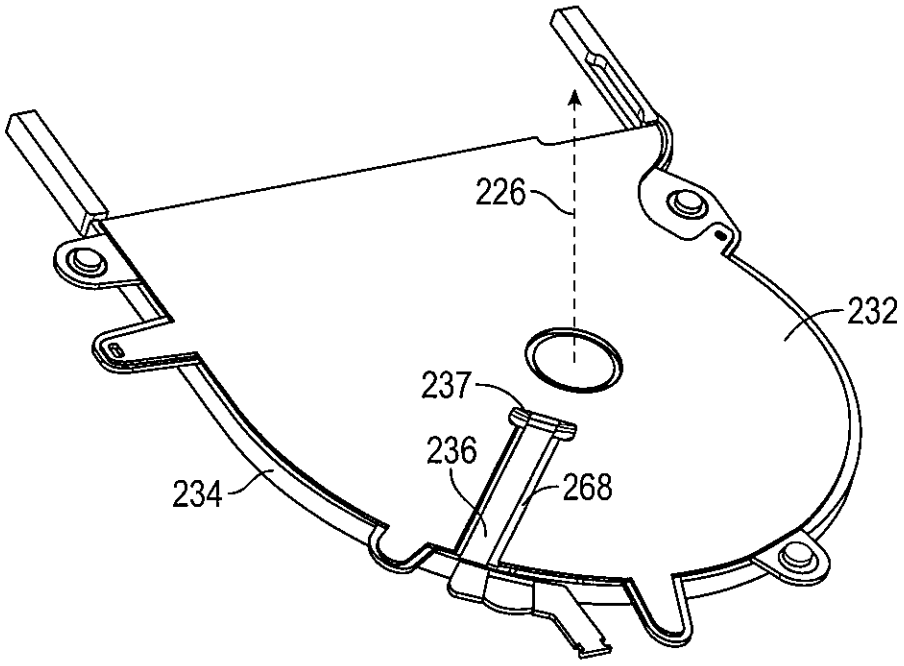

FIG. 2C

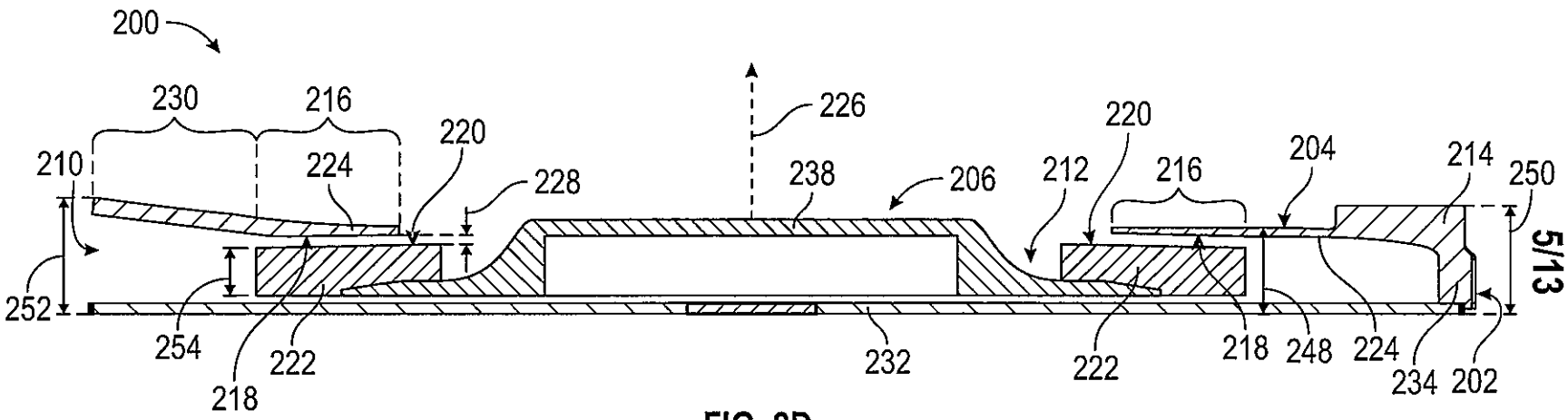
200
230
216
220
226
210
224
228
238
206
212
220
216
204
214
250
252
254
218
222
232
222
218
248
224
234
202

FIG. 2D

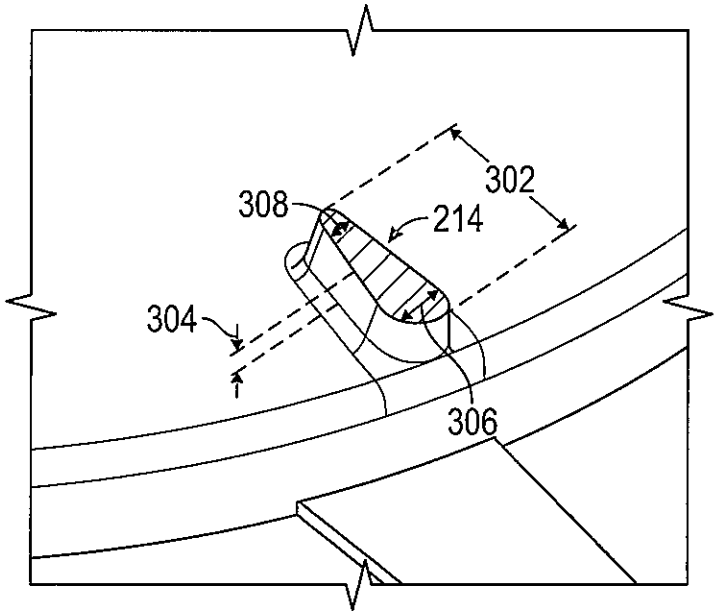

FIG. 3

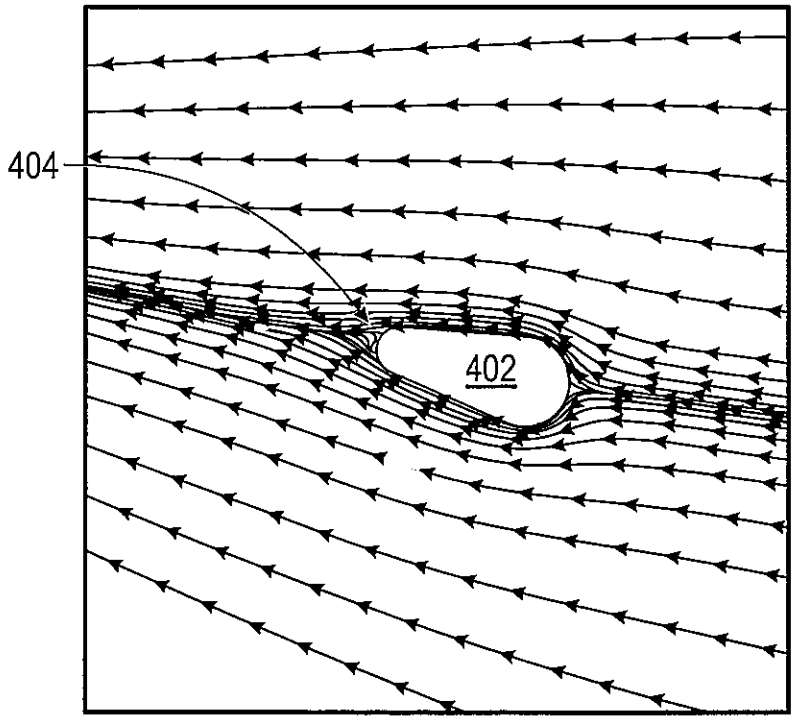

FIG. 4

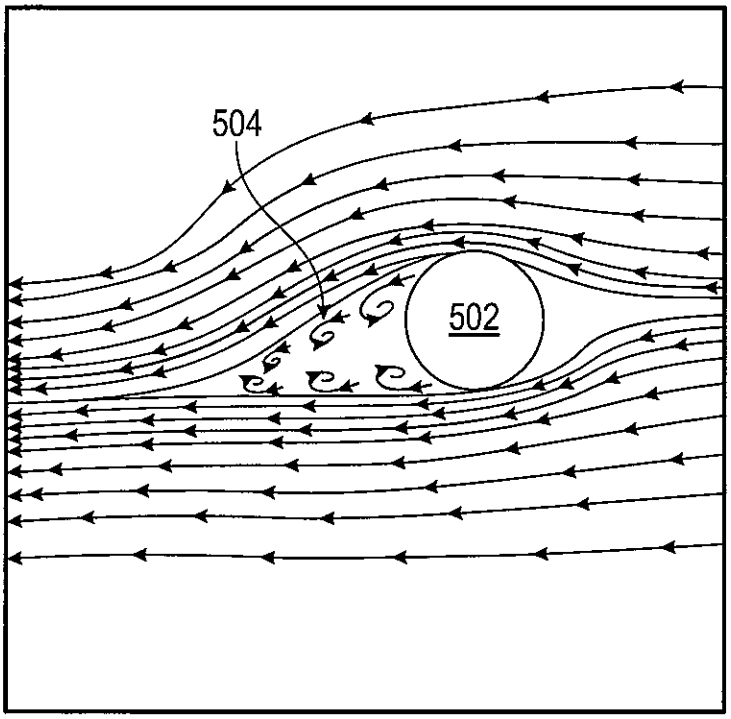
504
502

FIG. 5

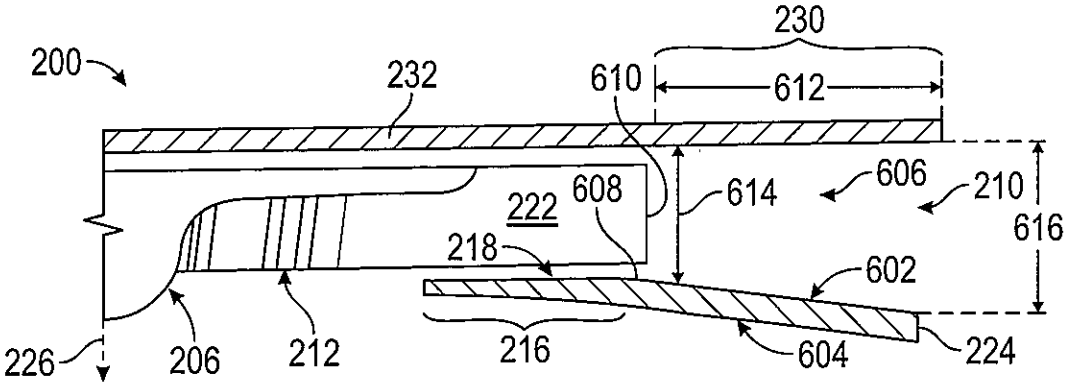
200
232
230
610
612
606
210
614
222
608
616
218
602
226
206
212
216
604
224

FIG. 6

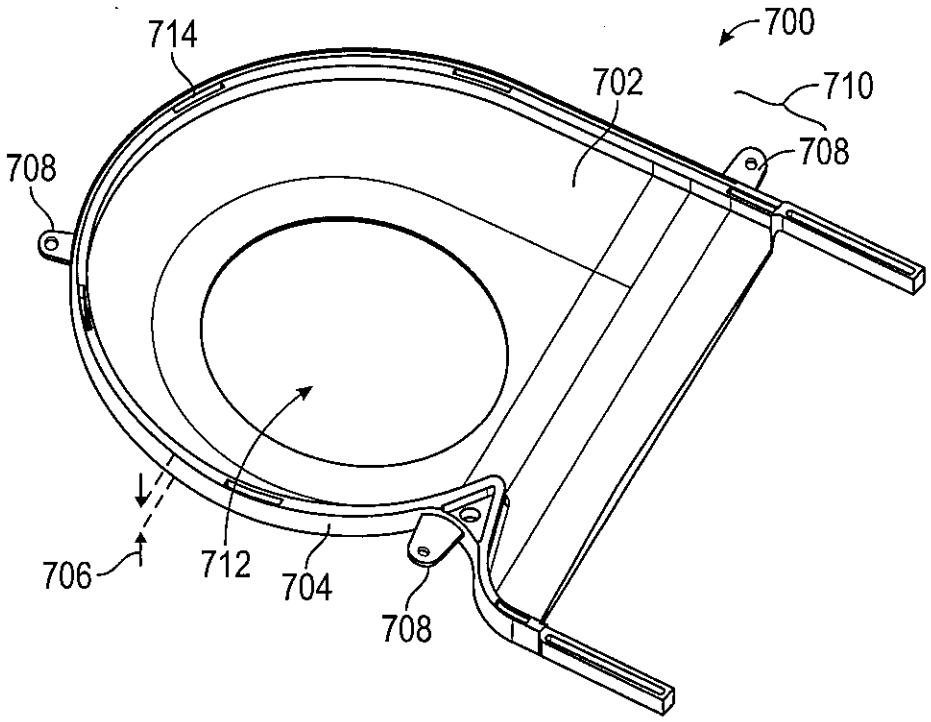
714
700
702
710
708
708
706
712
704
708

FIG. 7

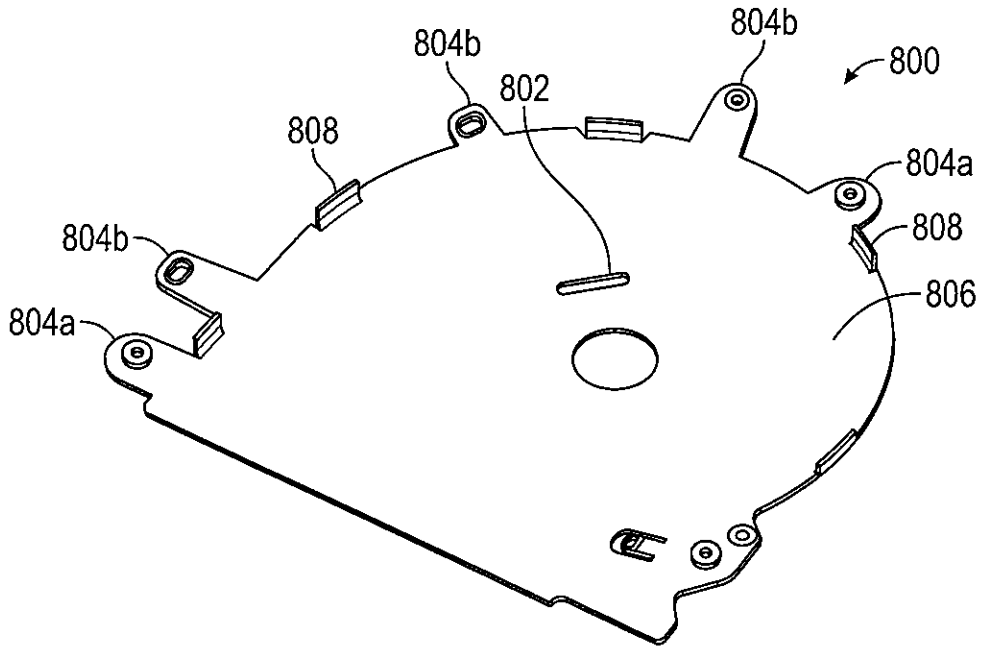
804b
804b
800
802
808
804a
804b
808
804a
806

FIG. 8

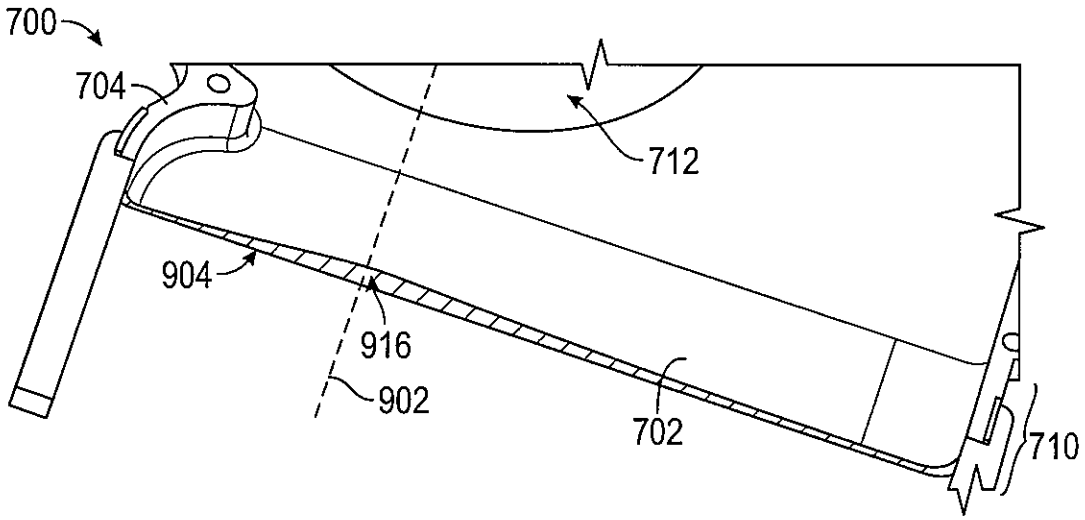

FIG. 9A

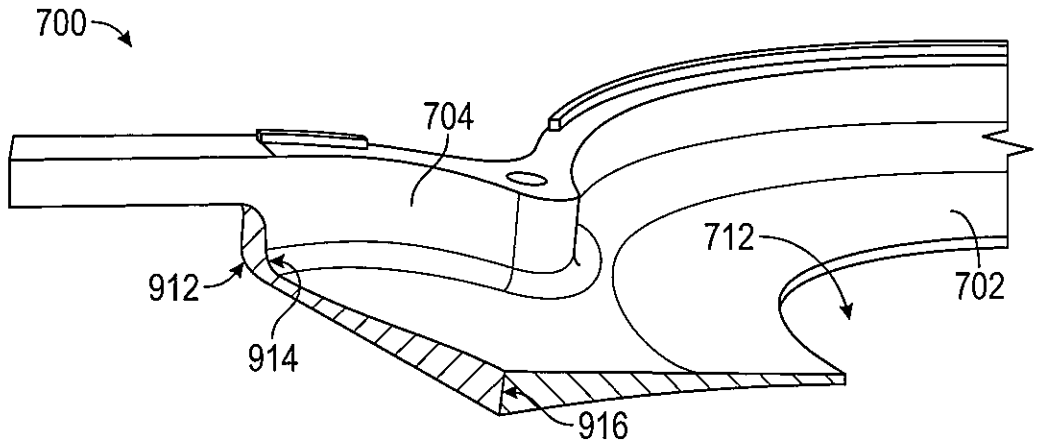

FIG. 9B

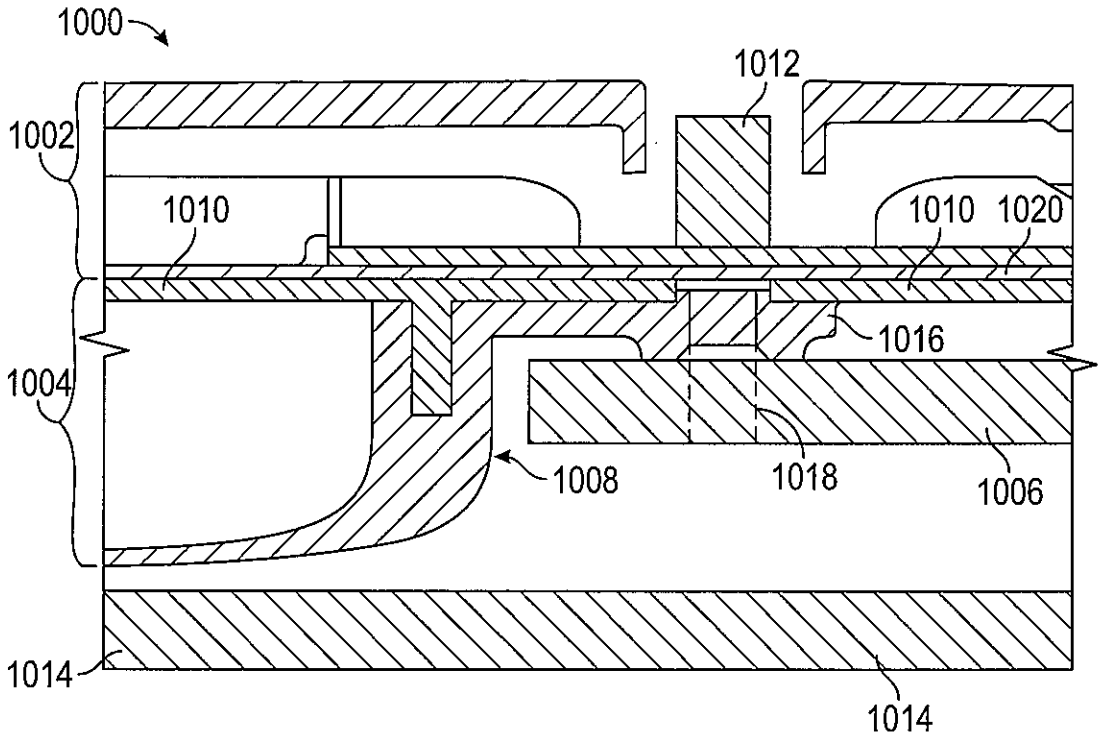
1000
1012
1002
1010
1010
1020
1016
1004
1008
1018
1006
1014
1014

FIG. 10

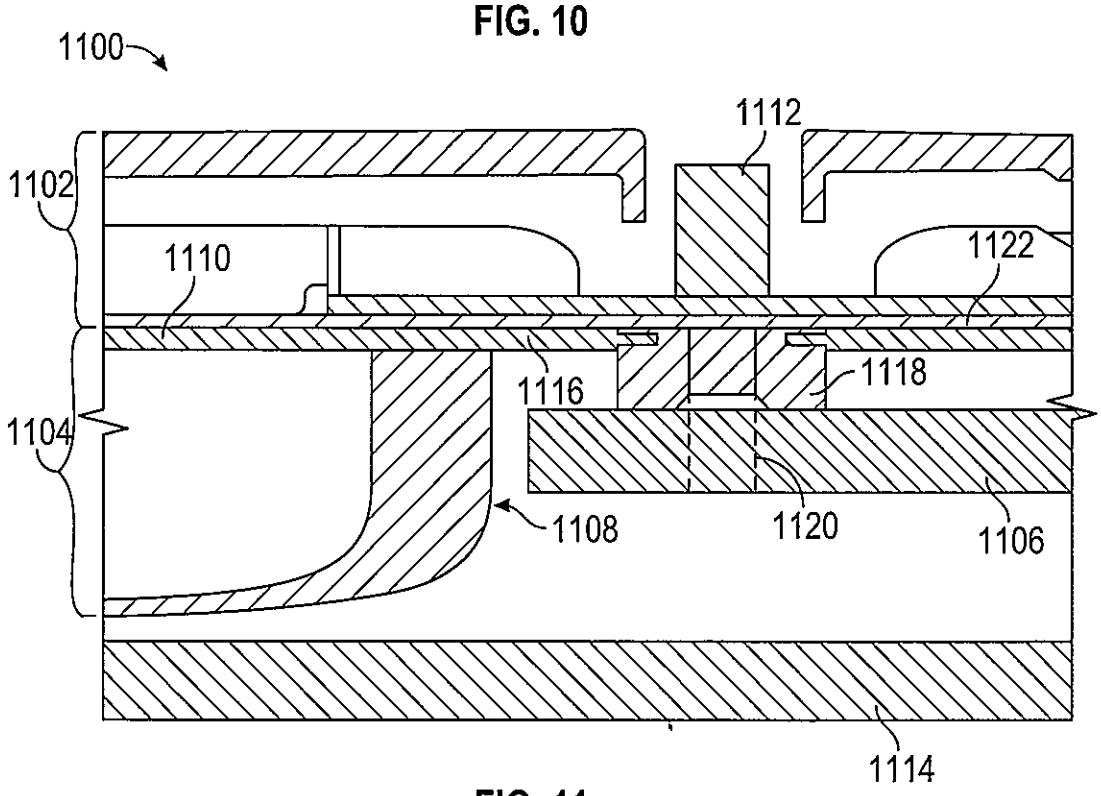
1100
1112
1102
1110
1122
1116
1118
1104
1108
1120
1106
1114

FIG. 11

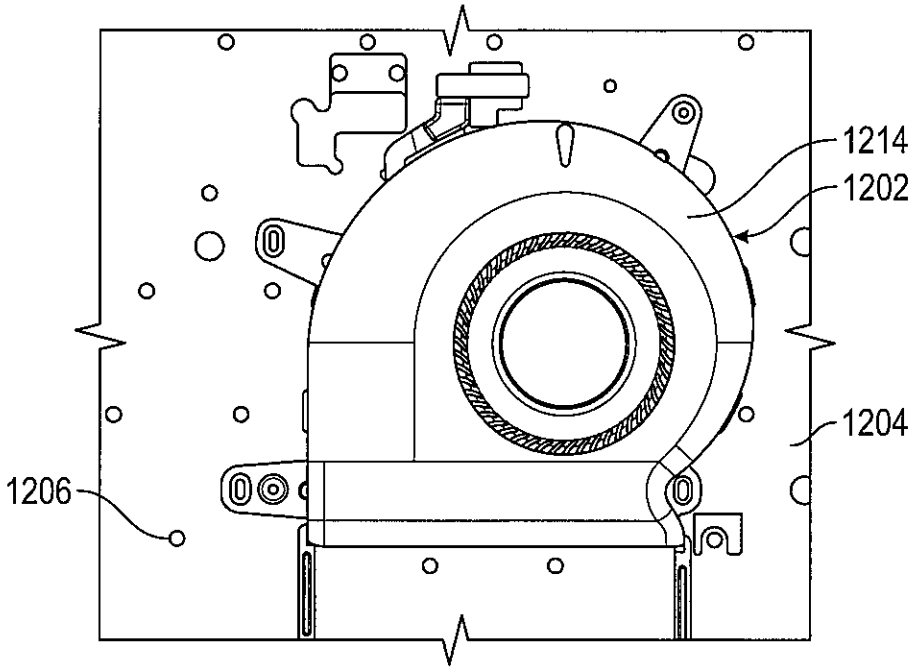

FIG. 12A

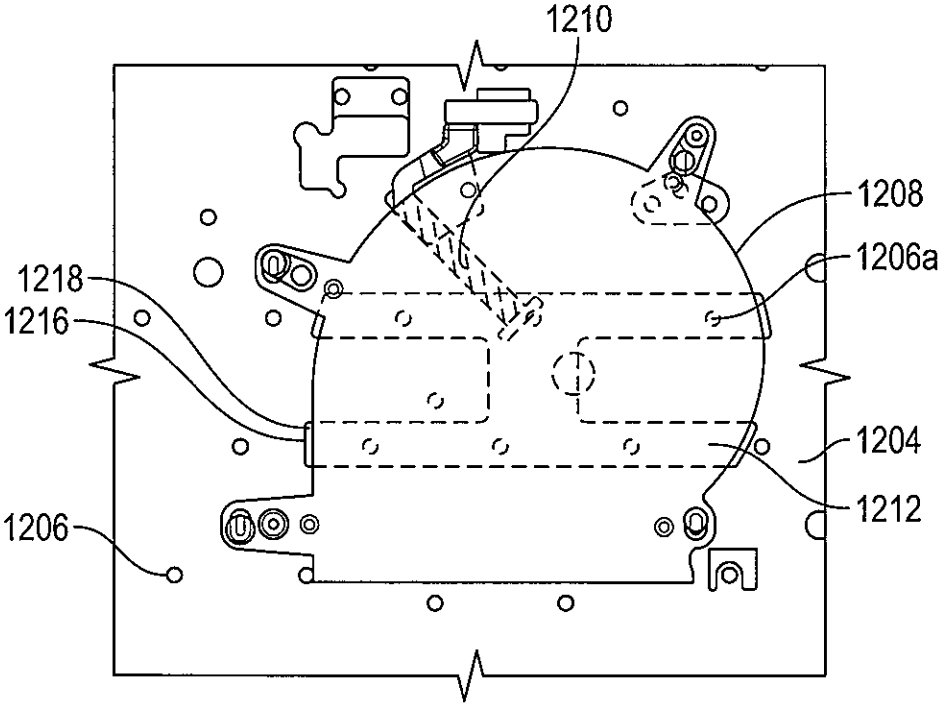

FIG. 12B

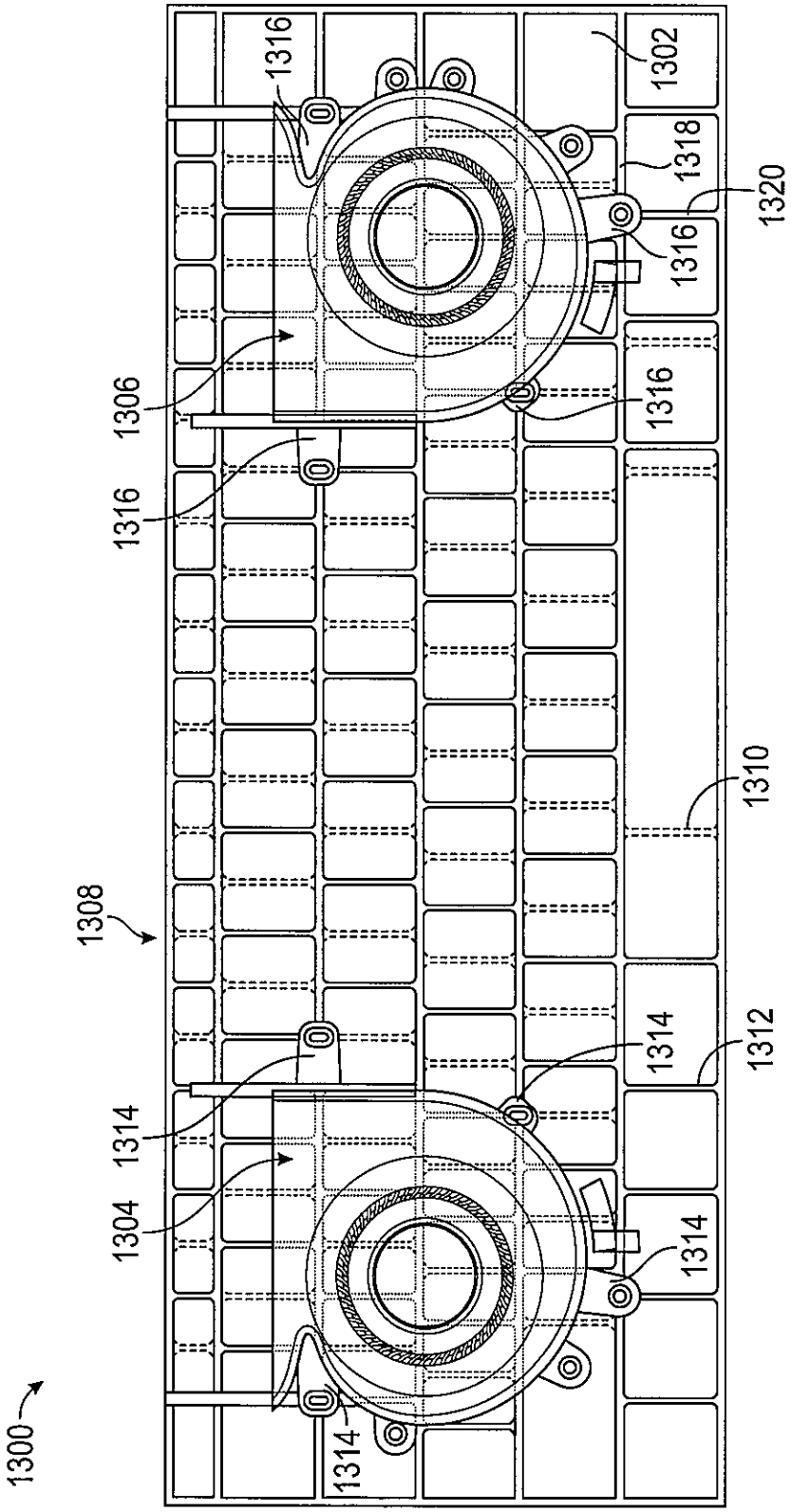

FIG. 13

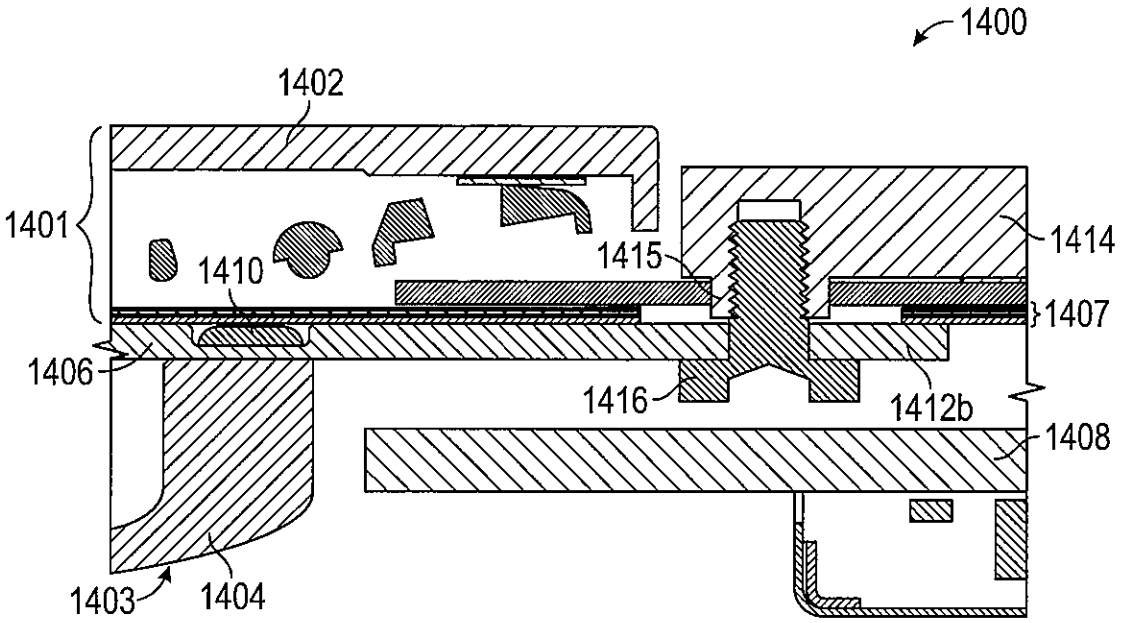

FIG. 14A

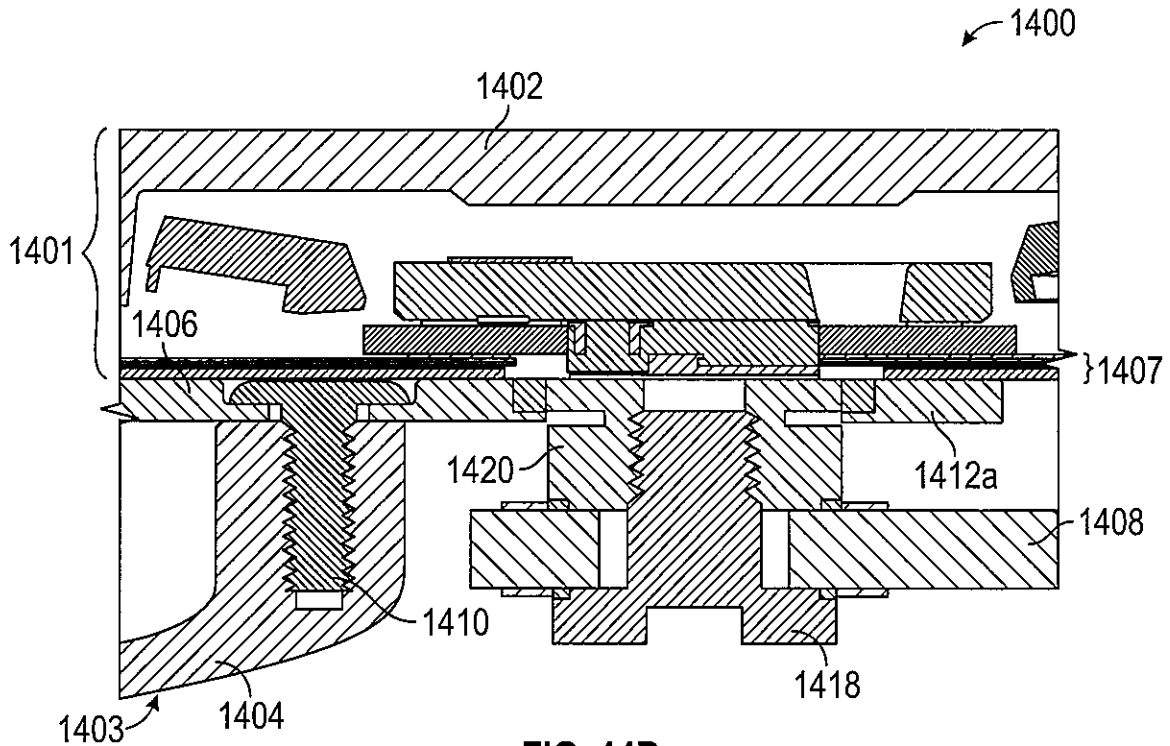

FIG. 14B