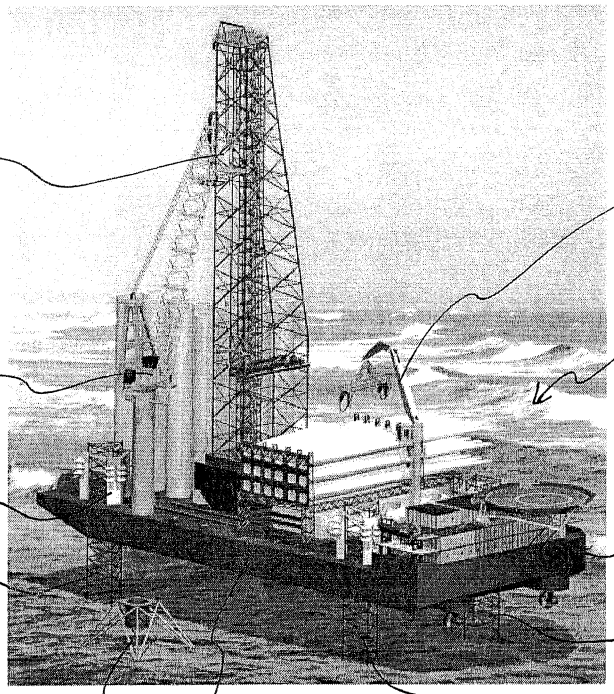
57
55
55
10
20
16
14
14
50
12
14

FIG. 1

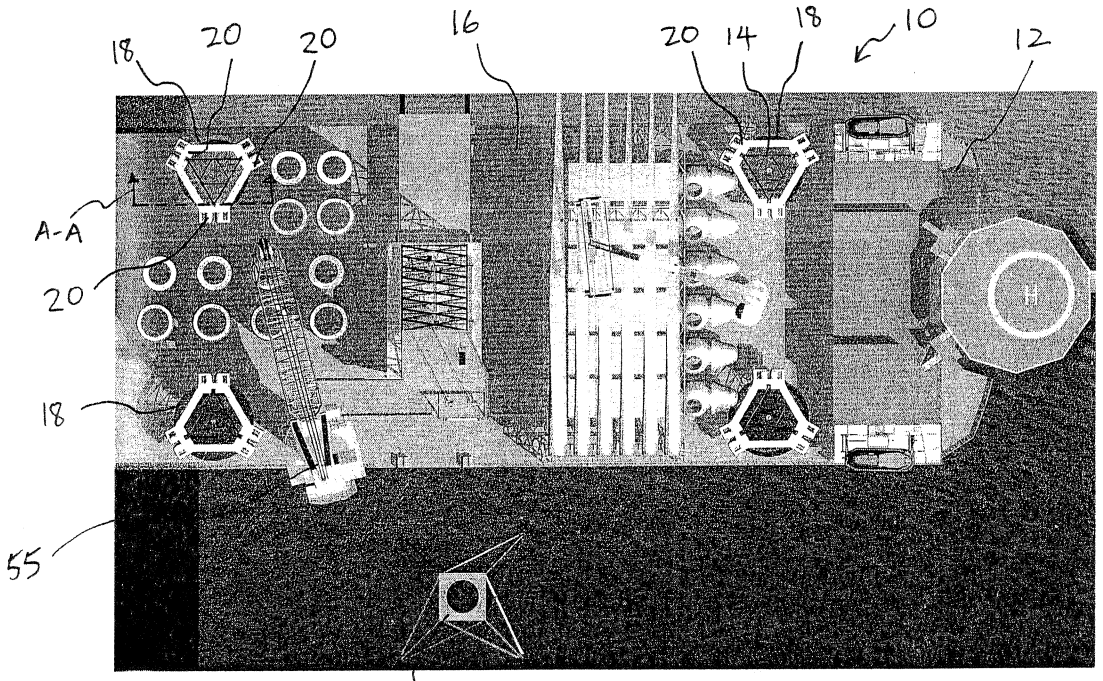
18
20
20
16
20
14
18
10
12
A-A
20
18
55
50

FIG. 2

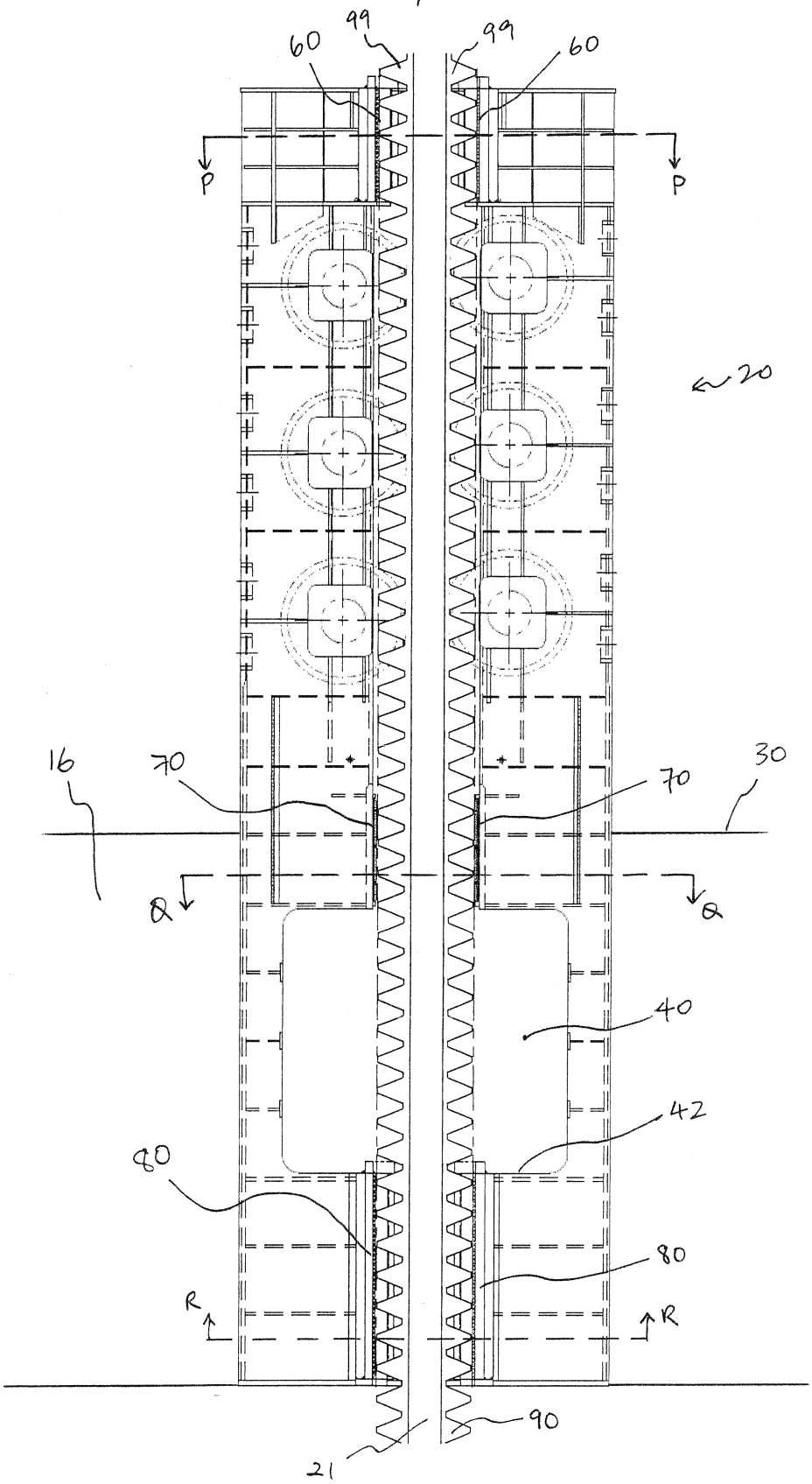

FIG. 3

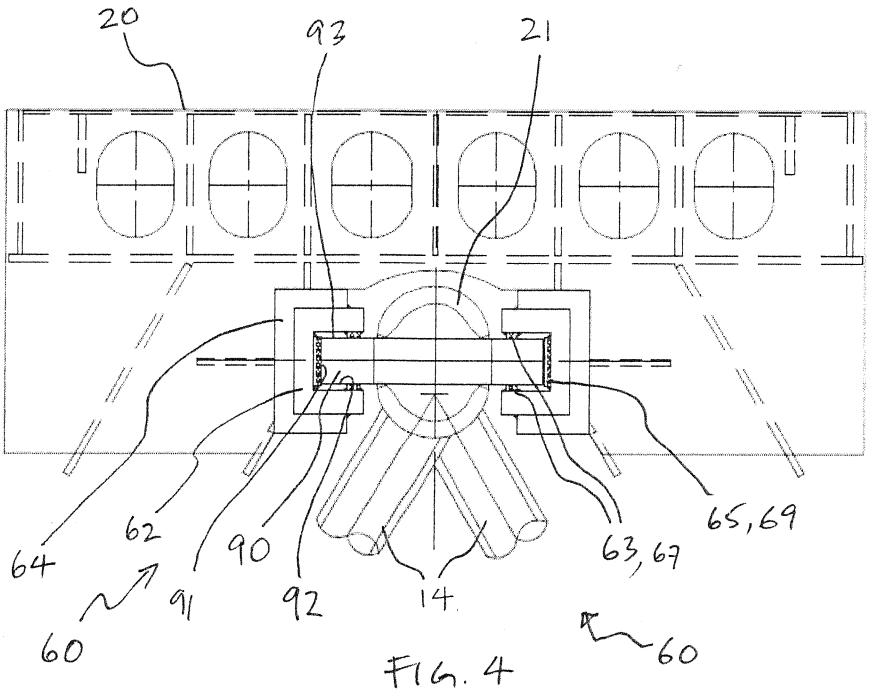

FIG. 4

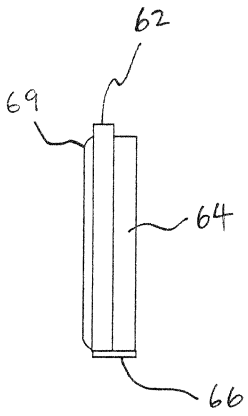

FIG. 5

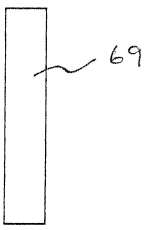

FIG. 6

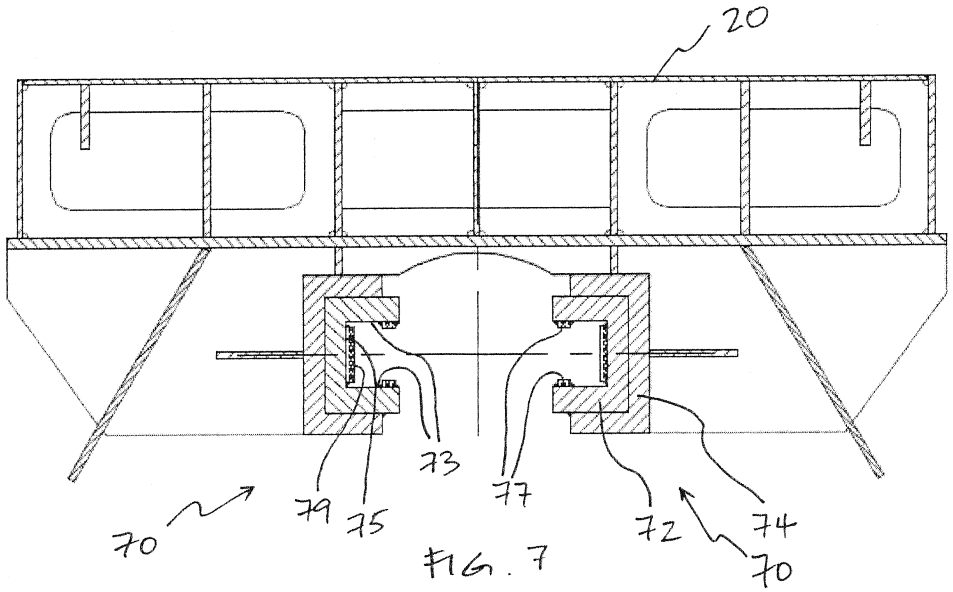

FIG. 7

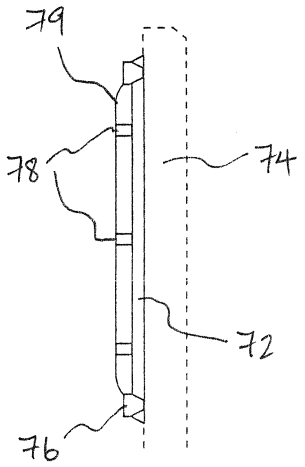

FIG. 8

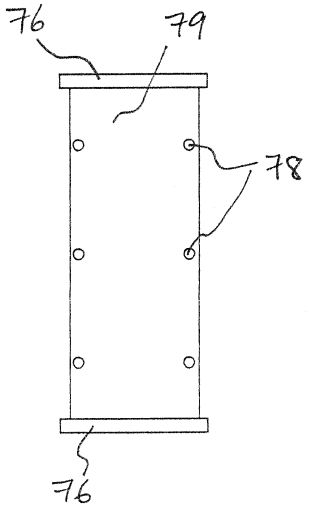

FIG. 9

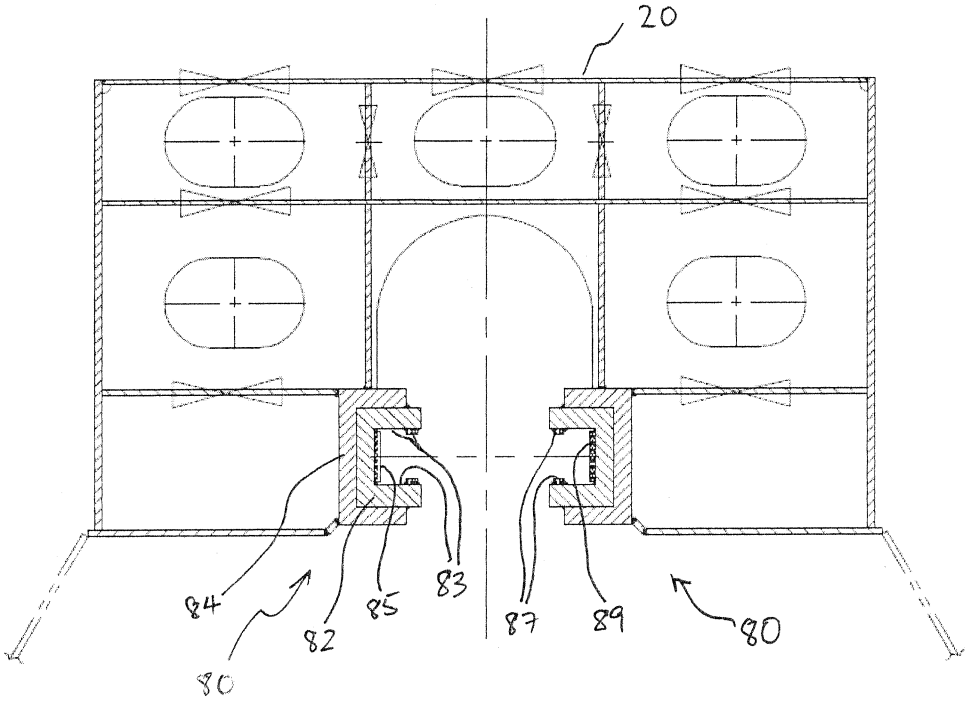

FIG. 10

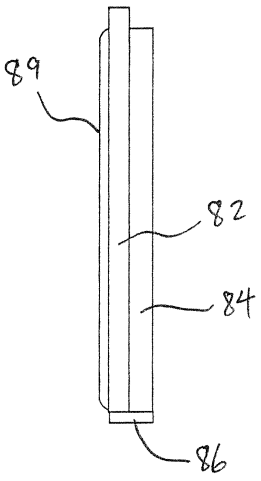

FIG. 11

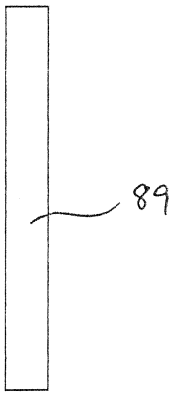

FIG. 12