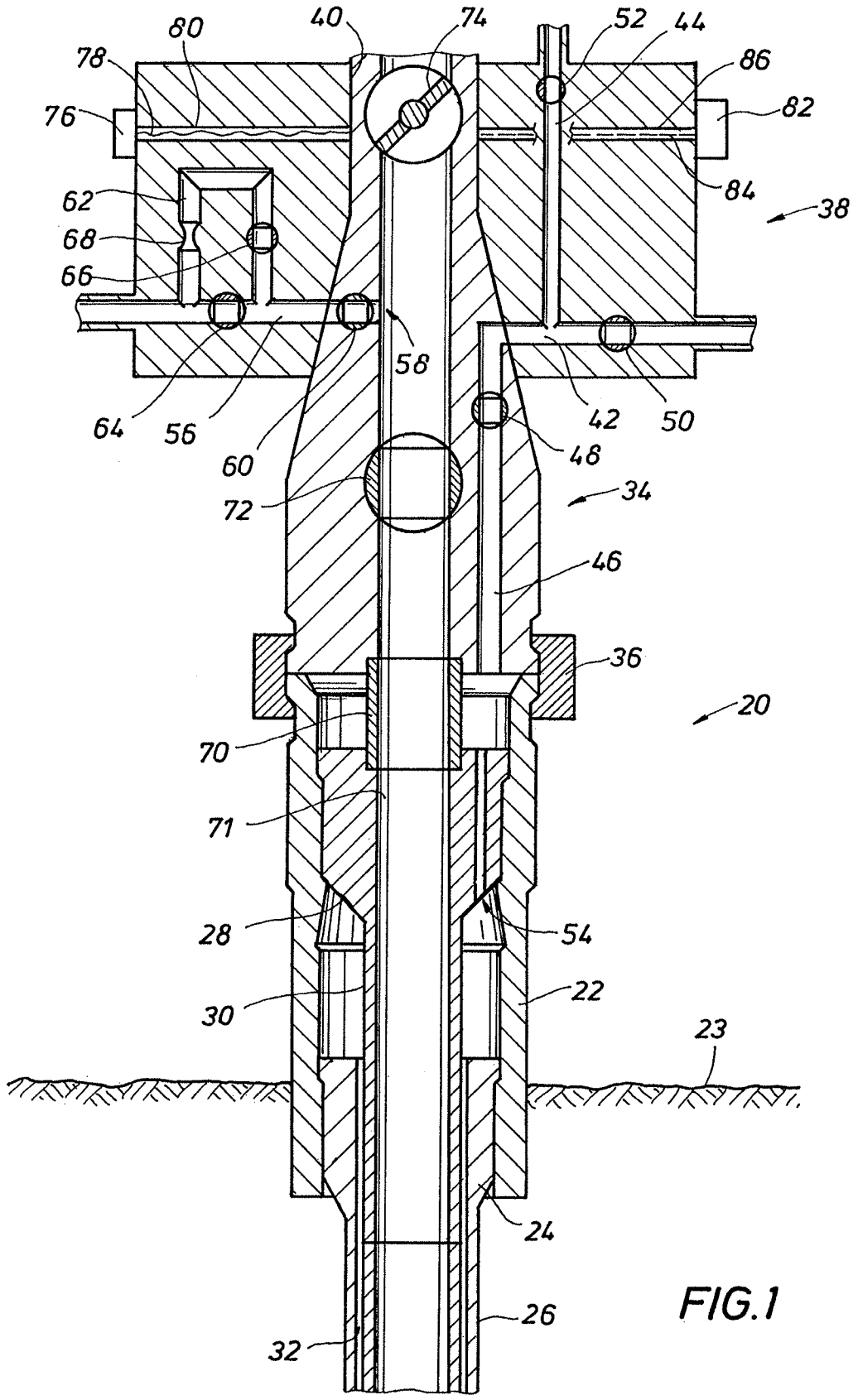
80
40
74
52
44
78
86
76
82
62
84
38
68
66
58
64
56
60
42
50
48
72
34
46
36
20
70
71
28
54
30
22
23
24
26
32

FIG.1

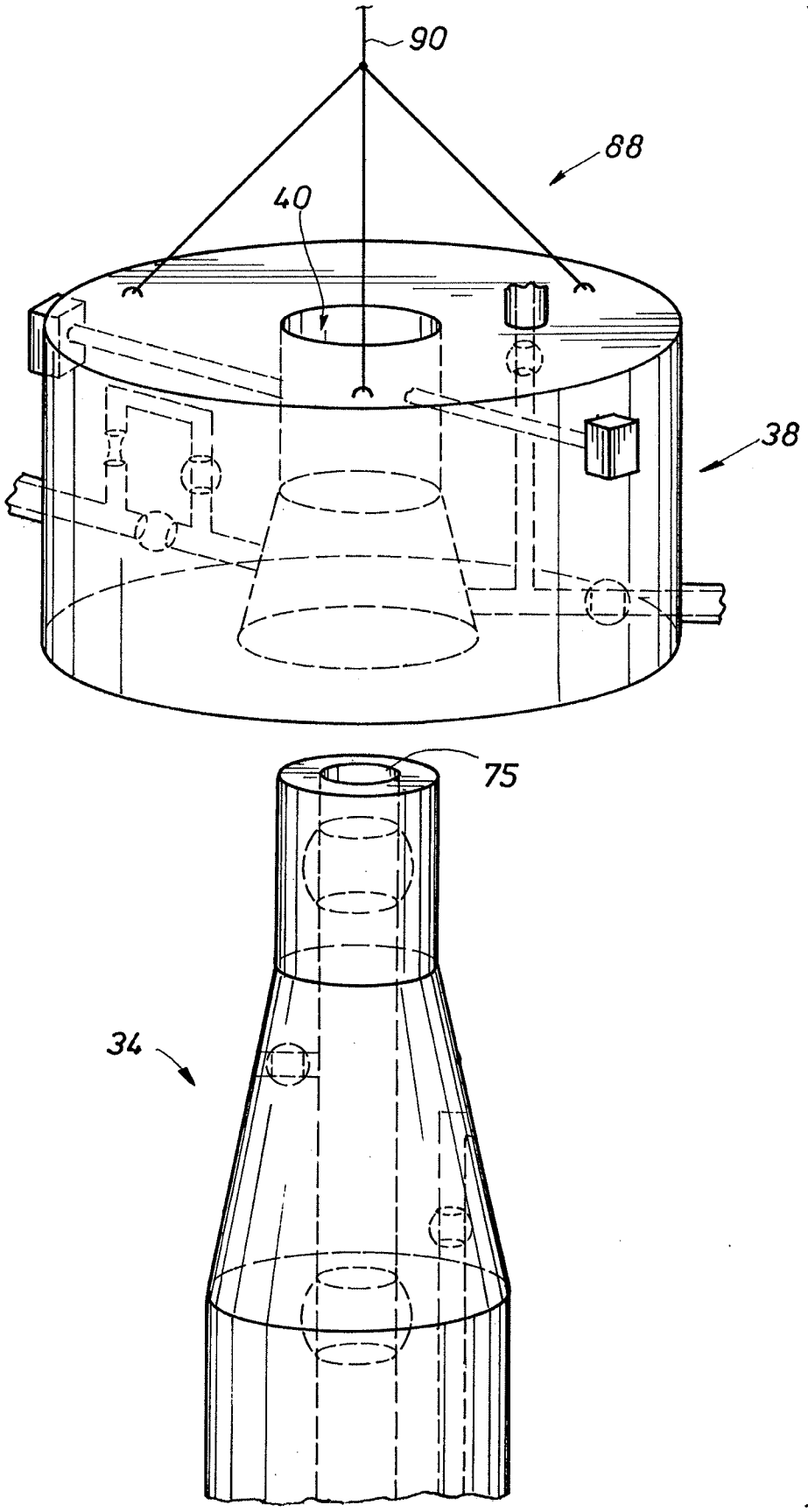

FIG. 2

FIG. 3

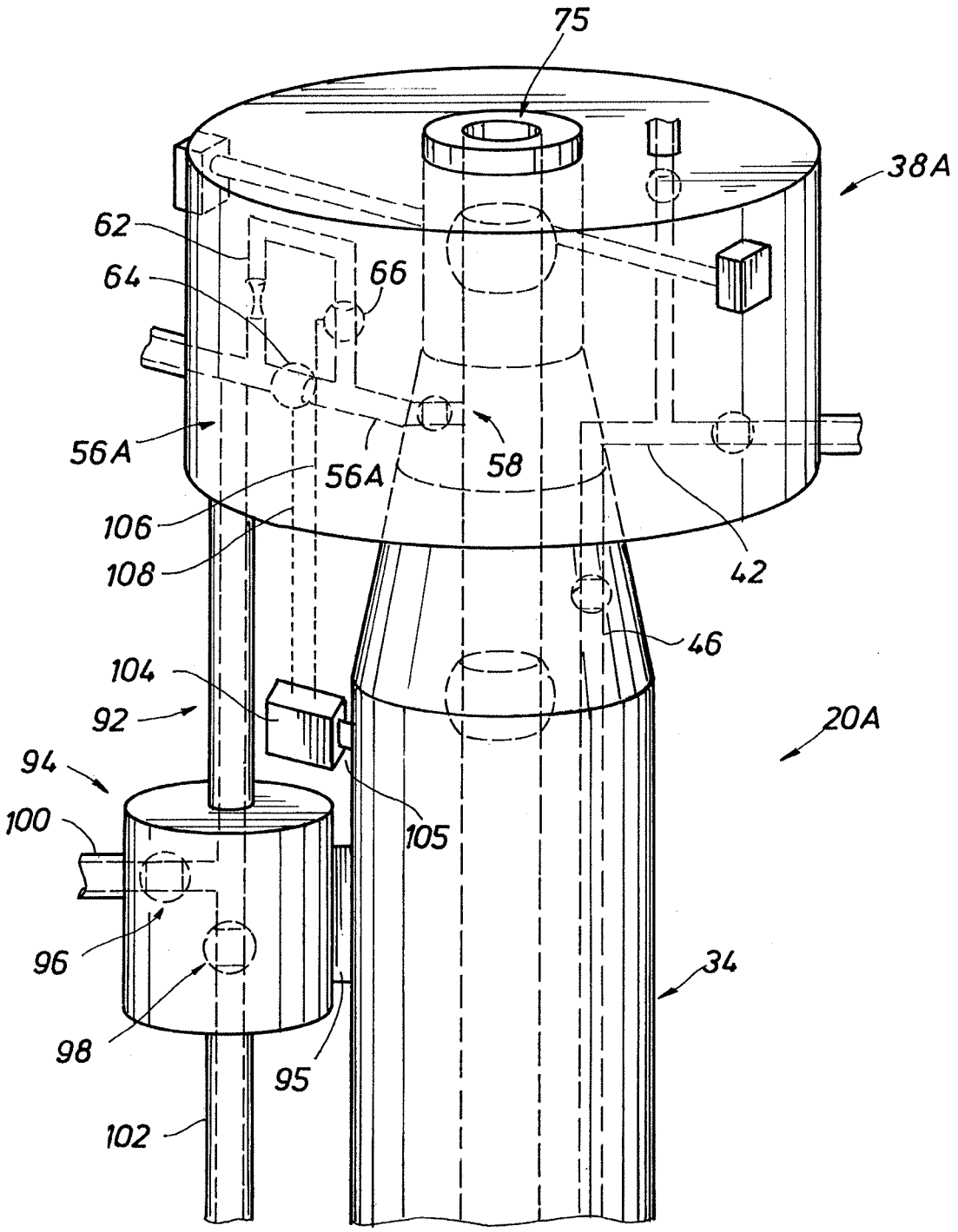
75
38A
62
64
66
56A
56A
58
106
108
42
46
104
92
20A
94
100
105
96
34
98
95
102

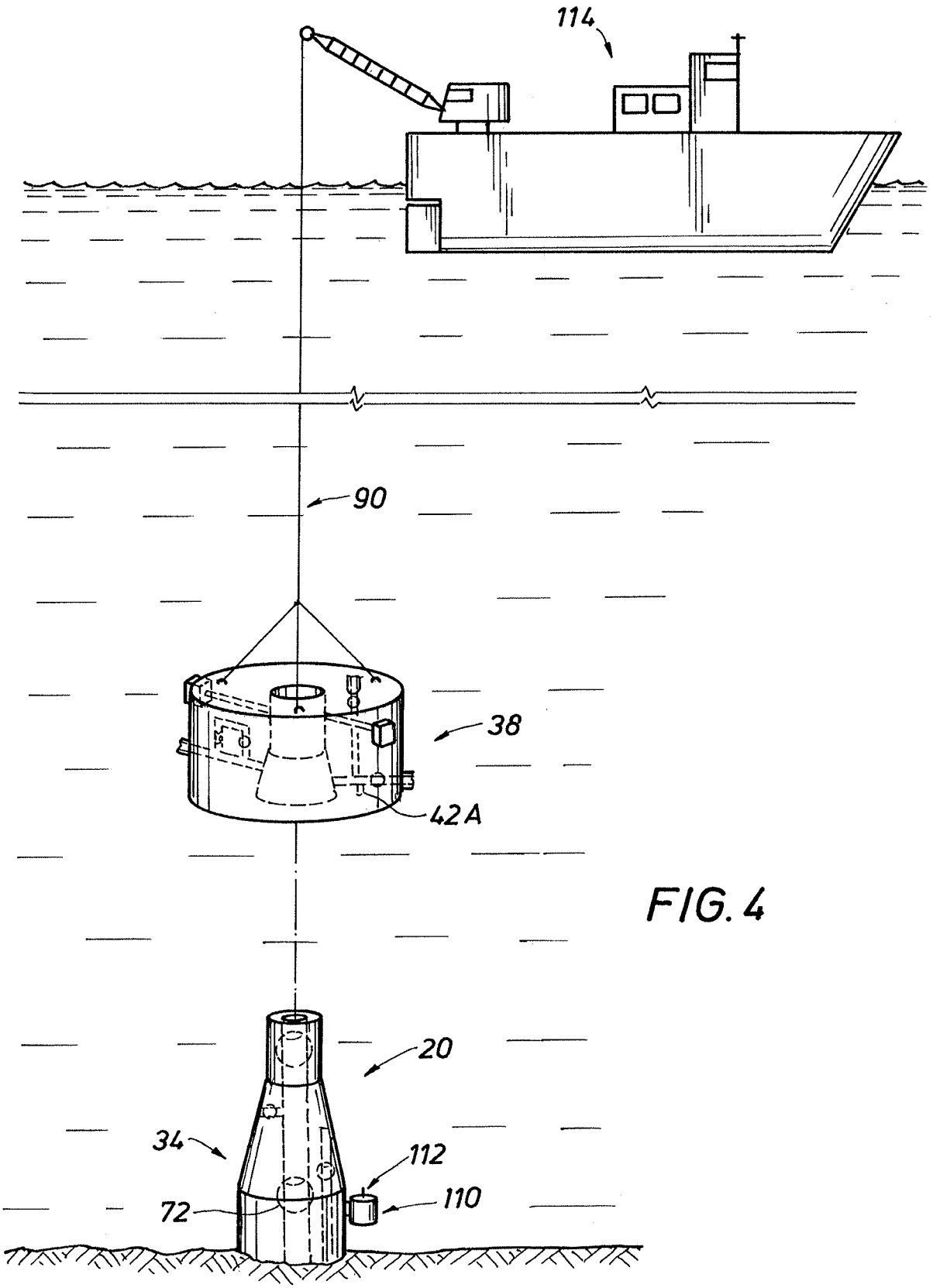

FIG. 4