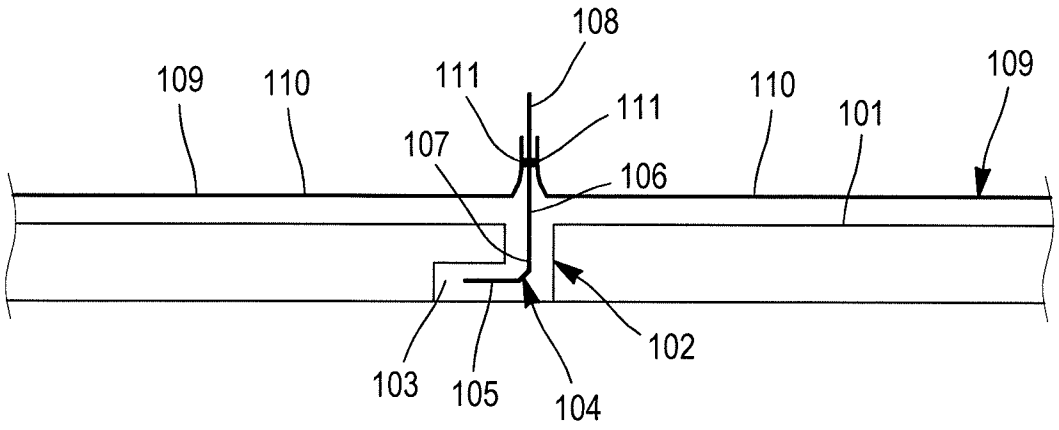
108
109
110
111
111
110
101
109
107
106
102
103
105
104

FIG. 1

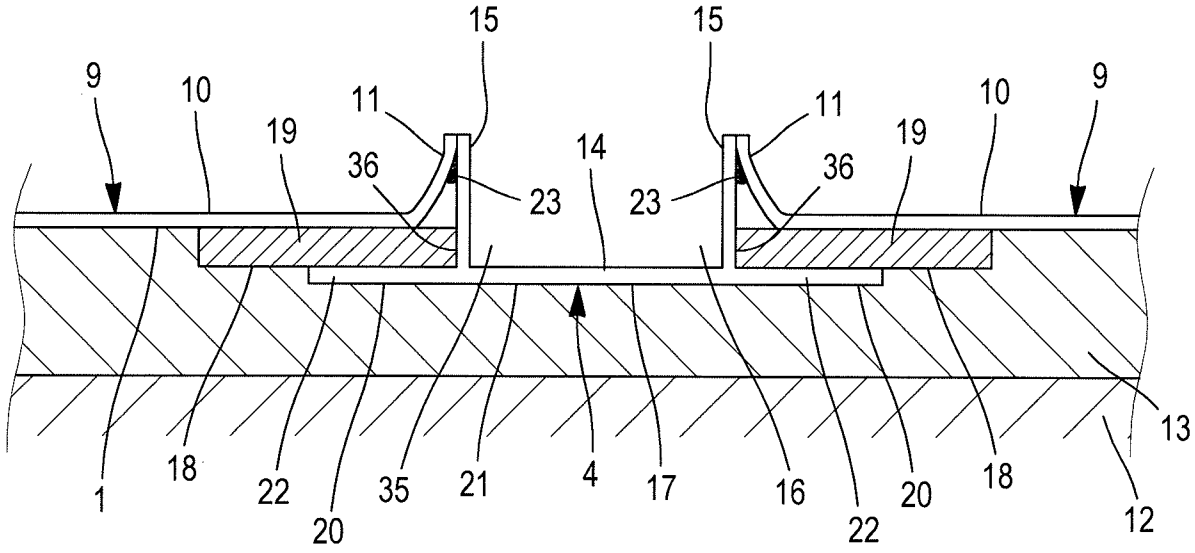
15
15
9
10
11
11
10
9
19
19
36
14
23
23
36
1
18
22
20
35
21
4
17
16
22
20
18
13
12

FIG. 2

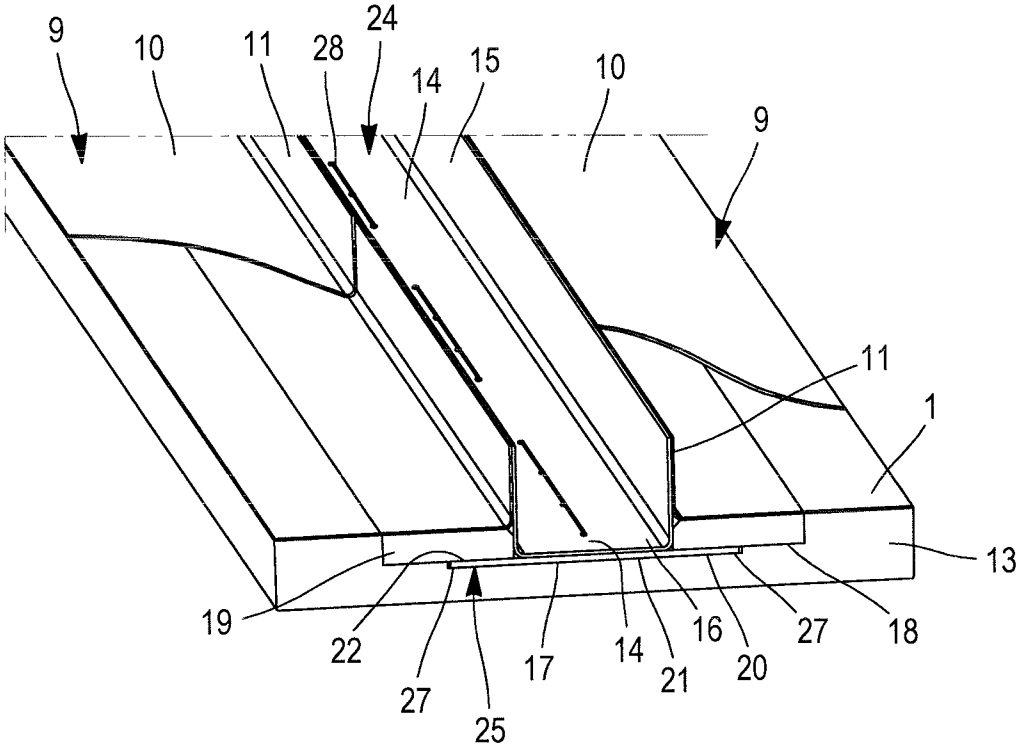
9
10
11
28
24
14
15
10
9
11
1
13
19
22
27
25
17
14
21
16
20
27
18

FIG. 3

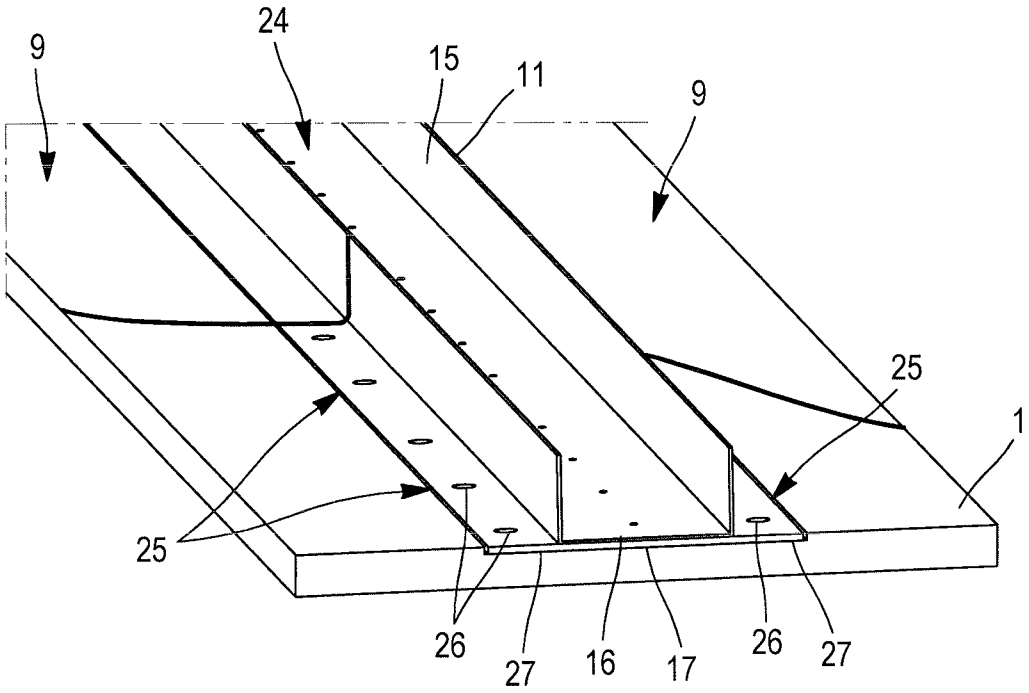
9
24
15
11
9
25
1
25
26
27
16
17
26
27

FIG. 4

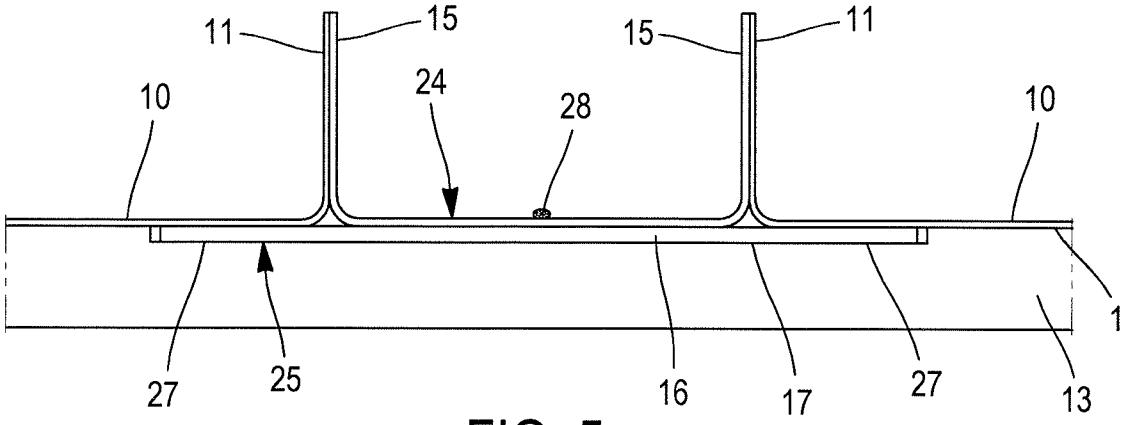

FIG. 5

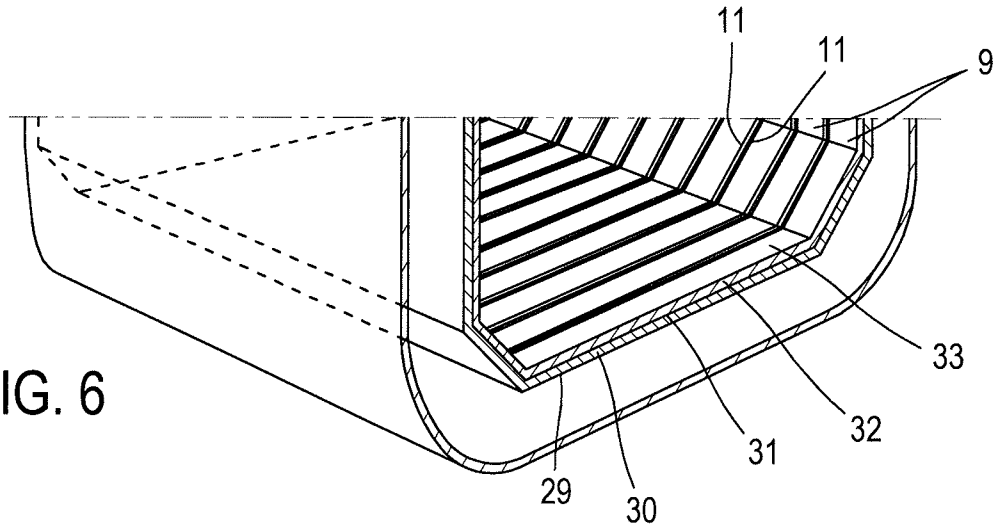

FIG. 6

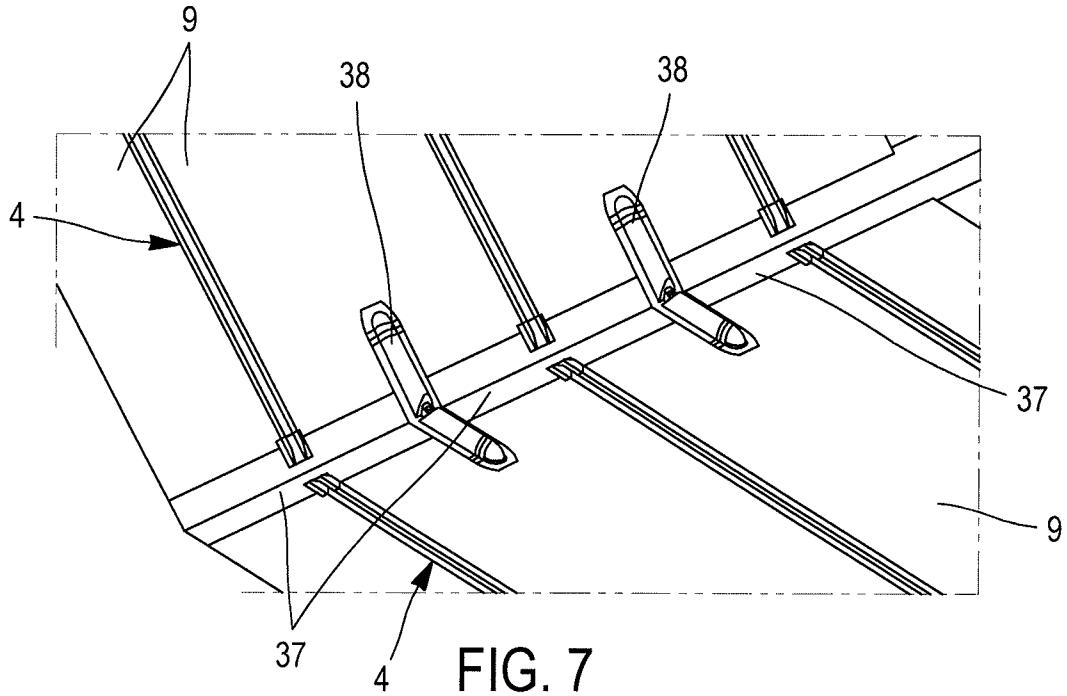

FIG. 7

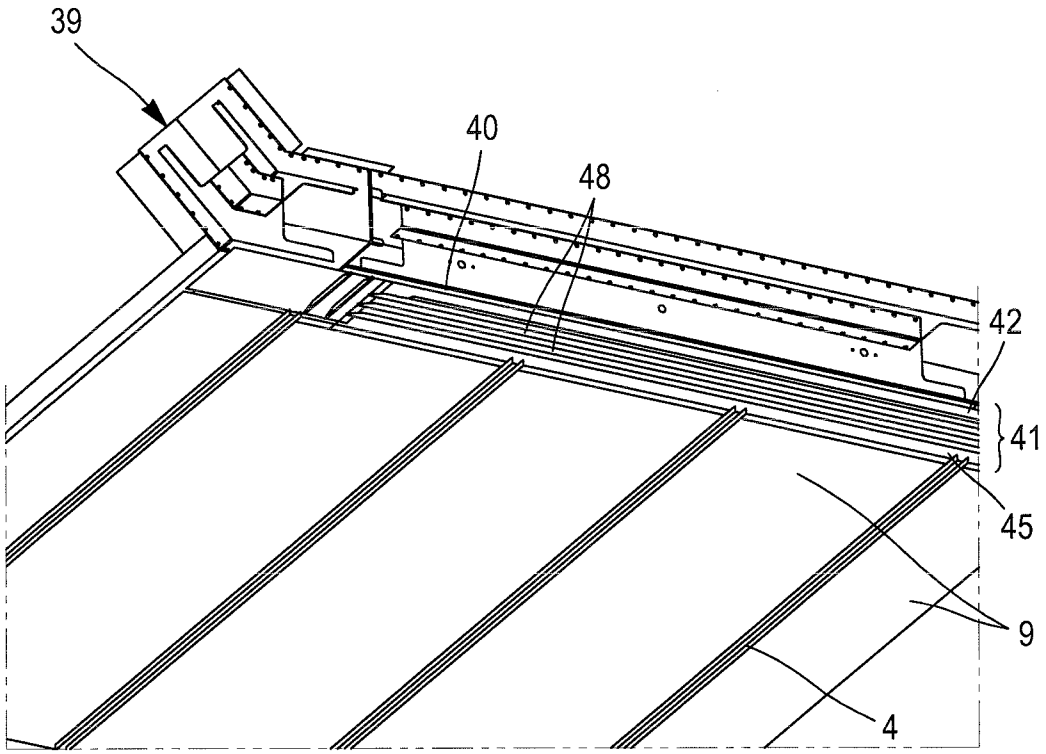
39
40
48
42
41
45
9
4

FIG. 8

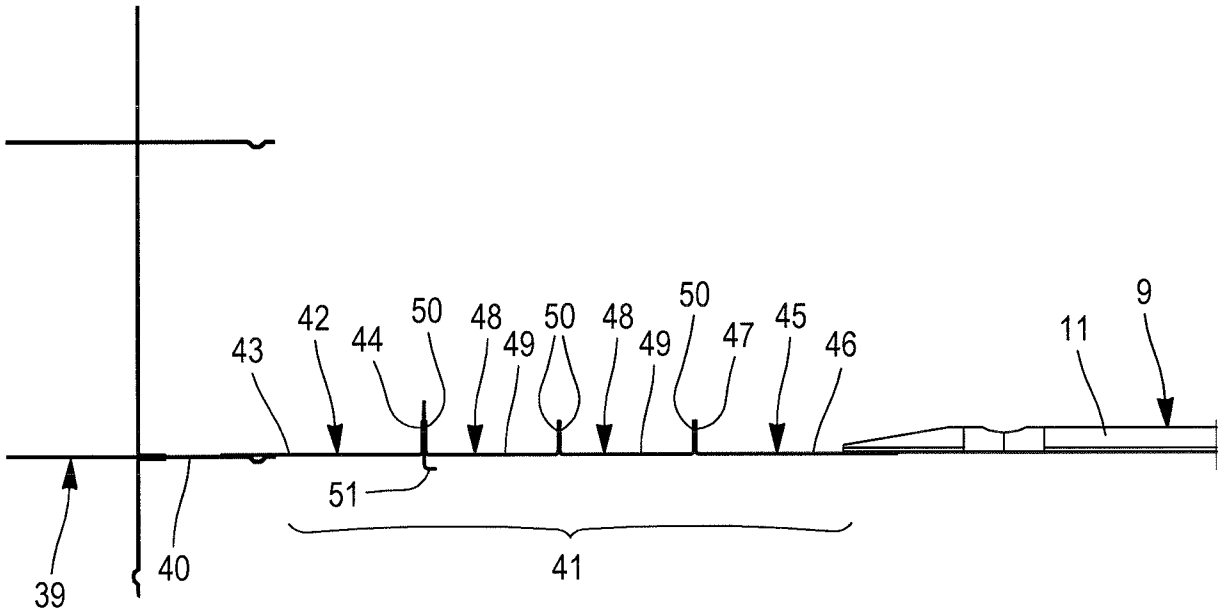
43
42
44
50
48
49
50
48
49
50
47
45
46
11
9
51
39
40
41

FIG. 9

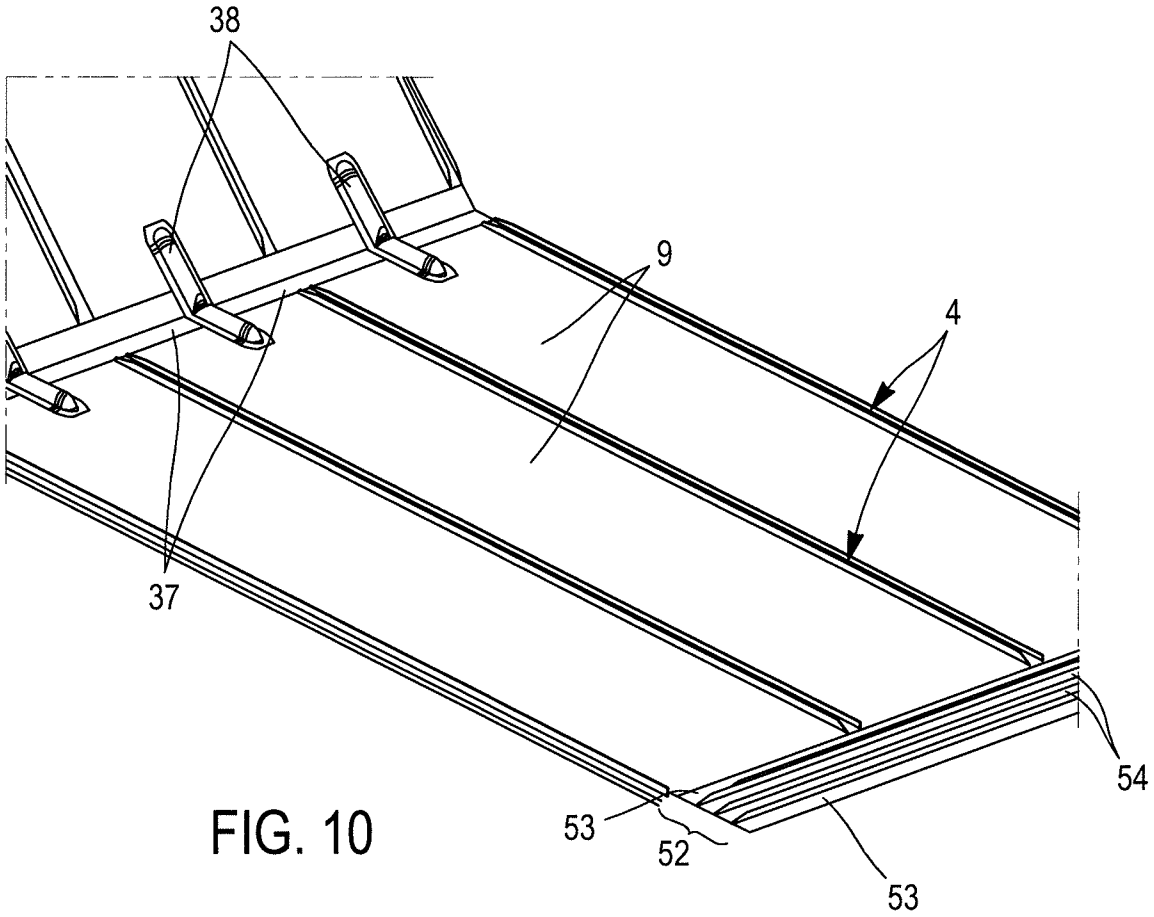

FIG. 10

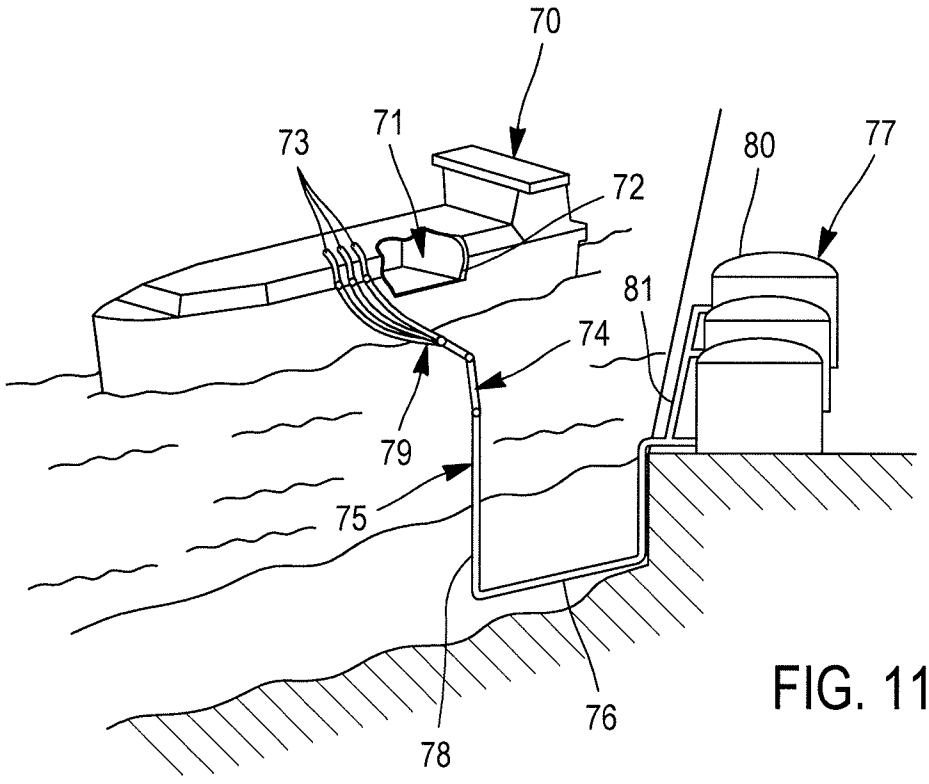

FIG. 11