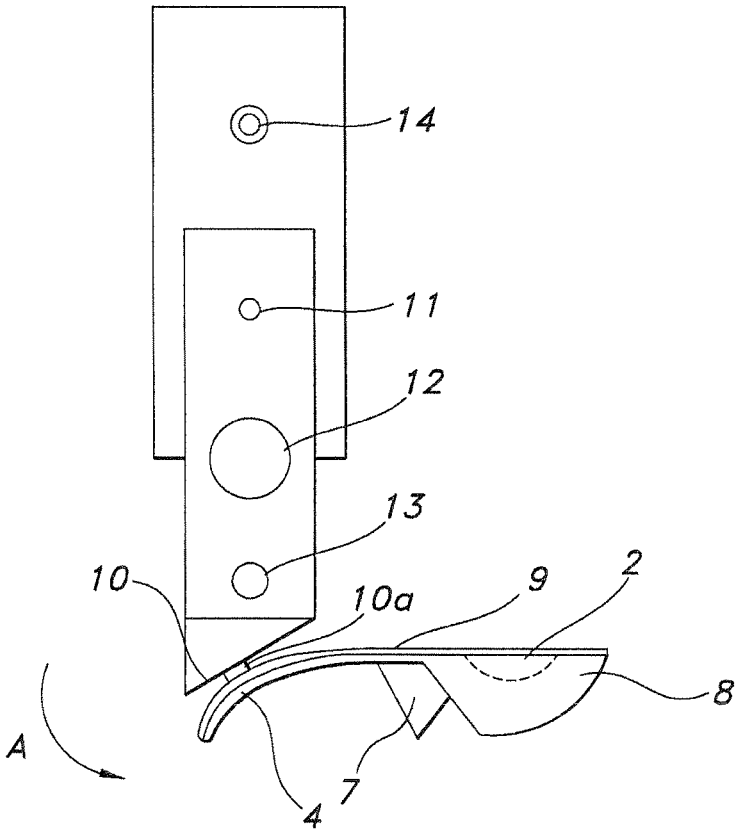

FIG. 1

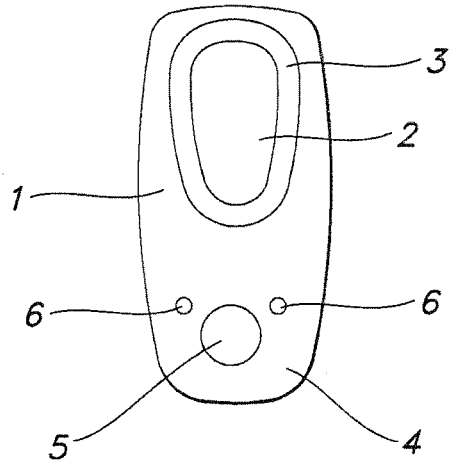

FIG. 2

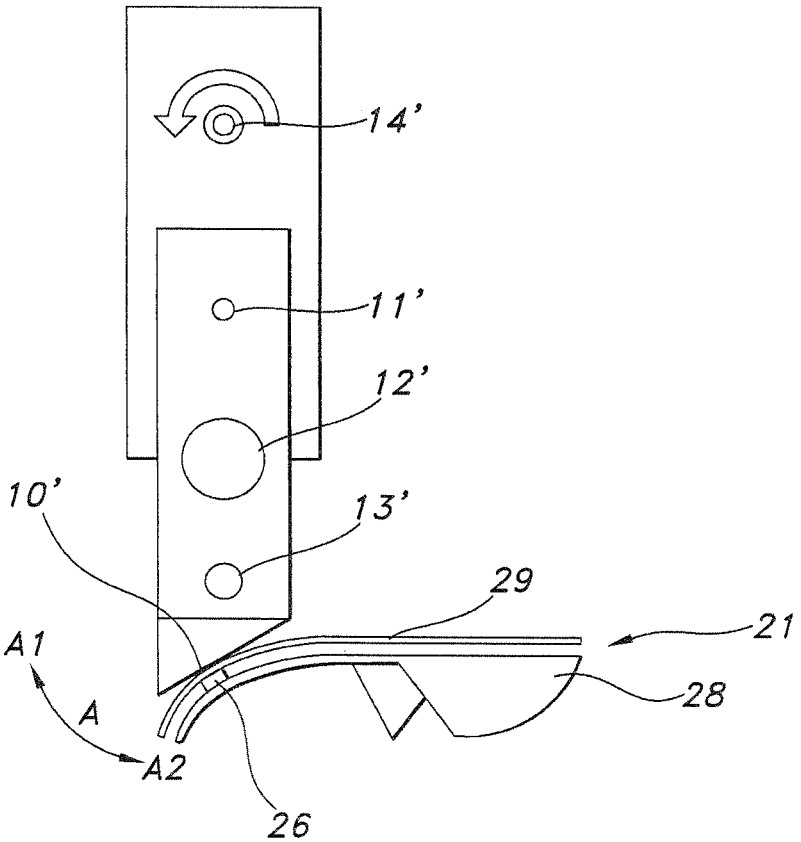

FIG. 3

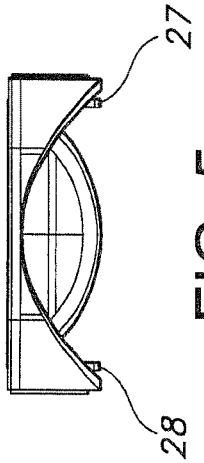

FIG. 5

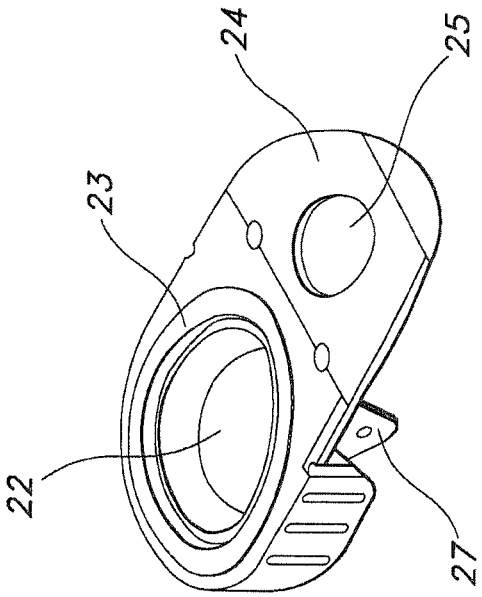

FIG. 7

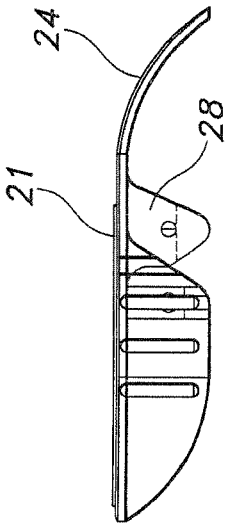

FIG. 4

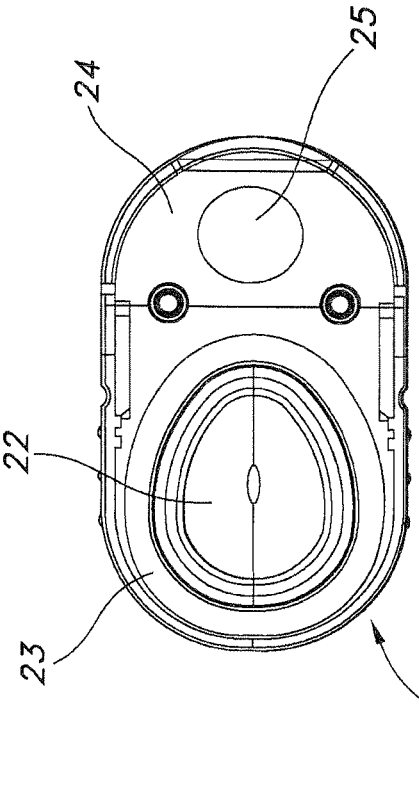

FIG. 6

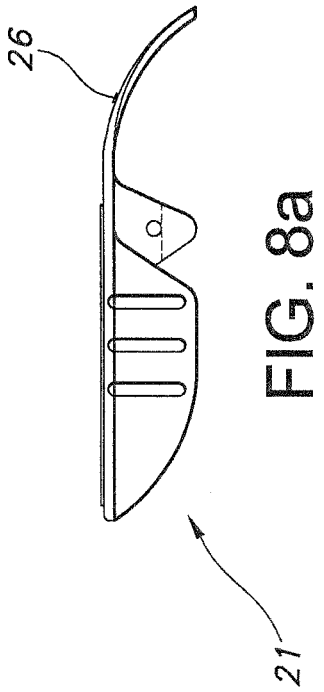

FIG. 8a

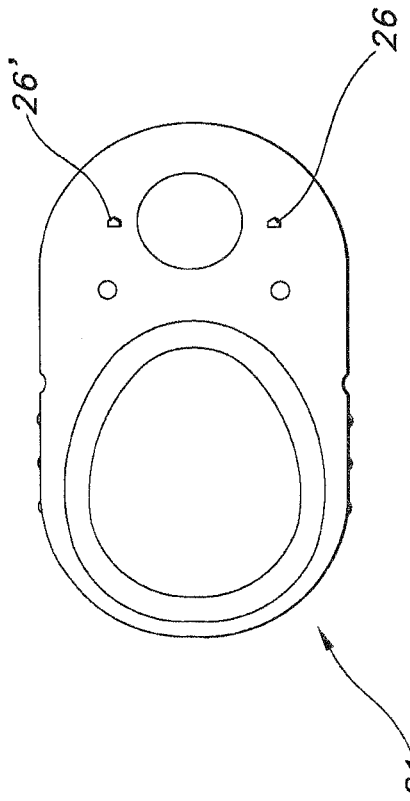

FIG. 8

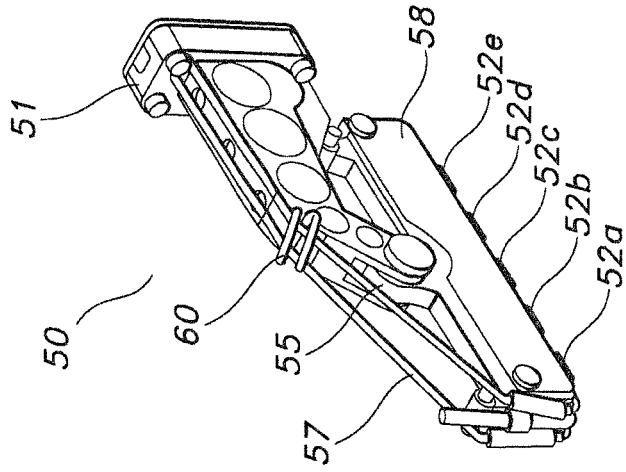
51
58
52e
52d
52c
52b
52a
50
60
55
57

FIG. 9

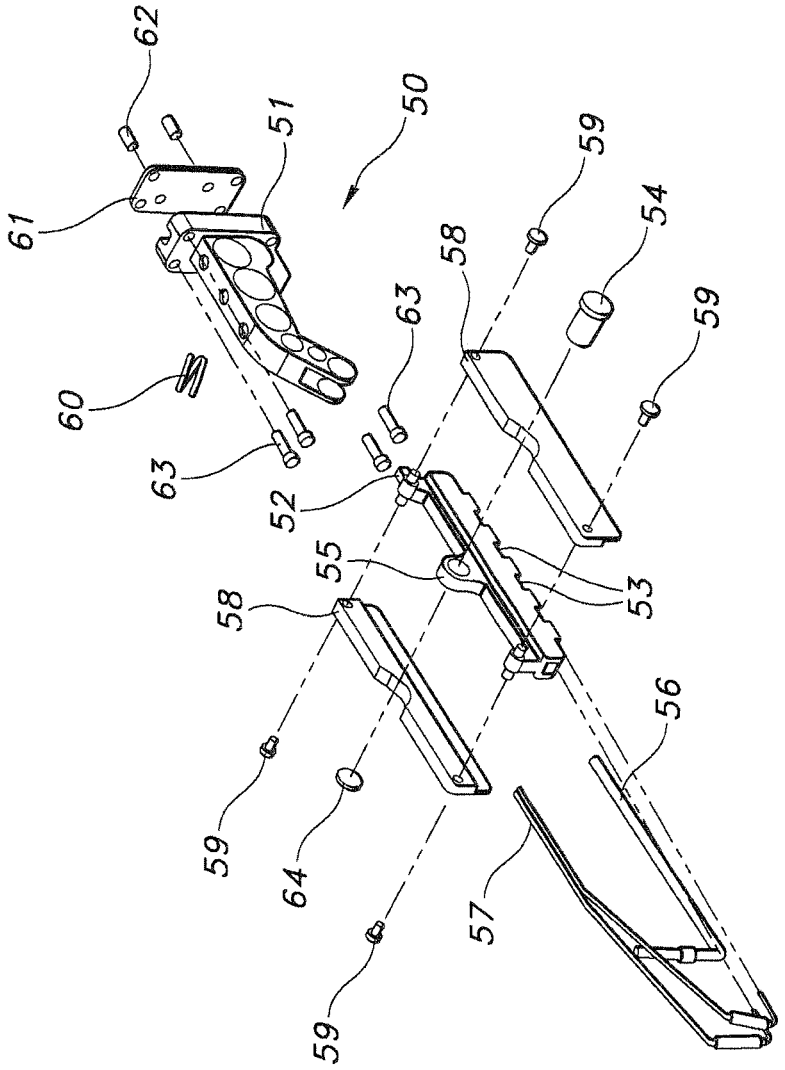
62
61
51
50
59
58
54
63
59
60
63
52
55
53
58
56
59
64
57
59

FIG. 9a

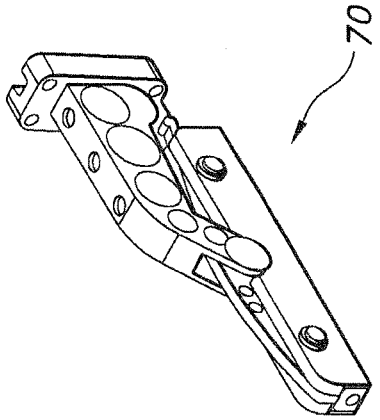

FIG. 10

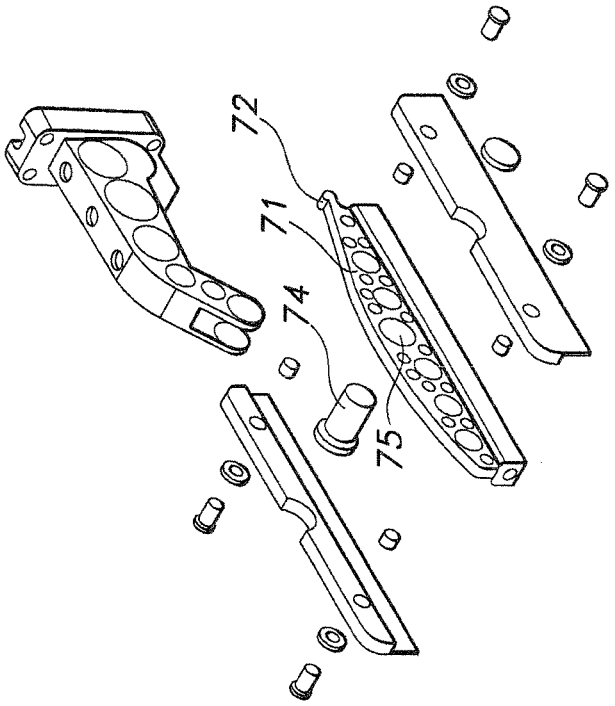

FIG. 10a