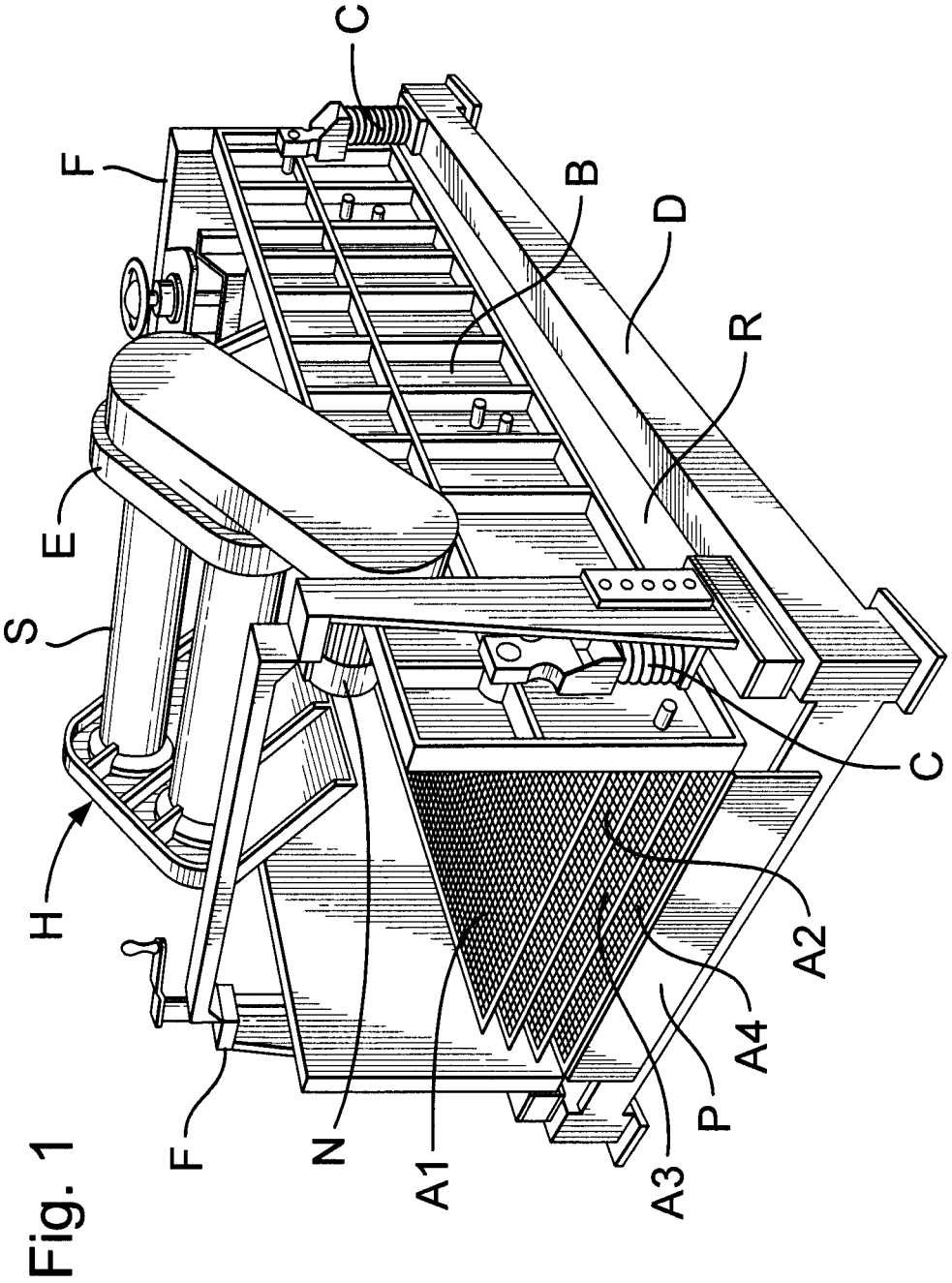

Fig. 1

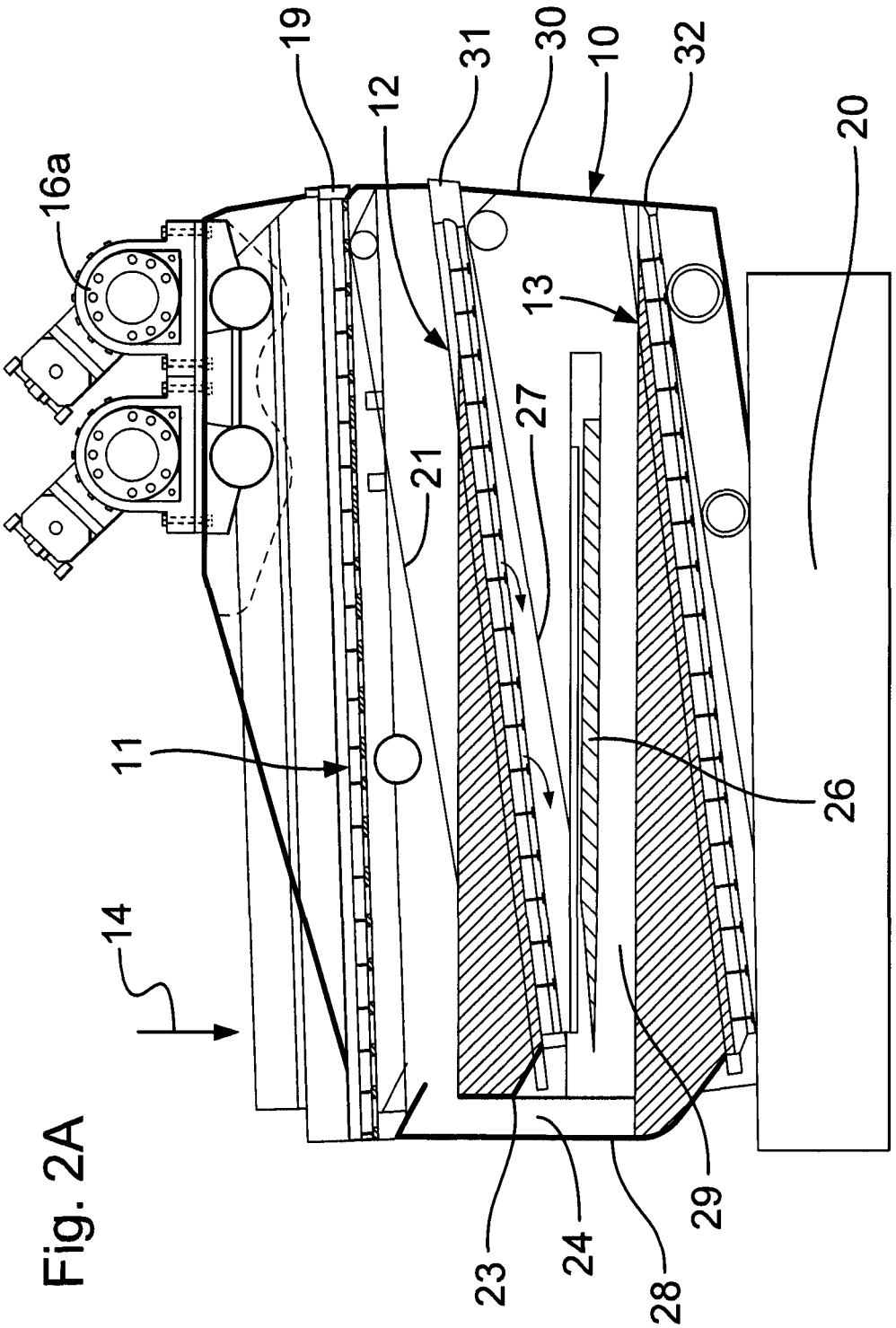

Fig. 2A

Fig. 2B

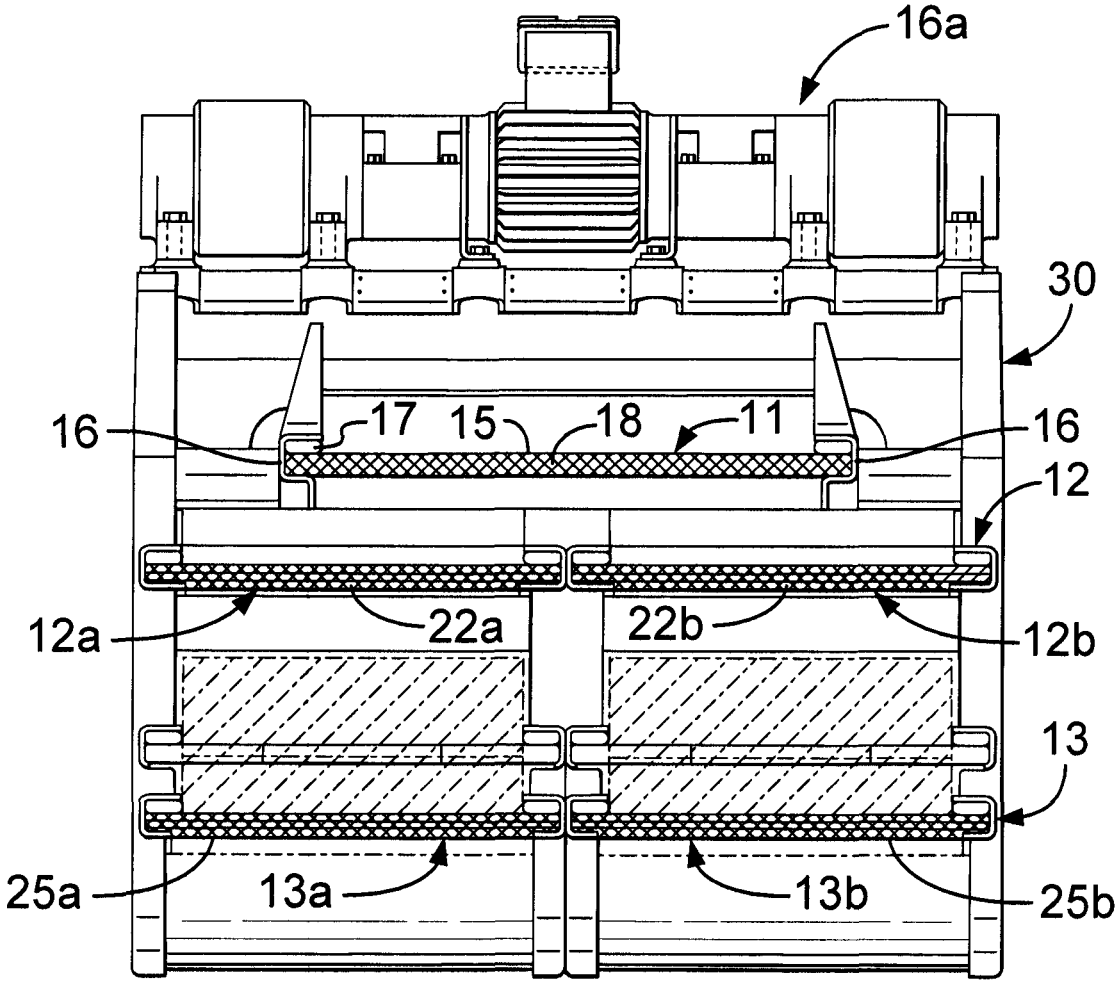

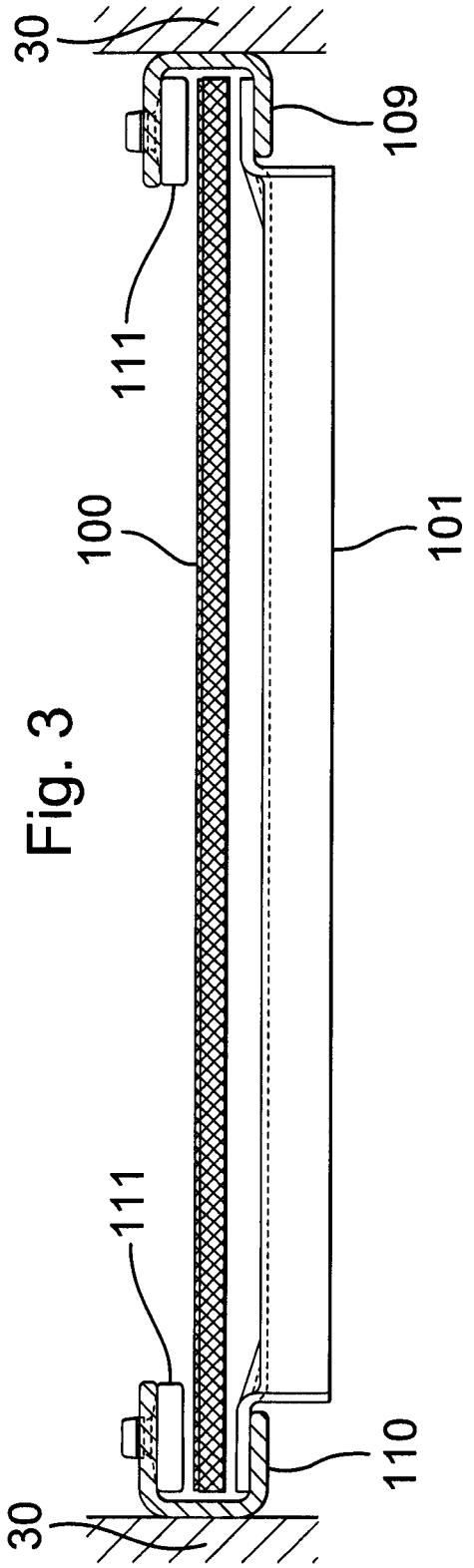
30
109
111
100
101
111
110
30

Fig. 3

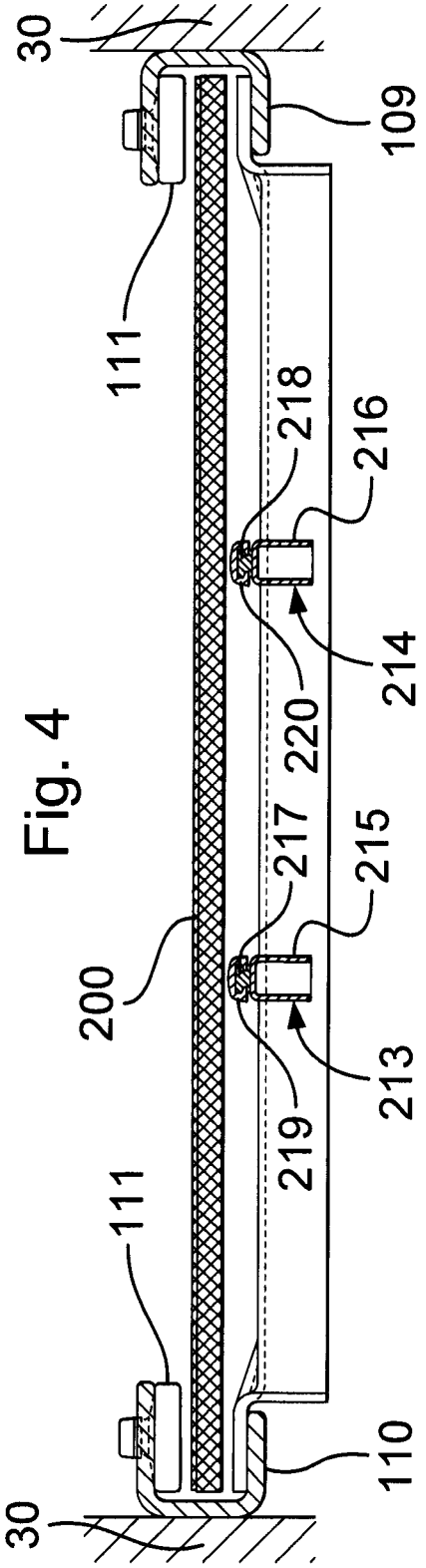
30
109
111
218
216
214
220
217
215
200
213
219
111
110
30

Fig. 4

Fig. 3A

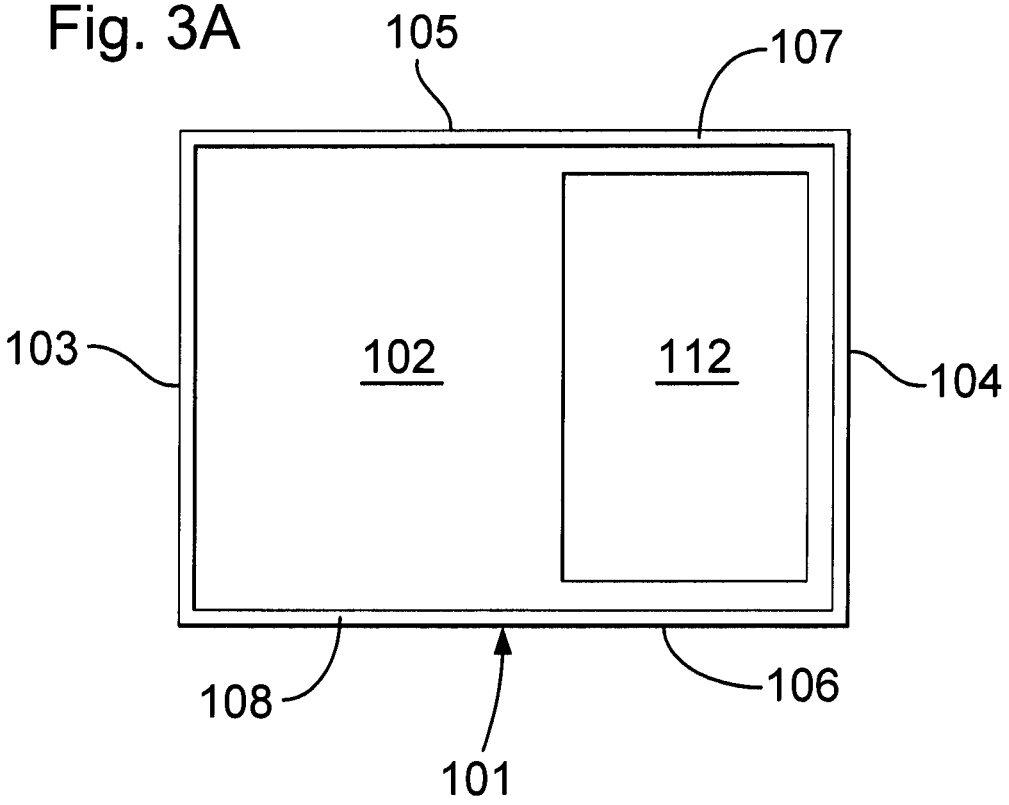
105
107
103
102
112
104
108
106
101

Fig. 4A

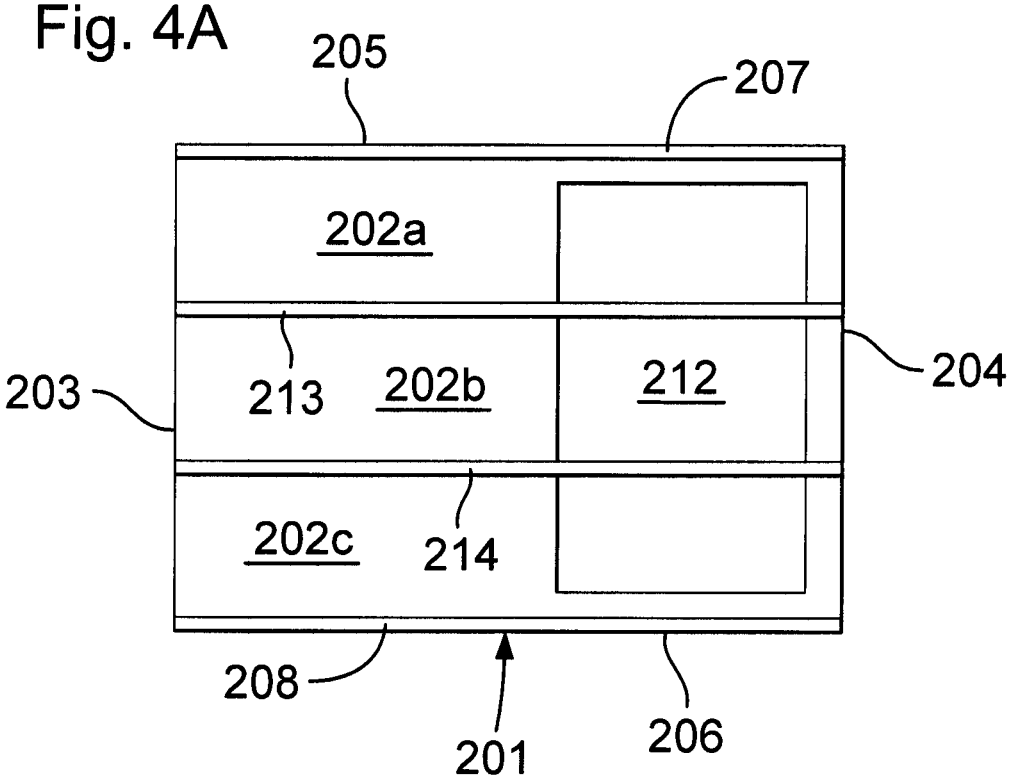
205
207
202a
213
202b
212
203
204
202c
214
208
201
206

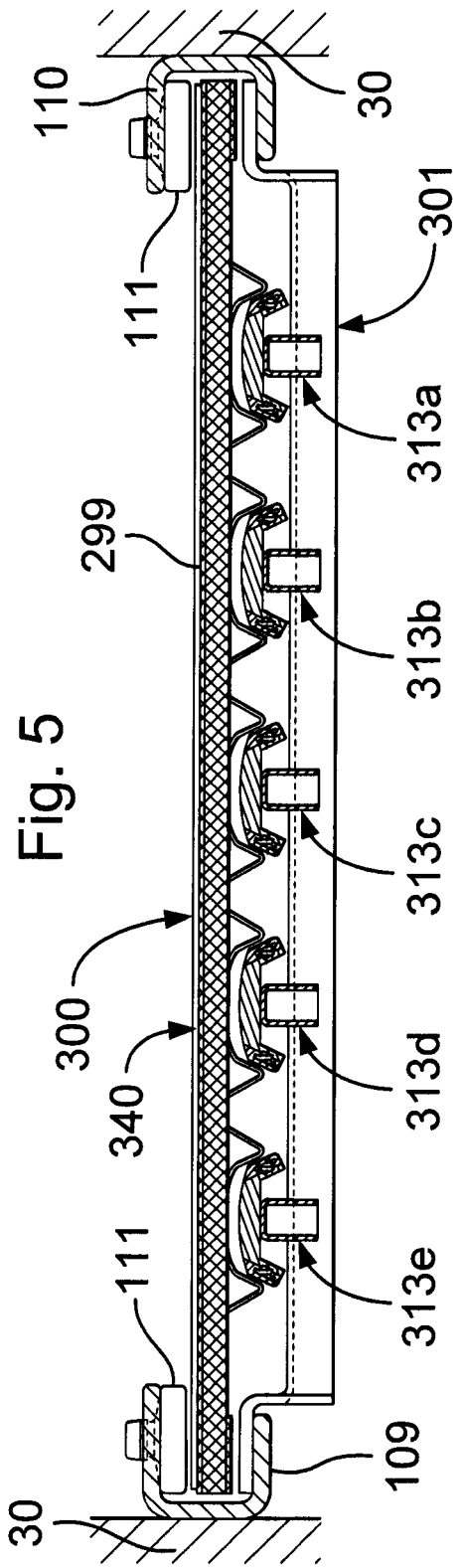
110
30
111
301
313a
299
313b
313c
300
340
313d
111
313e
109
30

Fig. 5

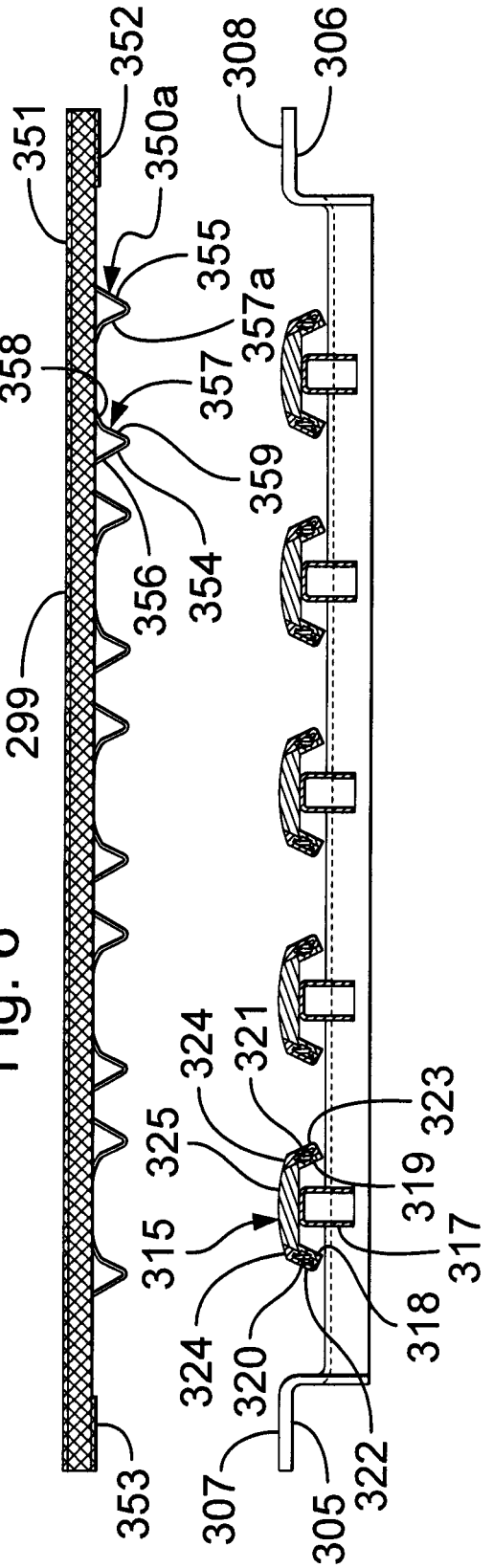
352
351
350a
308
306
355
357a
358
357
359
356
354
299
324
321
323
325
319
315
317
318
324
320
322
307
305
353

Fig. 6

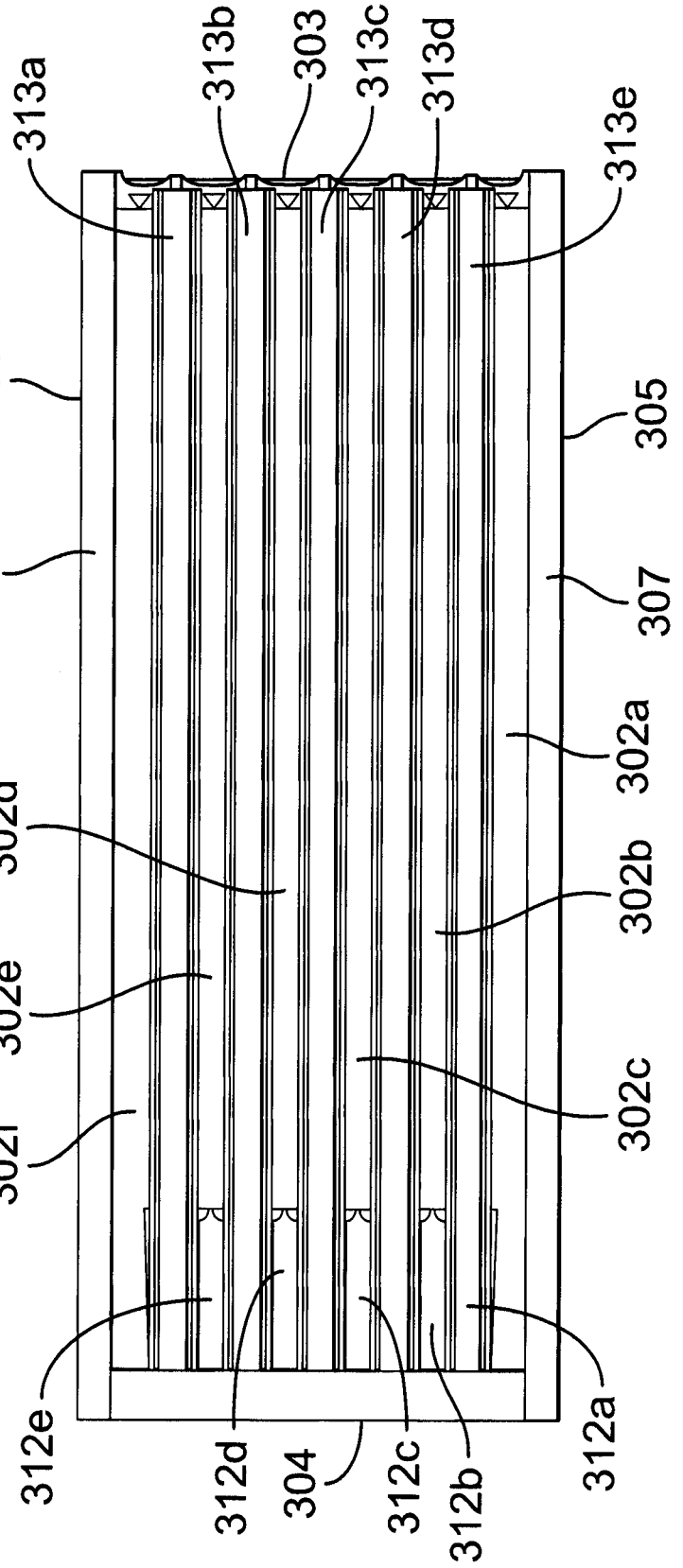
313a
313b
303
313c
313d
313e
306
305
308
307
302a
302d
302b
302e
302c
302f
312e
312d
304
312c
312b
312a

Fig. 6A

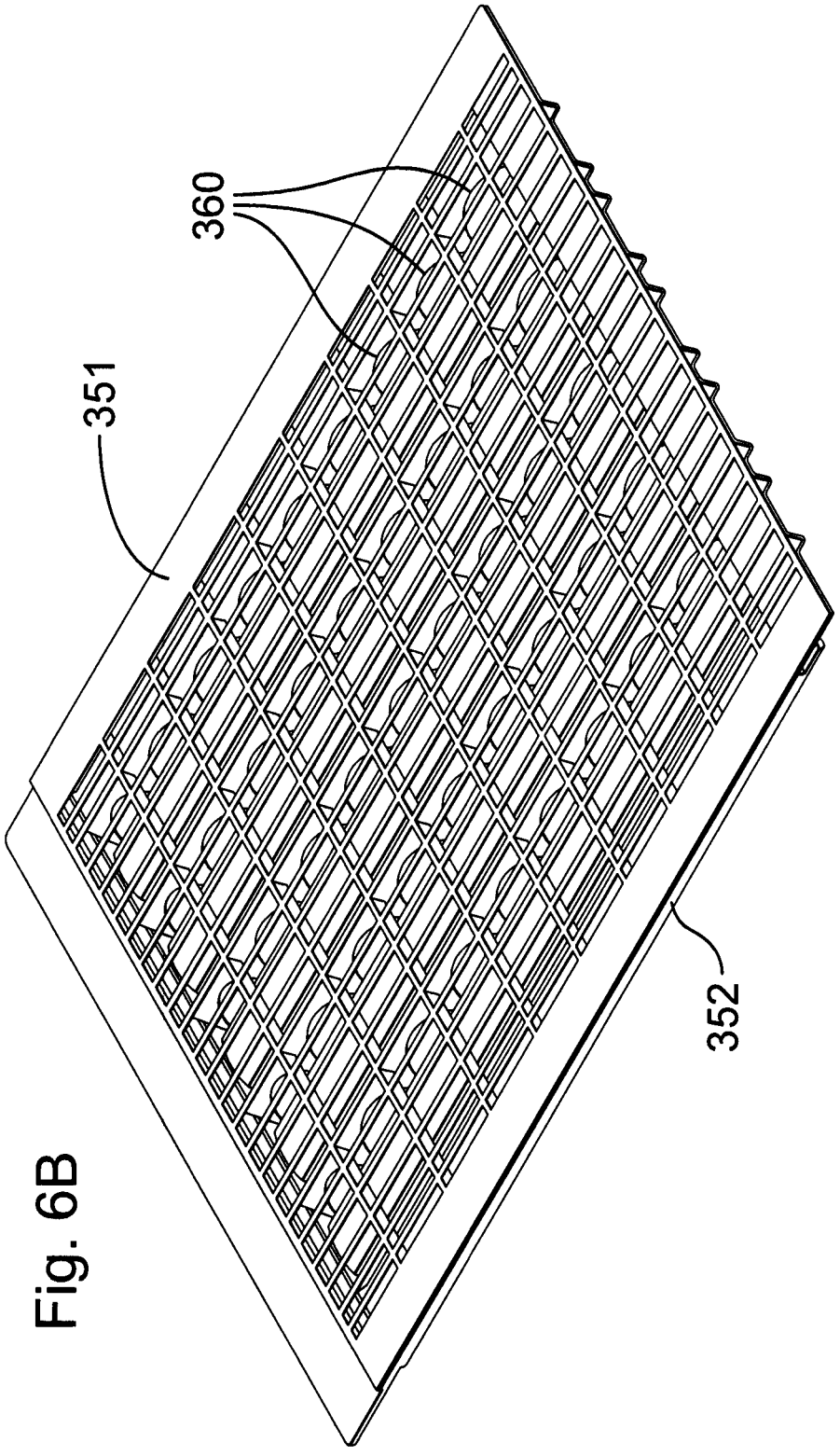

Fig. 6B

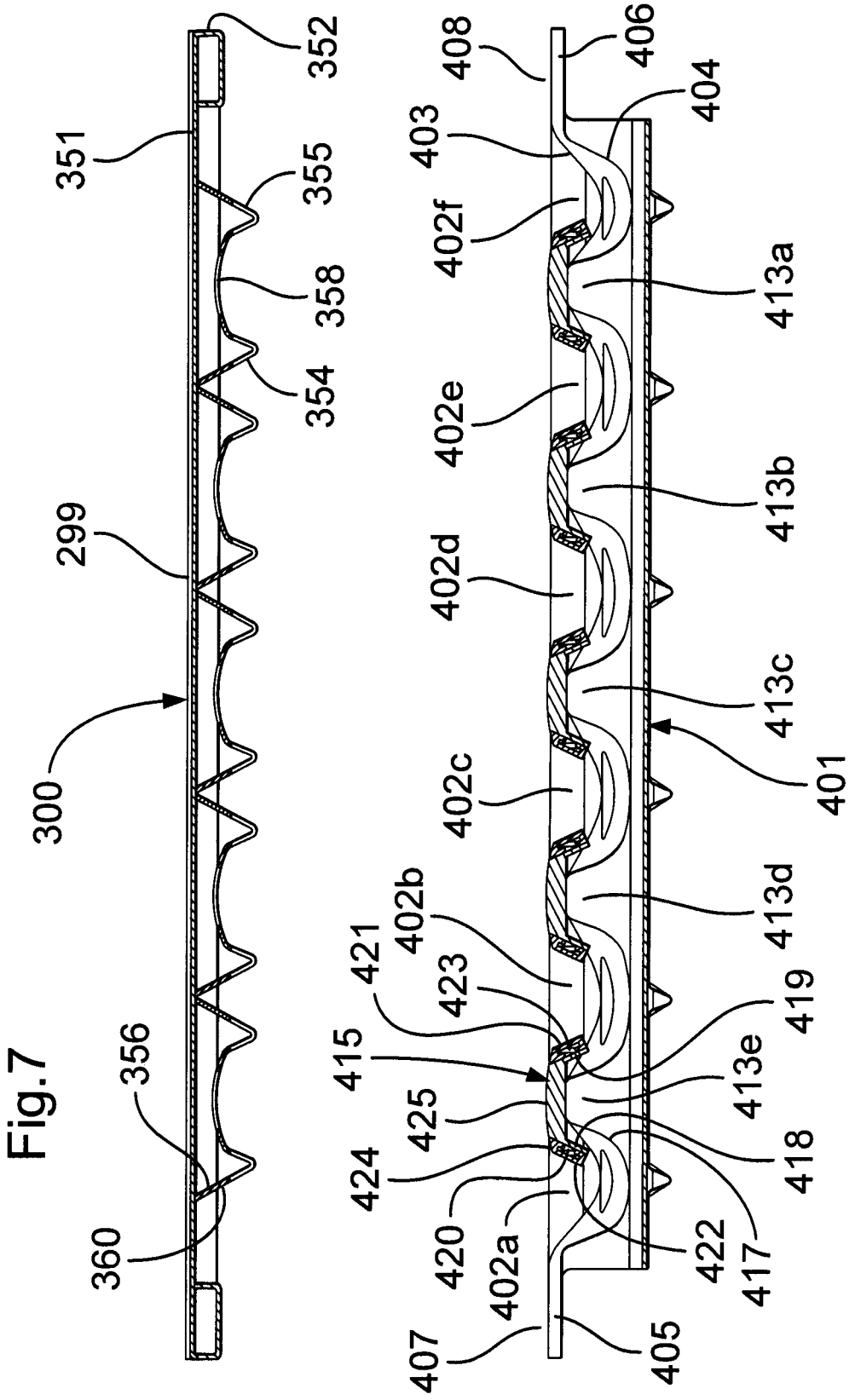
352
351
355
358
354
299
300
356
360
408
406
404
403
402f
413a
402e
413b
402d
413c
401
402c
402b
413d
421
423
419
415
413e
425
418
424
420
422
417
402a
407
405

Fig.7

Fig. 8

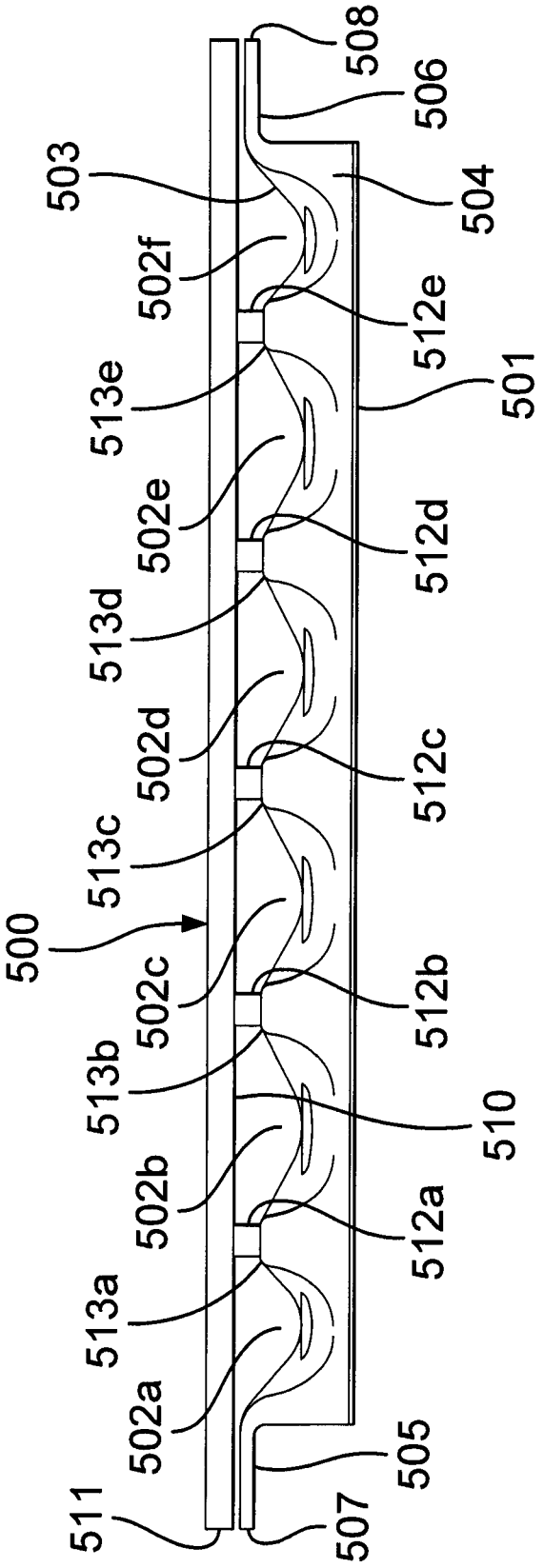
508
506
503
504
502f
512e
513e
501
502e
512d
513d
502d
512c
513c
500
502c
512b
513b
510
502b
512a
513a
502a
505
511
507