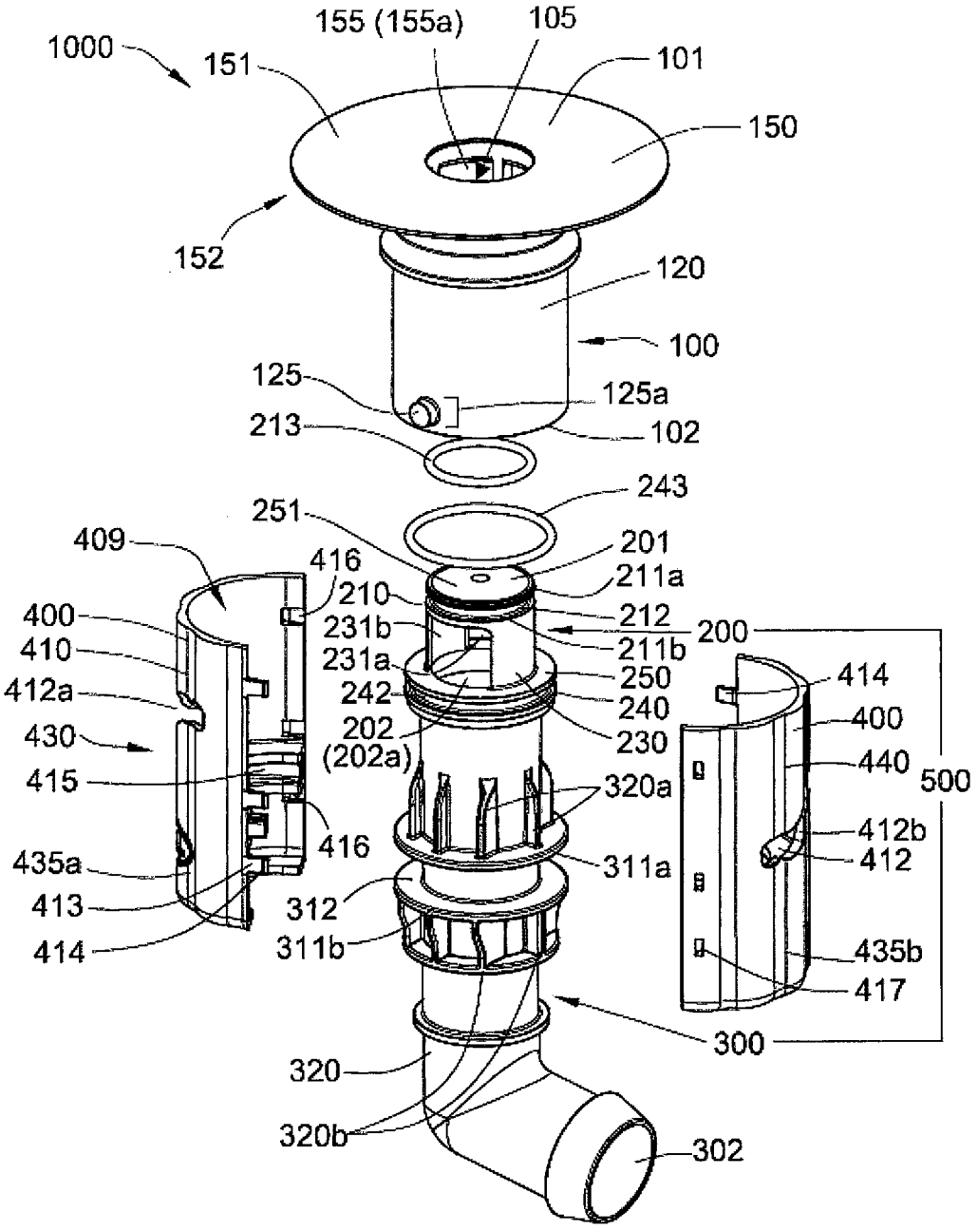
1000
151
155 (155a)
105
101
150
152
120
100
125
125a
213
102
243
251
201
211a
409
416
210
212
400
231b
211b
200
410
231a
250
414
412a
242
240
400
430
202
(202a)
230
440
500
415
320a
412b
416
435a
311a
412
413
312
435b
414
311b
417
300
320
320b
302

FIG. 1

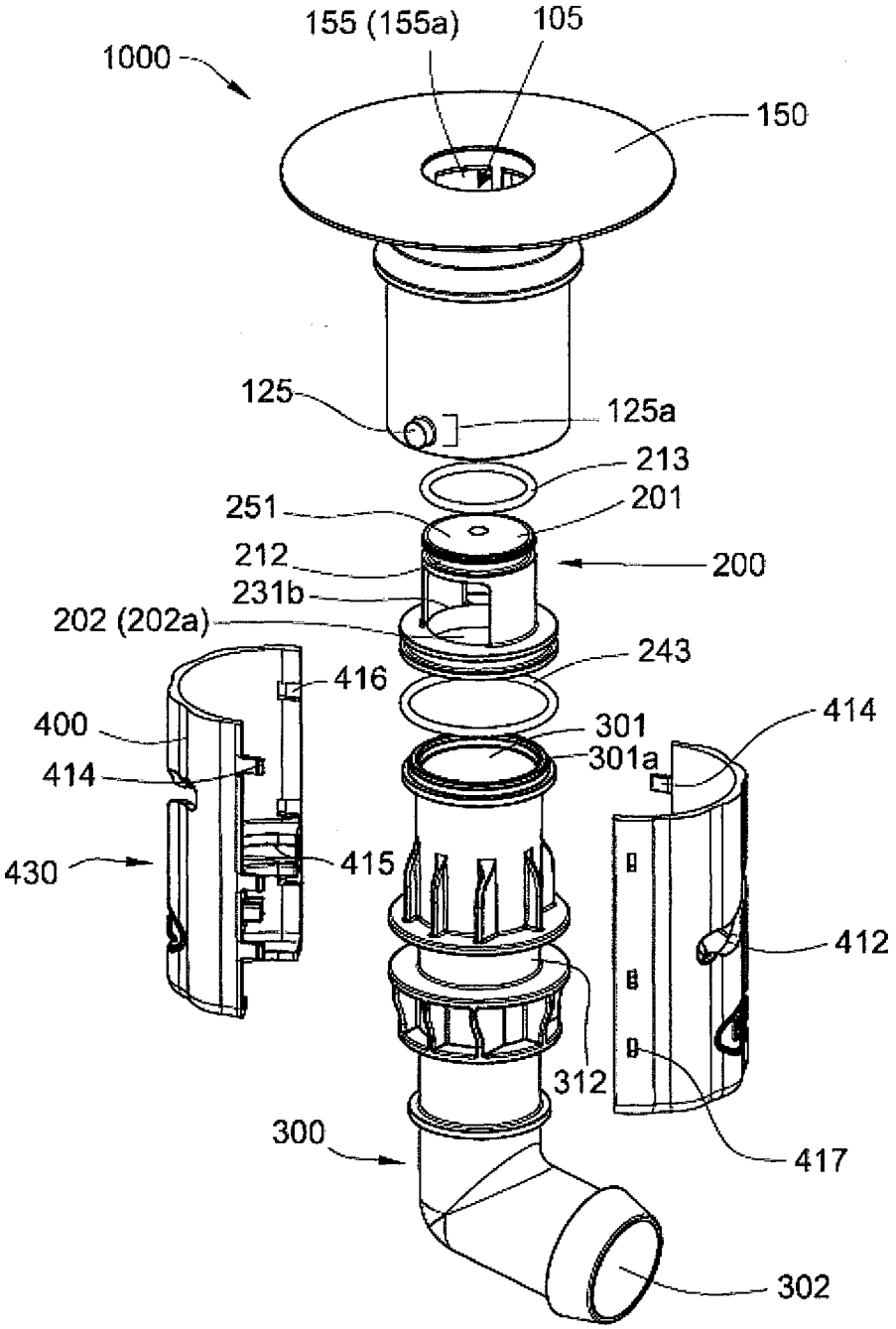
155 (155a)
105
1000
150
125
125a
213
251
201
212
200
231b
202 (202a)
243
416
400
301
414
301a
414
430
415
412
312
417
300
302

FIG. 6