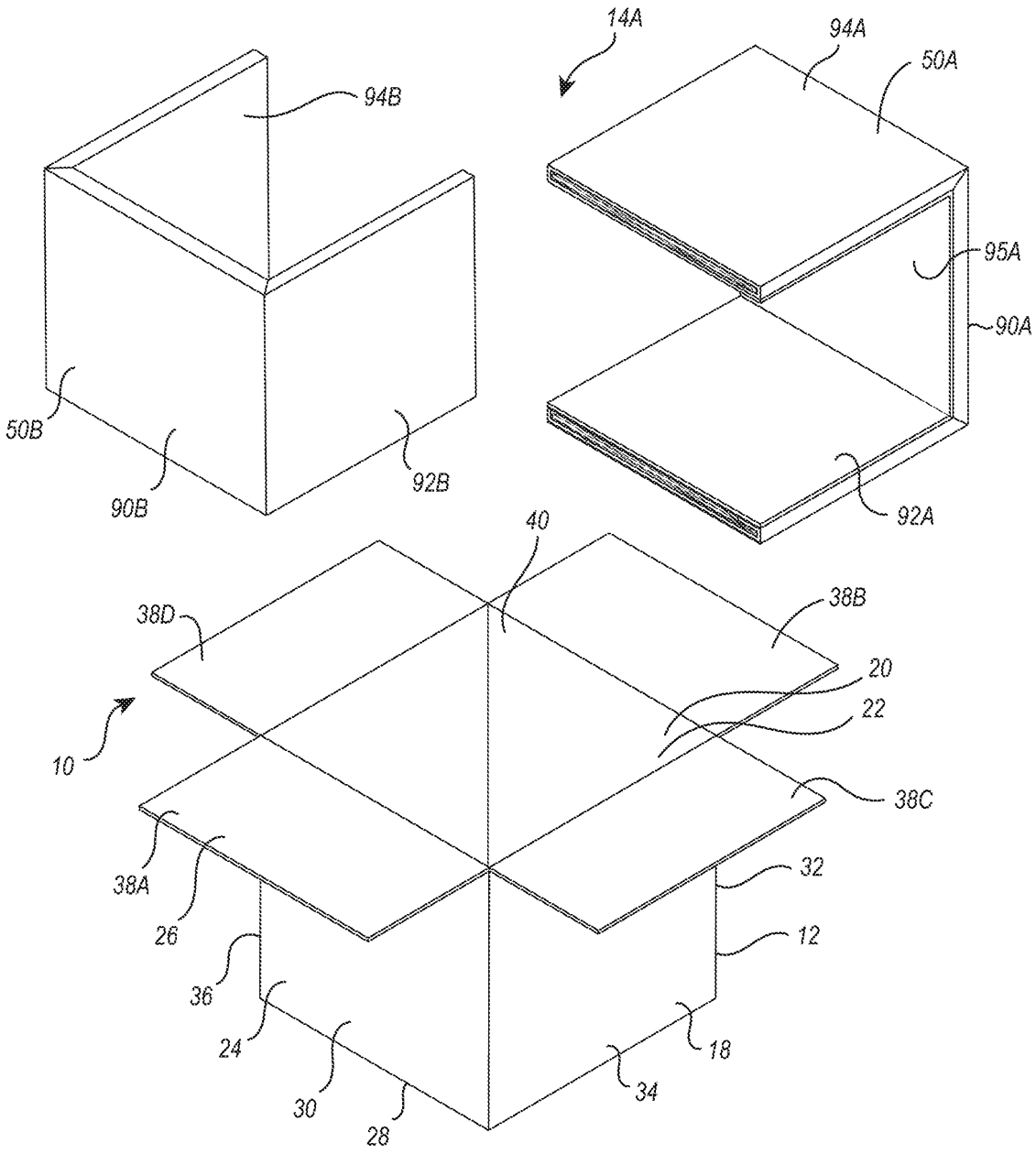
14A
94A
50A
94B
95A
90A
50B
90B
92B
92A
40
38D
38B
20
22
10
38C
38A
32
26
12
36
24
18
30
34
28

FIG. 1

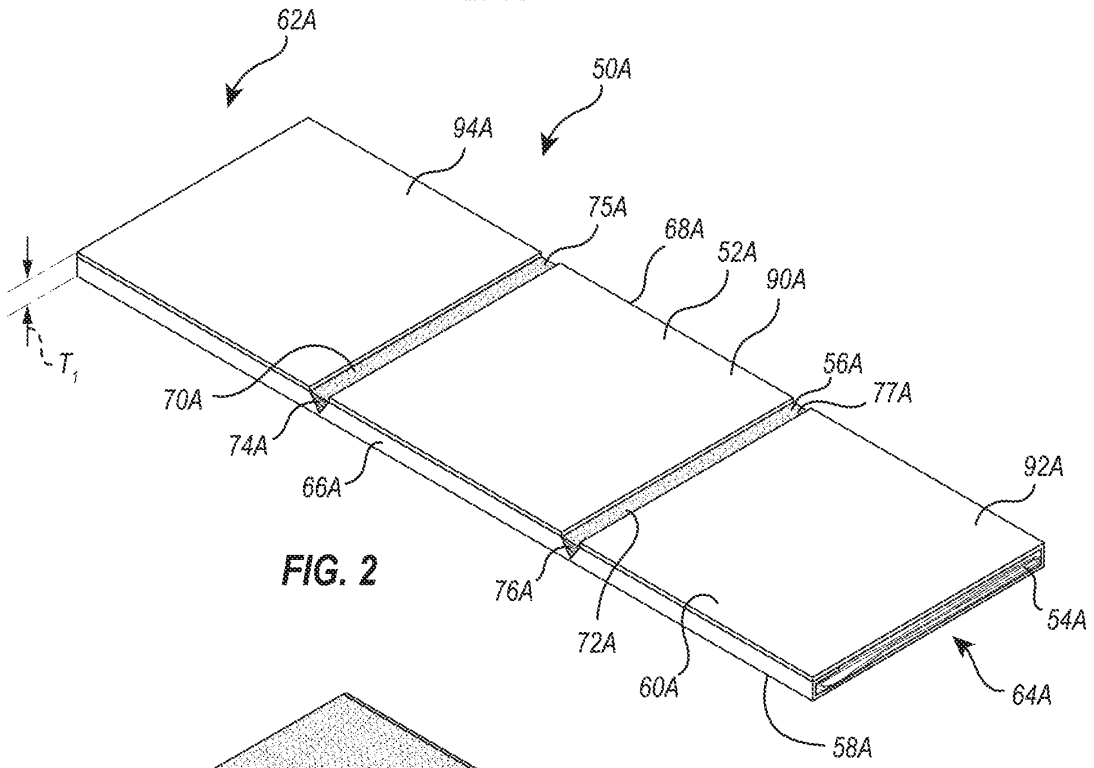
62A
50A
94A
75A
68A
52A
90A
56A
77A
92A
54A
64A
58A
60A
72A
76A
66A
74A
70A
T_1

FIG. 2

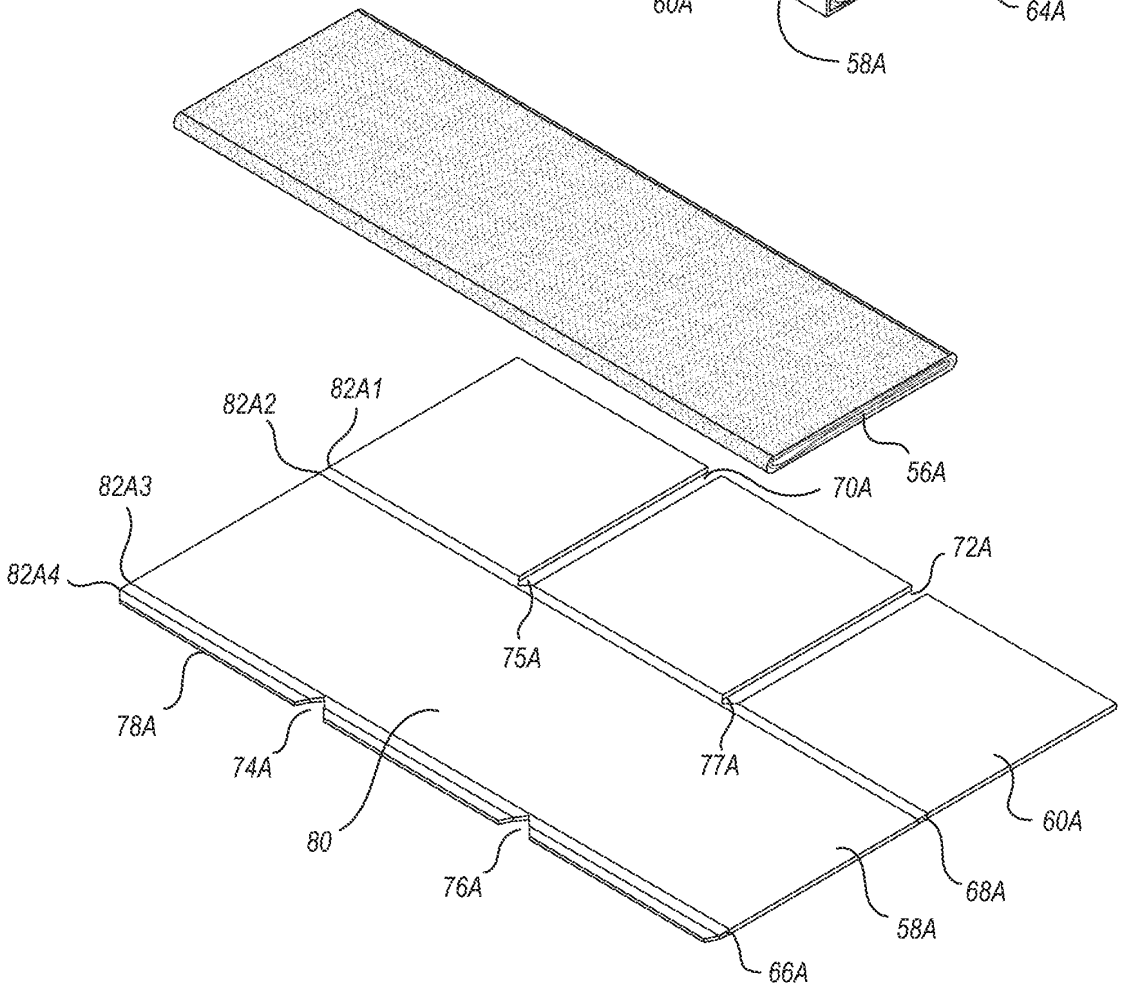
82A2
82A1
82A3
82A4
56A
70A
72A
75A
78A
74A
77A
80
60A
76A
68A
58A
66A

FIG. 3

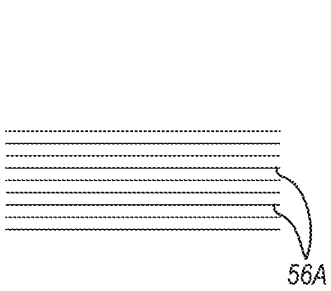

FIG. 4A

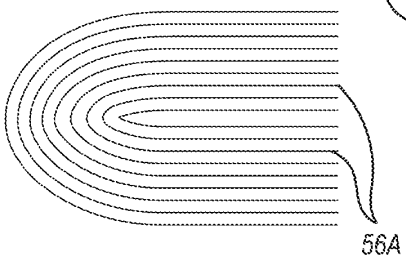

FIG. 4B

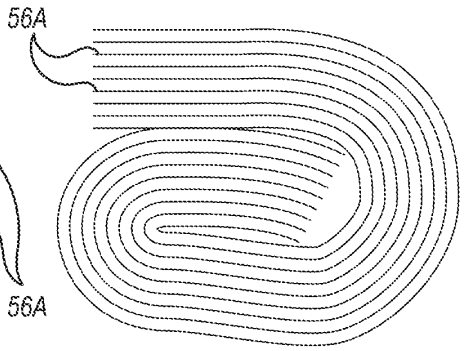

FIG. 4C

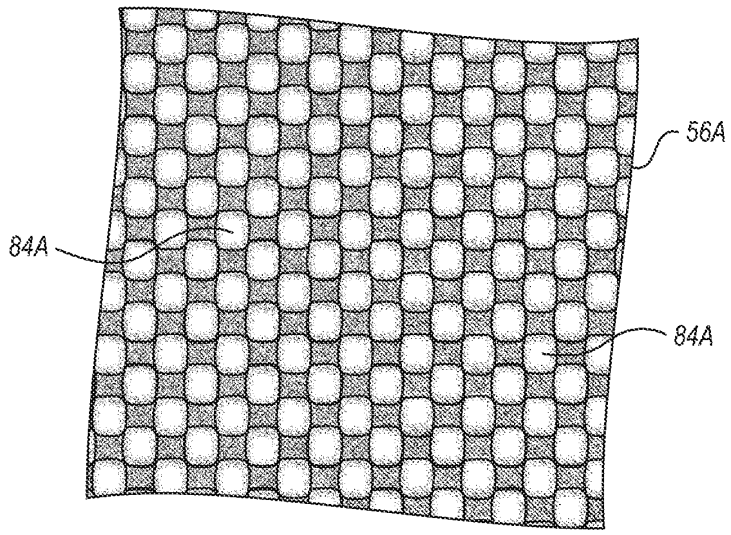

FIG. 5A

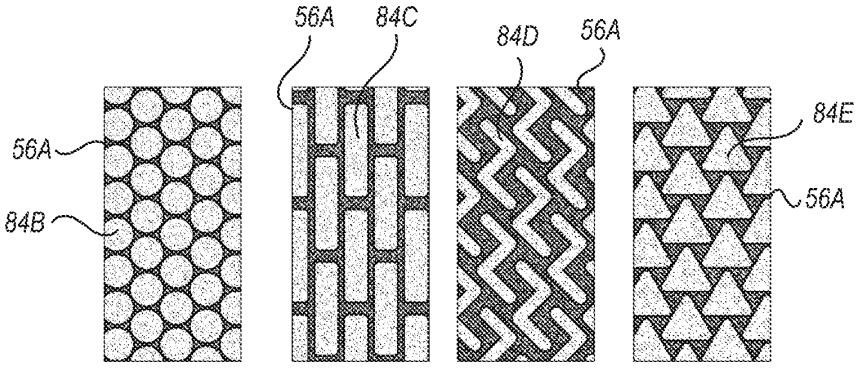

FIG. 5B FIG. 5C FIG. 5D FIG. 5E

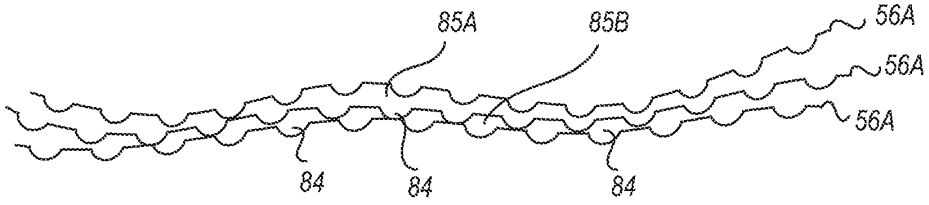

FIG. 6

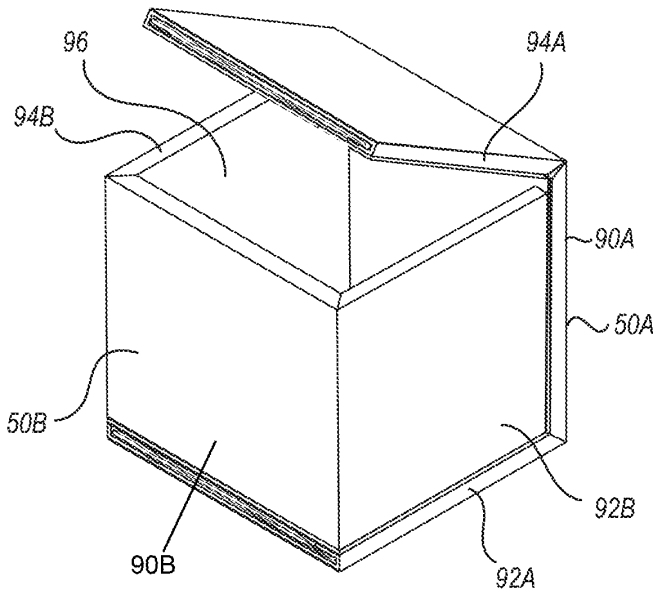

FIG. 7

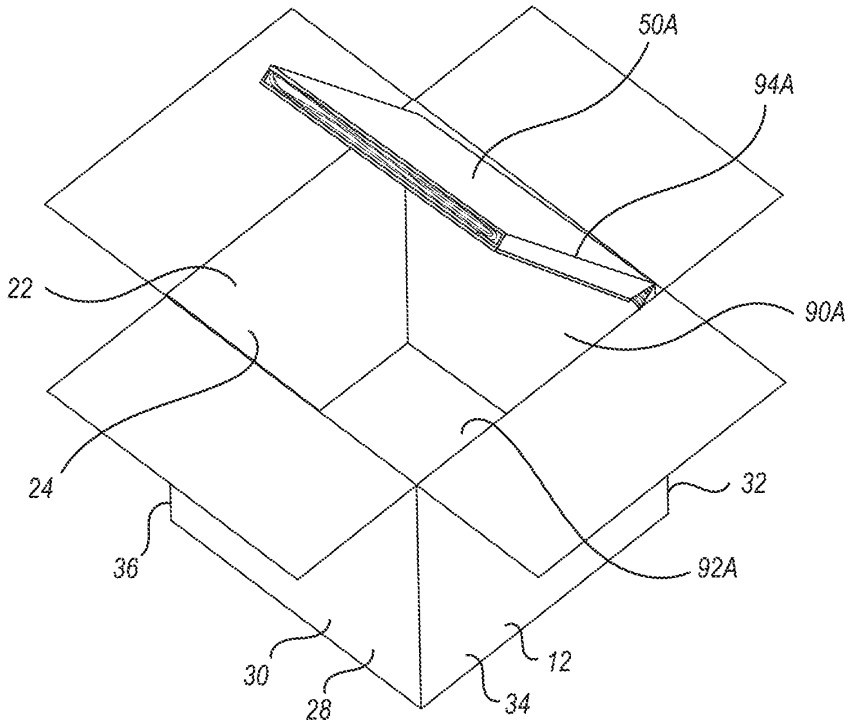
50A
94A
22
90A
24
32
36
92A
30
12
28
34

FIG. 8

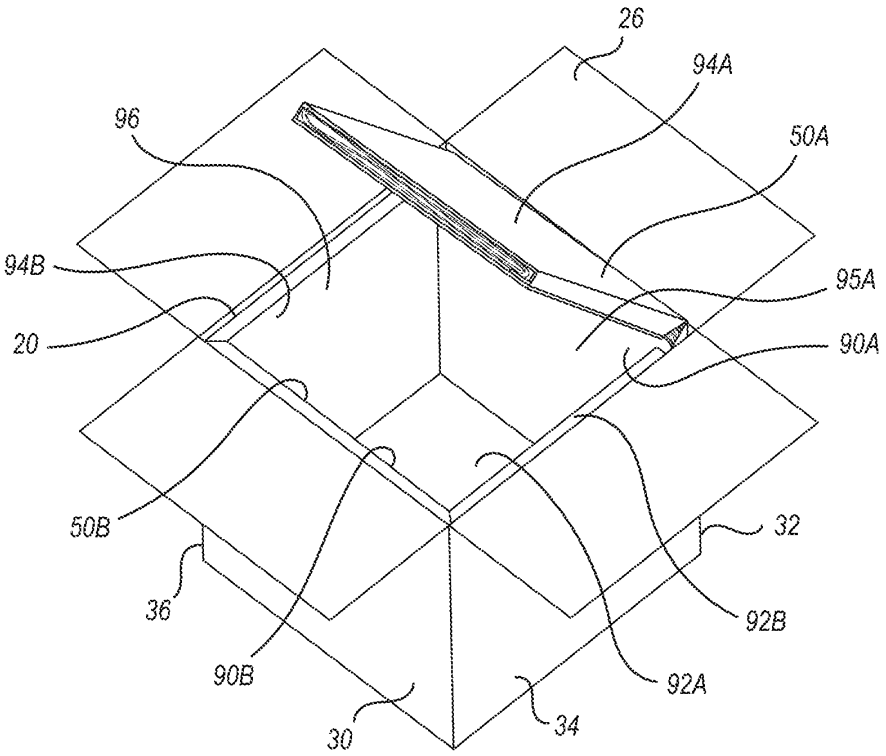
26
94A
96
50A
94B
95A
20
90A
50B
32
36
92B
90B
92A
30
34

FIG. 9

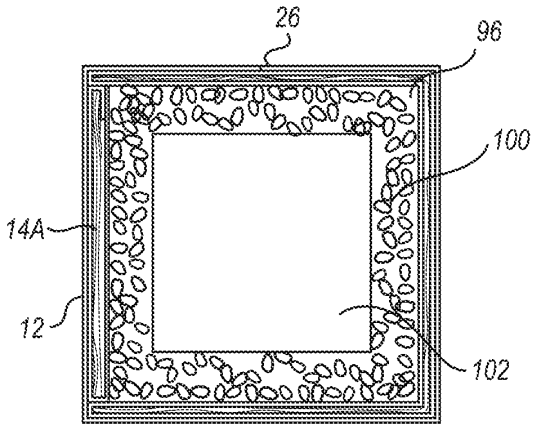

FIG. 10

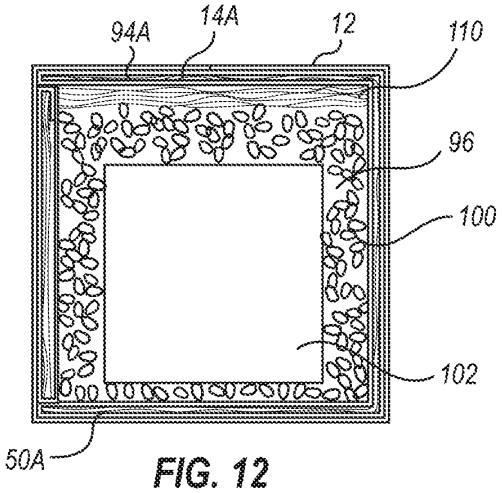

FIG. 12

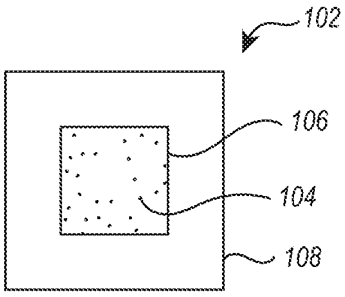

FIG. 11

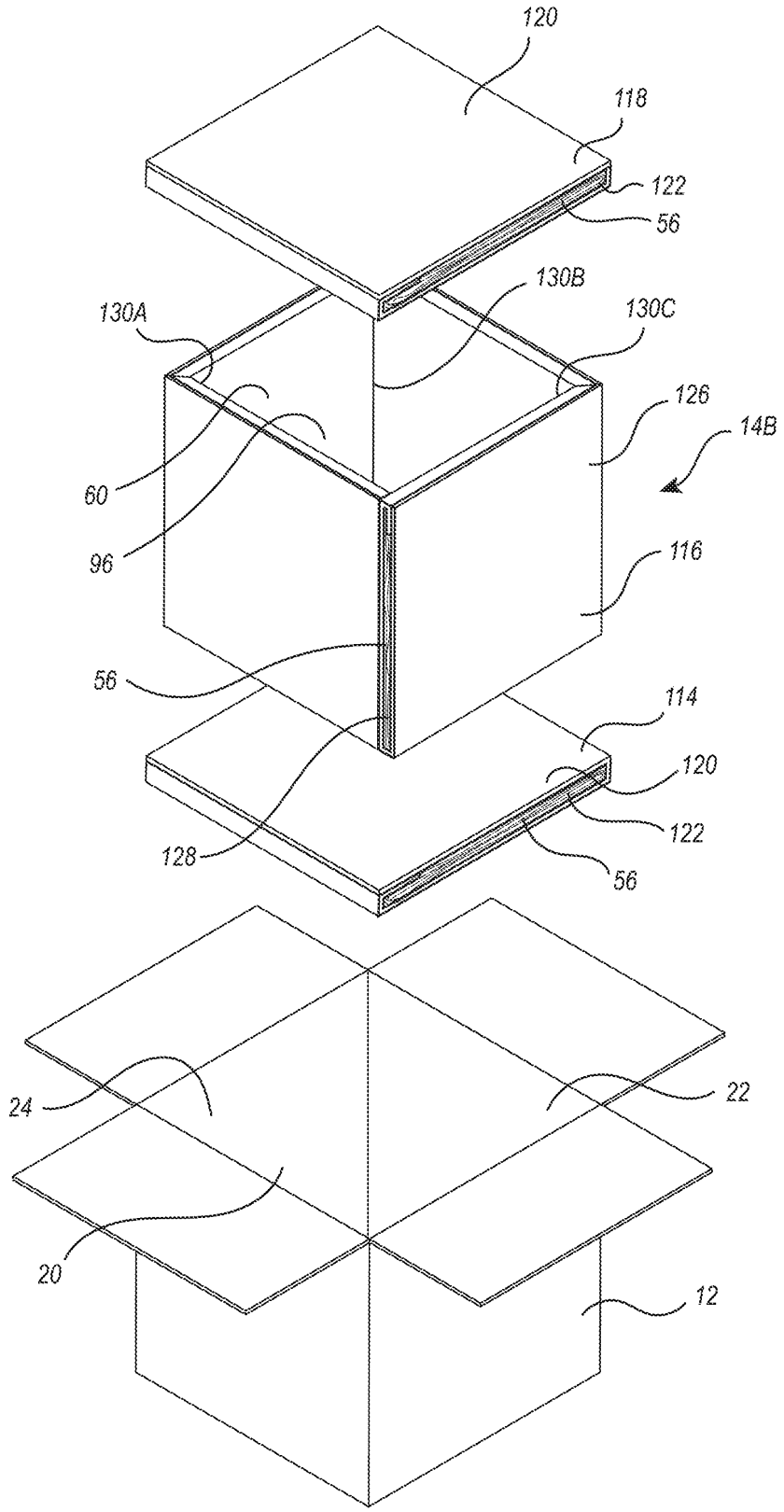
120
118
122
56
130B
130A
130C
126
14B
60
96
116
56
114
120
122
128
56
24
22
20
12

FIG. 13

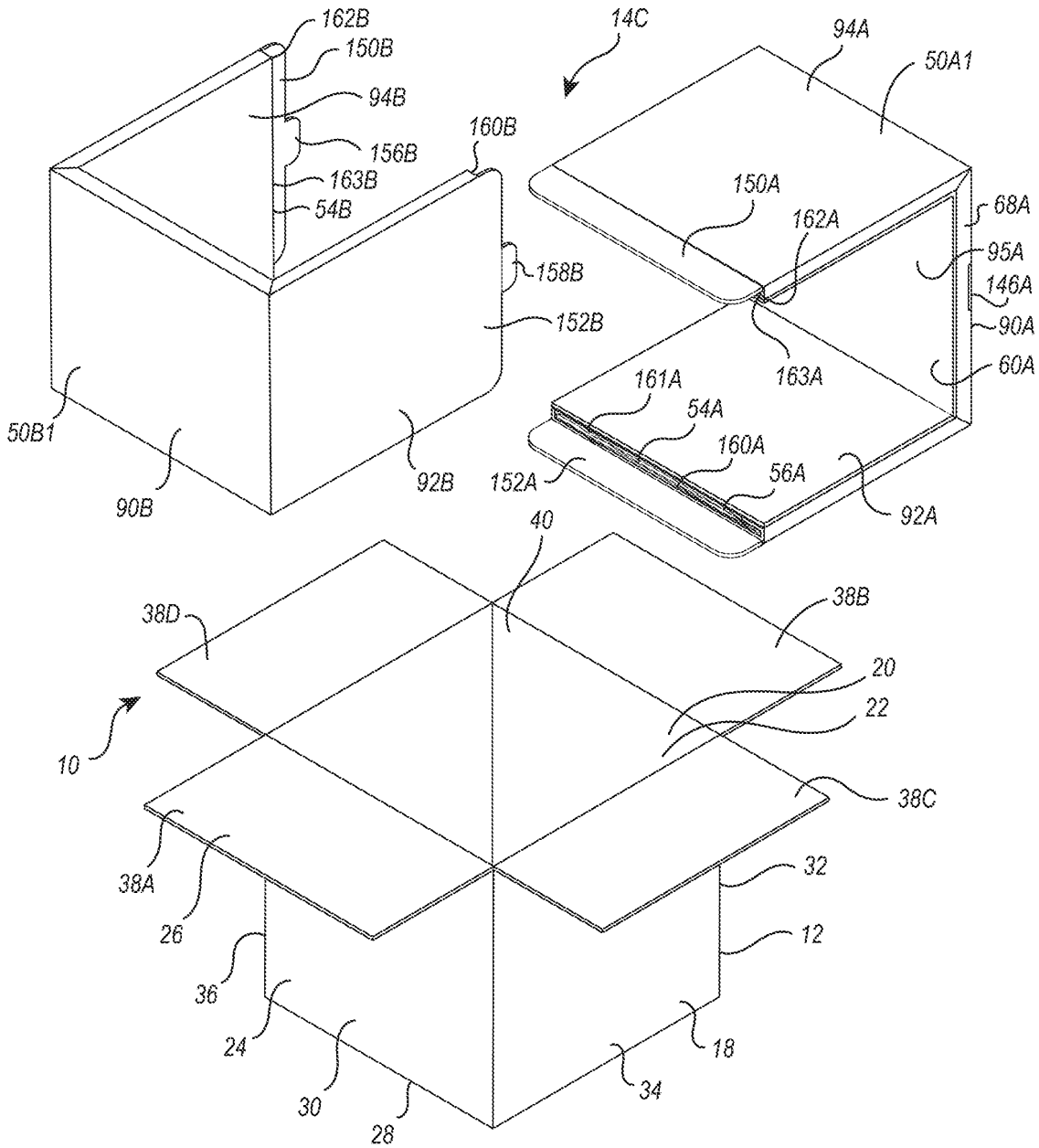
162B
150B
94B
156B
163B
54B
160B
158B
152B
50B1
90B
92B
14C
94A
50A1
150A
162A
68A
95A
146A
90A
60A
163A
161A
54A
160A
56A
152A
92A
40
38D
38B
20
22
10
38C
38A
26
32
12
36
24
18
30
34
28

FIG. 14

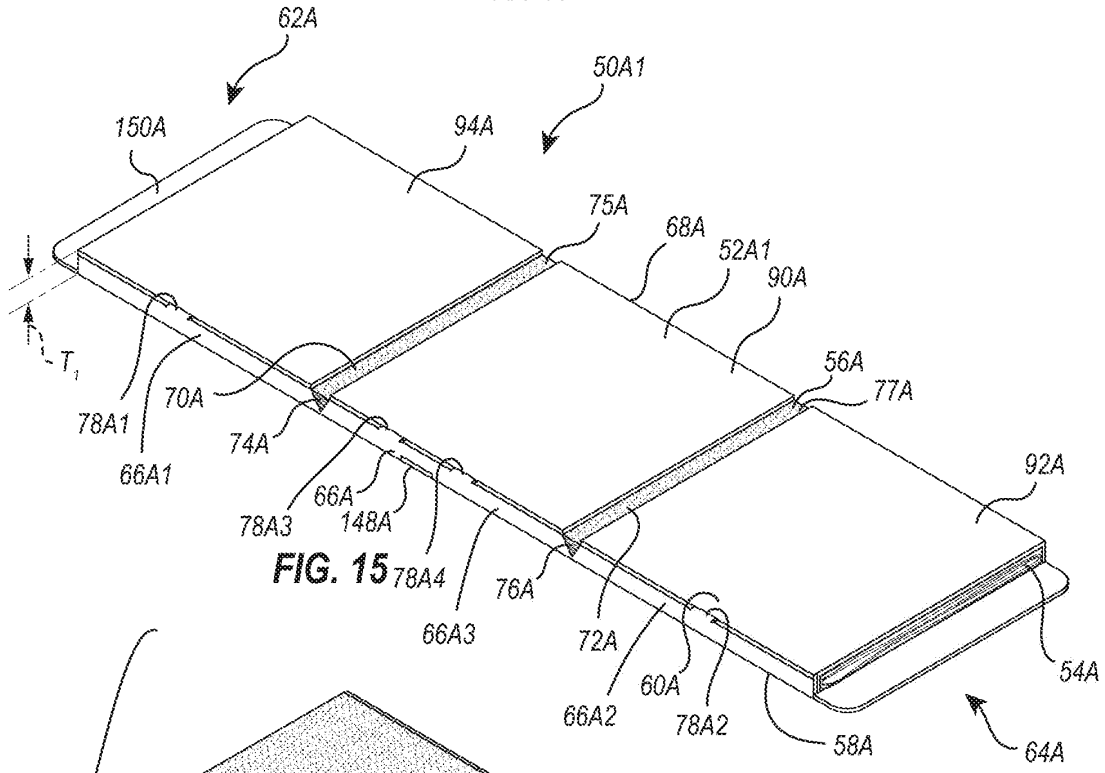
62A
50A1
150A
94A
75A
68A
52A1
90A
56A
77A
92A
54A
64A
58A
72A
60A
66A2
78A2
66A3
76A
78A4
66A
148A
78A3
74A
70A
66A1
78A1
T1

FIG. 15

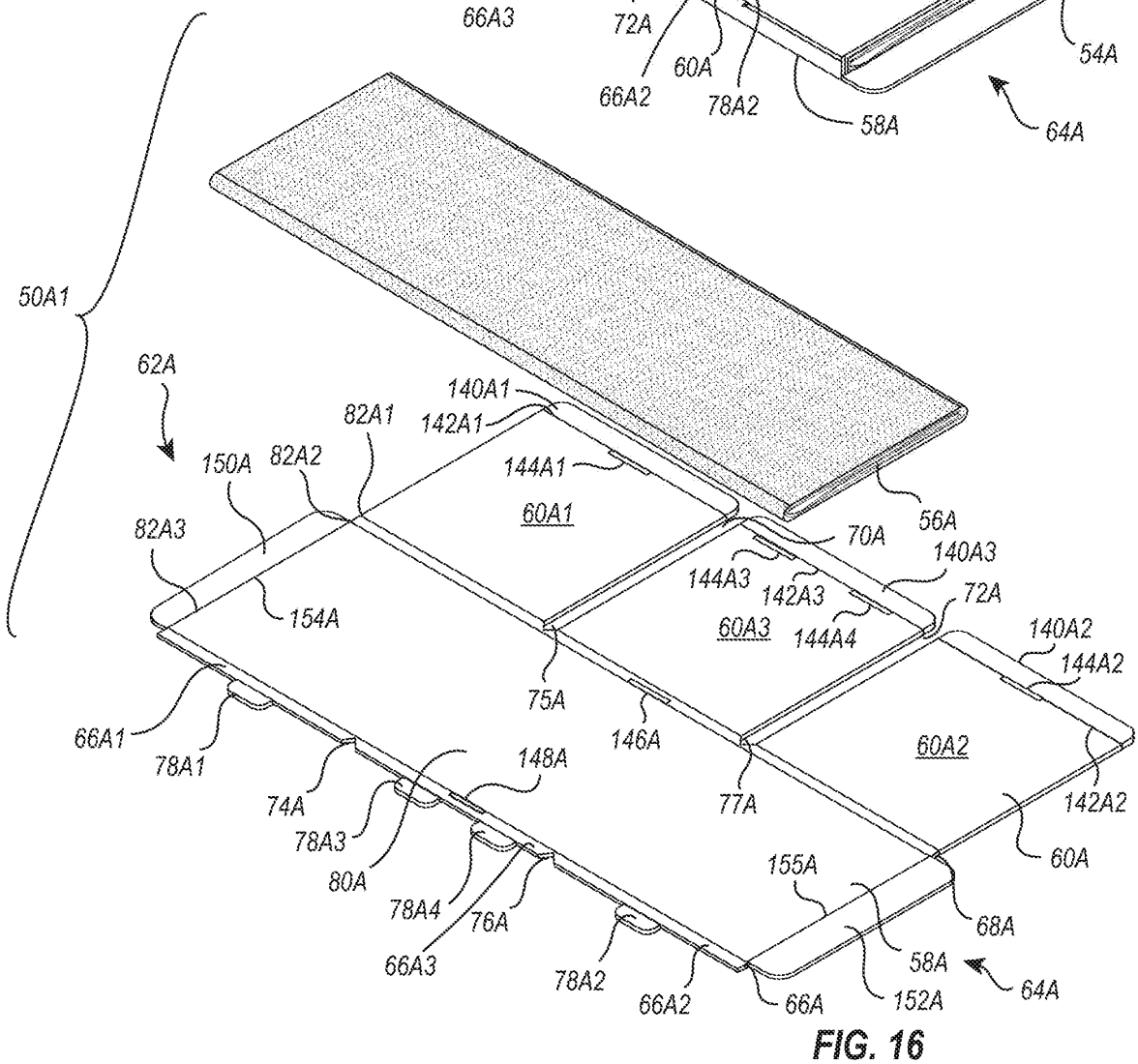
50A1
62A
140A1
142A1
82A1
82A2
150A
144A1
60A1
56A
70A
140A3
144A3
142A3
72A
82A3
154A
60A3
144A4
140A2
144A2
75A
146A
66A1
78A1
74A
148A
77A
60A2
142A2
78A3
80A
60A
155A
78A4
76A
68A
66A3
58A
78A2
66A2
66A
152A
64A

FIG. 16

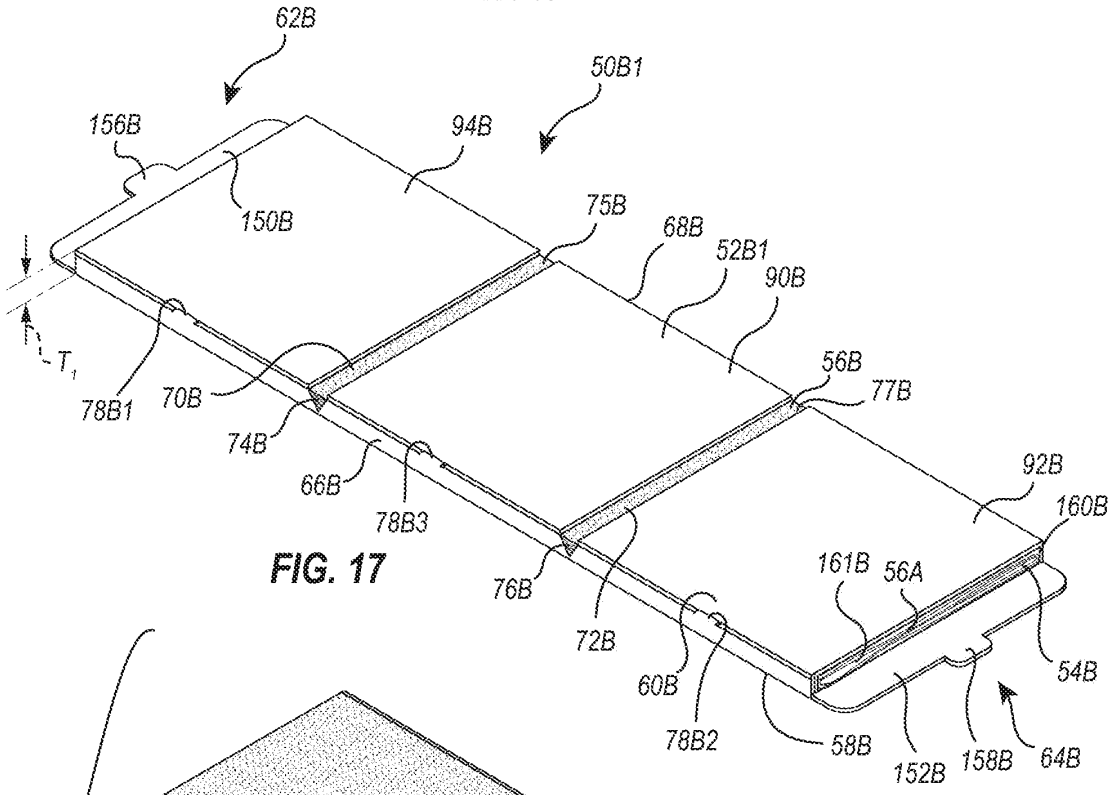
62B
50B1
156B
94B
150B
75B
68B
52B1
90B
T_1
56B
77B
78B1
70B
74B
66B
78B3
92B
160B
76B
72B
161B
56A
60B
54B
78B2
58B
152B
158B
64B

FIG. 17

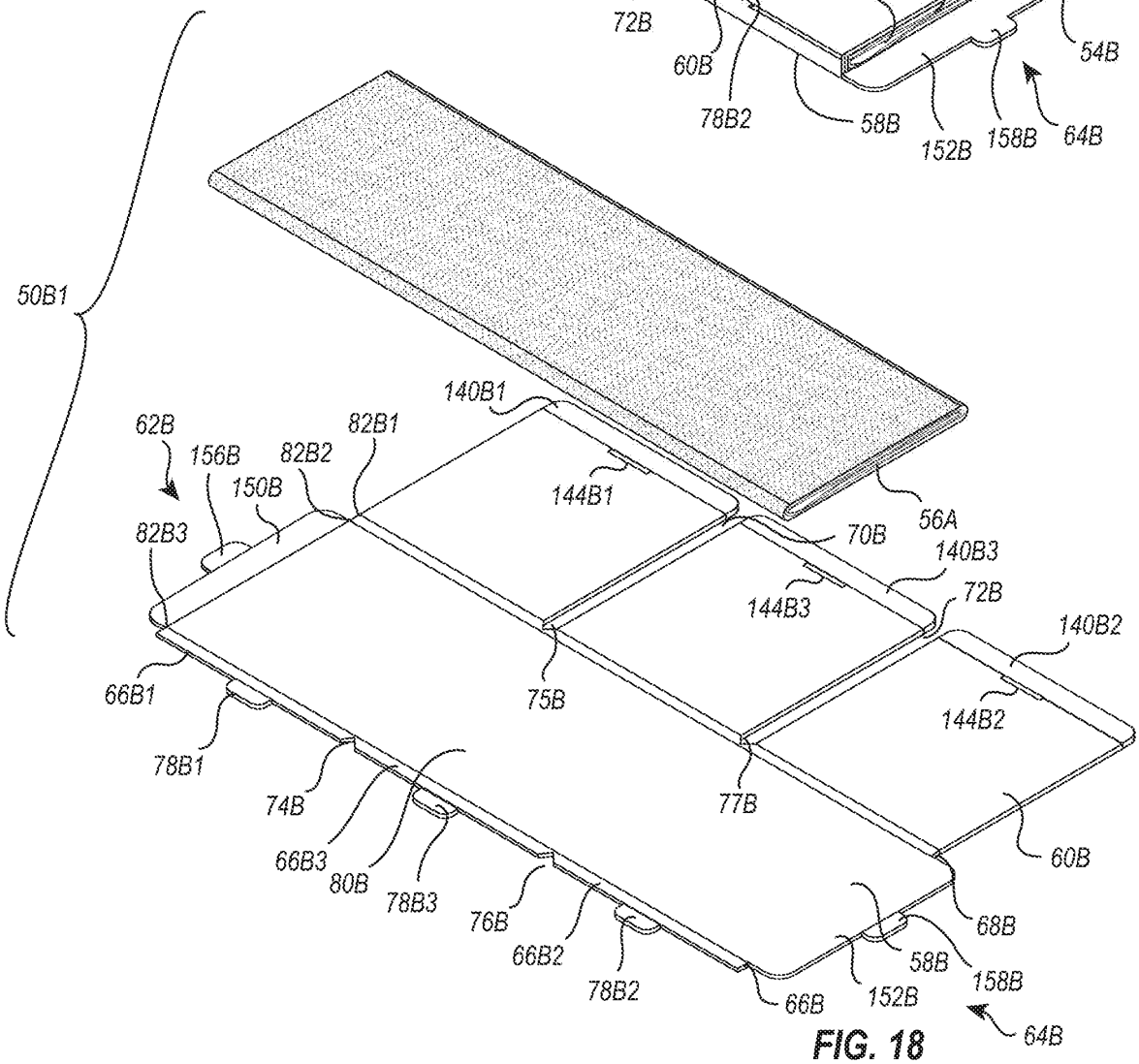
50B1
140B1
62B
156B
82B2
82B1
150B
144B1
56A
82B3
70B
140B3
144B3
72B
140B2
66B1
75B
144B2
78B1
74B
77B
60B
66B3
80B
78B3
76B
68B
66B2
58B
158B
78B2
66B
152B
64B

FIG. 18

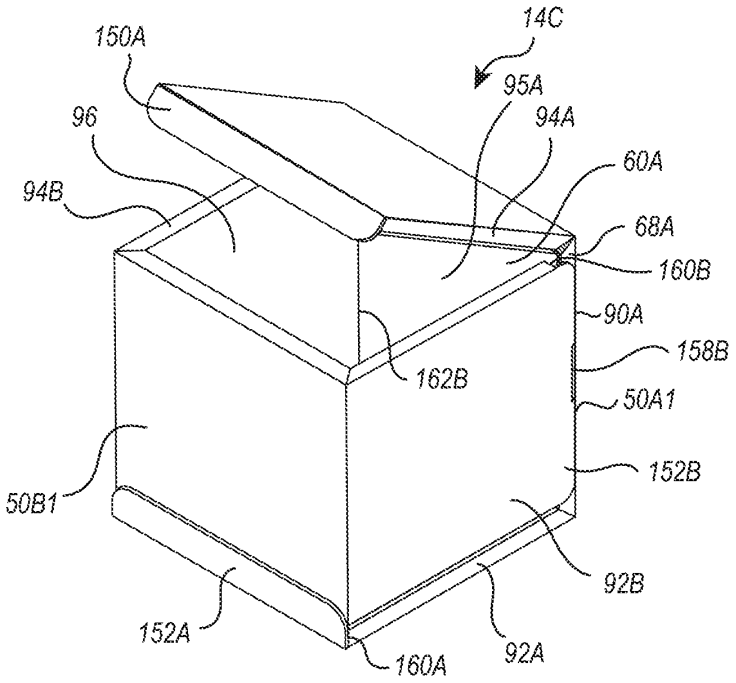
14C
150A
95A
96
94A
94B
60A
68A
160B
90A
158B
162B
50A1
152B
50B1
92B
152A
160A
92A

FIG. 19

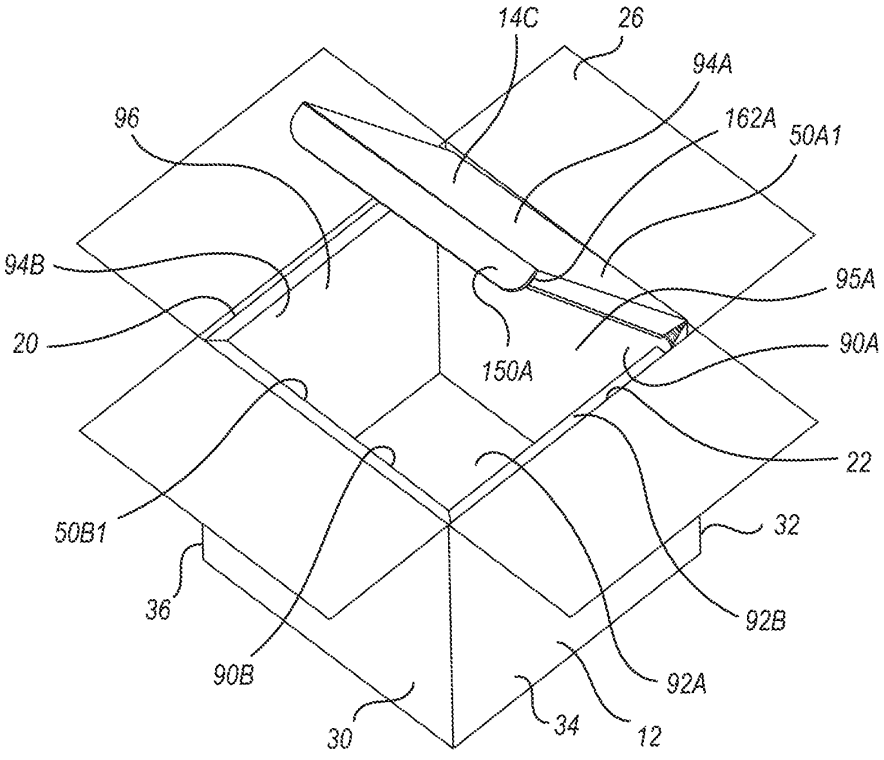
14C
26
94A
96
162A
50A1
94B
95A
20
150A
90A
22
50B1
32
36
92B
90B
92A
30
34
12

FIG. 20

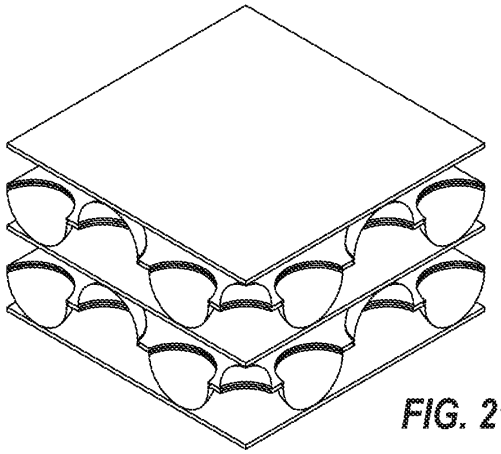

FIG. 21

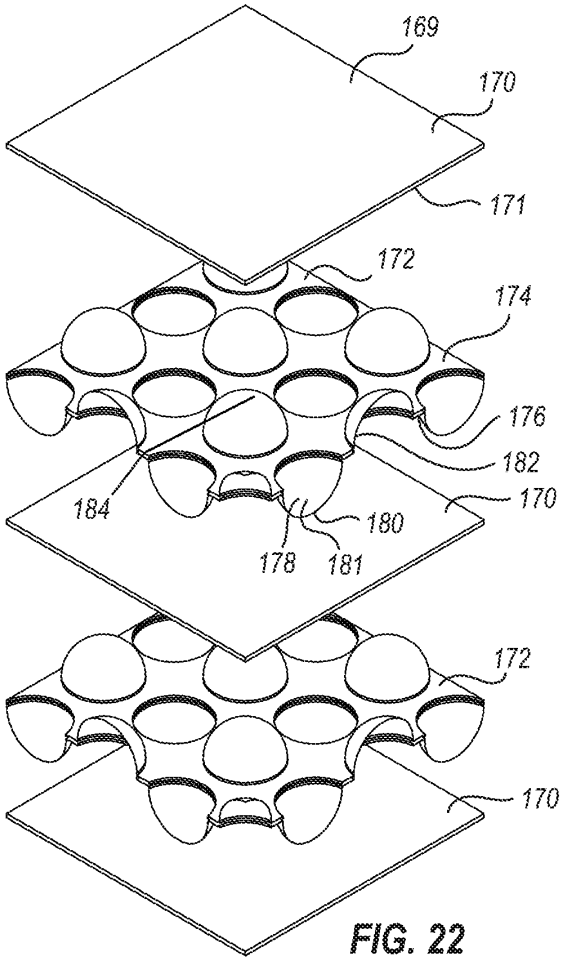

FIG. 22

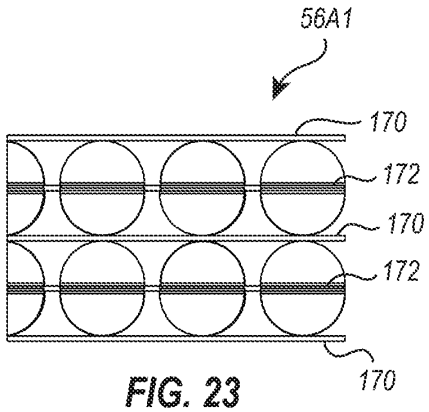

FIG. 23

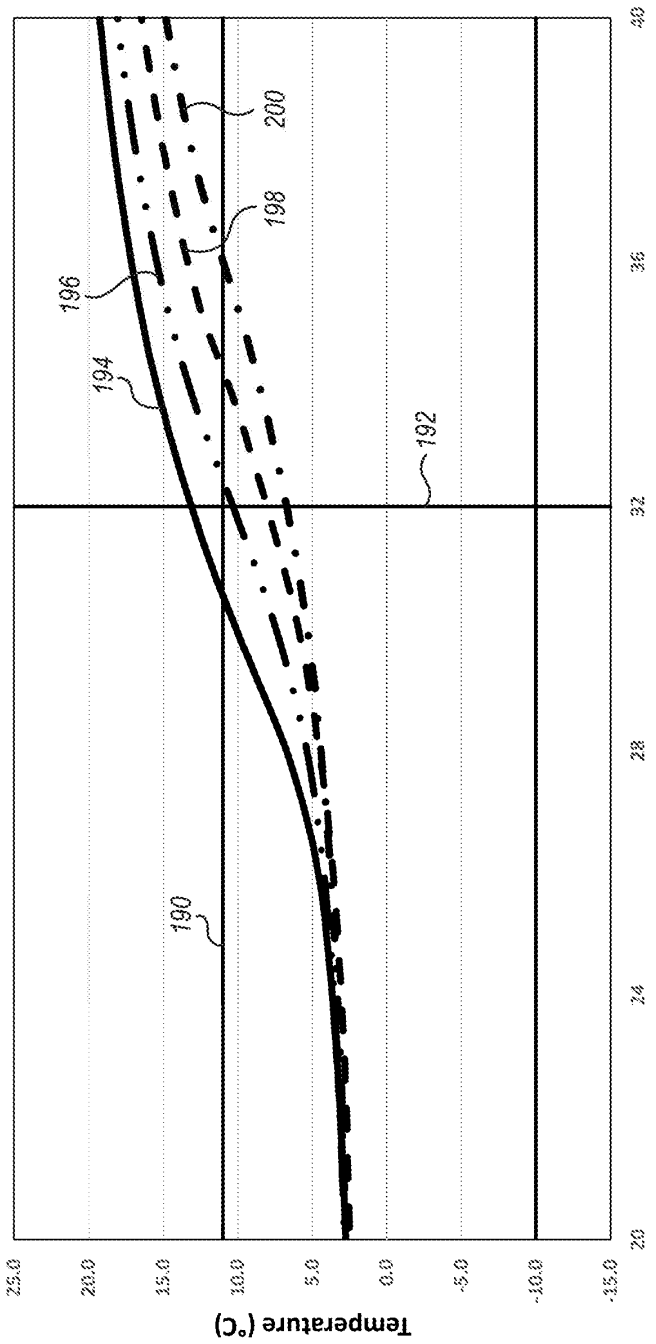
Temperature (°C)
25.0
20.0
15.0
10.0
5.0
0.0
-5.0
-10.0
-15.0
Hours (hr)
20
24
28
32
36
40
190
192
194
196
198
200

FIG. 24

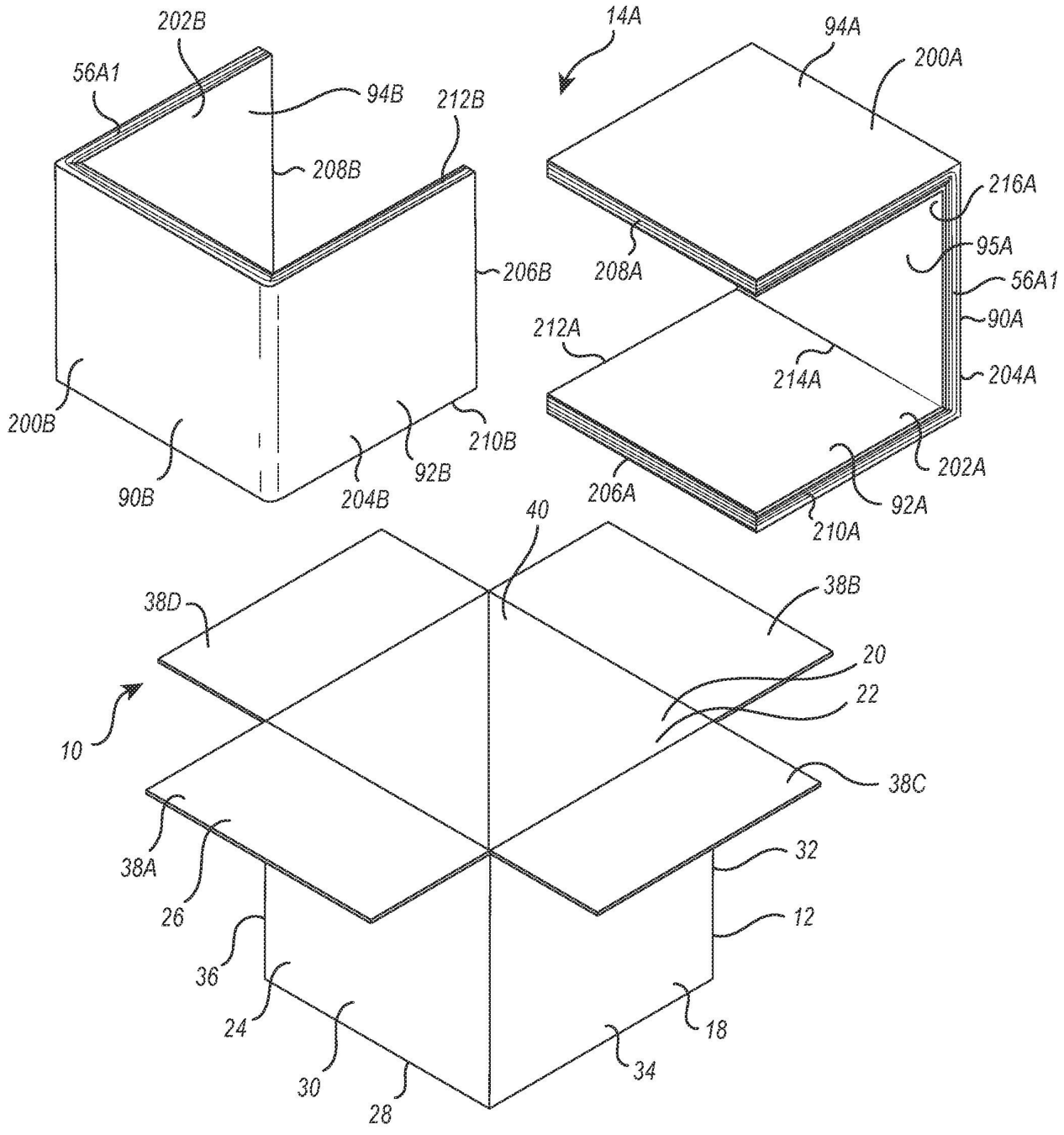
202B
56A1
94B
212B
208B
206B
200B
90B
204B
92B
210B
14A
94A
200A
216A
208A
95A
56A1
90A
212A
214A
204A
206A
202A
92A
210A
40
38D
38B
20
22
10
38C
38A
32
26
12
36
24
18
30
34
28

FIG. 25

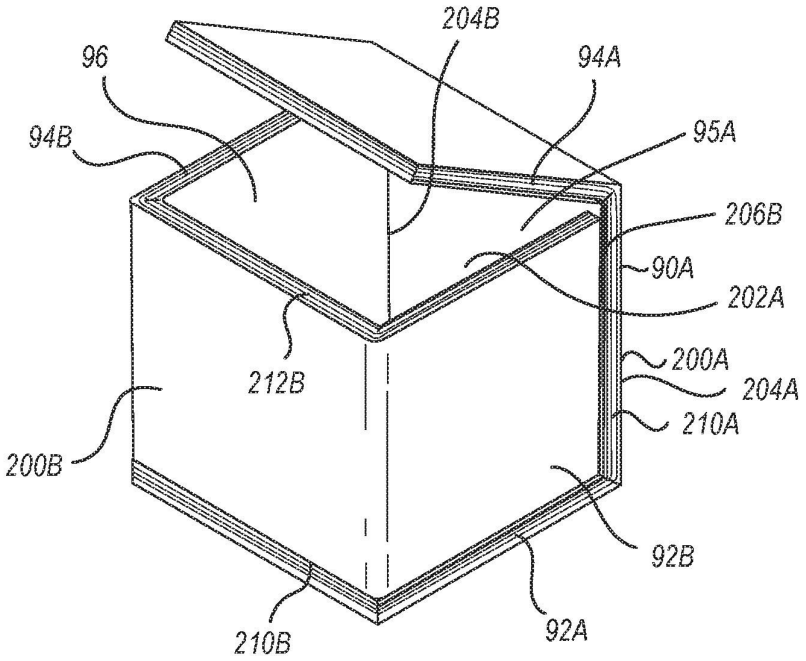
204B
96
94A
94B
95A
206B
90A
202A
212B
200A
204A
210A
200B
92B
210B
92A

FIG. 26