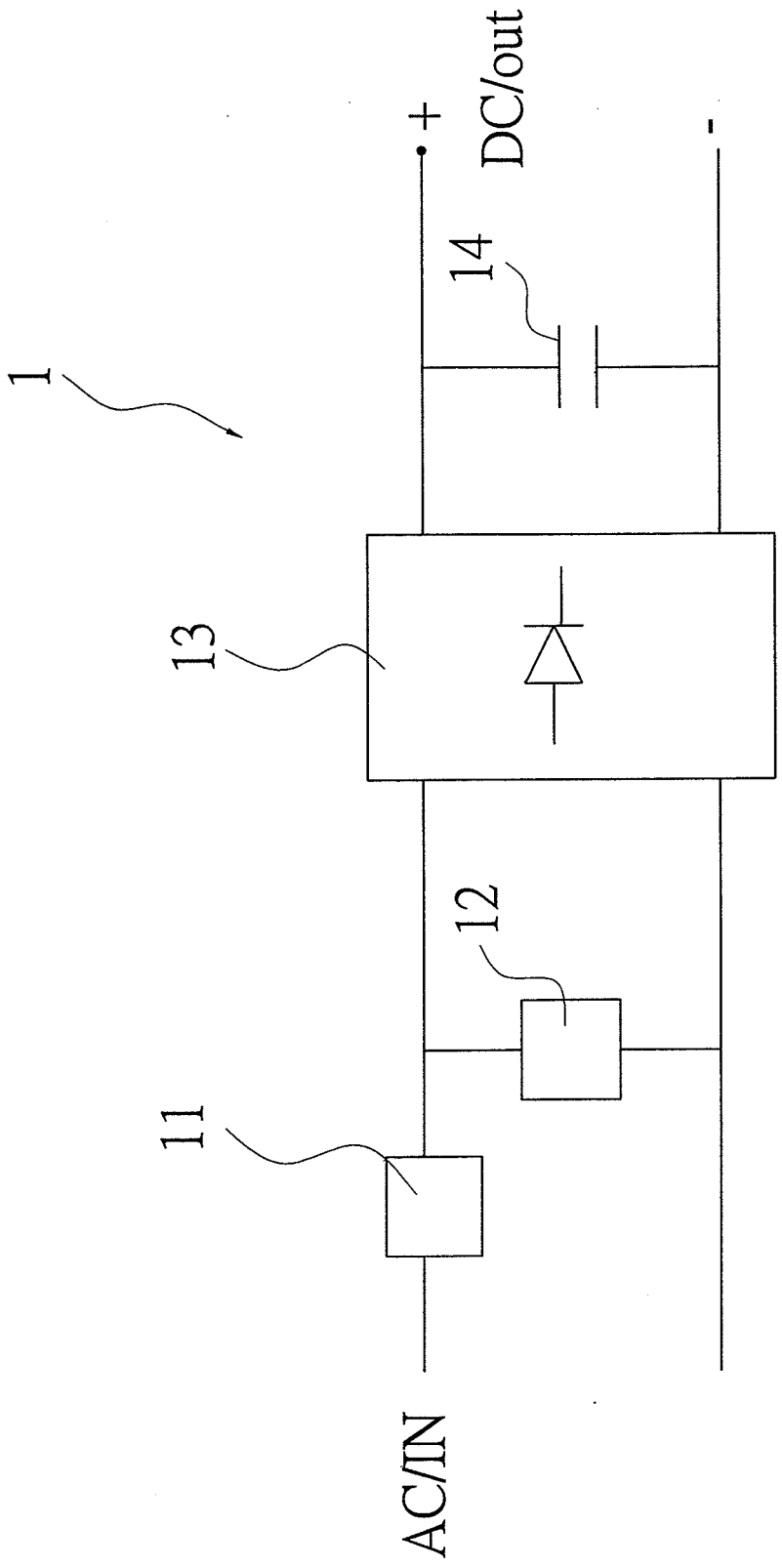

FIG. 1

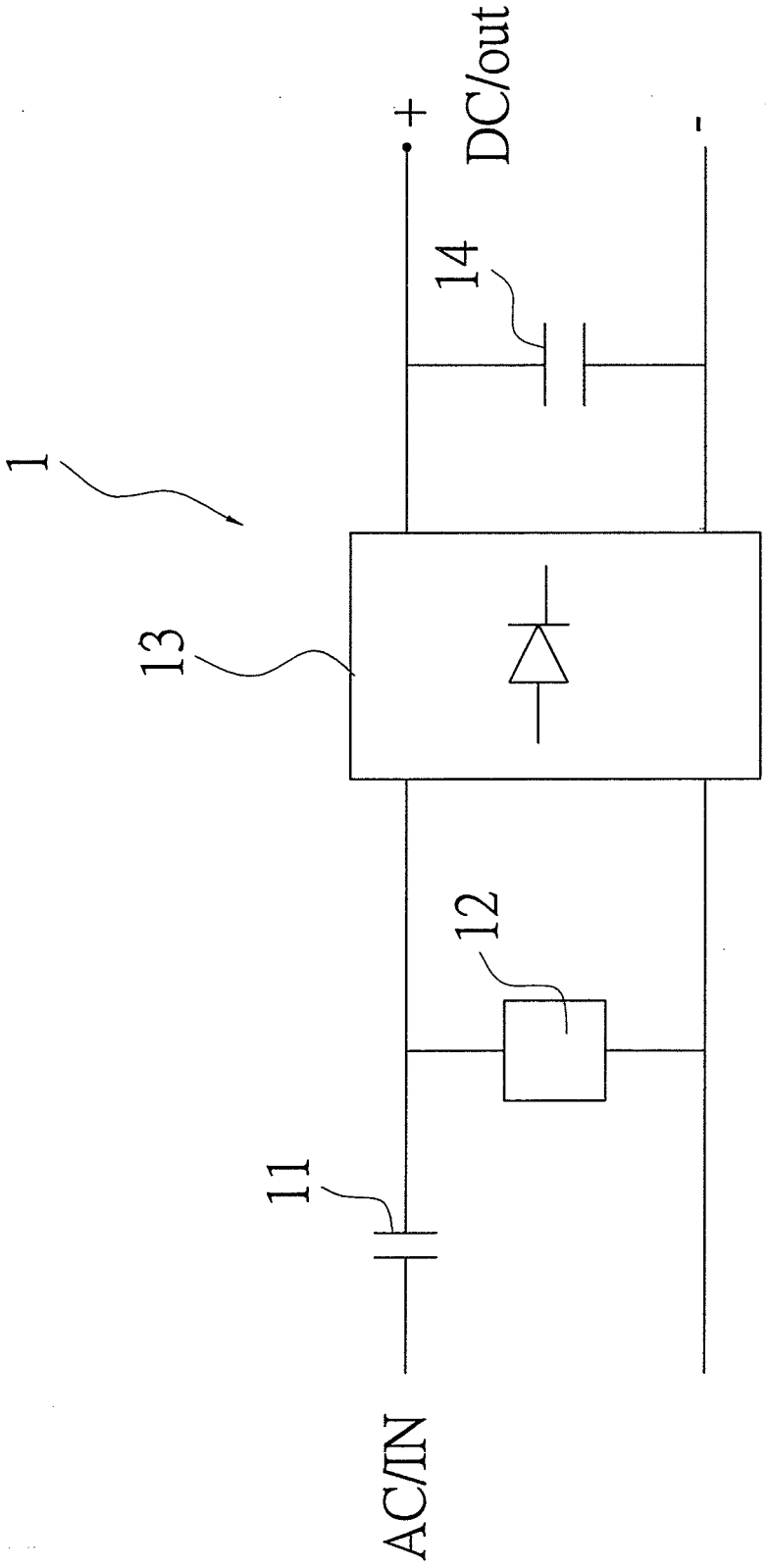

FIG. 2

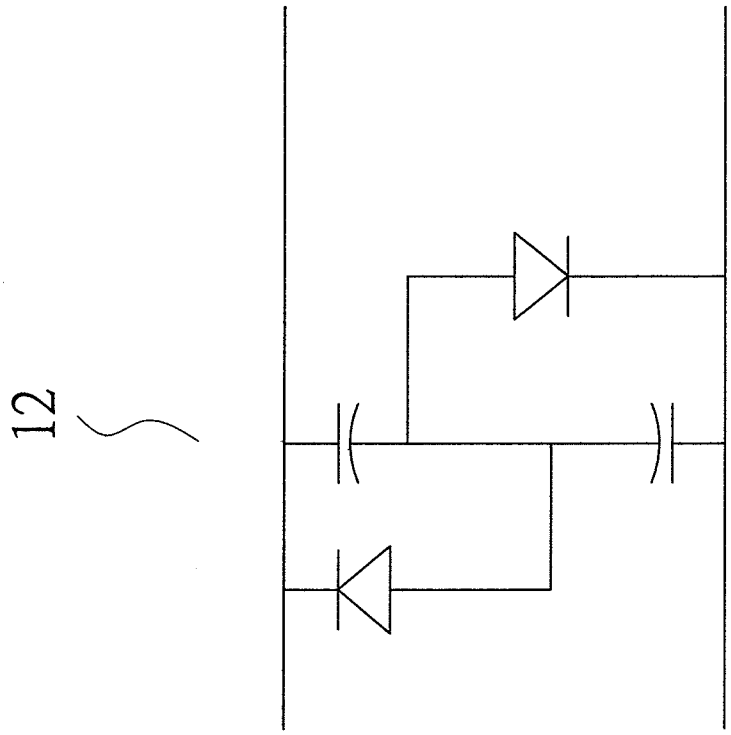

FIG. 3

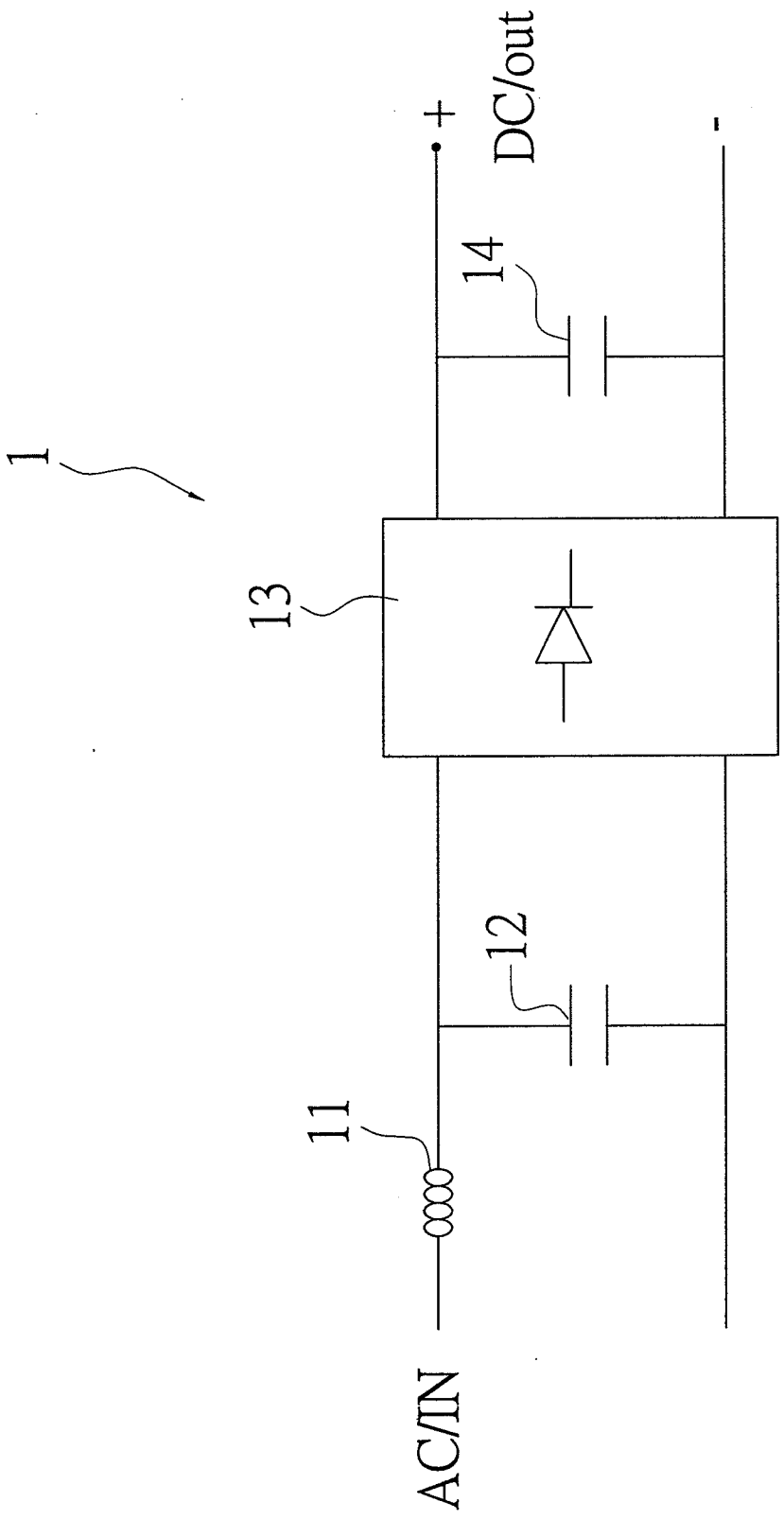

FIG. 4

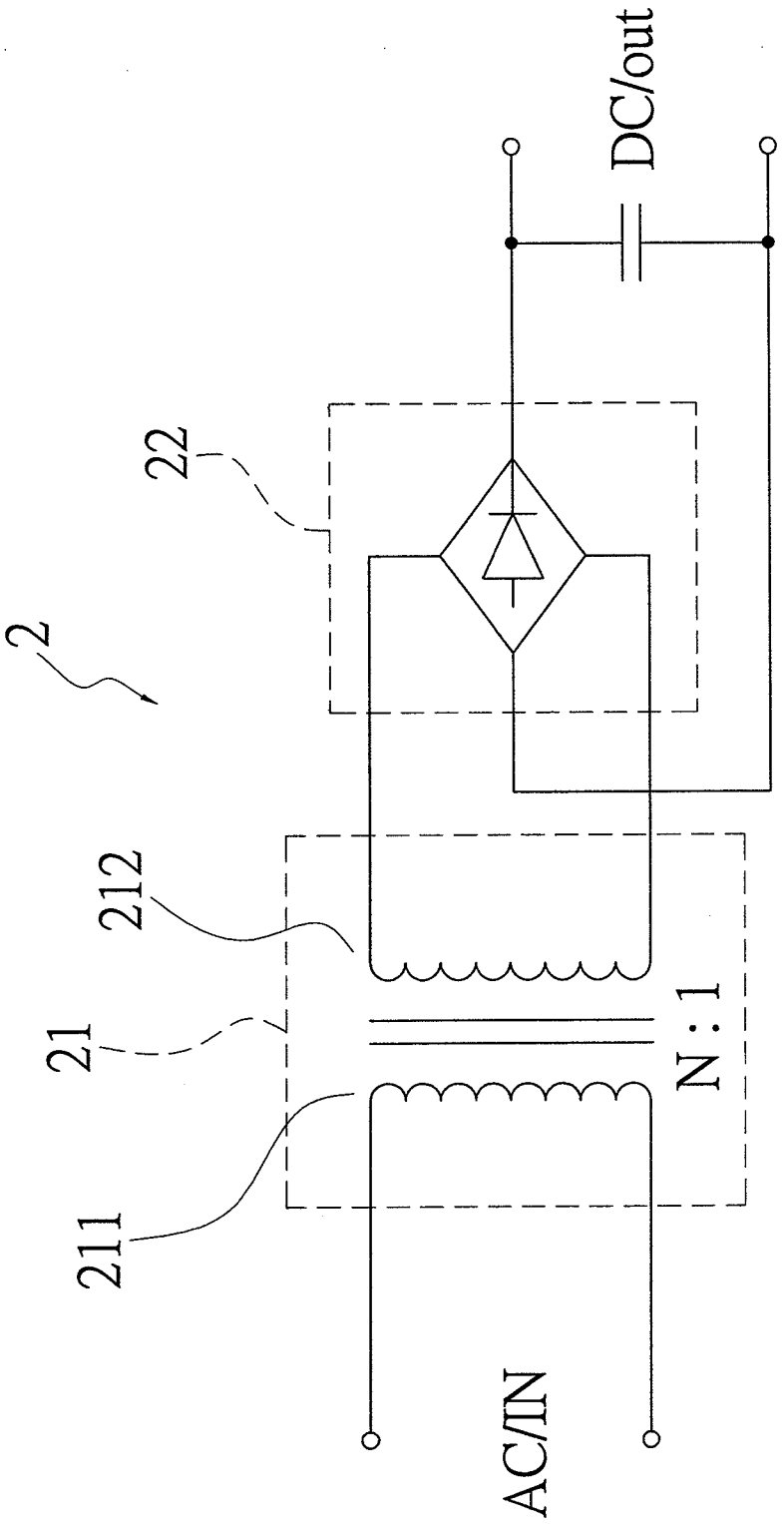

FIG. 5
(PRIOR ART)

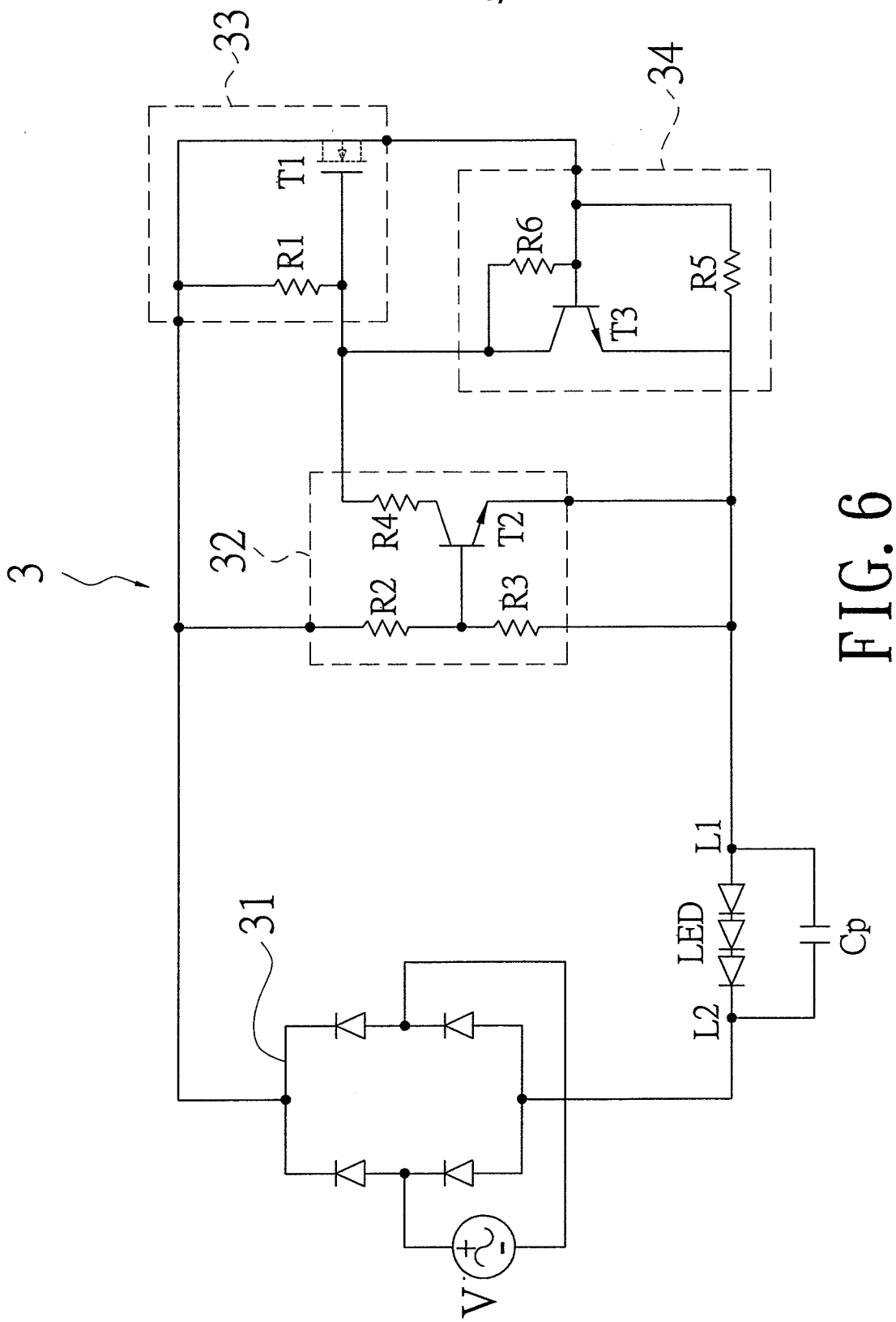

FIG. 6
(PRIOR ART)