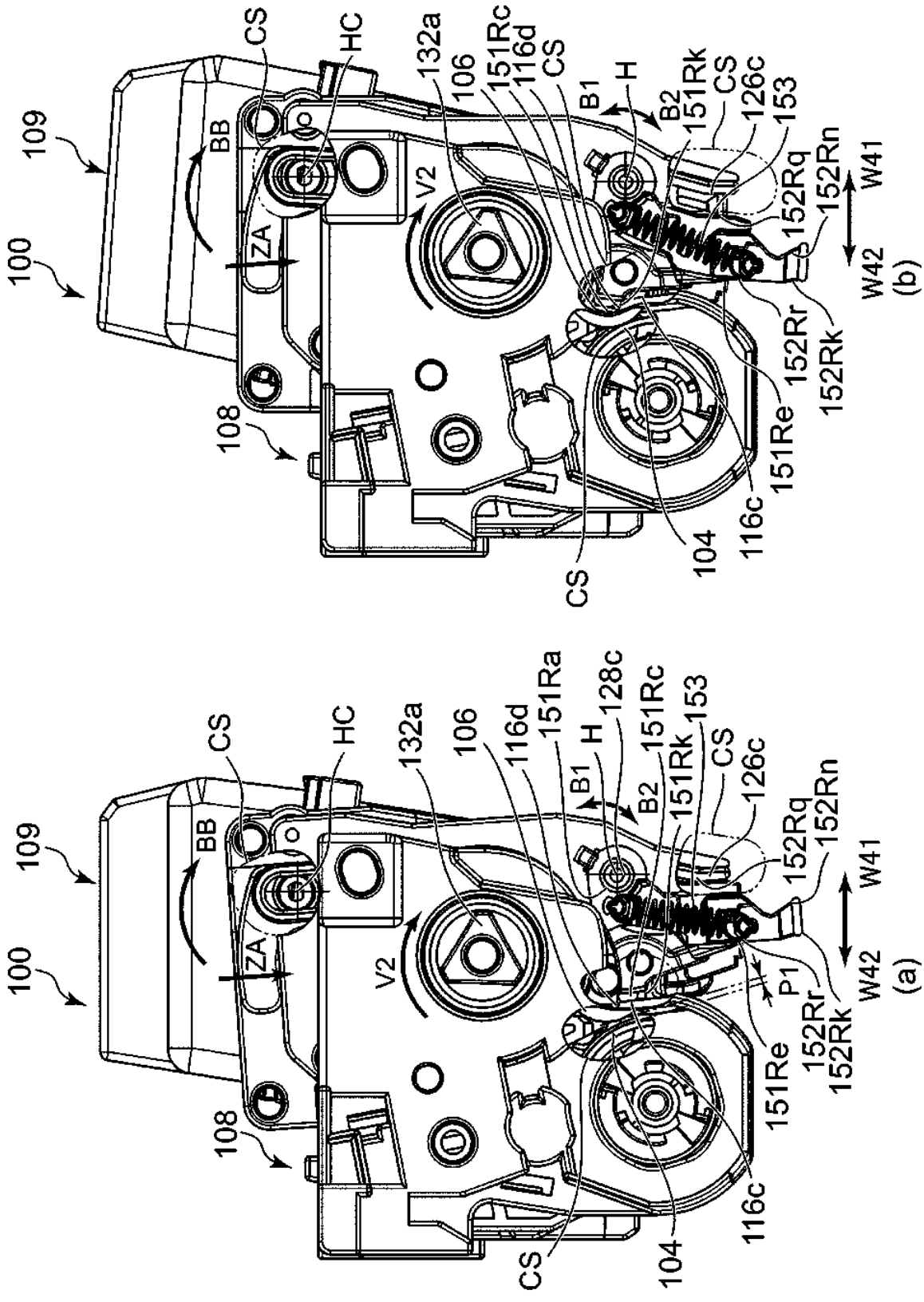
100
109
108
BB
ZA
V2
CS
HC
132a
106
116d
151Ra
128c
151Rc
153
151Rk
126c
152Rq
152Rn
W41
W42
(a)
P1
152Rr
152Rk
151Re
116c
104
B1
H
B2
151Rc
116d
CS
152Rq
152Rn
152Rr
152Rk
151Re
(b)

Fig. 1

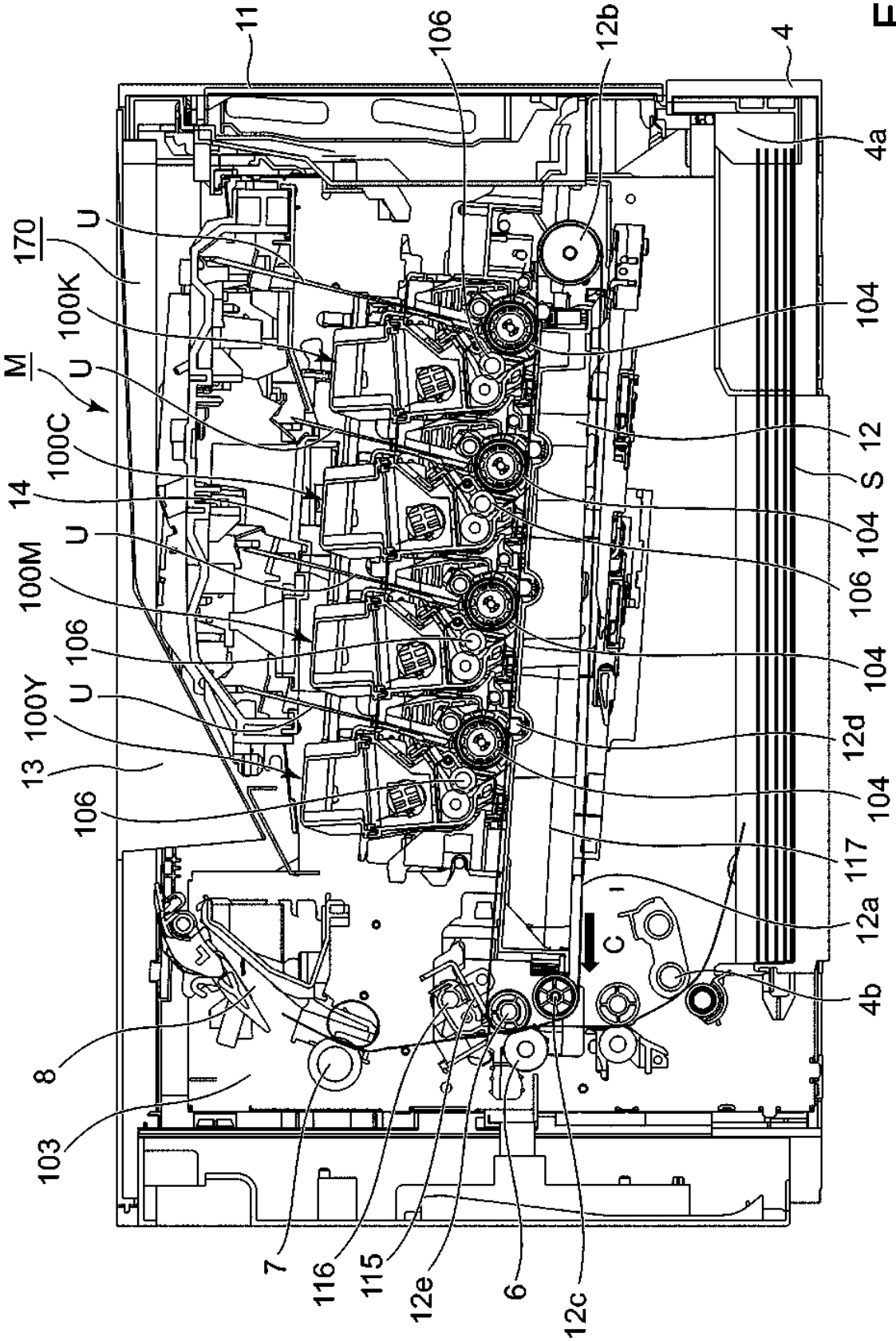
11
106
12b
4
4a
170
U
100K
104
M
U
100C
12
S
14
104
U
106
100M
106
104
U
100Y
12d
13
104
106
117
12a
C
4b
8
103
7
116
115
12e
6
12c

Fig. 2

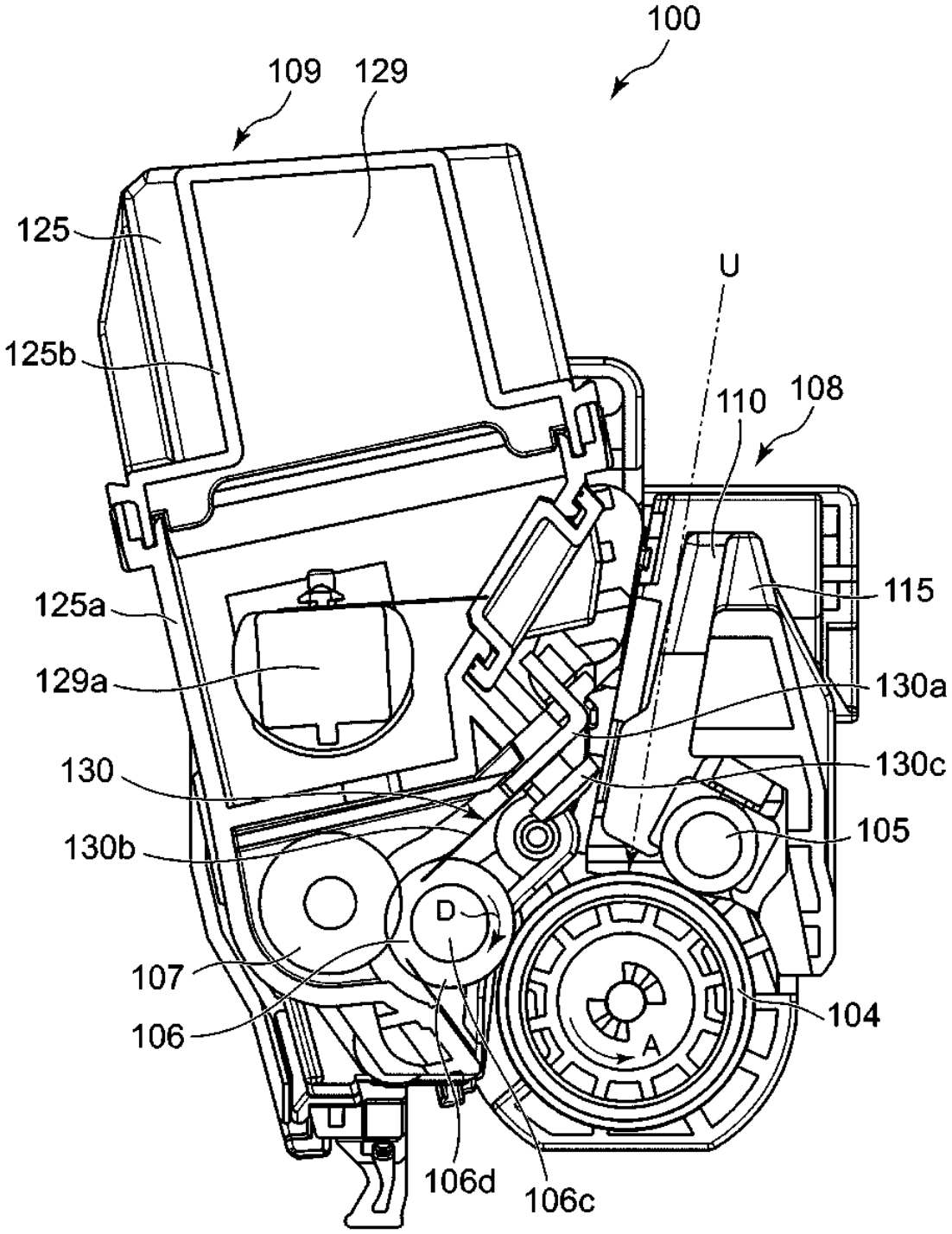
100
109
129
125
U
125b
110
108
115
125a
129a
130a
130
130c
105
130b
D
107
104
106
A
106d
106c

Fig. 3

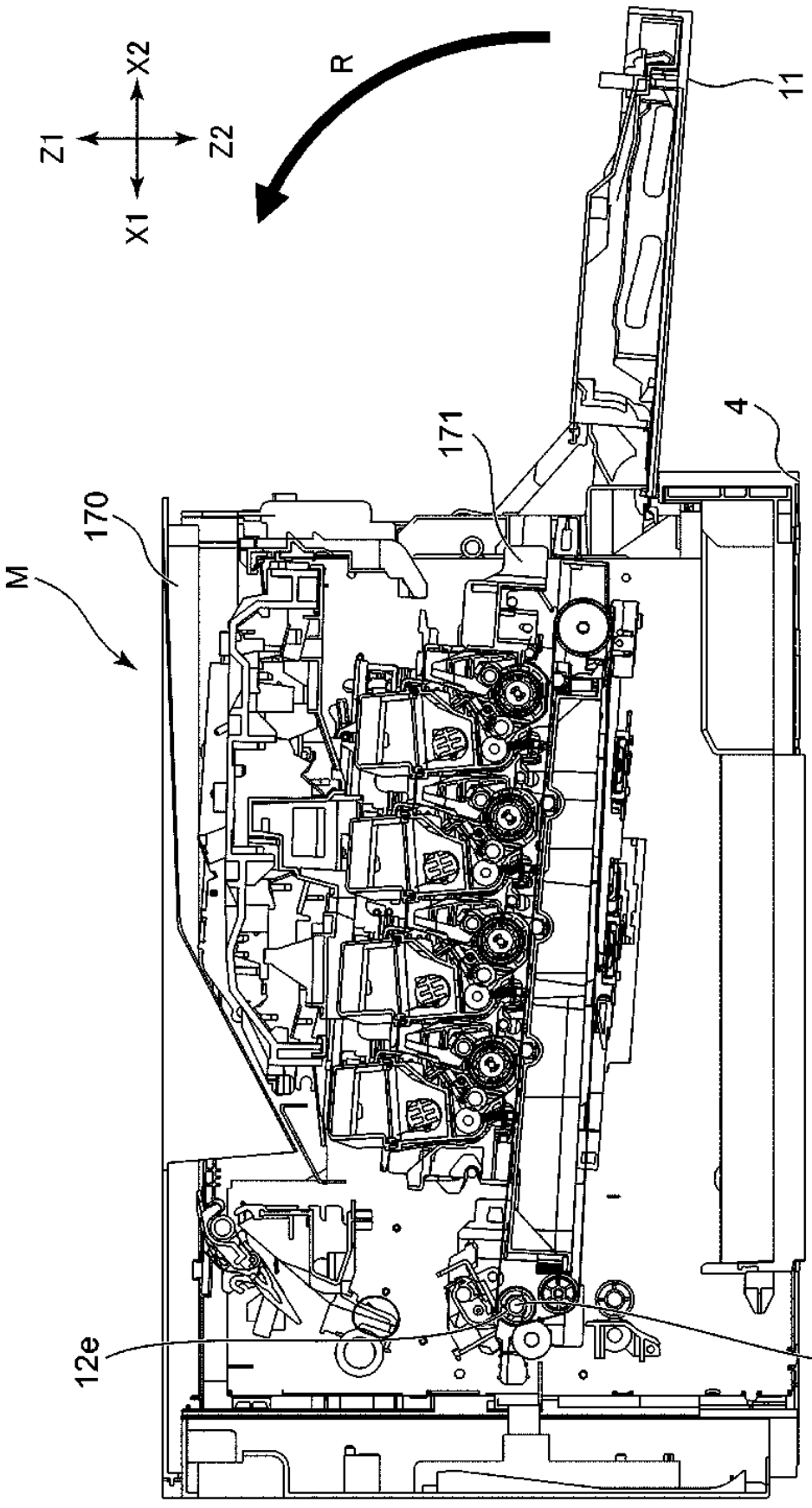

Fig. 4

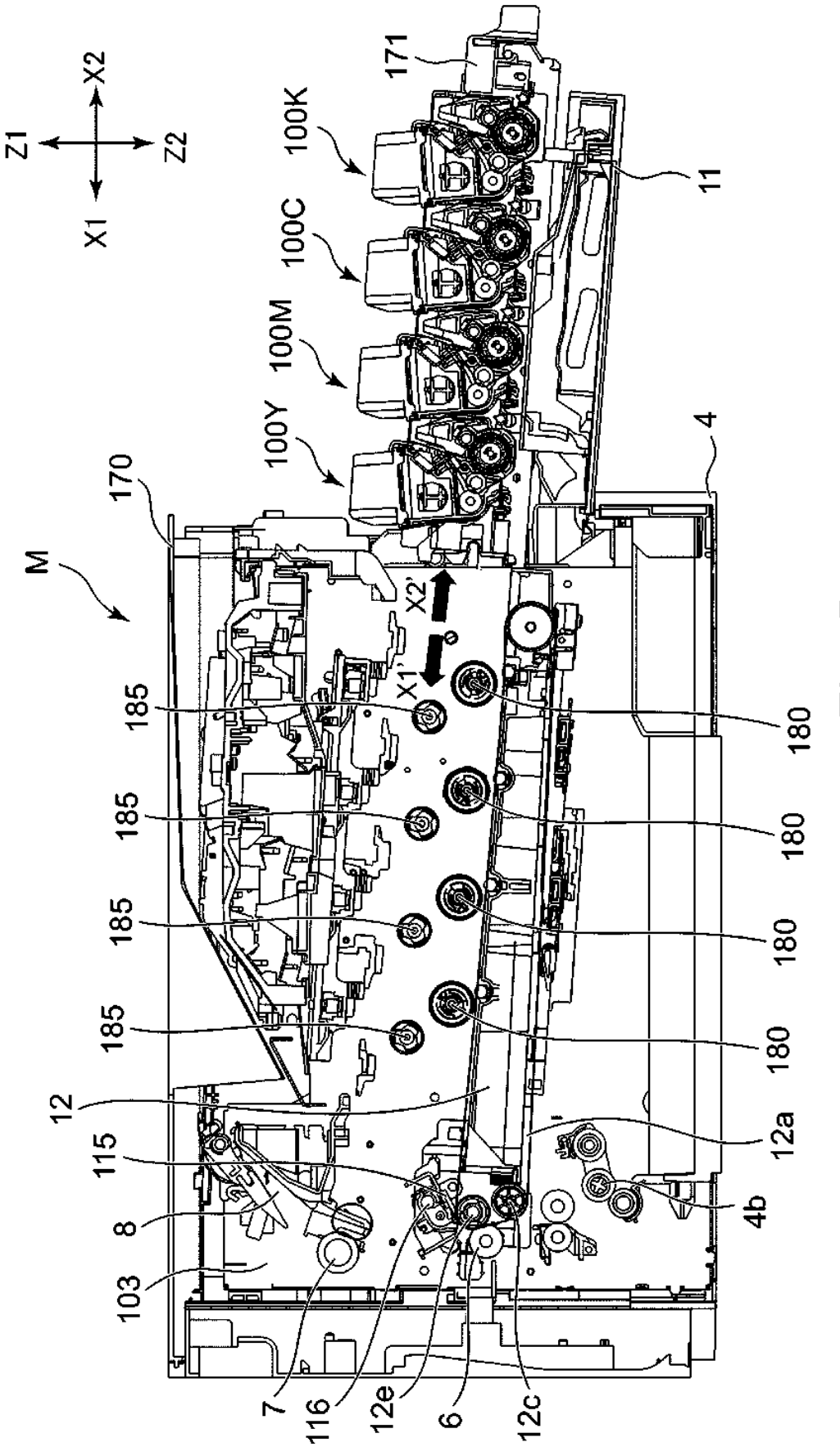
Z1
X2
Z2
X1
171
100K
11
100C
100M
100Y
4
170
M
X2'
X1'
185
180
185
180
185
180
185
180
12
12a
115
4b
8
103
7
116
12e
6
12c

Fig. 5

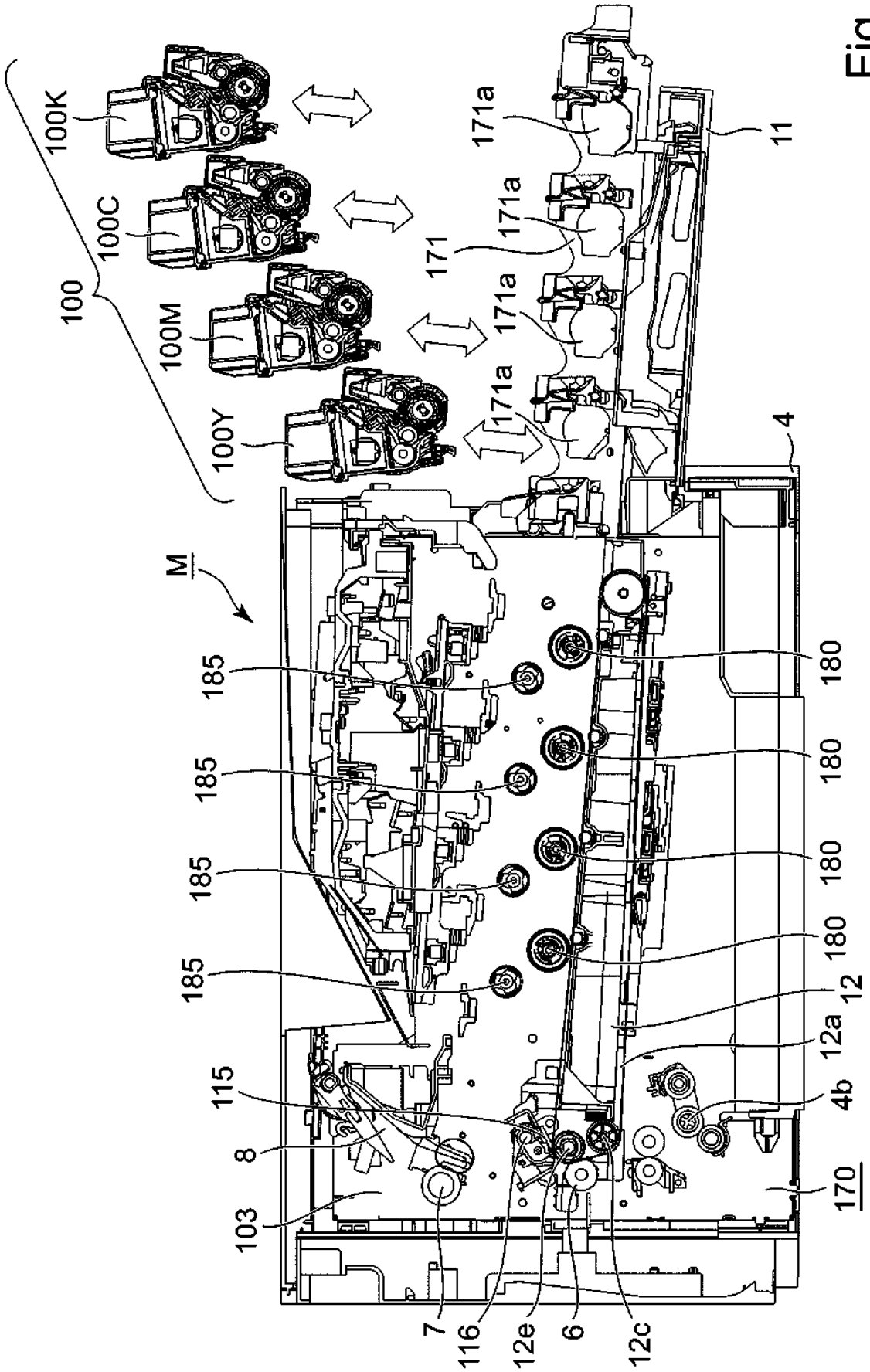
100
100K
100C
100M
100Y
171
171a
11
4
M
185
180
12
12a
4b
115
8
103
170
7
116
12e
6
12c

Fig. 6

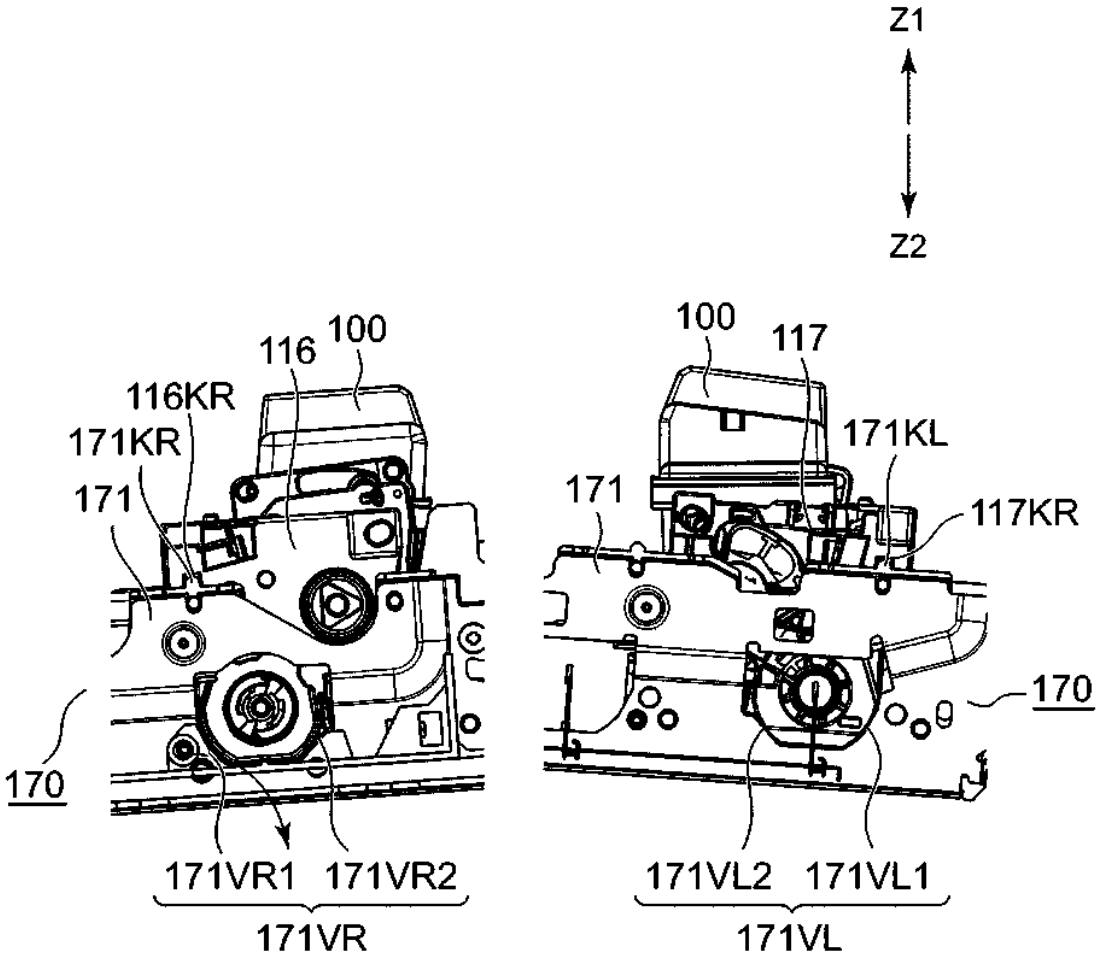
Z1
Z2
100
116
116KR
171KR
171
170
171VR1
171VR2
171VR
100
117
171KL
171
117KR
170
171VL2
171VL1
171VL
(a)
(b)

Fig. 7

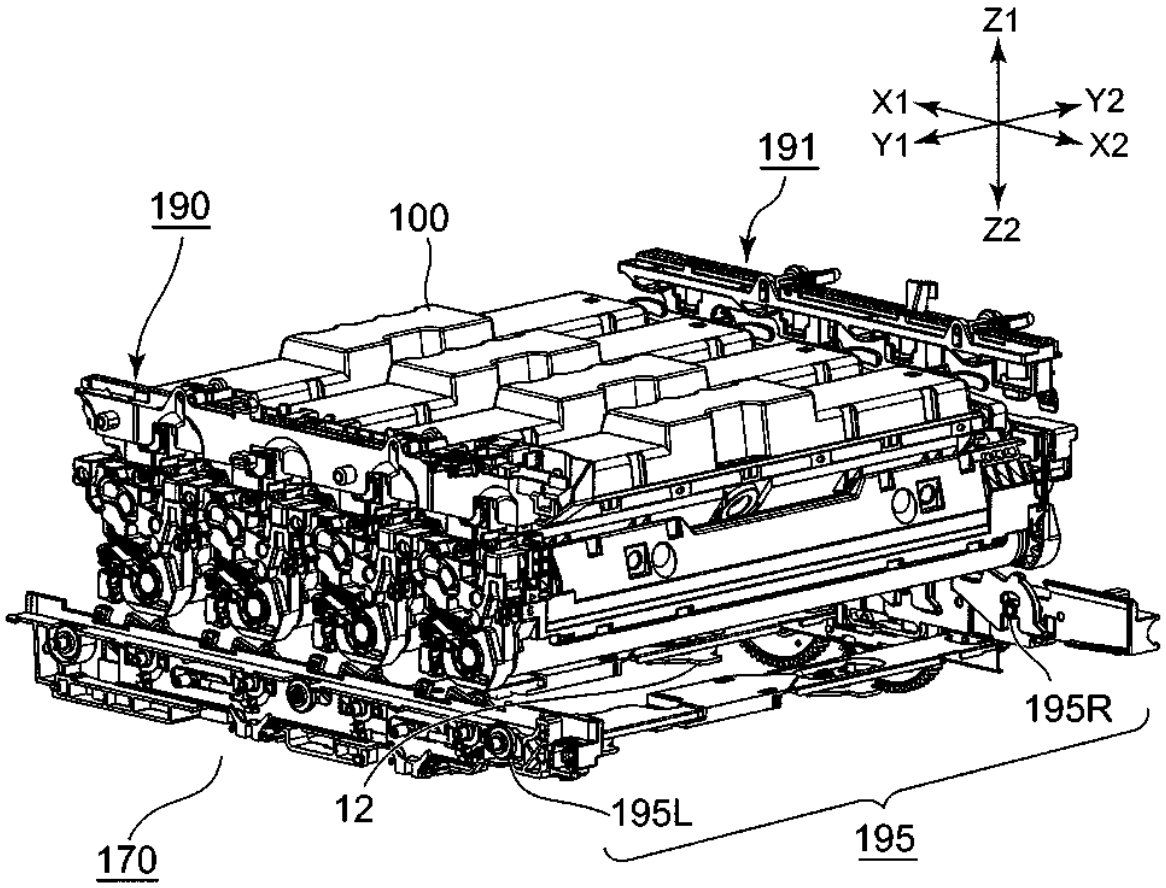
Z1
X1
Y2
Y1
X2
Z2
191
190
100
195R
12
195L
195
170

(a)

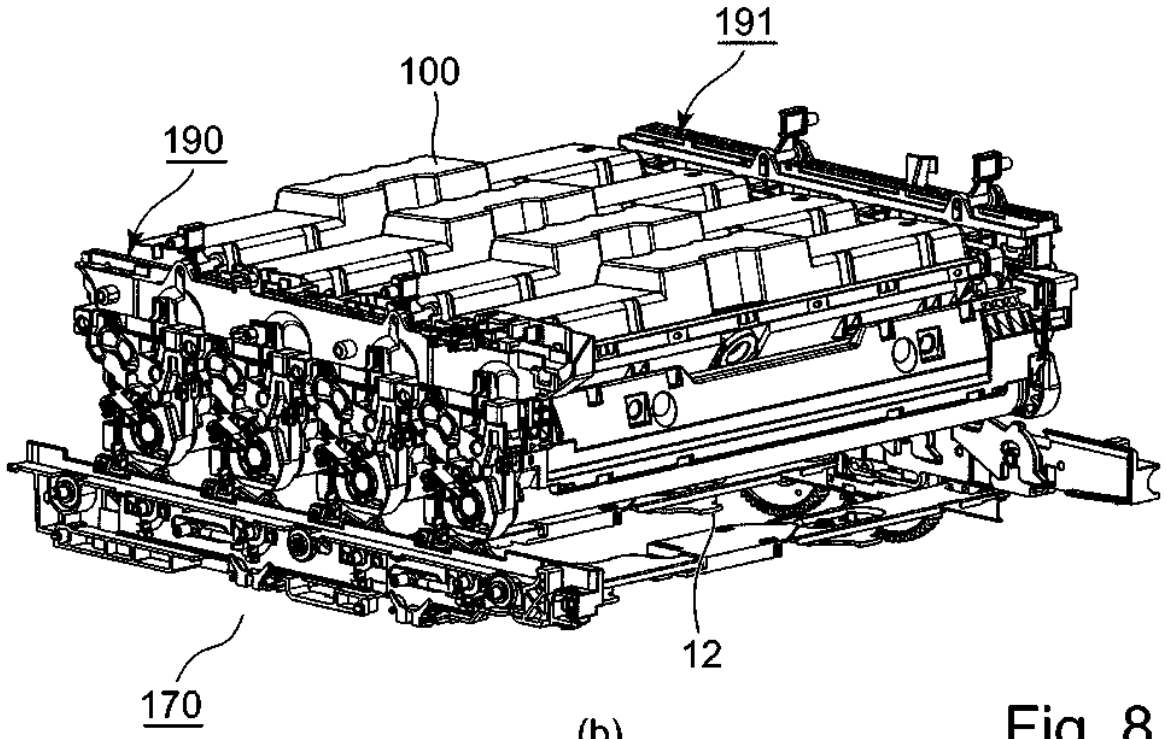
191
100
190
12
170

(b)

Fig. 8

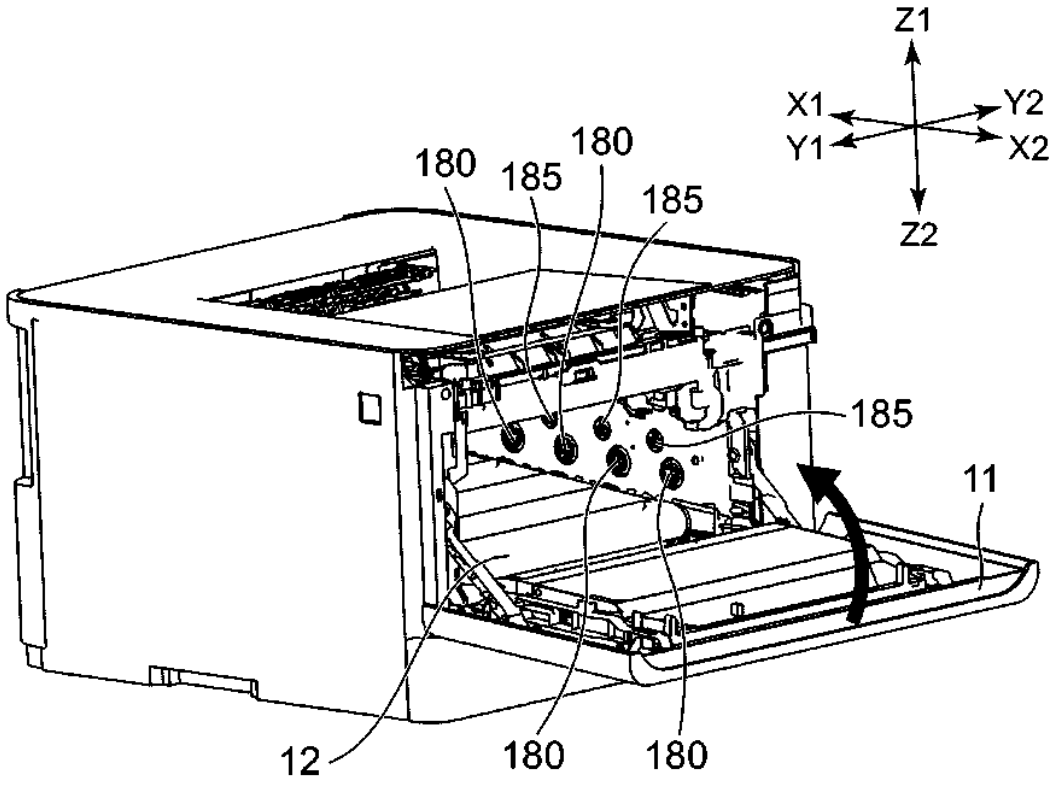
Z1
X1
Y2
Y1
X2
Z2
180
185
180
185
185
11
12
180
180

(a)

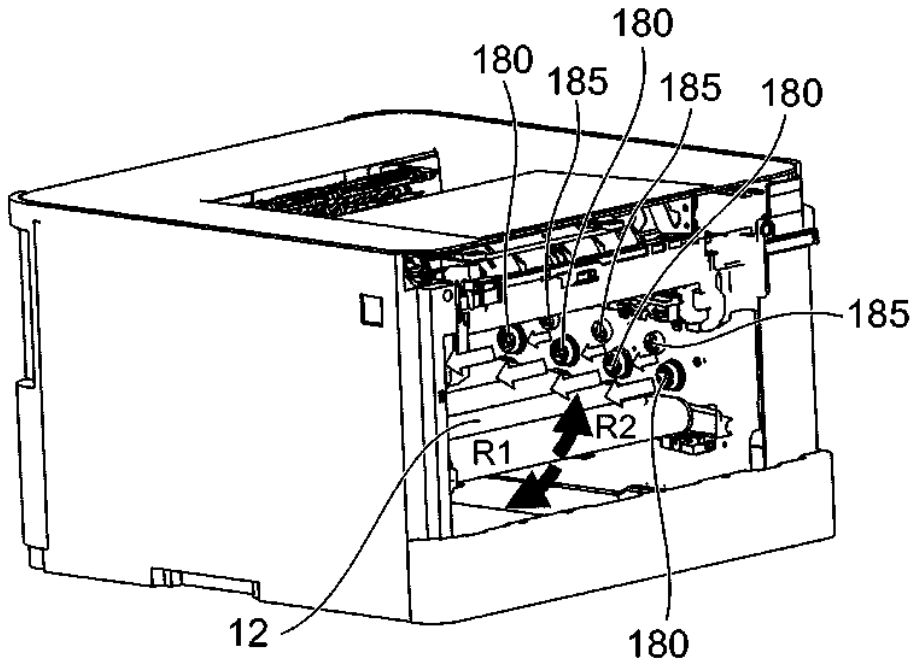
180
180
185
185
180
185
R1
R2
12
180

(b)

Fig. 9

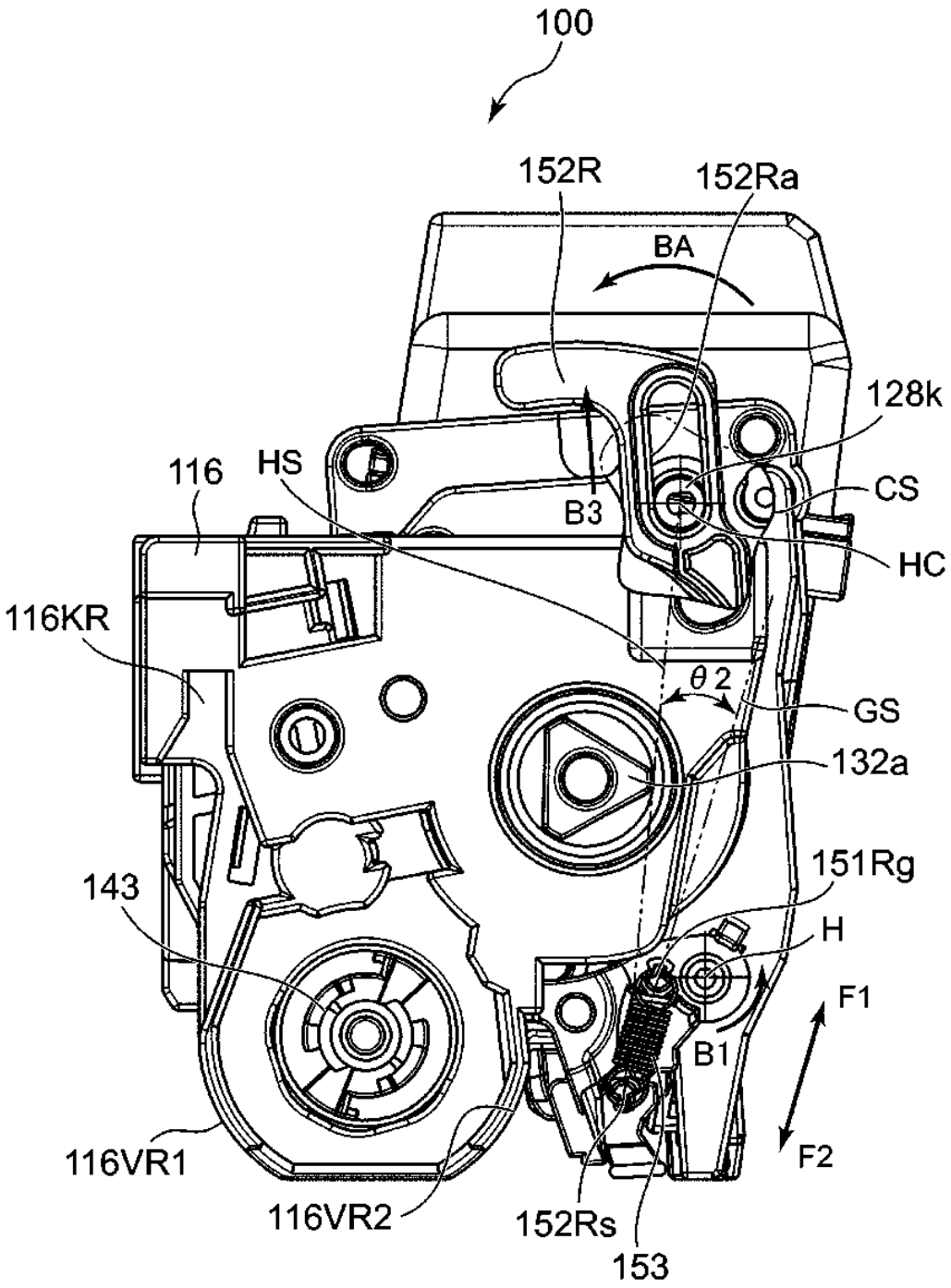
100
152R
152Ra
BA
128k
116
HS
B3
CS
HC
116KR
θ2
GS
132a
151Rg
143
H
F1
B1
F2
116VR1
116VR2
152Rs
153

Fig. 10

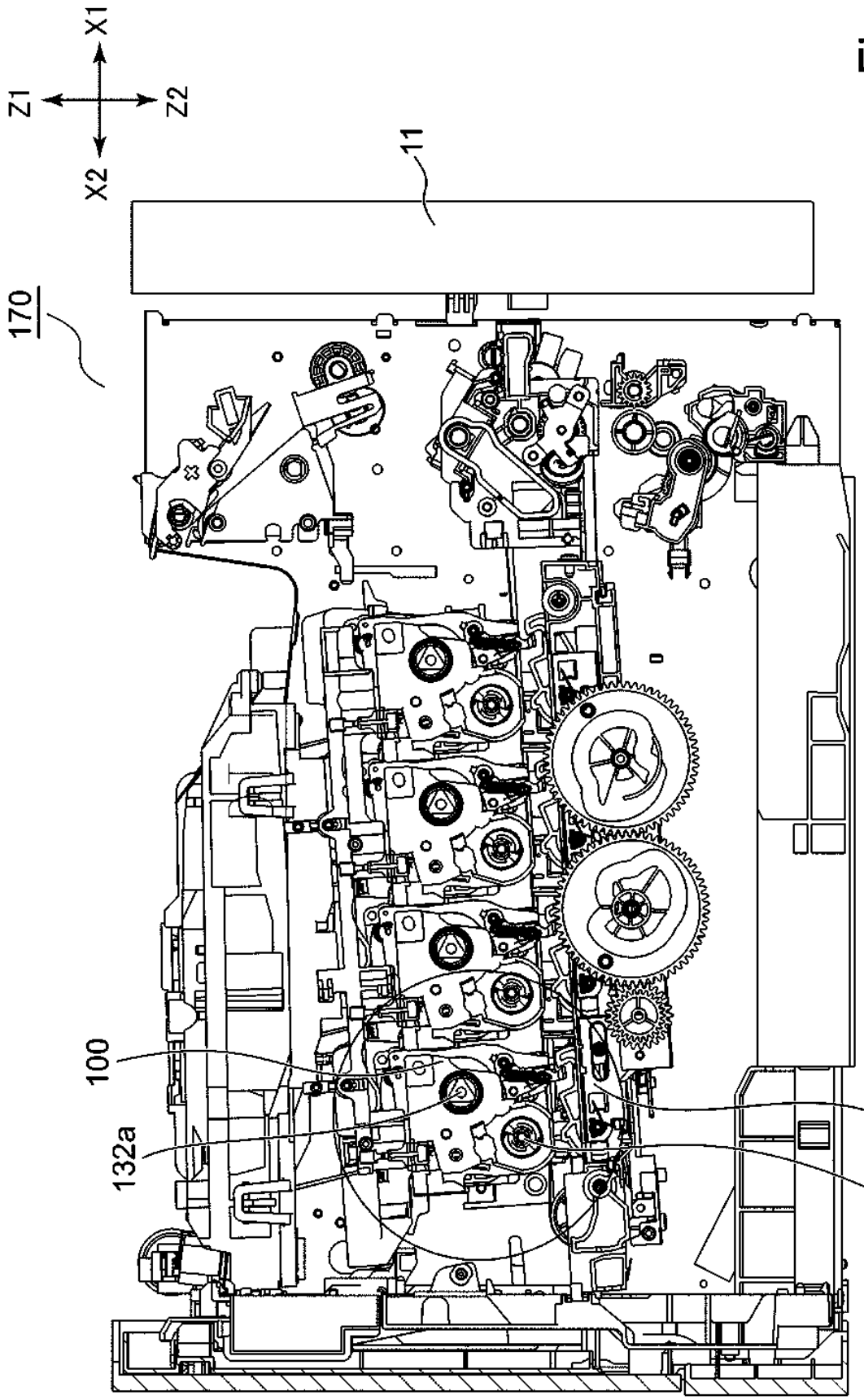

Fig. 11

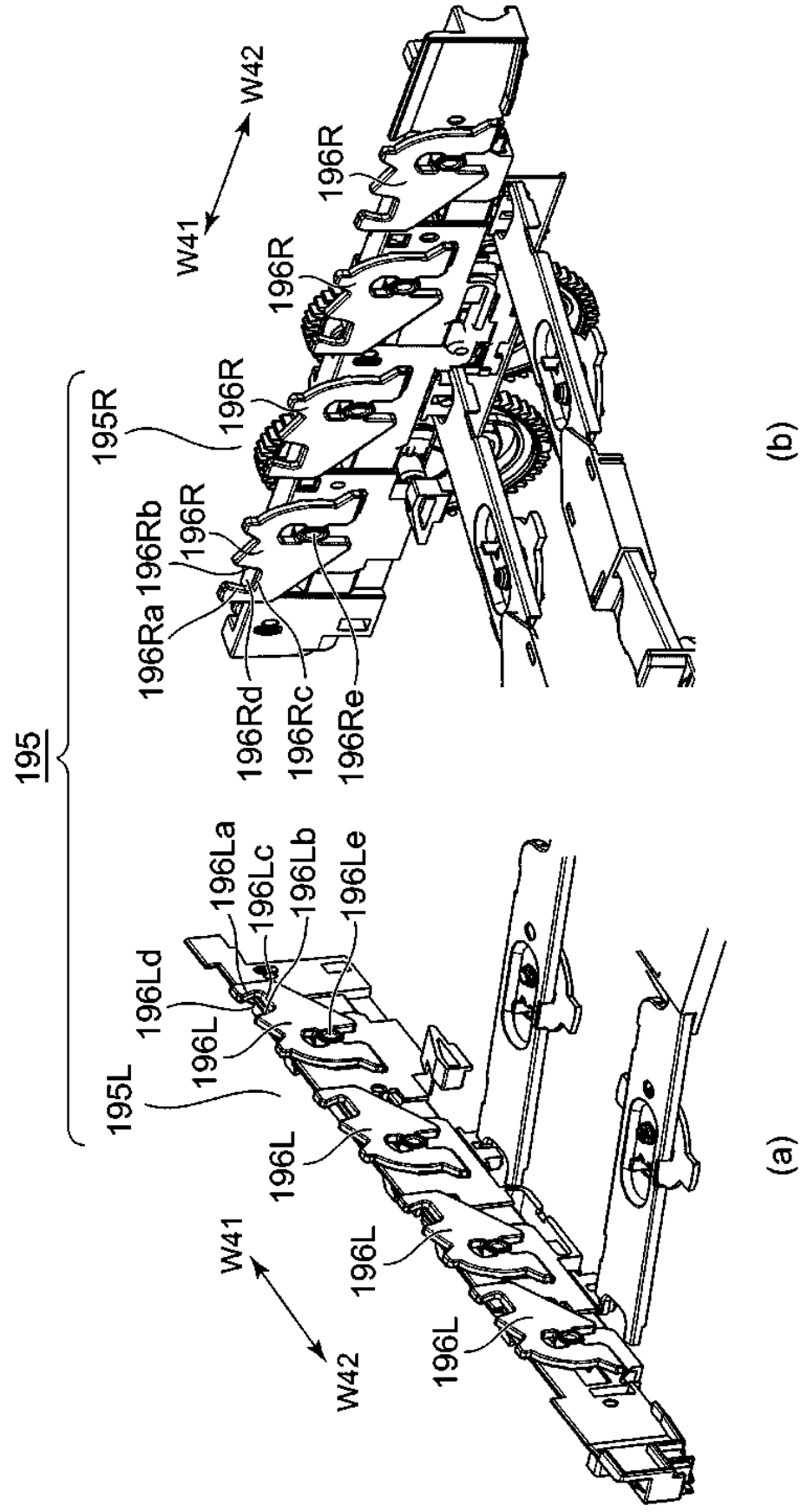
195
195L
196L
196Ld
196La
196Lc
196Lb
196Le
W41
W42
(a)
195R
196R
196Ra
196Rb
196Rd
196Rc
196Re
W41
W42
(b)

Fig. 12

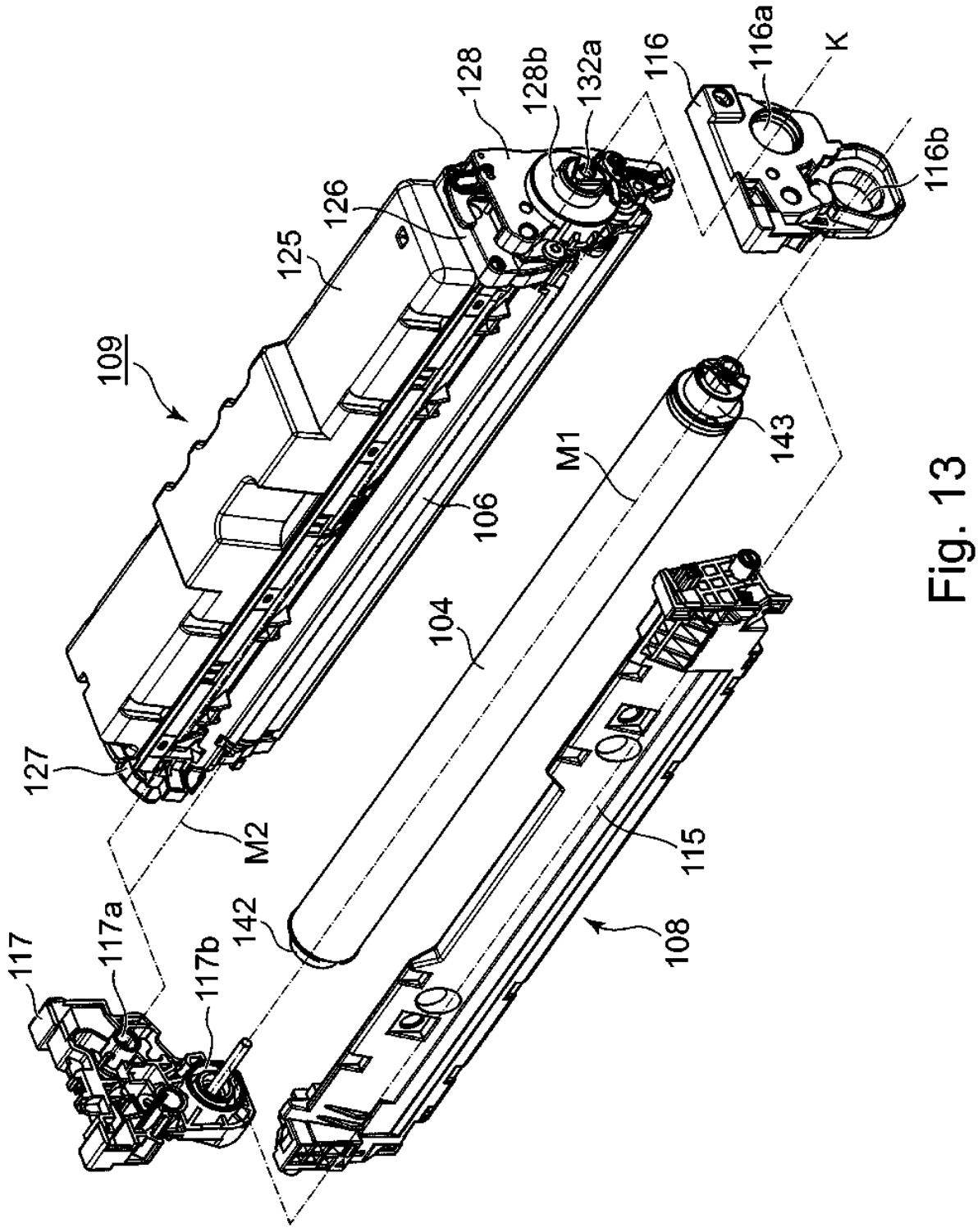
109
125
126
128
128b
132a
116
116a
K
116b
106
M1
143
104
127
M2
115
117
117a
117b
142
108

Fig. 13

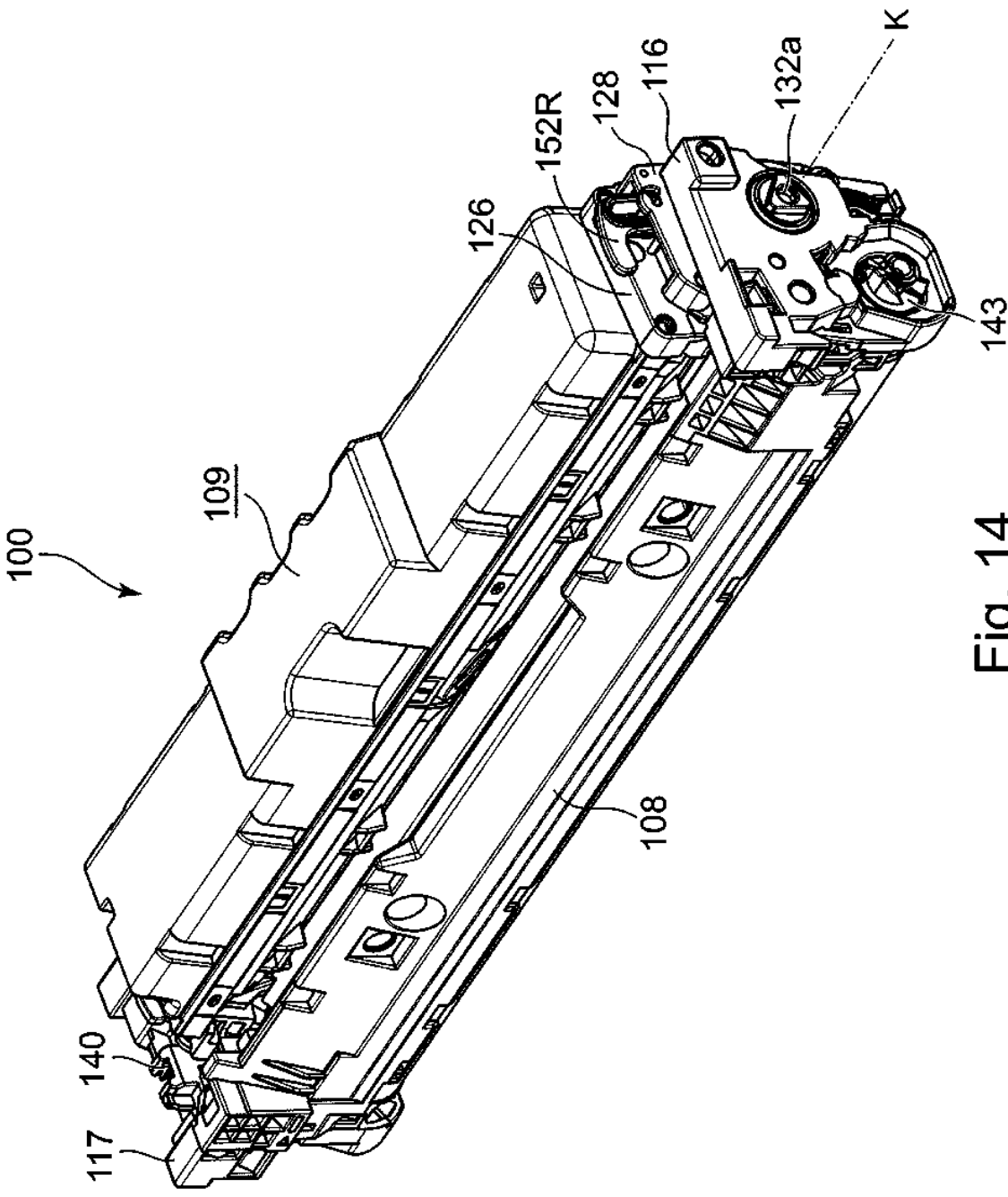

Fig. 14

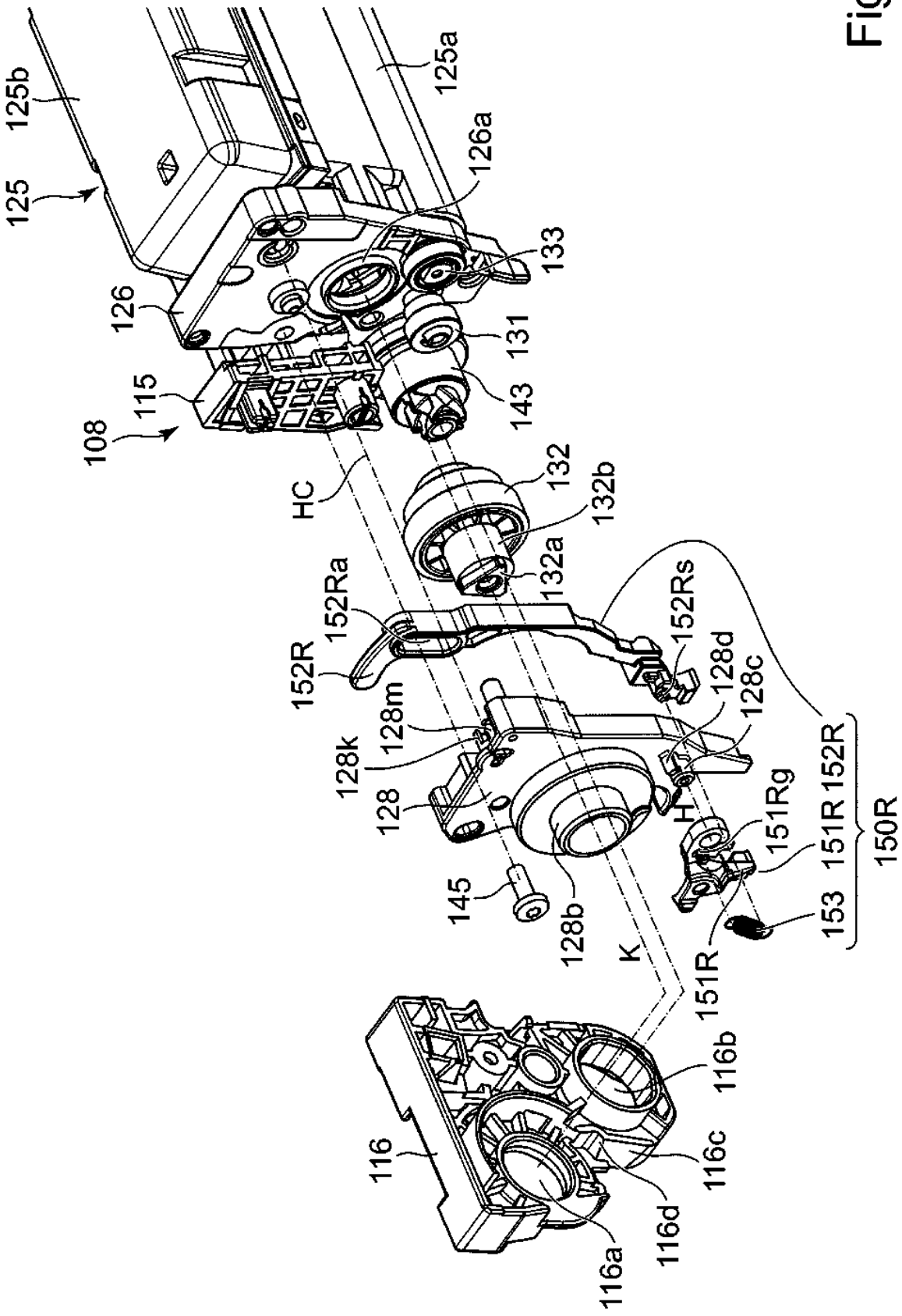
125b
125
125a
126a
133
126
131
115
143
108
HC
132
132b
132a
152Ra
152R
152Rs
128d
128c
128m
128k
128
H
151Rg
151R
152R
151R
153
150R
145
128b
K
116b
116
116c
116d
116a

Fig. 15

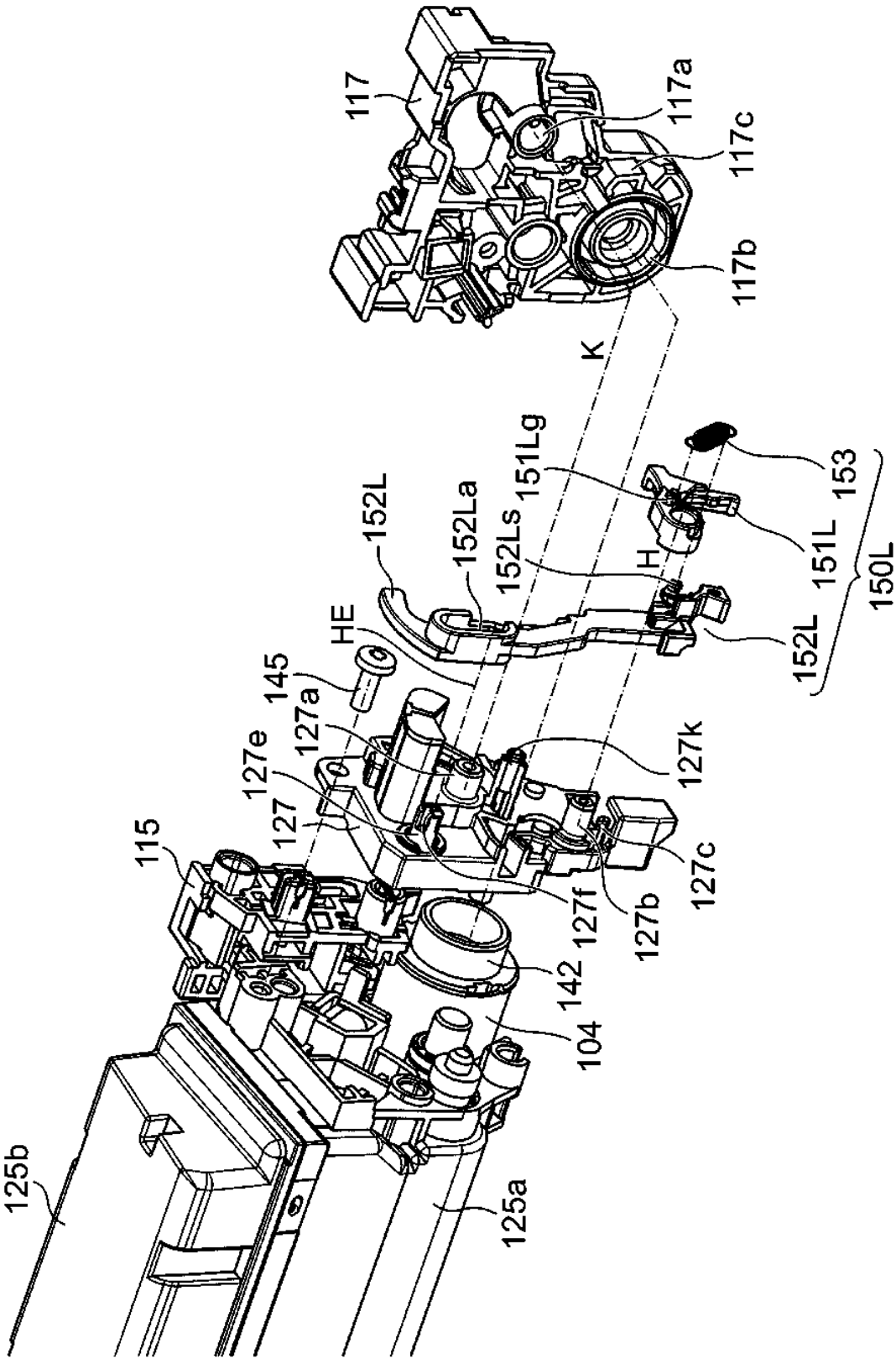
117
117a
117c
117b
K
151Lg
153
151L
150L
152L
152La
152Ls
H
HE
145
127a
127e
127
127k
127c
127f
127b
115
142
104
125b
125a

Fig. 16

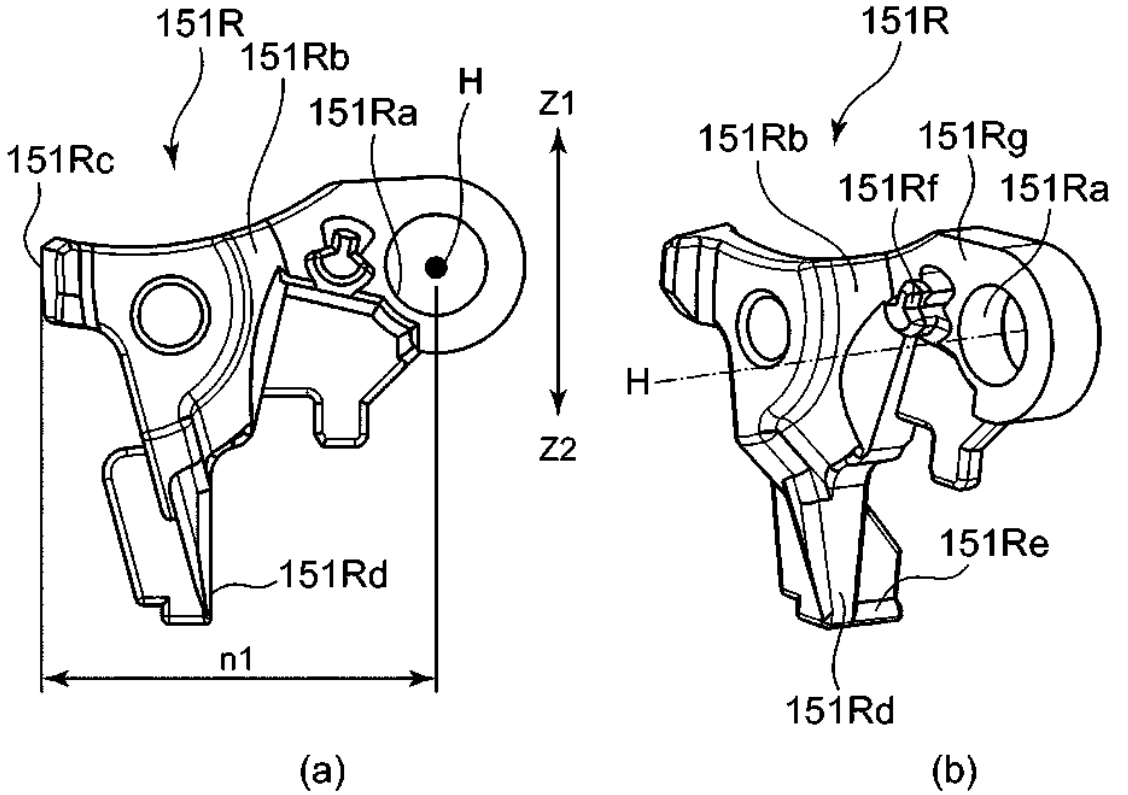
151R
151Rb
151Ra
H
Z1
151Rc
Z2
151Rd
n1
(a)
151R
151Rb
151Rg
151Rf
151Ra
H
151Re
151Rd
(b)
151R
151Rc
151Rb
H
151Rk
151Rm
151Rn
(c)
151Rc
θ1
HA
H
(d)

Fig. 17

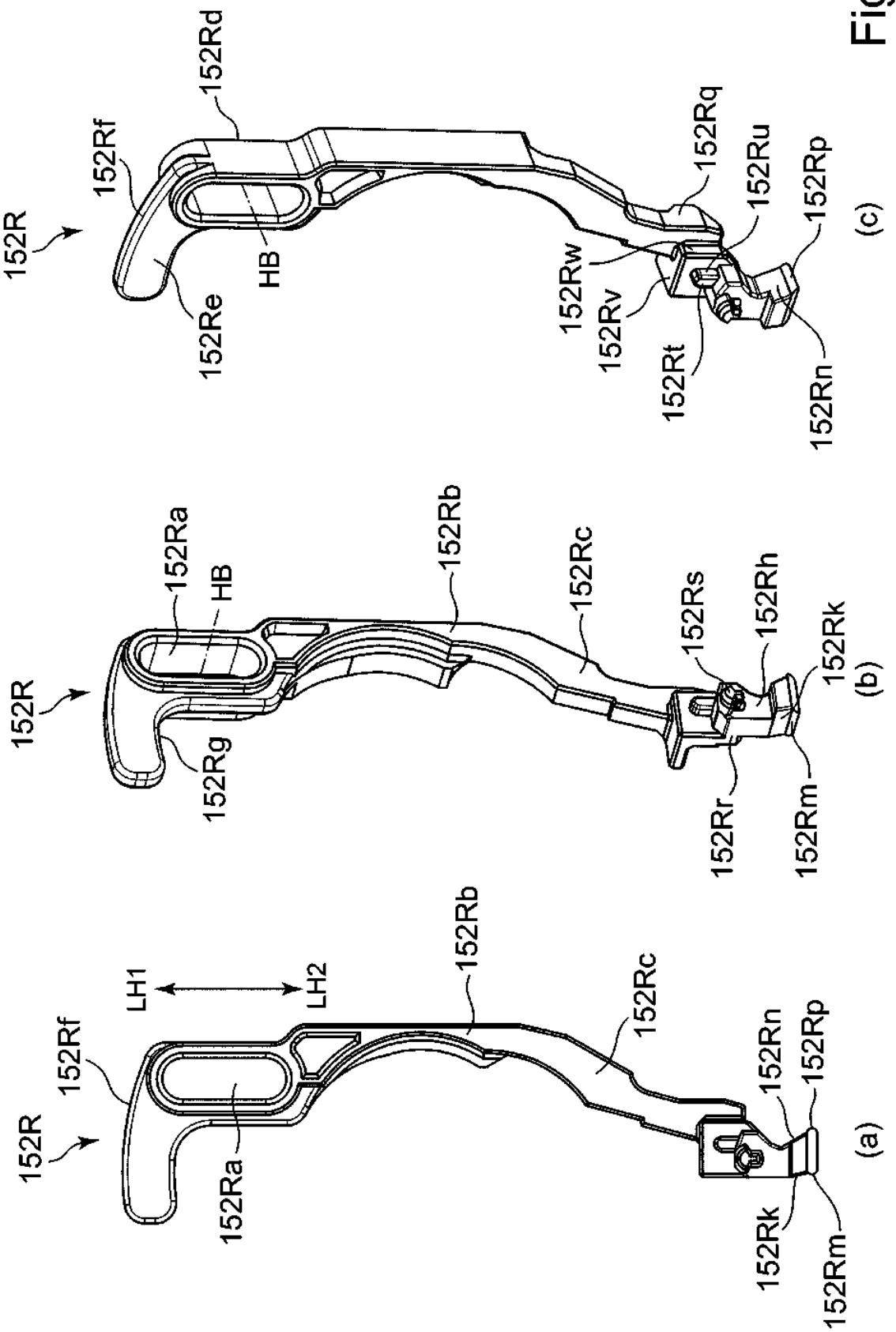
152R
152Rf
152Ra
LH1
LH2
152Rb
152Rc
152Rn
152Rp
152Rk
152Rm
(a)
152R
152Ra
HB
152Rb
152Rc
152Rg
152Rs
152Rh
152Rk
152Rr
152Rm
(b)
152R
152Rf
152Rd
HB
152Rq
152Ru
152Rp
152Re
152Rw
152Rv
152Rt
152Rn
(c)

Fig. 18

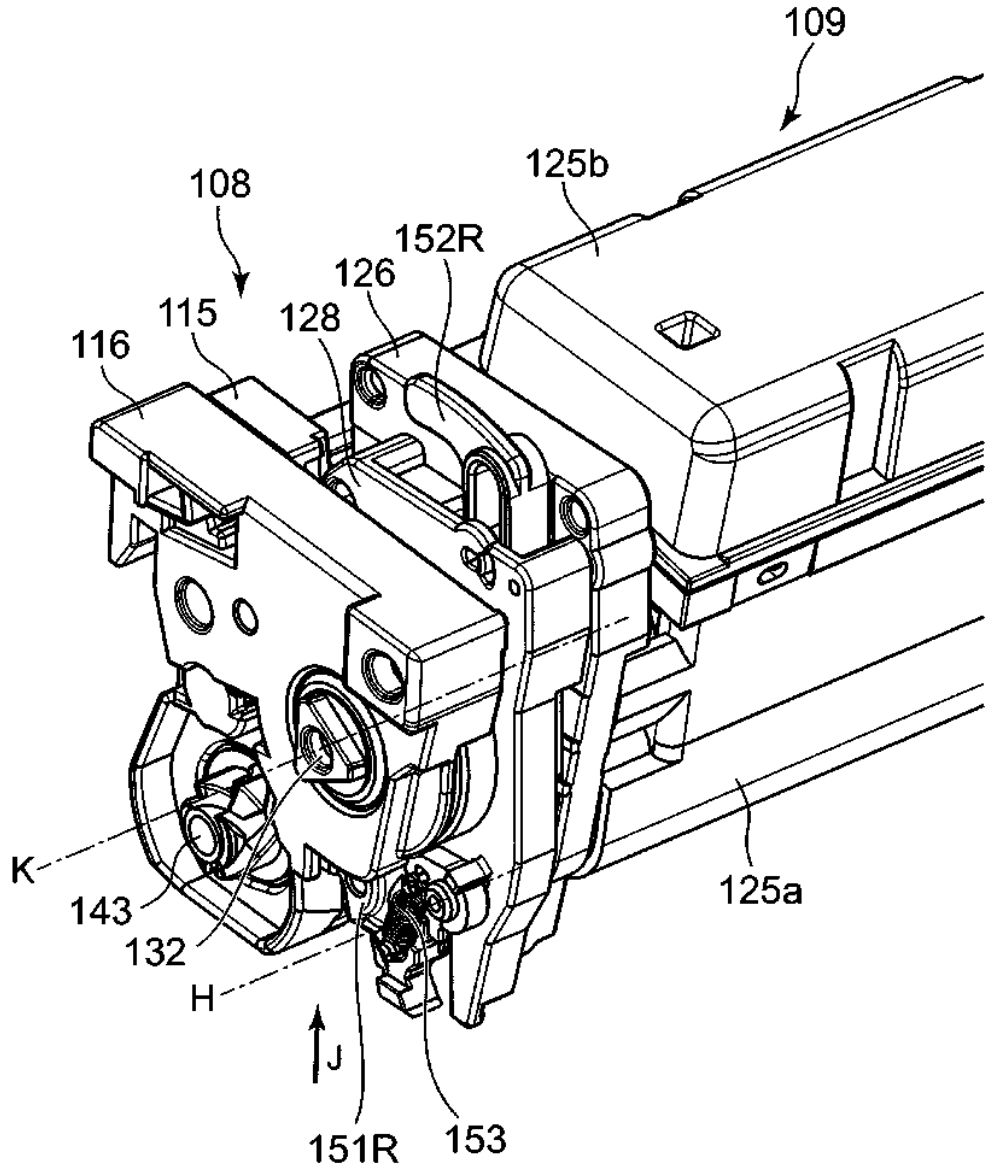

Fig. 19

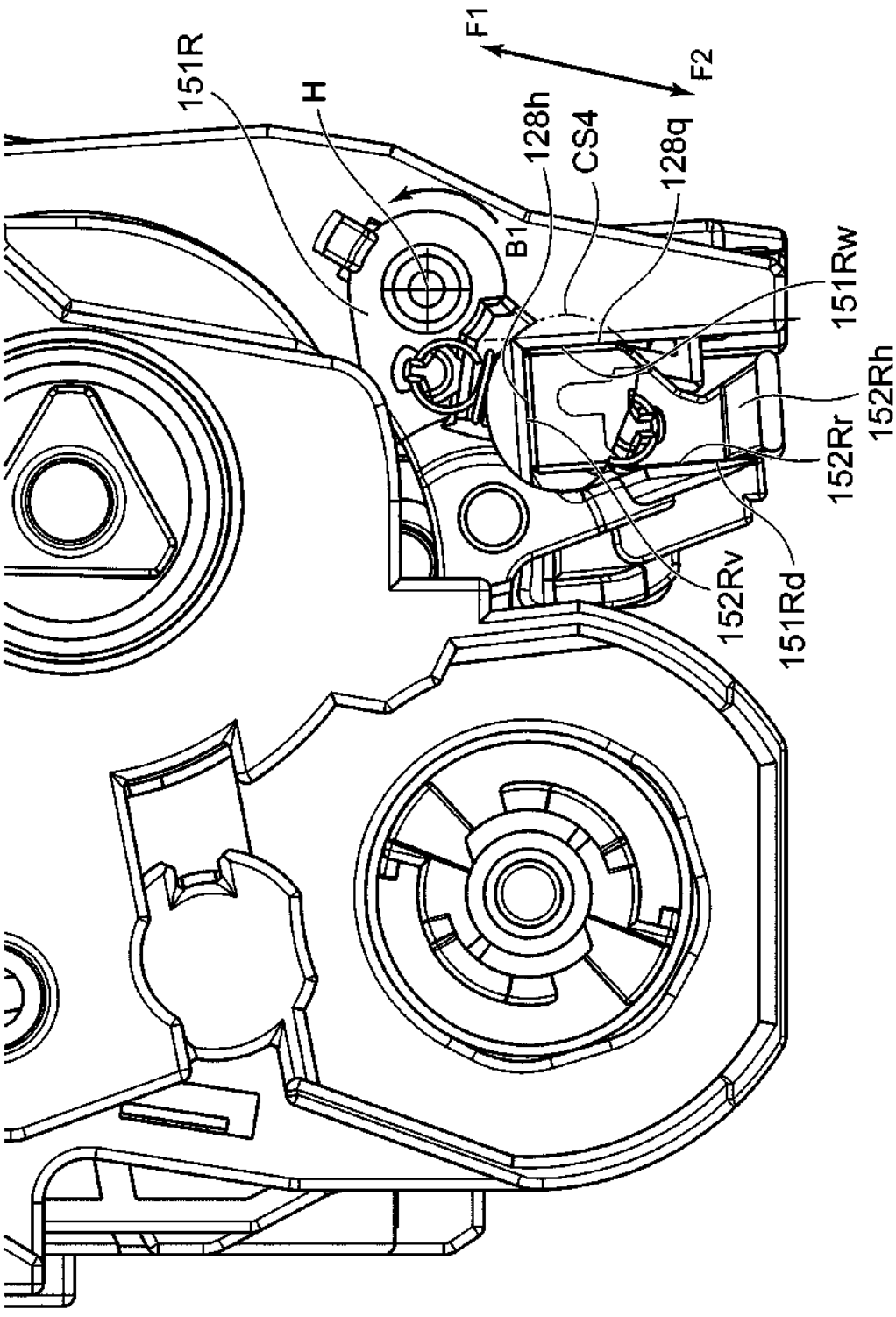

Fig. 20

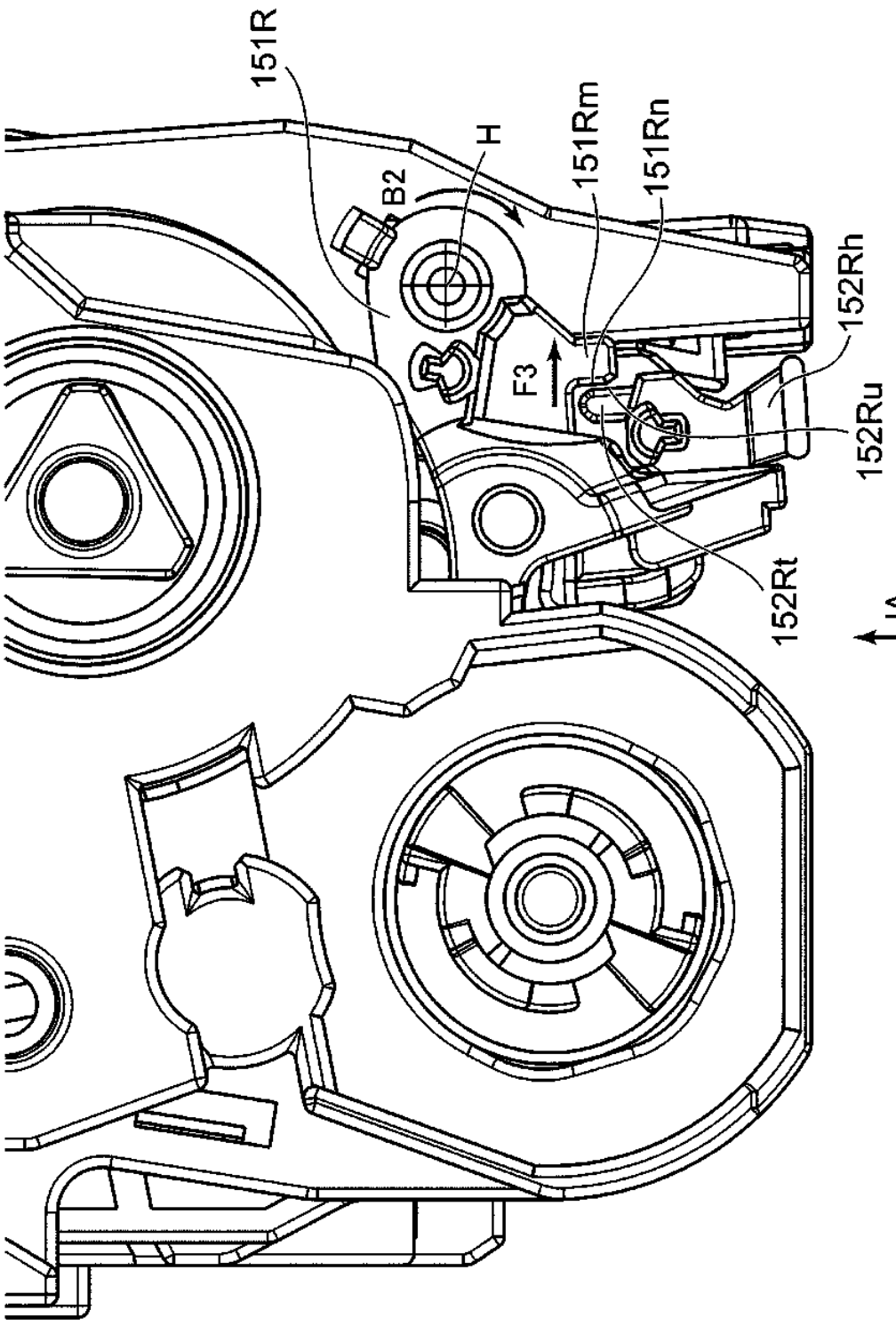

Fig. 21

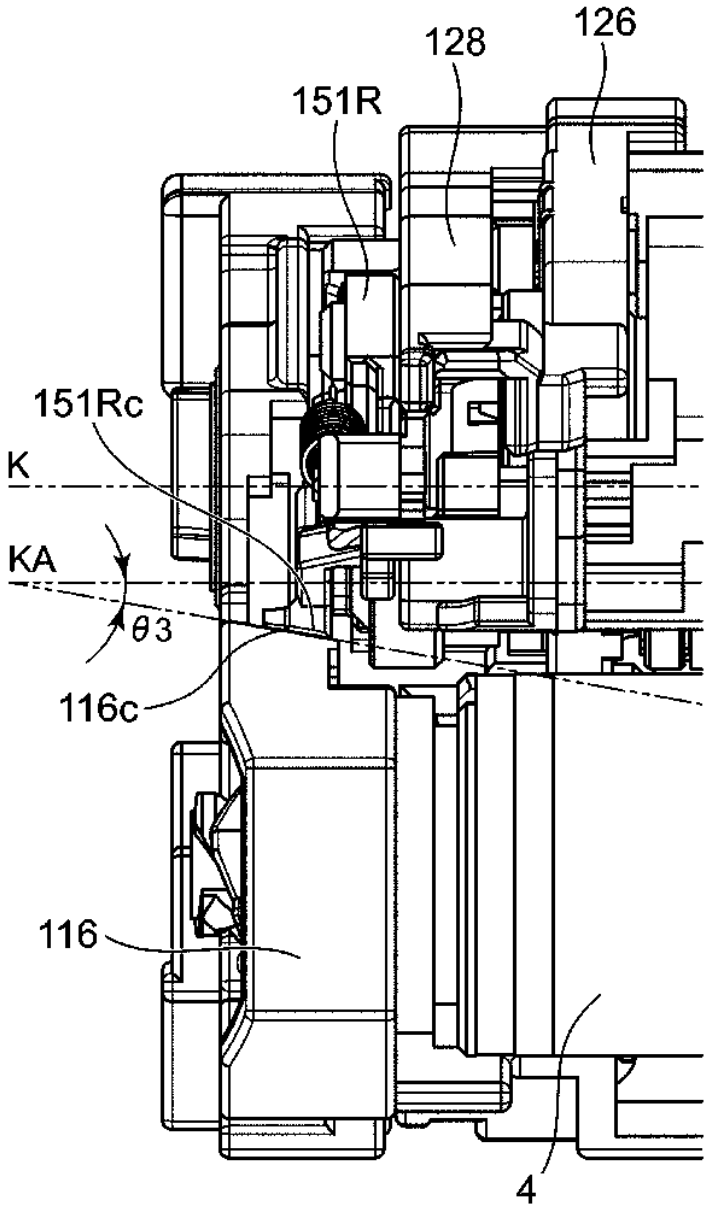

Fig. 22

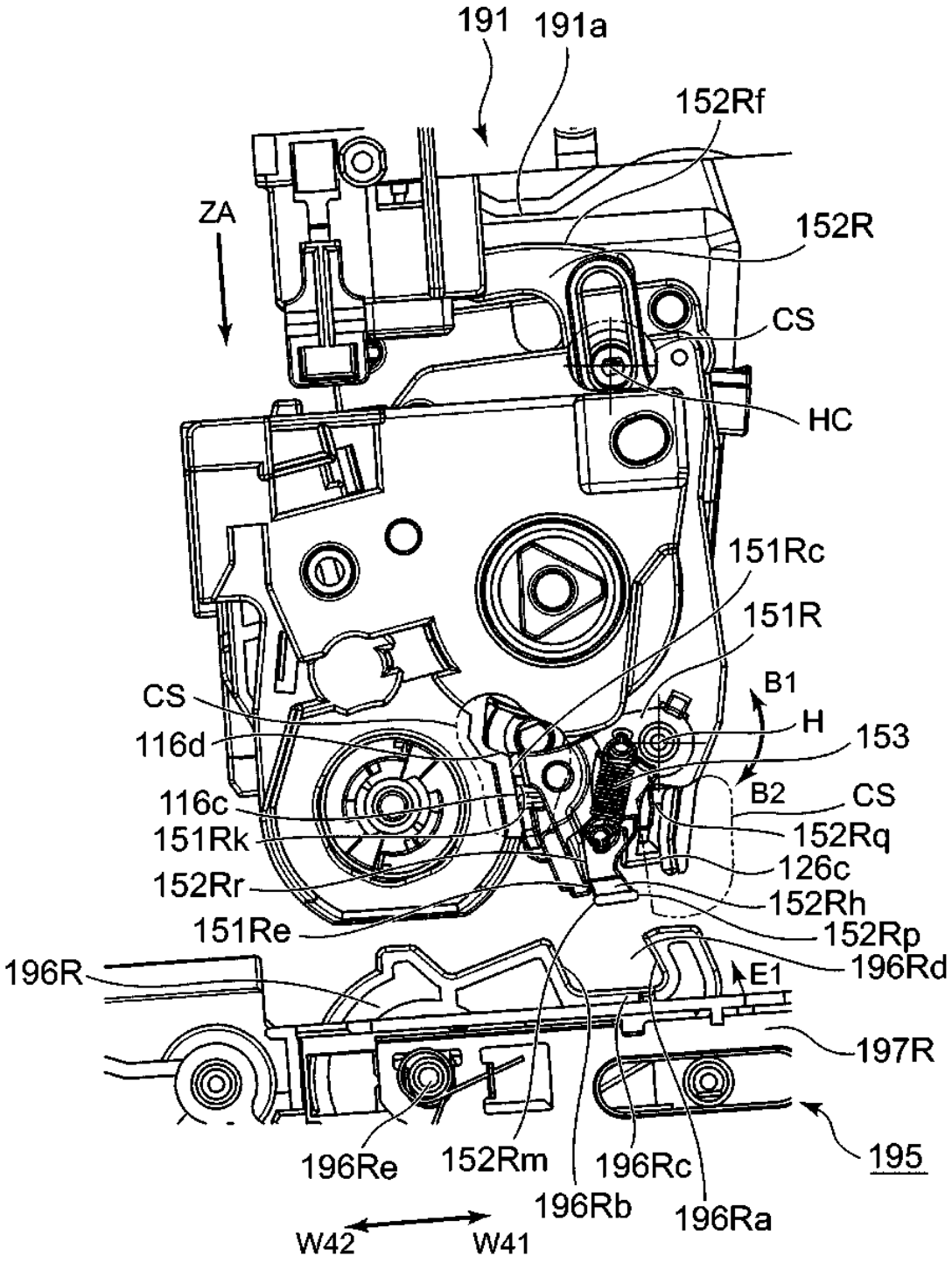
191
191a
152Rf
ZA
152R
CS
HC
151Rc
151R
B1
CS
H
153
116d
B2
CS
116c
152Rq
151Rk
126c
152Rr
152Rh
151Re
152Rp
196R
196Rd
E1
197R
195
196Re
152Rm
196Rc
196Rb
196Ra
W42
W41

Fig. 23

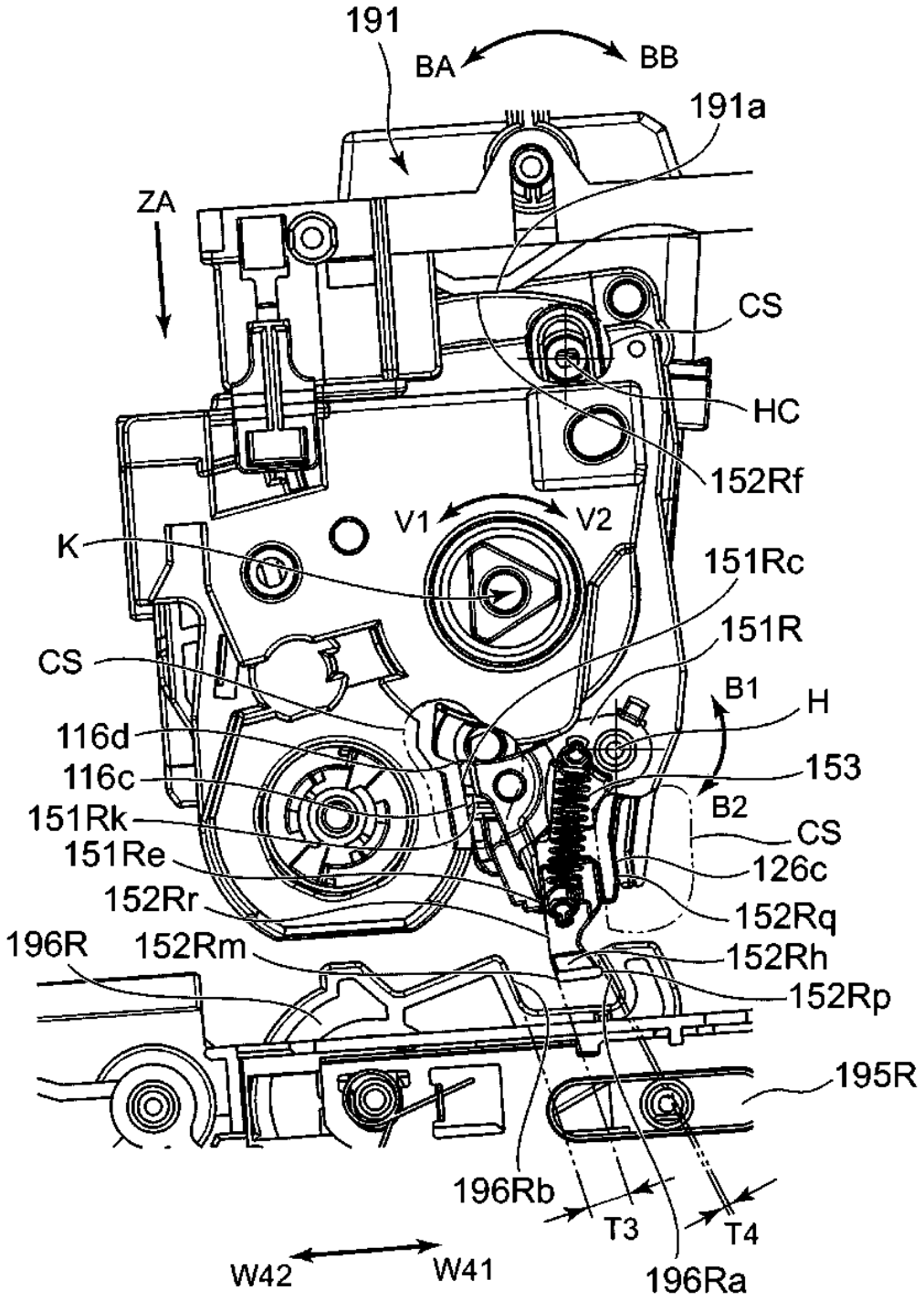
191
BA
BB
191a
ZA
CS
HC
152Rf
V1
V2
K
151Rc
151R
CS
B1
H
116d
116c
153
B2
151Rk
CS
151Re
126c
152Rr
152Rq
196R
152Rm
152Rh
152Rp
195R
196Rb
T3
T4
W42
W41
196Ra

Fig. 24

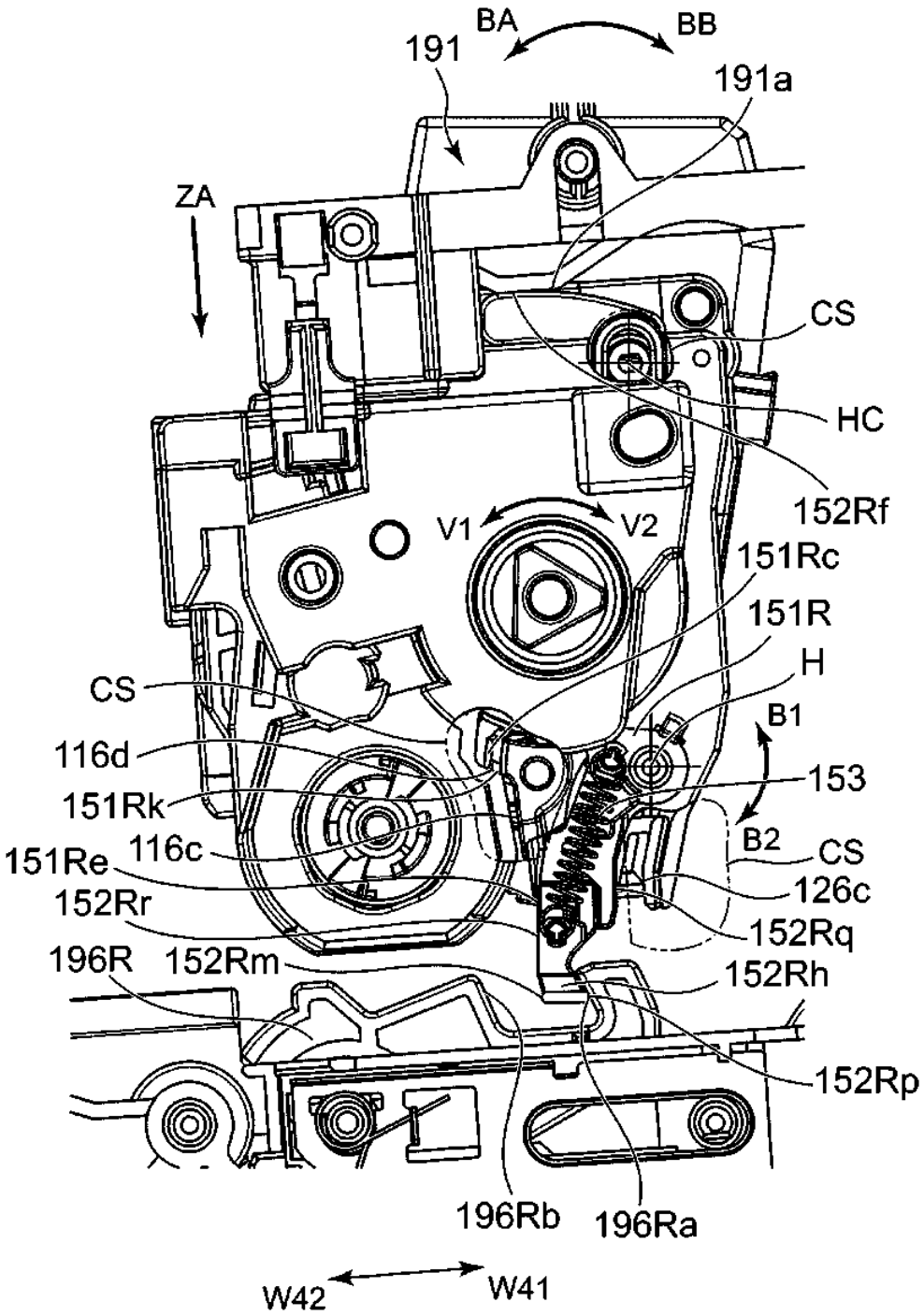
BA
BB
191
191a
ZA
CS
HC
152Rf
V1
V2
151Rc
151R
H
CS
B1
116d
153
151Rk
B2
CS
151Re
116c
126c
152Rr
152Rq
196R
152Rm
152Rh
152Rp
196Rb
196Ra
W42
W41

Fig. 25

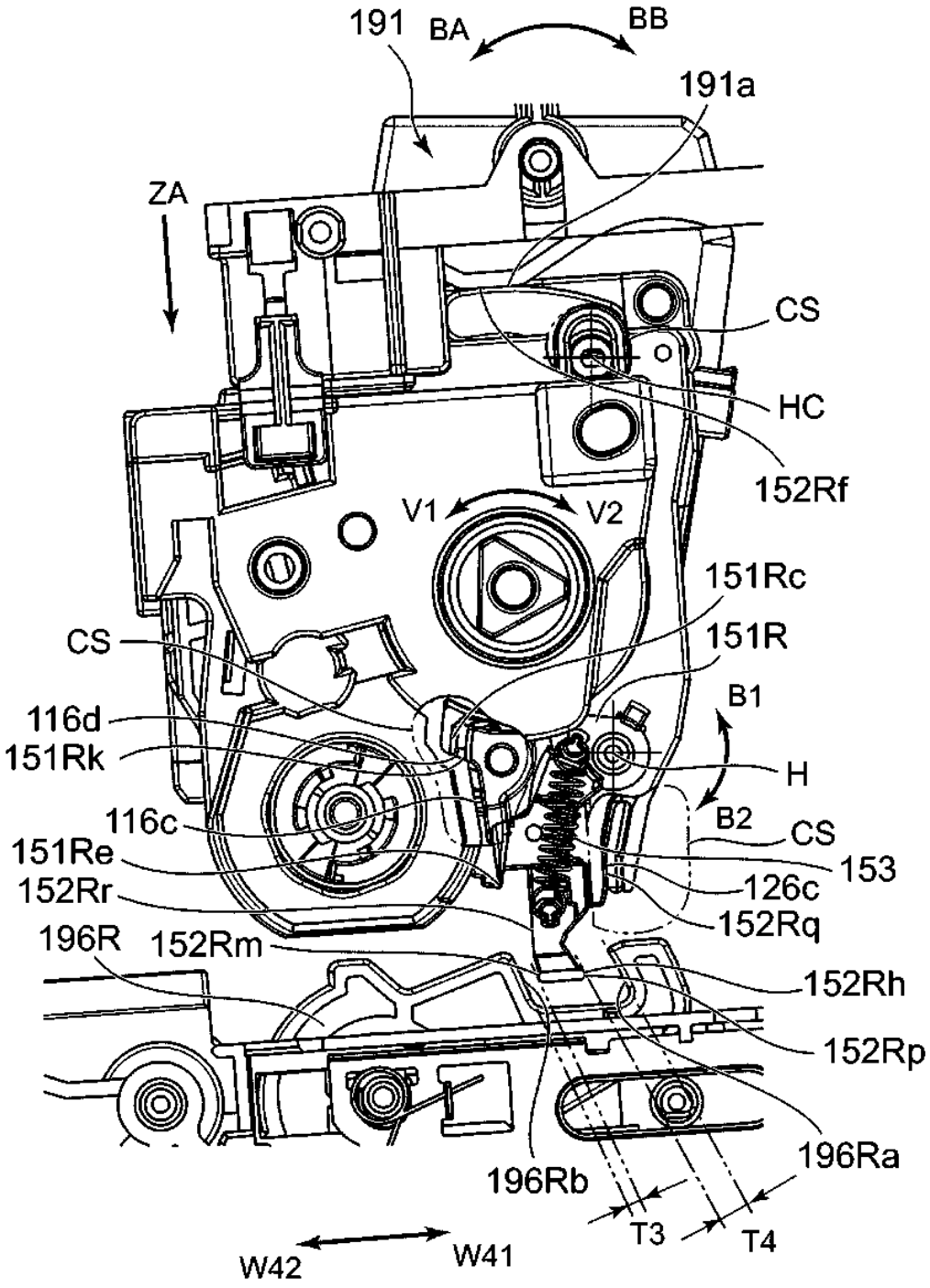
191
BA
BB
191a
ZA
CS
HC
152Rf
V1
V2
151Rc
151R
CS
116d
151Rk
B1
H
116c
B2
CS
151Re
153
152Rr
126c
152Rq
196R
152Rm
152Rh
152Rp
196Rb
196Ra
T3
T4
W42
W41

Fig. 26

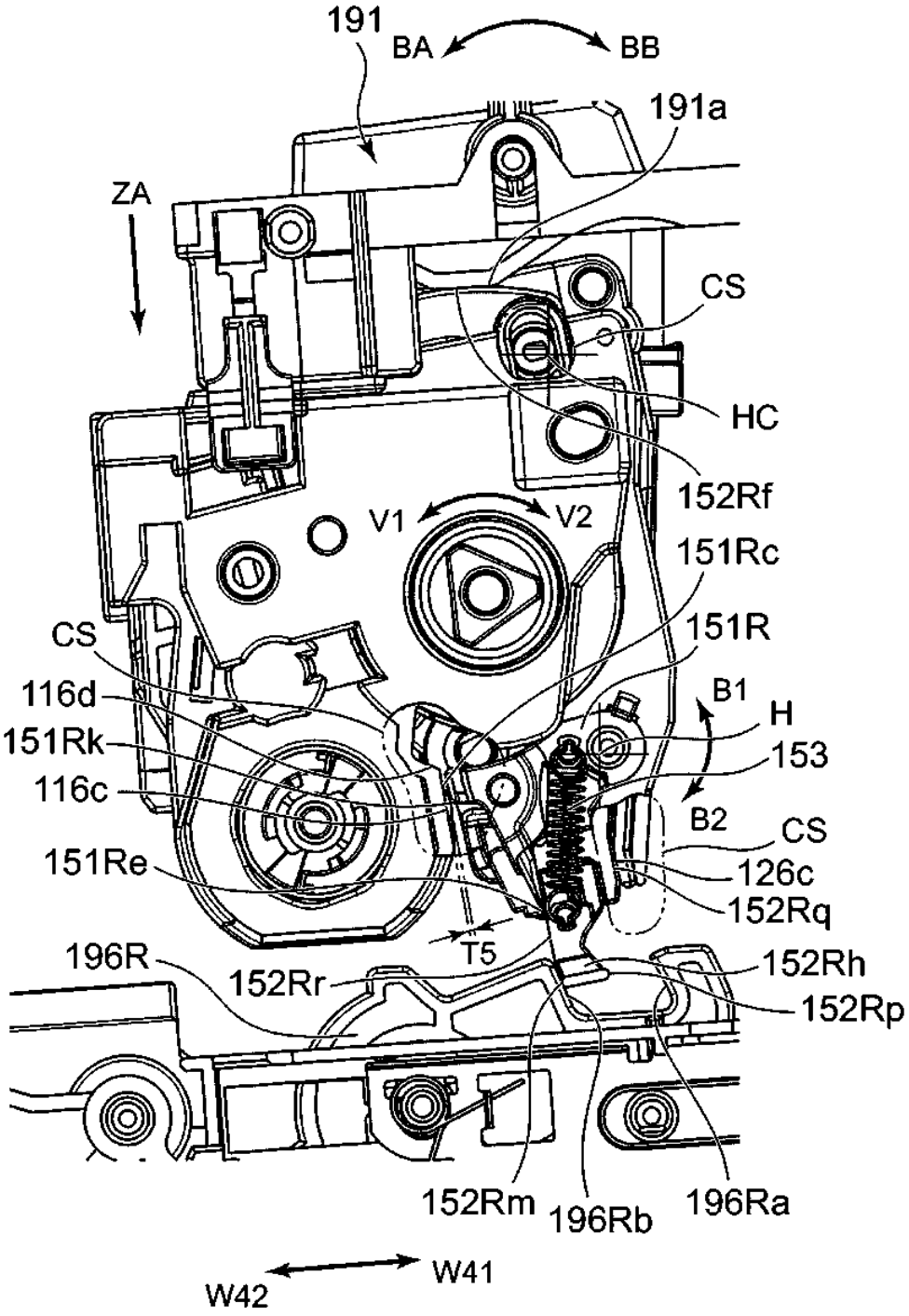
191
BA
BB
191a
ZA
CS
HC
152Rf
V1
V2
151Rc
151R
CS
116d
B1
H
151Rk
153
116c
B2
CS
151Re
126c
152Rq
T5
196R
152Rr
152Rh
152Rp
152Rm
196Rb
196Ra
W42
W41

Fig. 27

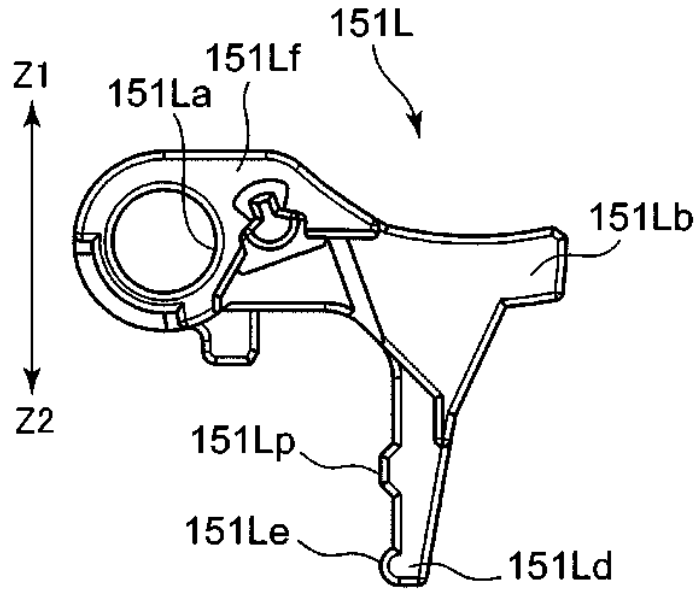
151L
151Lf
Z1
151La
151Lb
Z2
151Lp
151Le
151Ld

(a)

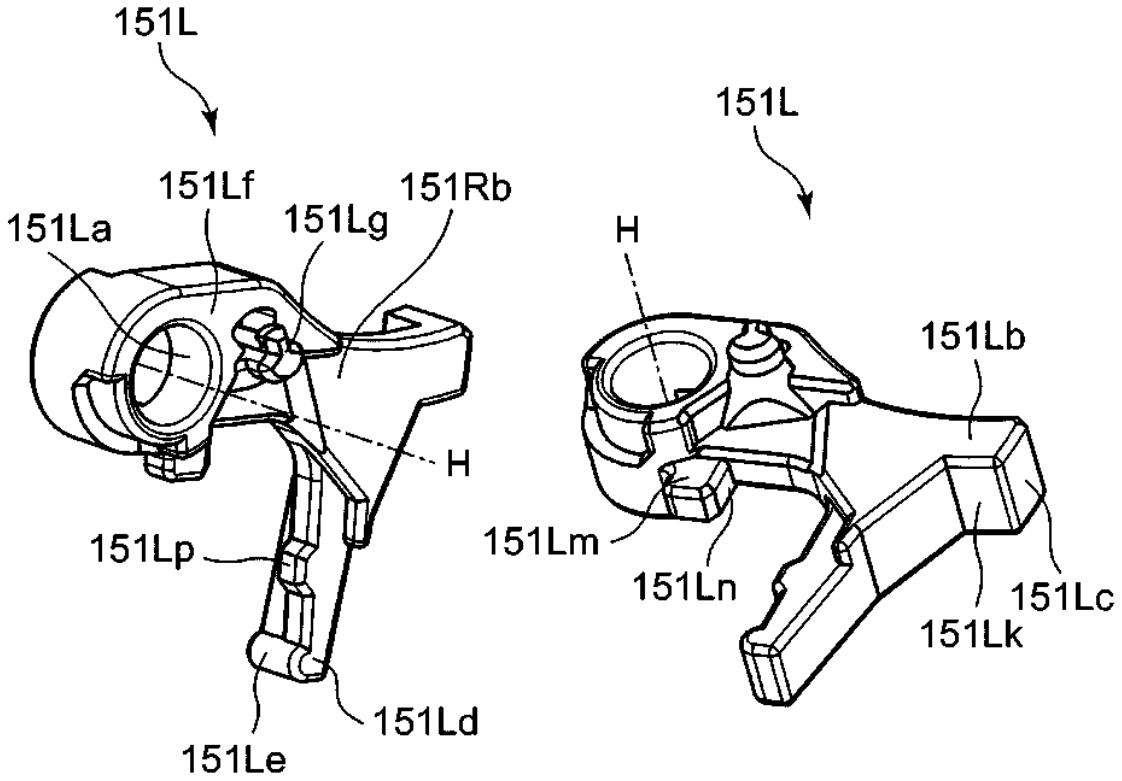
151L
151Lf
151Rb
151La
151Lg
H
151Lp
151Ld
151Le
151L
H
151Lb
151Lm
151Ln
151Lc
151Lk

(b) (c)

Fig. 28

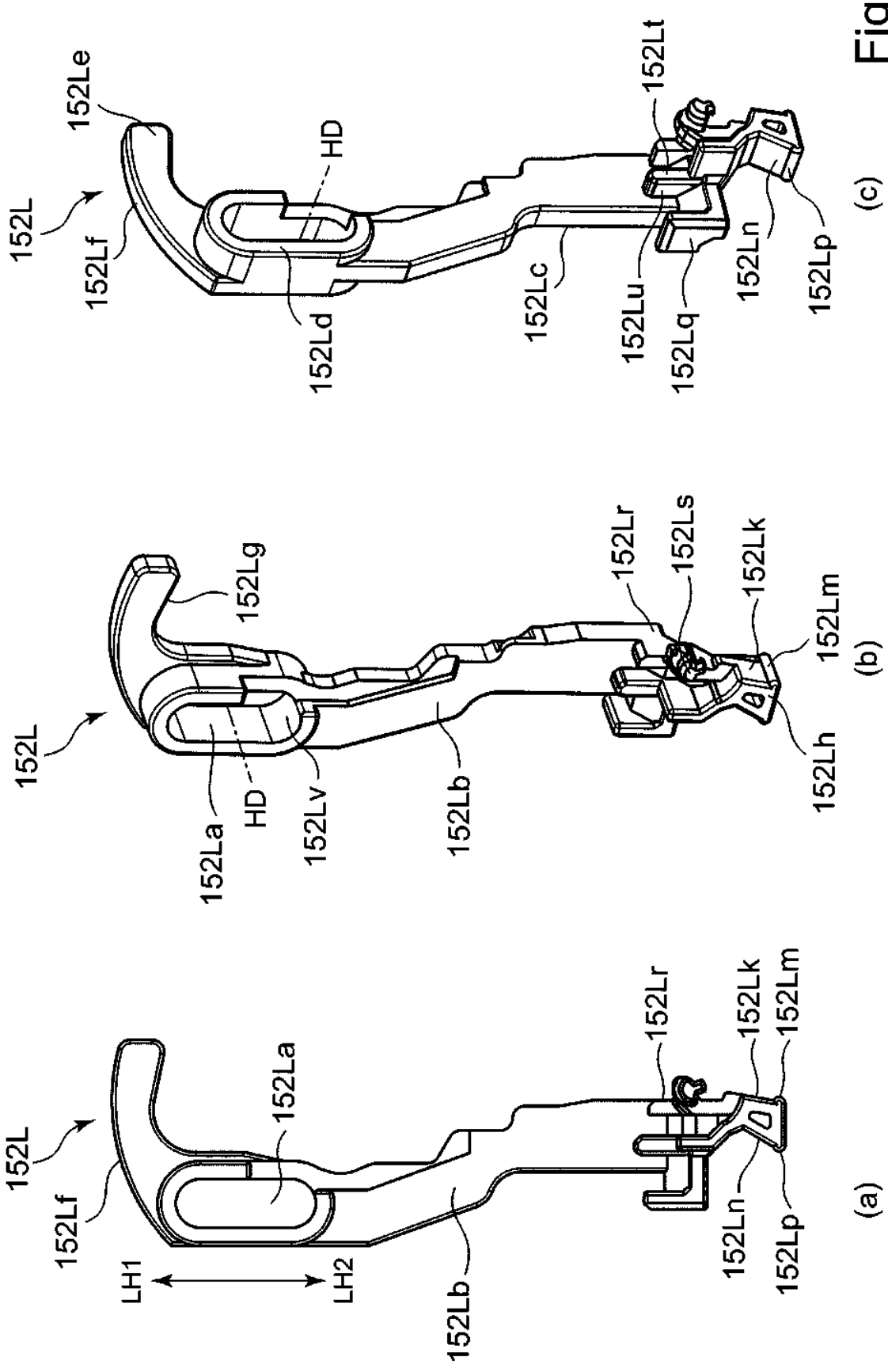
152L
152Lf
LH1
LH2
152La
152Lb
152Lr
152Lk
152Lm
152Ln
152Lp
(a)
152L
152Lg
152La
HD
152Lv
152Lb
152Lr
152Ls
152Lk
152Lm
152Lh
(b)
152L
152Lf
152Le
HD
152Ld
152Lc
152Lu
152Lq
152Ln
152Lt
152Lp
(c)

Fig. 29

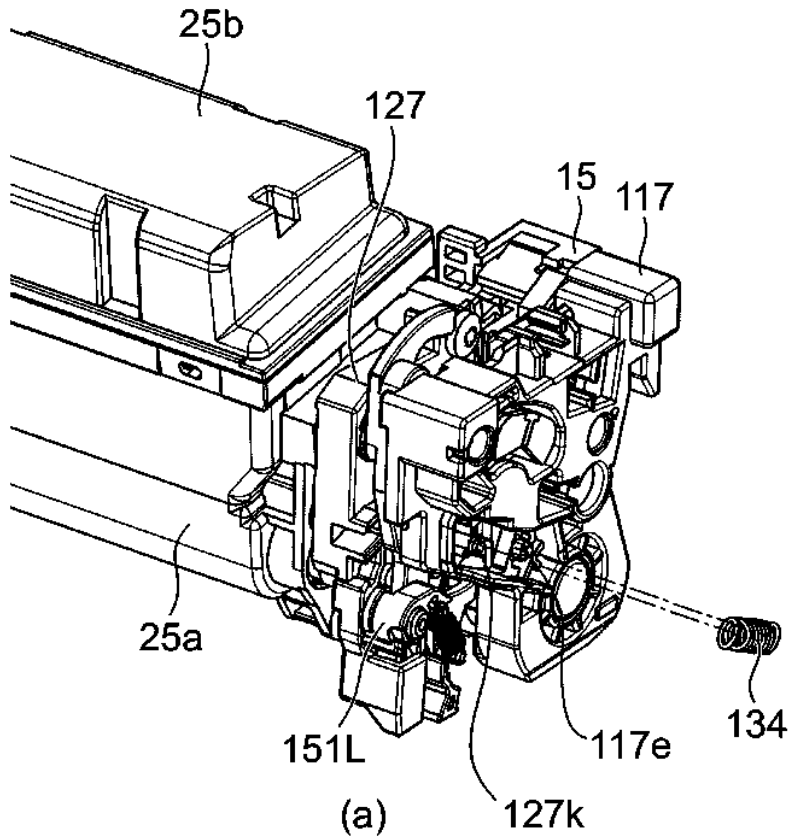
25b
127
15
117
25a
151L
117e
134
127k
(a)

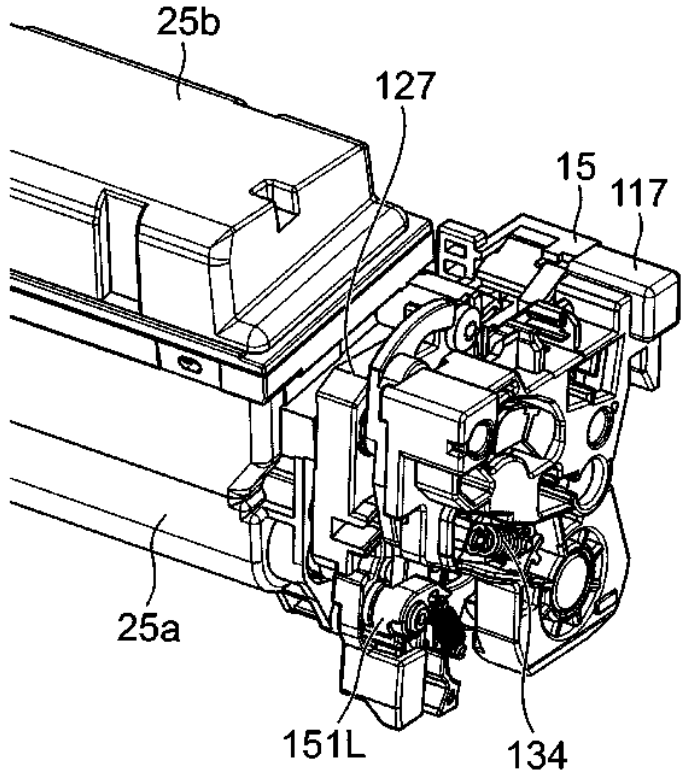
25b
127
15
117
25a
151L
134
(b)

Fig. 30

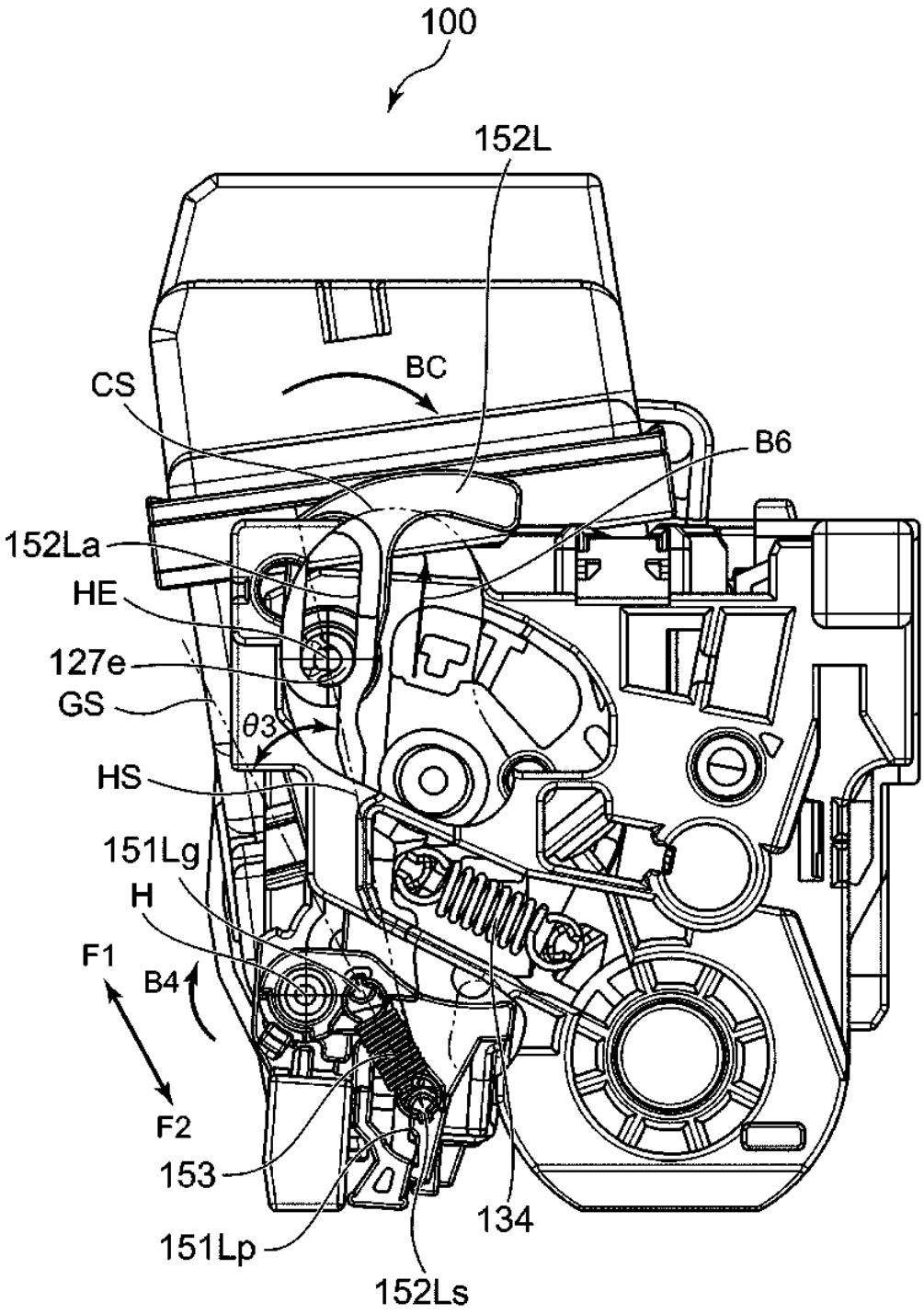
100
152L
BC
CS
B6
152La
HE
127e
GS
θ3
HS
151Lg
H
F1
B4
F2
153
151Lp
134
152Ls

Fig. 31

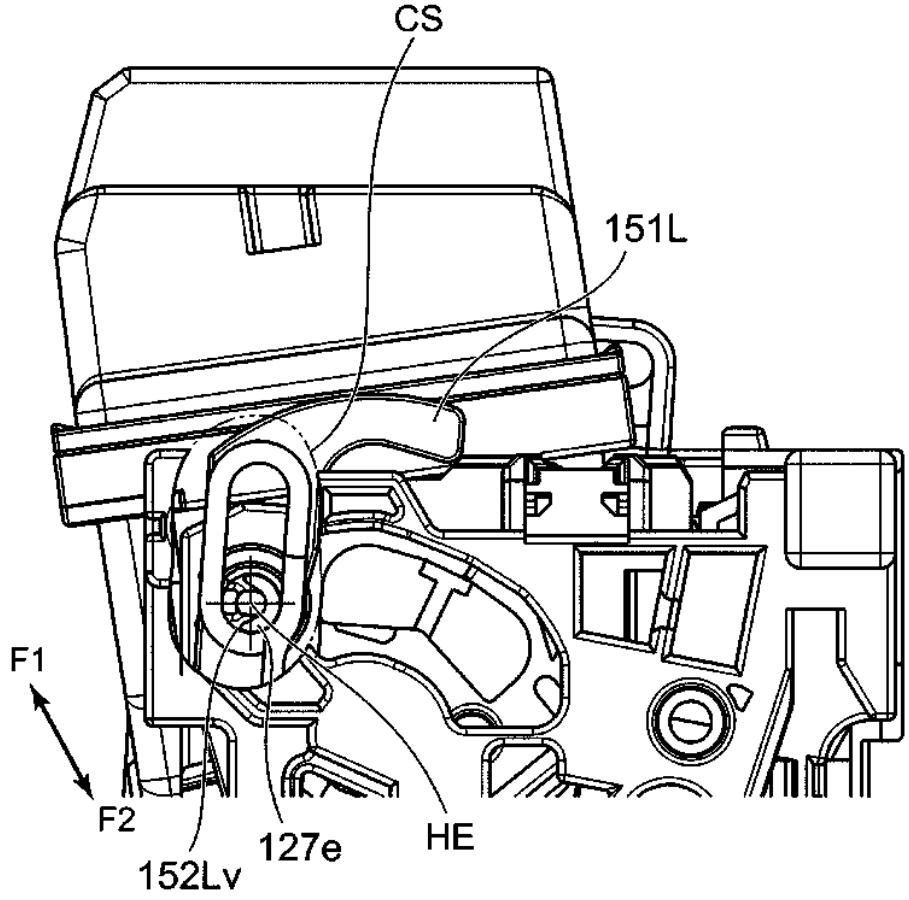
CS
151L
F1
F2
152Lv
127e
HE

(a)

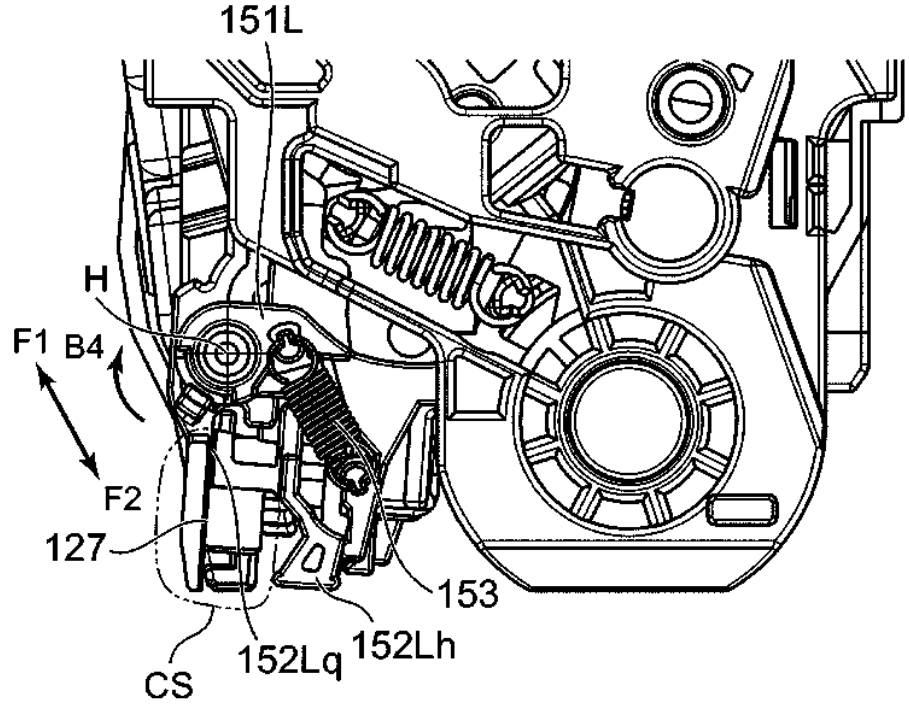
151L
H
F1
B4
F2
127
153
CS
152Lq
152Lh

(b)

Fig. 32

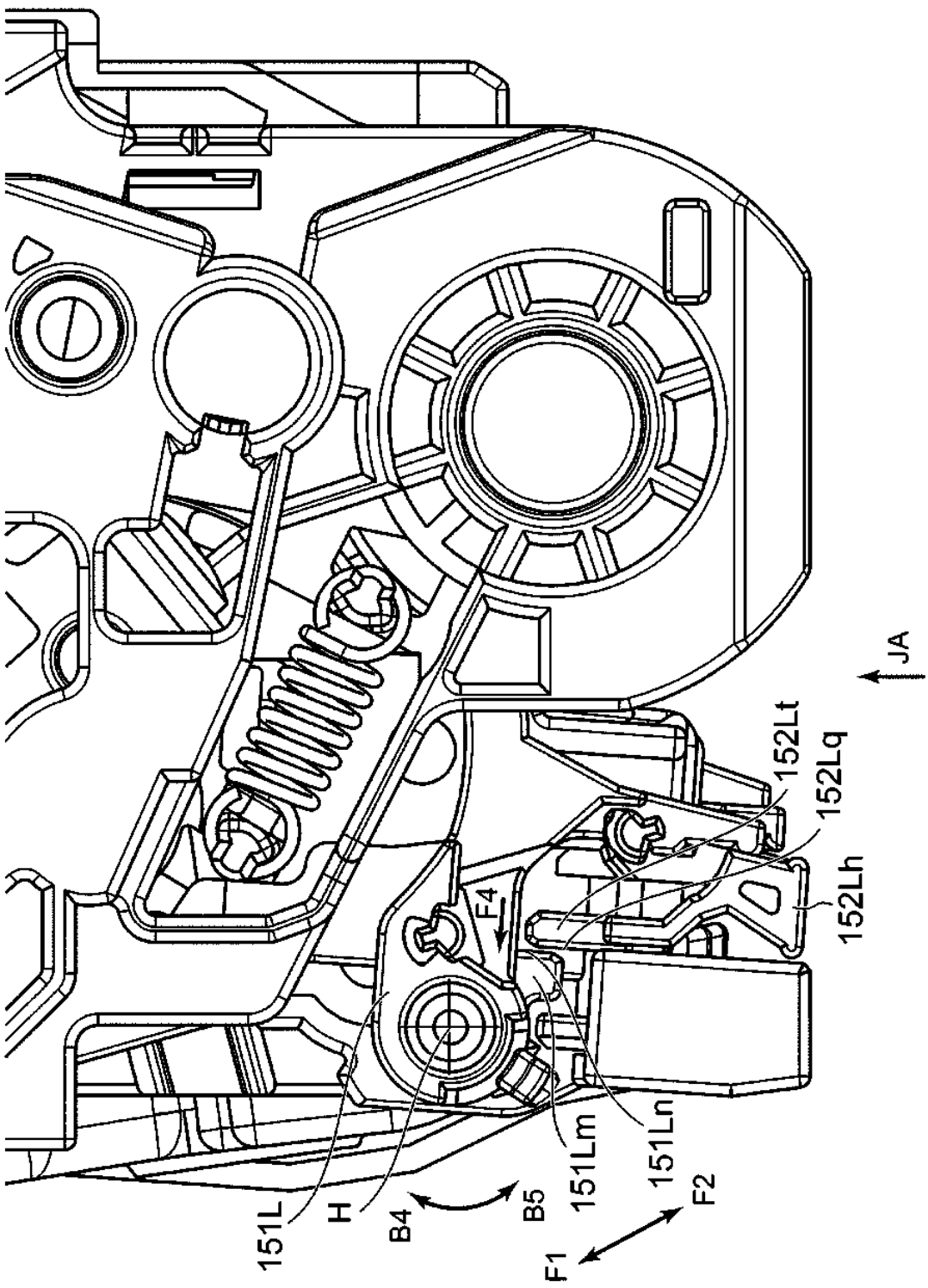

Fig. 33

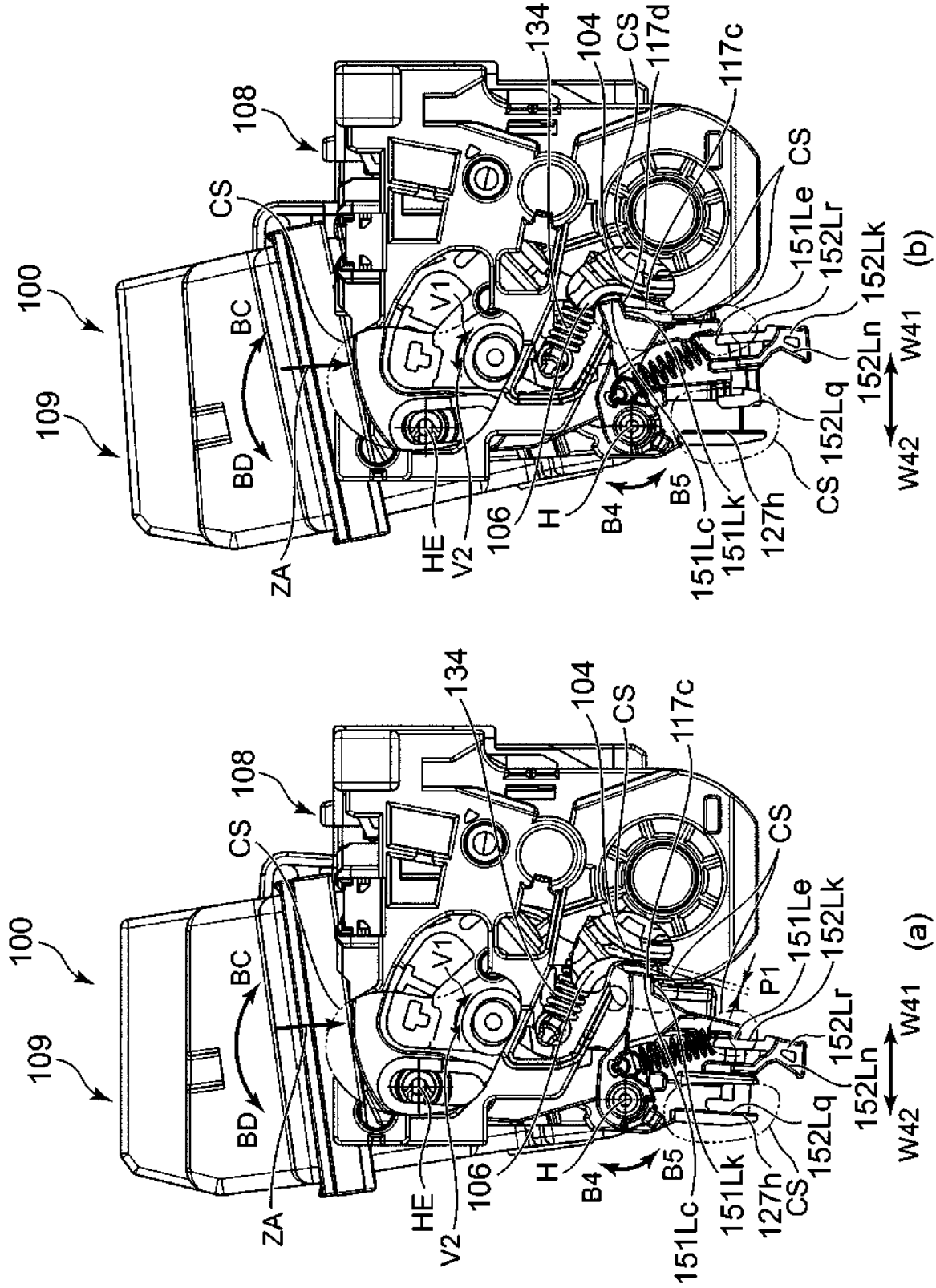
100
109
108
BC
BD
ZA
HE
V1
V2
106
H
B4
B5
134
104
CS
117c
117d
151Lc
151Lk
151Le
152Lk
152Lr
152Ln
152Lq
127h
P1
W41
W42
(a)
(b)

Fig. 34

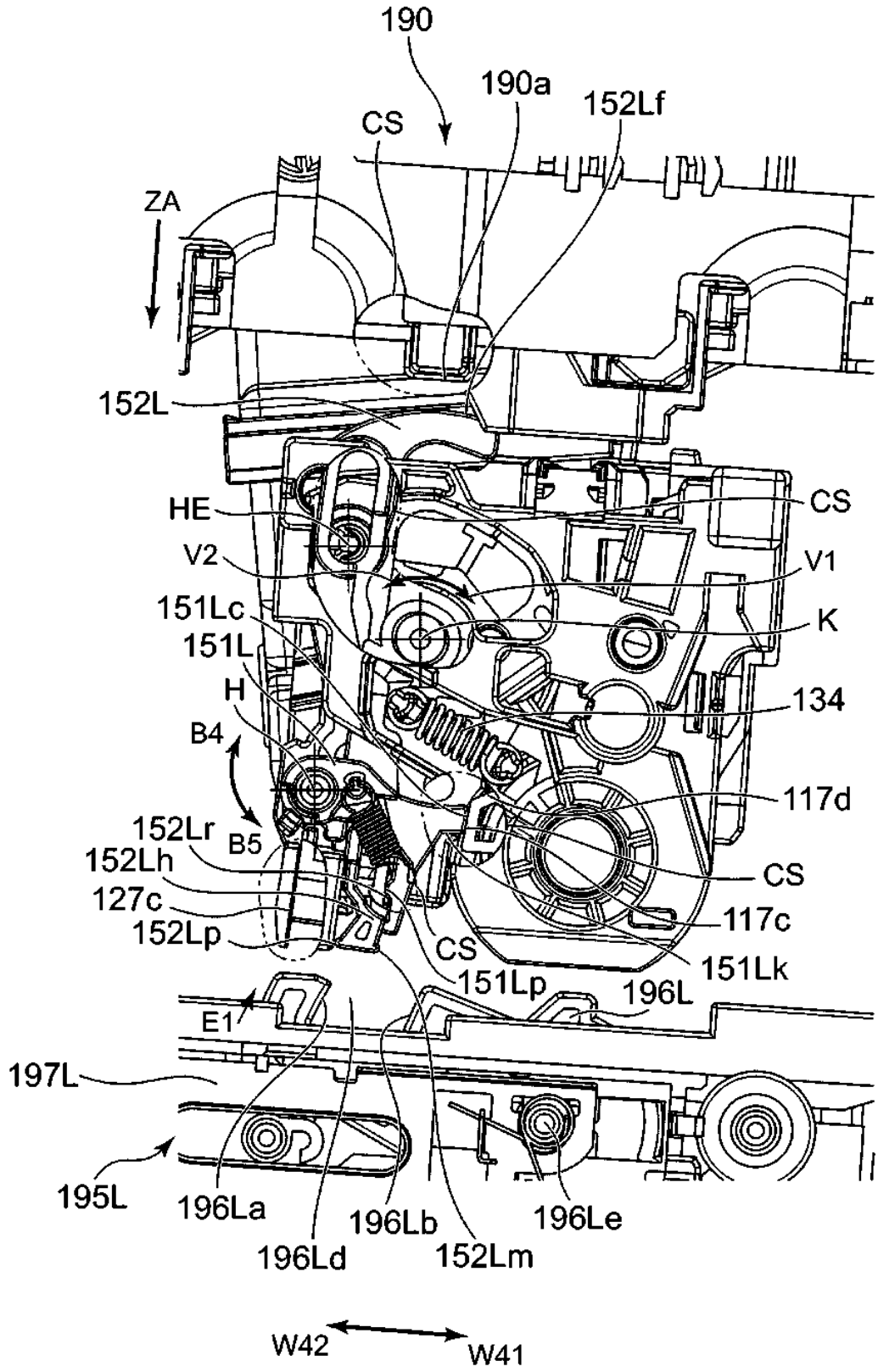
190
190a
152Lf
CS
ZA
152L
HE
CS
V2
V1
151Lc
K
151L
H
134
B4
117d
152Lr
B5
152Lh
CS
127c
117c
152Lp
CS
151Lk
151Lp
196L
E1
197L
195L
196La
196Lb
196Le
196Ld
152Lm
W42
W41

Fig. 35

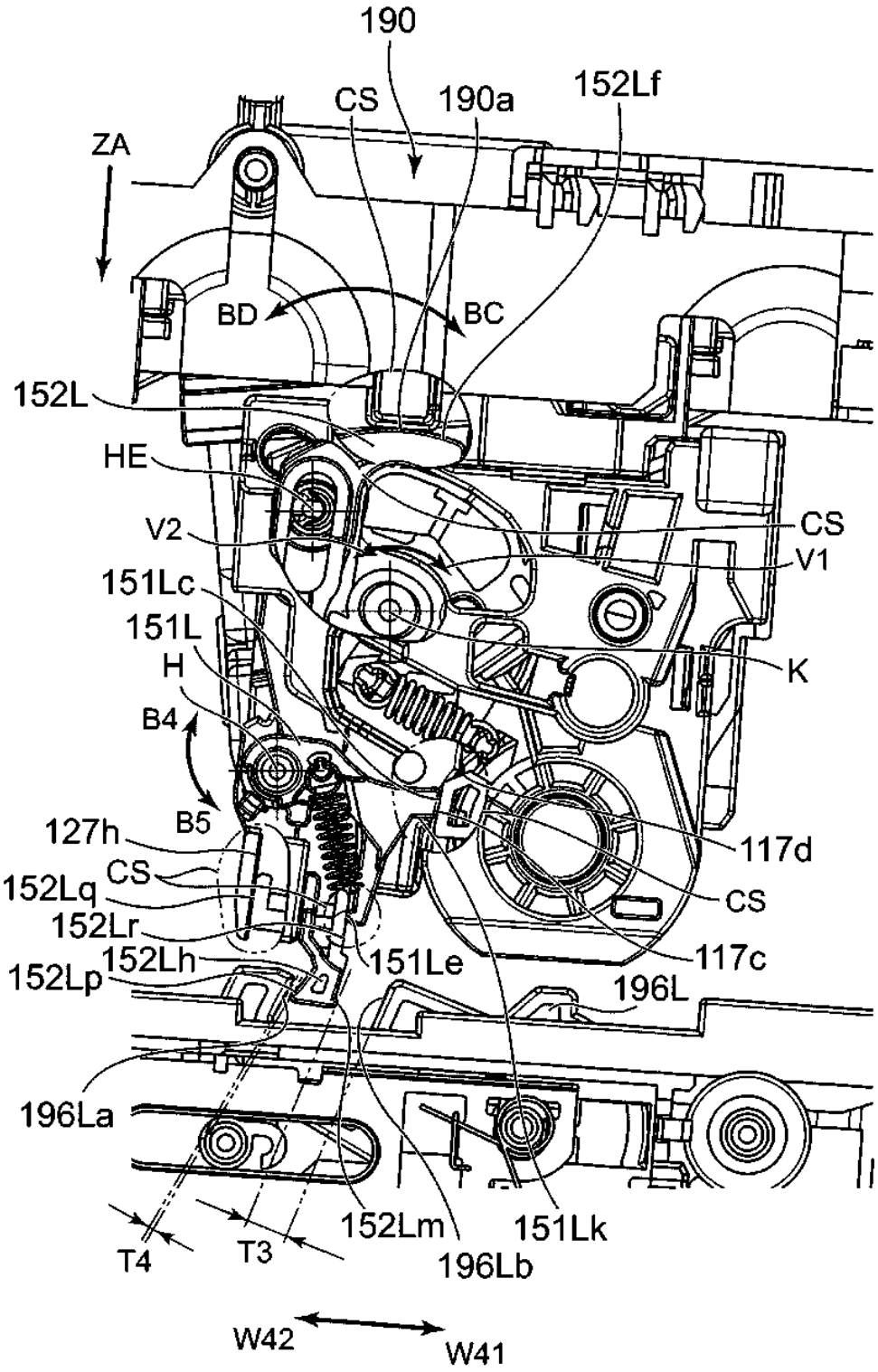
190
CS
190a
152Lf
ZA
BD
BC
152L
HE
V2
CS
V1
151Lc
151L
H
K
B4
B5
127h
117d
152Lq
CS
CS
152Lr
152Lh
151Le
117c
152Lp
196L
196La
T4
T3
152Lm
151Lk
196Lb
W42
W41

Fig. 36

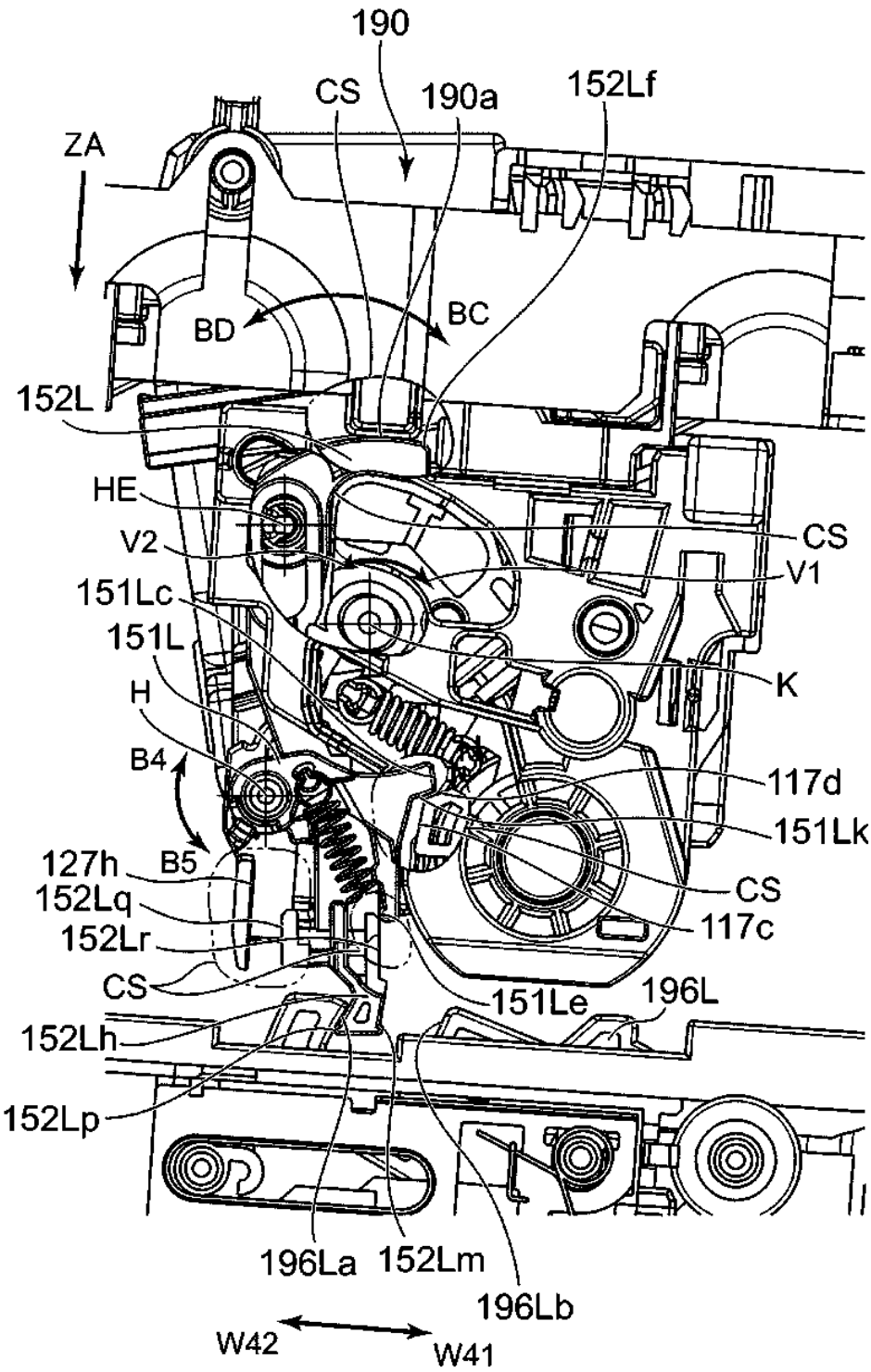
190
CS
190a
152Lf
ZA
BD
BC
152L
HE
CS
V2
V1
151Lc
151L
K
H
B4
117d
151Lk
127h
B5
CS
152Lq
117c
152Lr
CS
151Le
196L
152Lh
152Lp
196La
152Lm
196Lb
W42
W41

Fig. 37

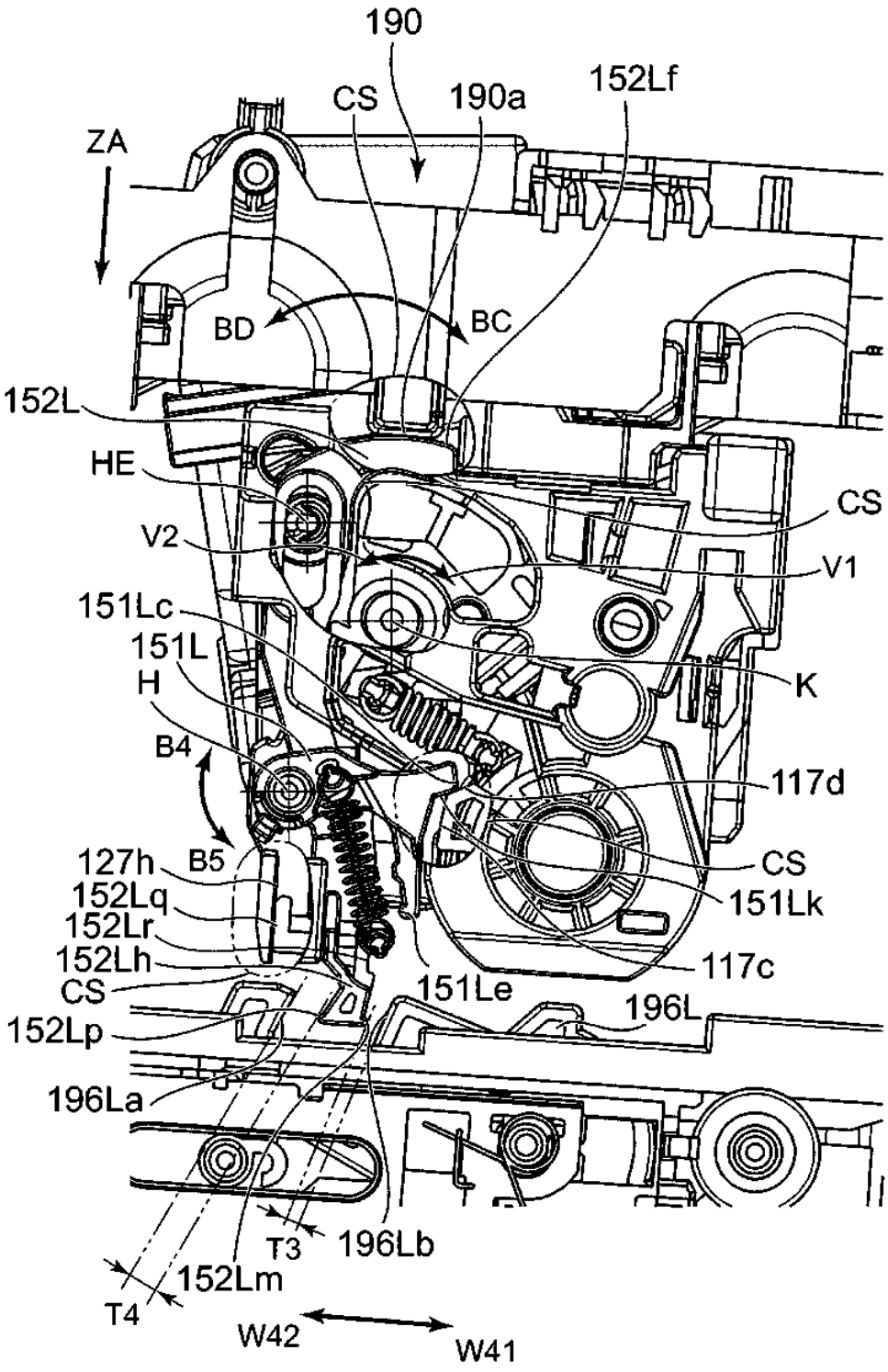
190
CS
190a
152Lf
ZA
BD
BC
152L
HE
CS
V2
V1
151Lc
151L
H
K
B4
117d
127h
B5
CS
152Lq
151Lk
152Lr
152Lh
117c
CS
151Le
196L
152Lp
196La
T3
196Lb
152Lm
T4
W42
W41

Fig. 38

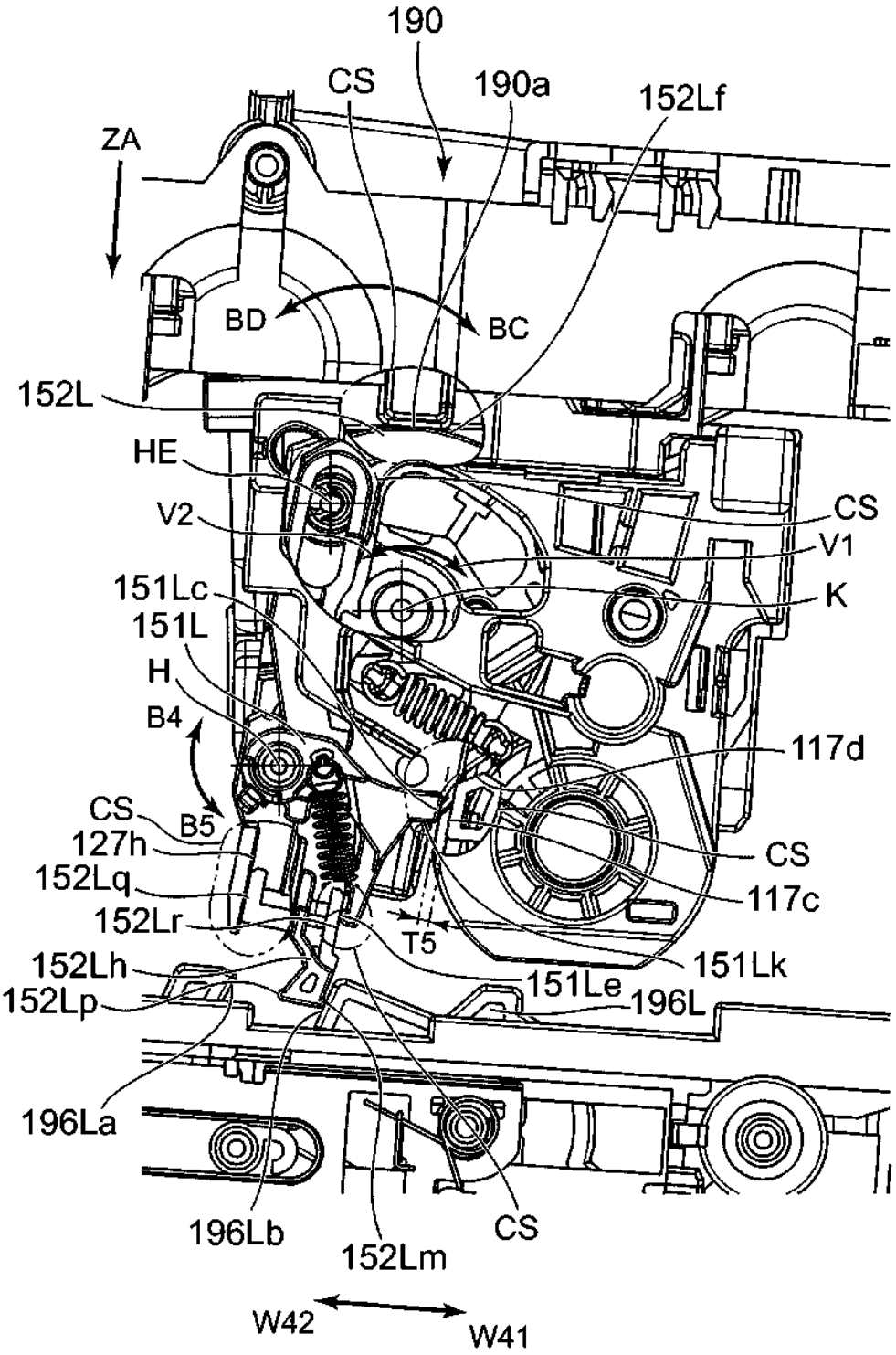
190
CS
190a
152Lf
ZA
BD
BC
152L
HE
V2
CS
V1
151Lc
K
151L
H
B4
117d
CS
B5
127h
CS
152Lq
117c
152Lr
T5
152Lh
151Lk
151Le
152Lp
196L
196La
196Lb
CS
152Lm
W42
W41

Fig. 39

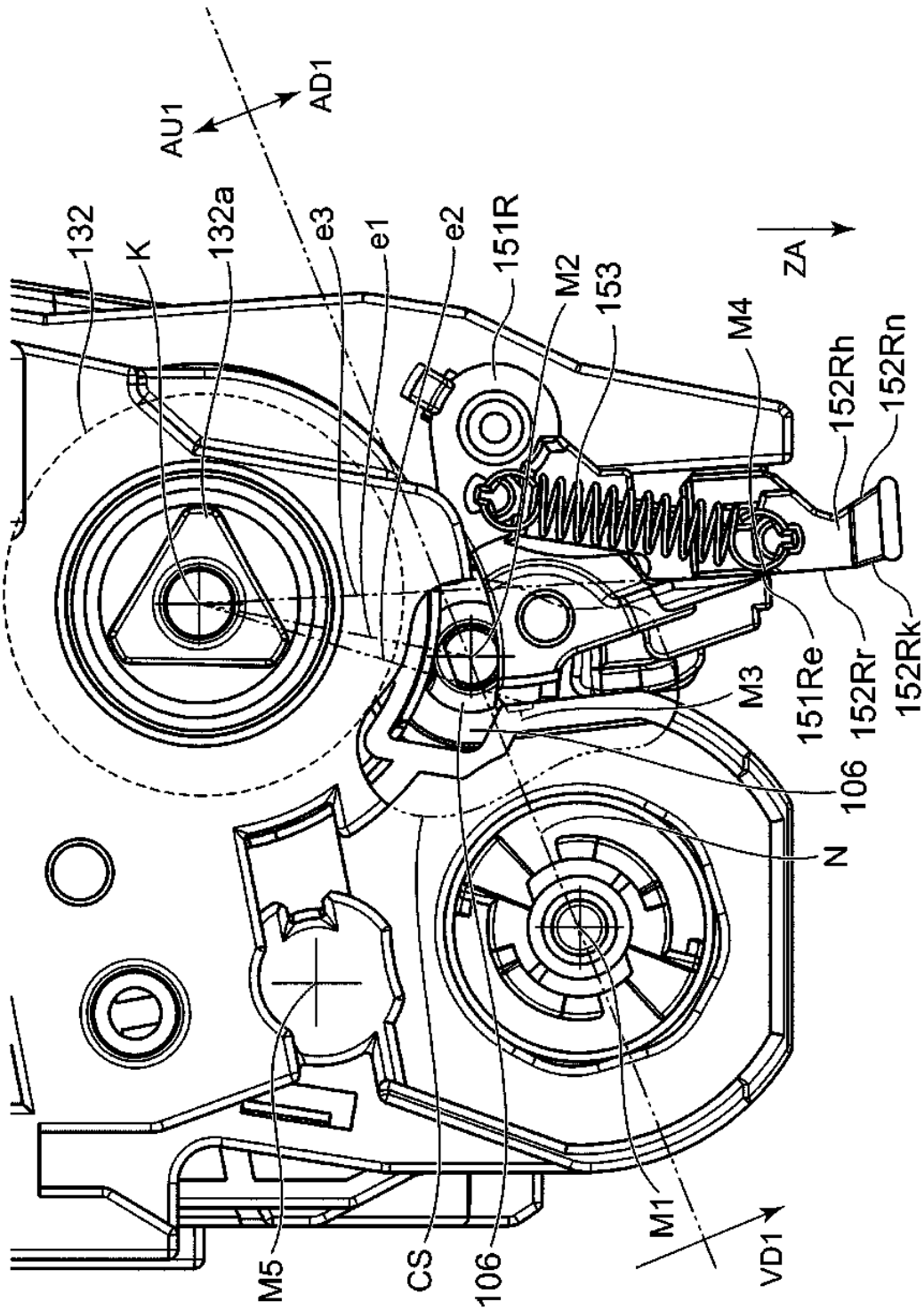
AU1
AD1
132
K
132a
e3
e1
e2
151R
M2
153
M4
ZA
152Rh
152Rn
M3
151Re
152Rr
152Rk
106
N
M5
CS
106
M1
VD1

Fig. 40

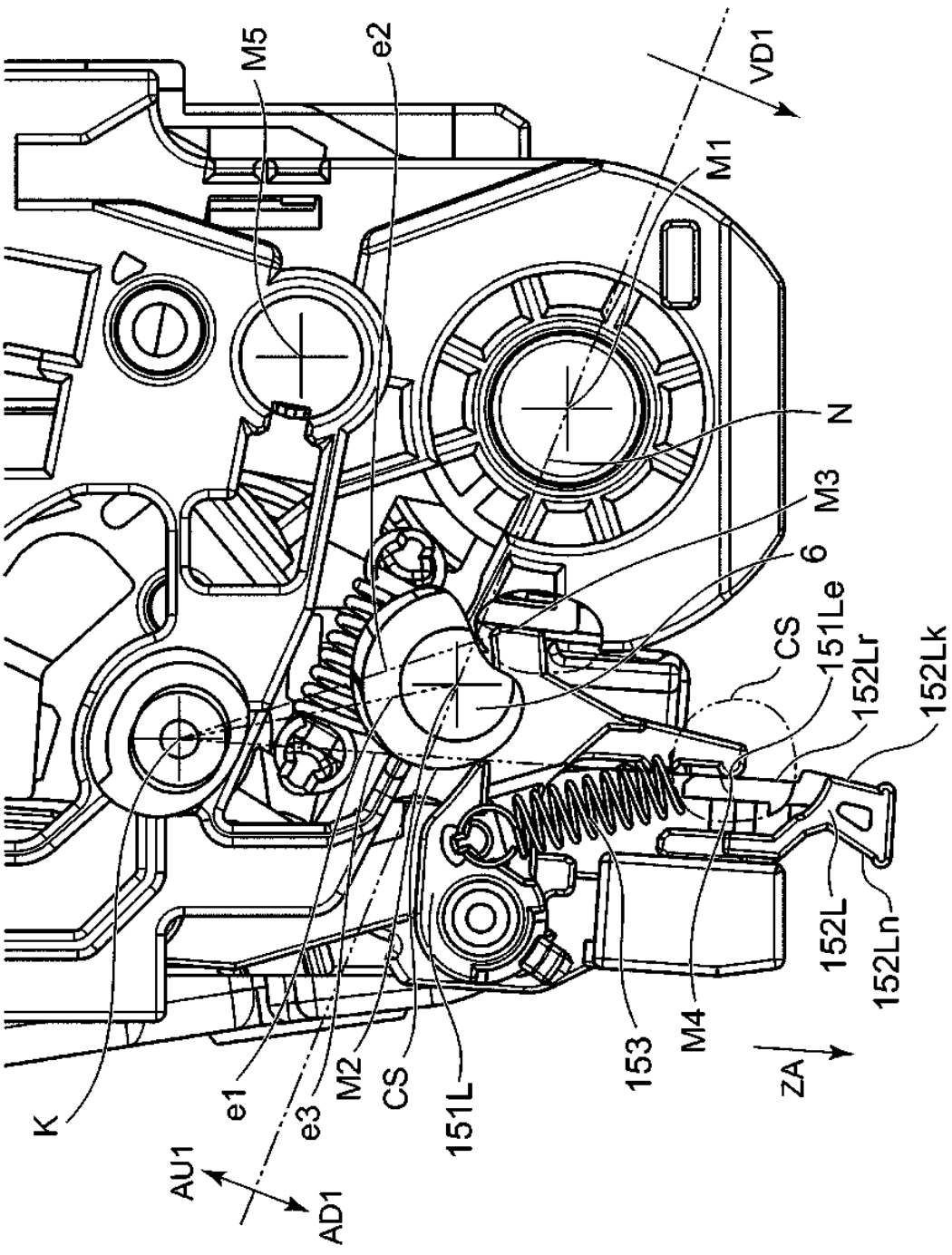
M5
e2
VD1
M1
N
M3
6
CS
151Le
152Lr
152Lk
152L
152Ln
153
M4
ZA
K
e1
e3
M2
CS
151L
AU1
AD1

Fig. 41

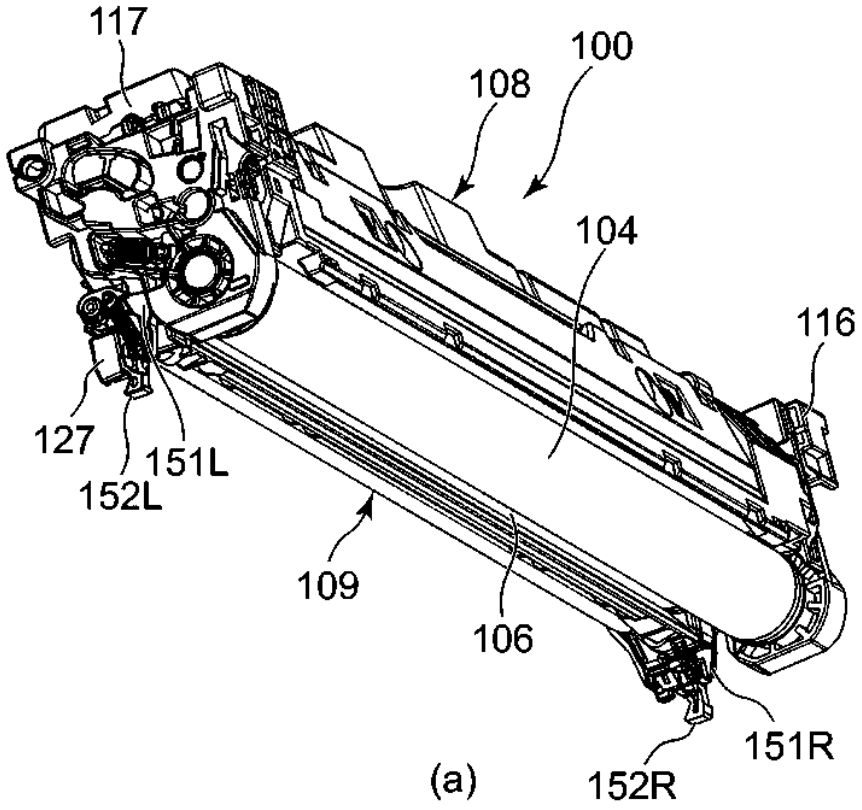
117
100
108
104
116
127
151L
152L
109
106
151R
152R
(a)

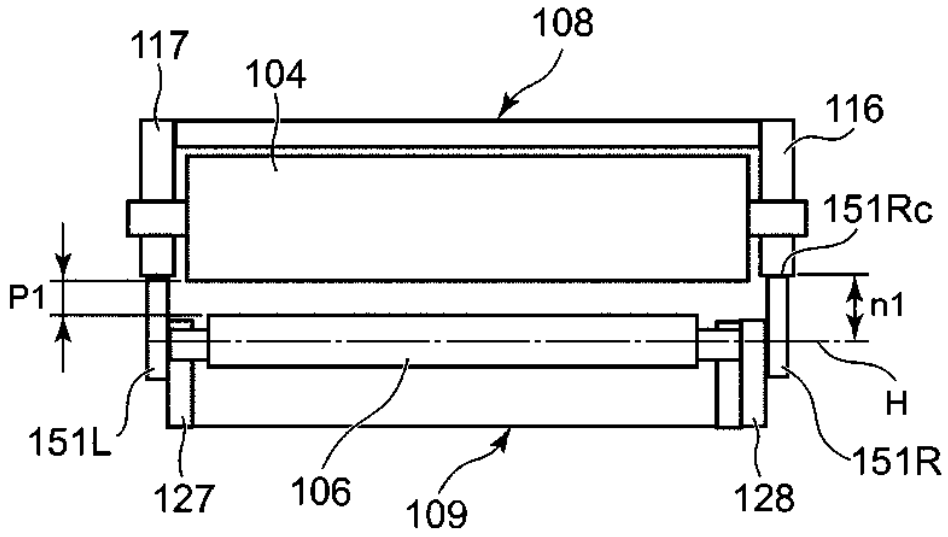
108
117
104
116
151Rc
P1
n1
H
151L
127
106
109
128
151R
(b)

Fig. 42

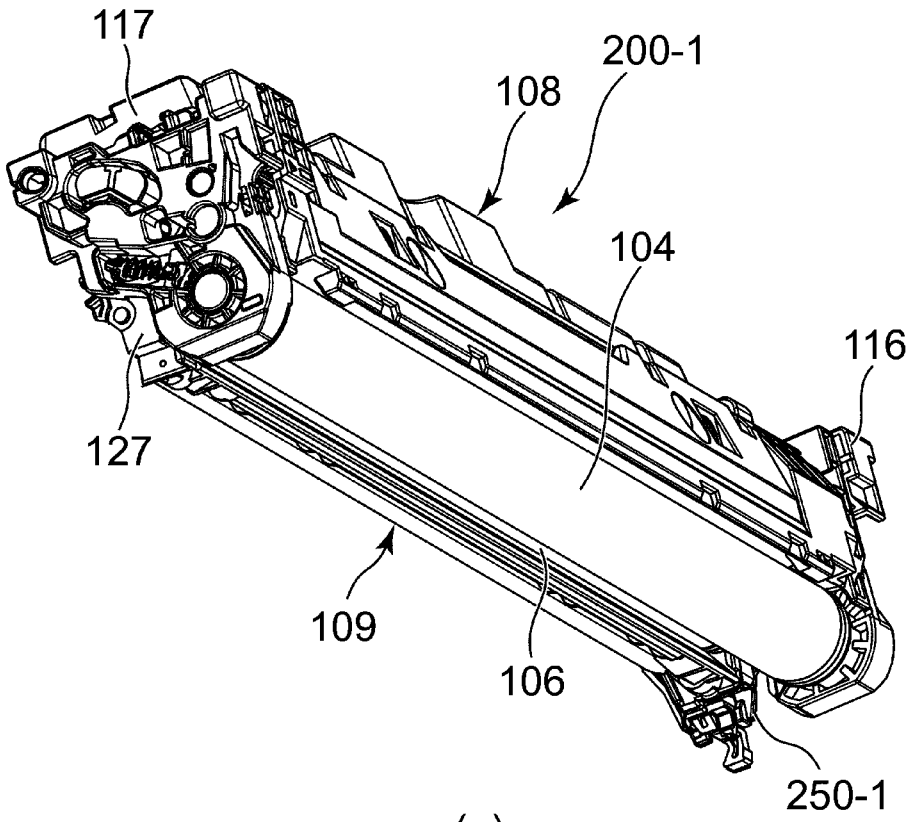
117
200-1
108
104
116
127
109
106
250-1

(a)

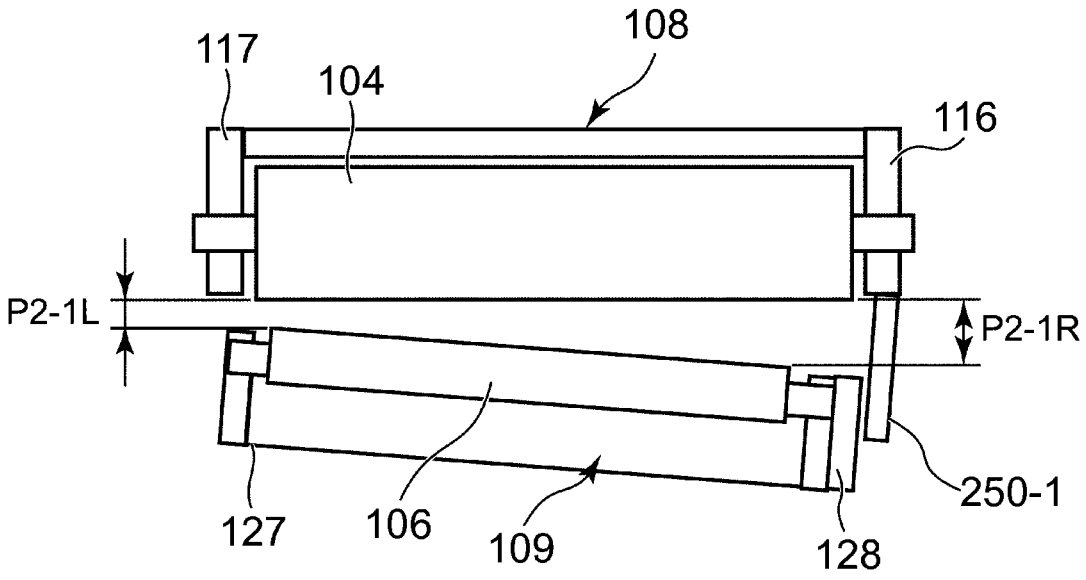
108
117
104
116
P2-1L
P2-1R
250-1
127
106
109
128

(b)

Fig. 43

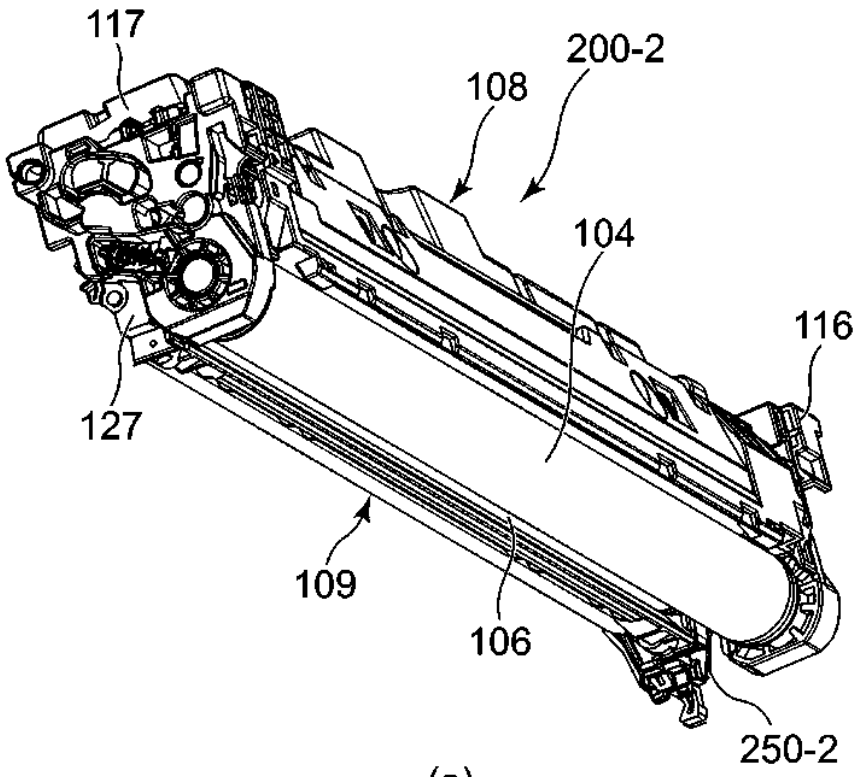
117
200-2
108
104
116
127
109
106
250-2

(a)

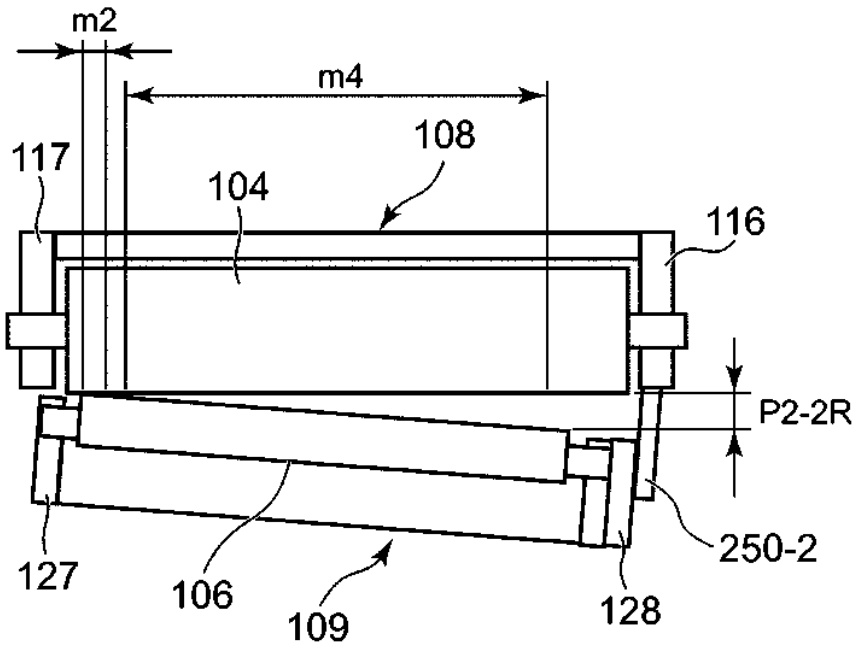
m2
m4
108
117
104
116
P2-2R
250-2
127
106
109
128

(b)

Fig. 44

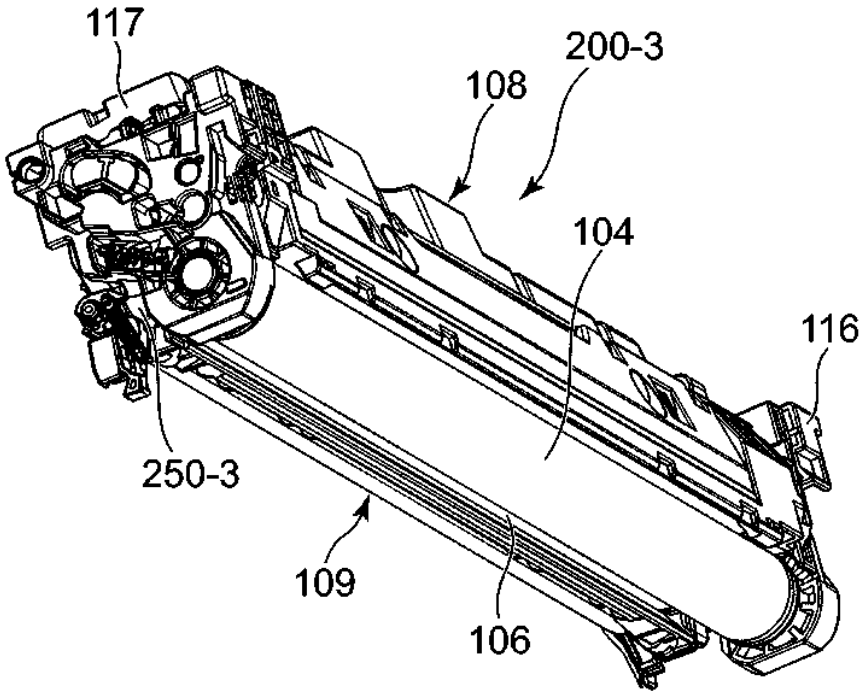
117
200-3
108
104
116
250-3
109
106

(a)

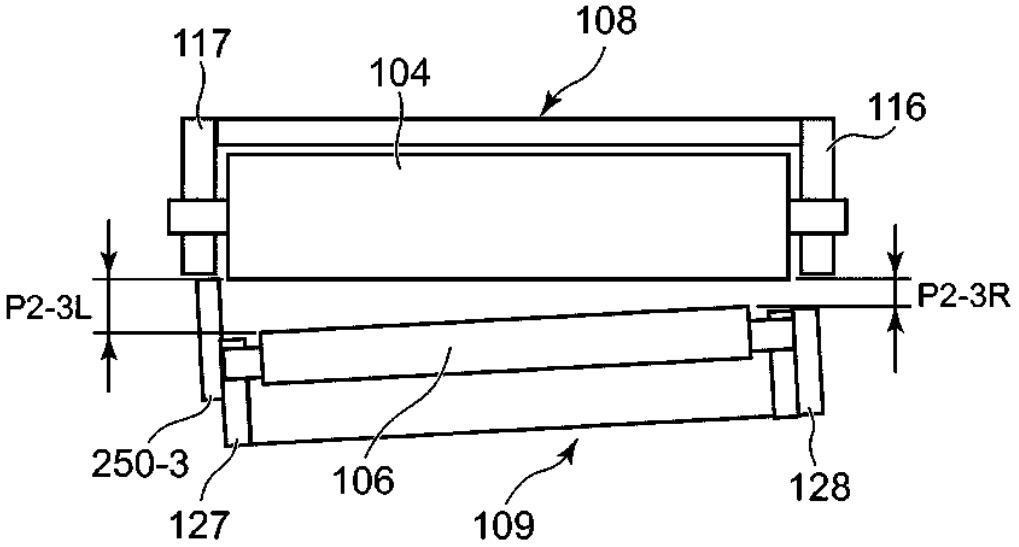
108
117
104
116
P2-3L
P2-3R
250-3
127
106
109
128

(b)

Fig. 45

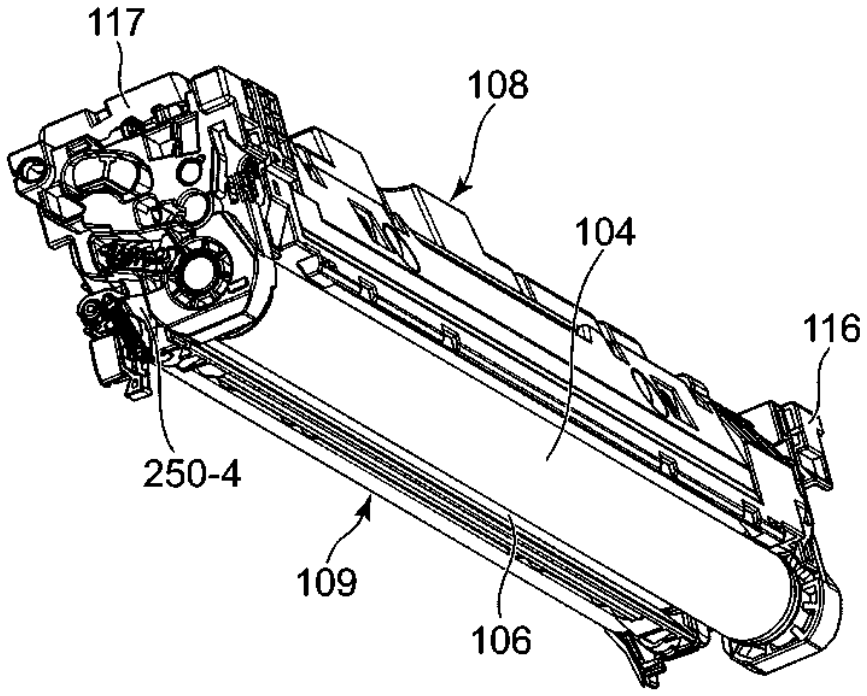
117
108
104
116
250-4
109
106

(a)

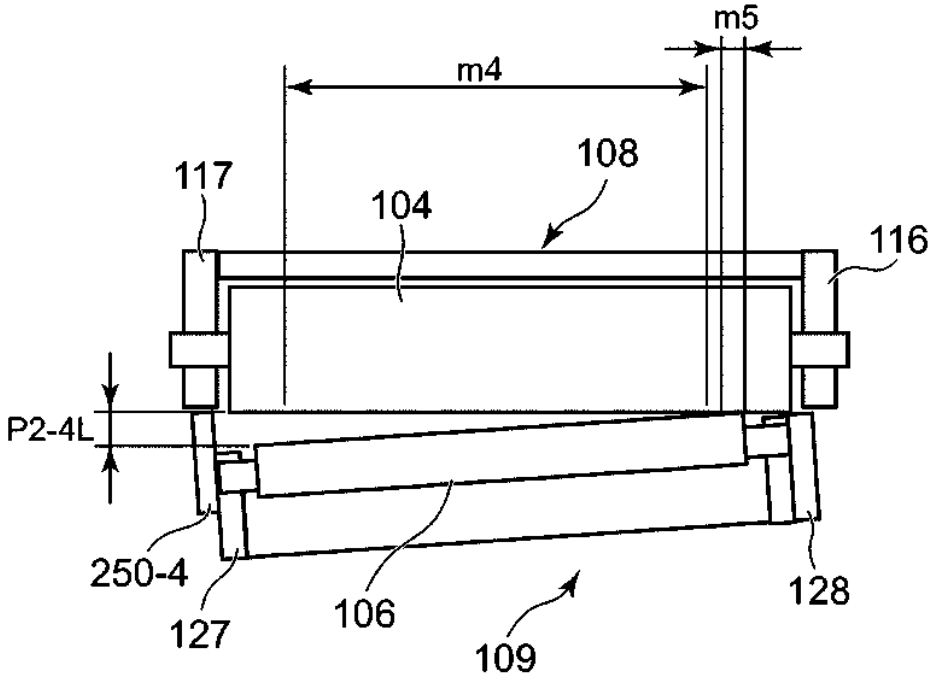
m5
m4
108
117
104
116
P2-4L
250-4
127
106
109
128

(b)

Fig. 46

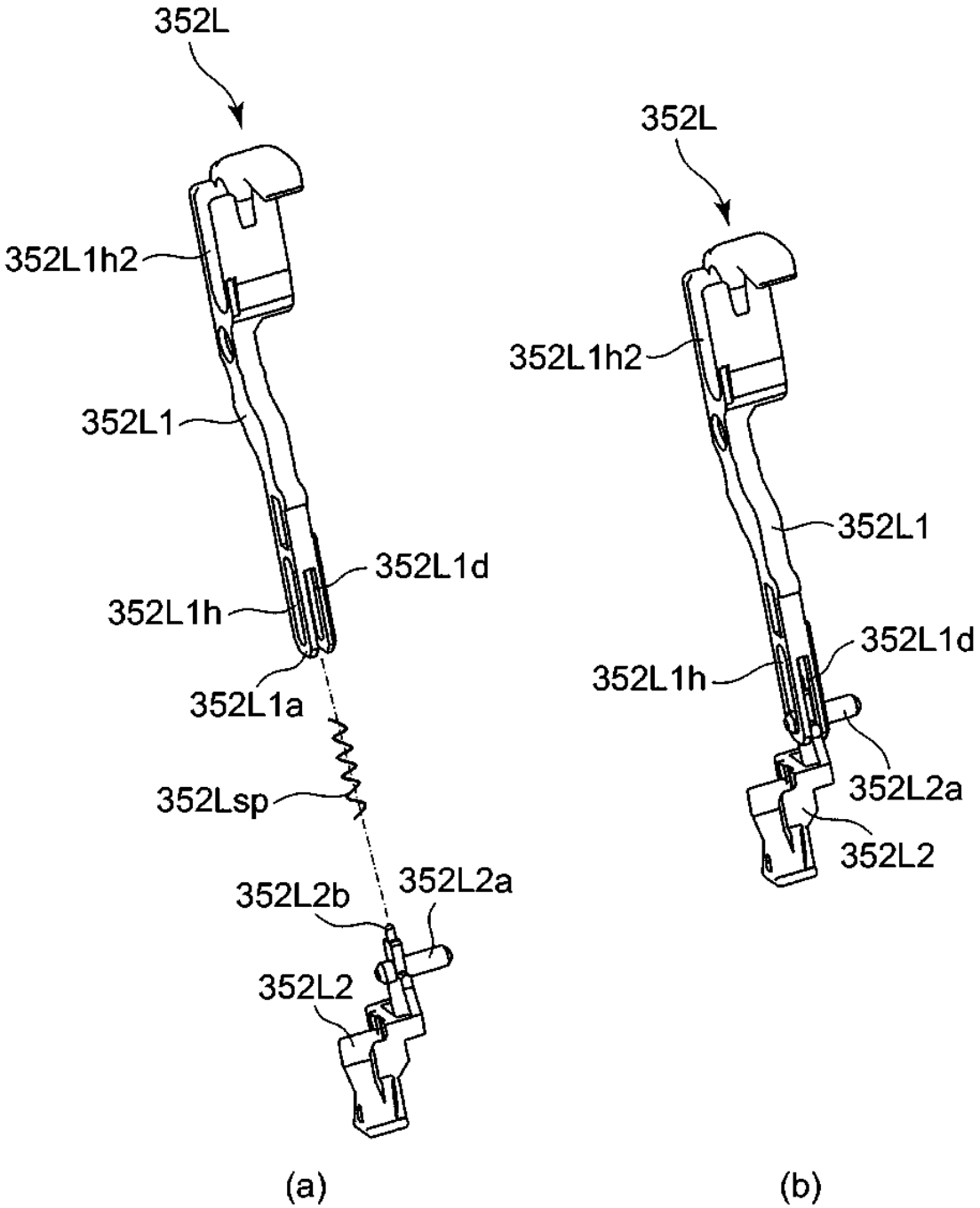
352L
352L1h2
352L1
352L1d
352L1h
352L1a
352Lsp
352L2b
352L2a
352L2
(a)
352L
352L1h2
352L1
352L1d
352L1h
352L2a
352L2
(b)

Fig. 47

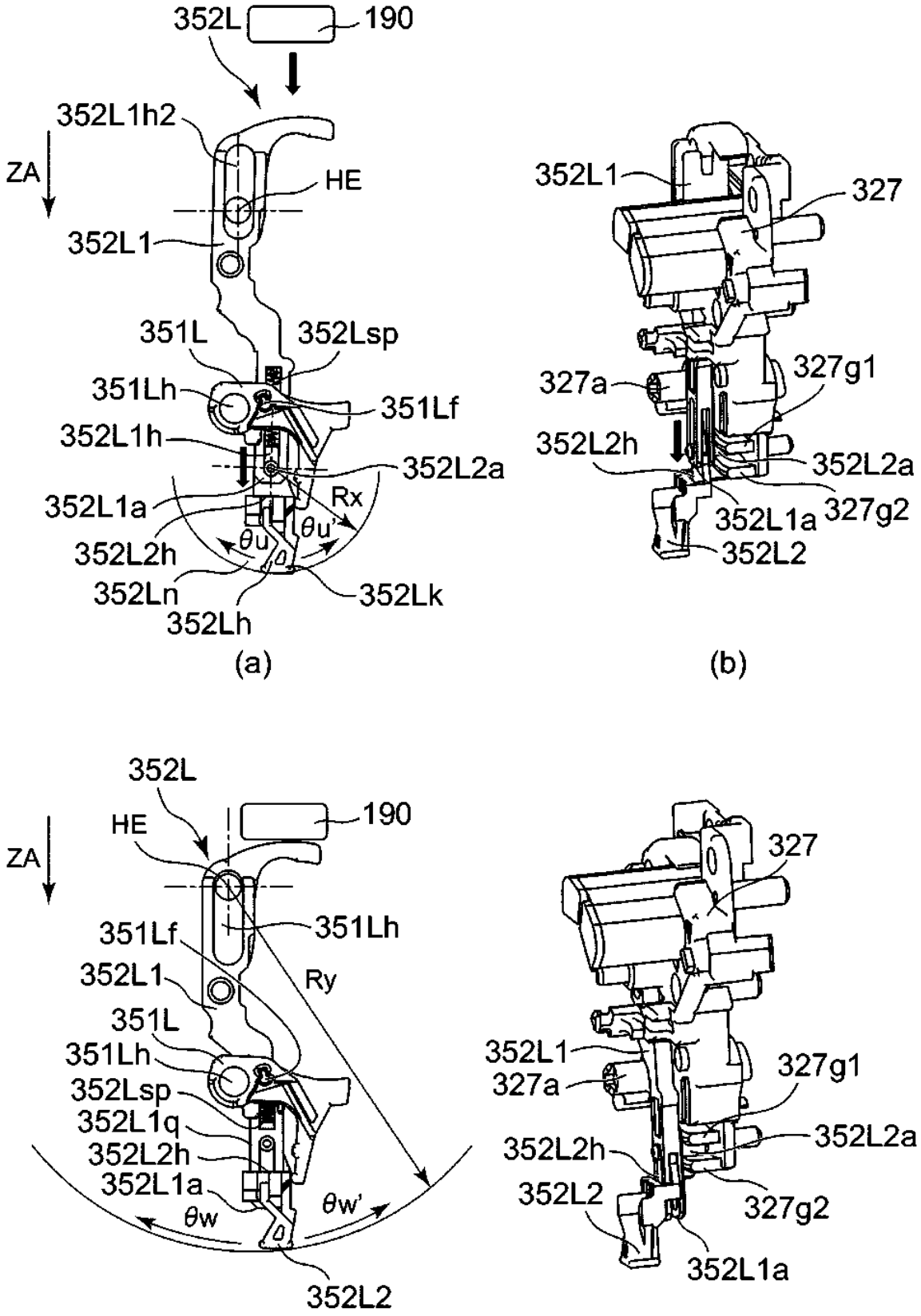
352L
190
352L1h2
ZA
HE
352L1
351L
352Lsp
351Lh
351Lf
352L1h
352L2a
352L1a
Rx
θu
θu'
352L2h
352Ln
352Lk
352Lh
(a)
352L1
327
327a
327g1
352L2h
352L2a
352L1a
327g2
352L2
(b)
352L
HE
190
ZA
351Lf
351Lh
352L1
Ry
351L
351Lh
352Lsp
352L1q
352L2h
352L1a
θw
θw'
352L2
(c)
327
352L1
327a
327g1
352L2h
352L2a
352L2
327g2
352L1a
(d)

Fig. 48

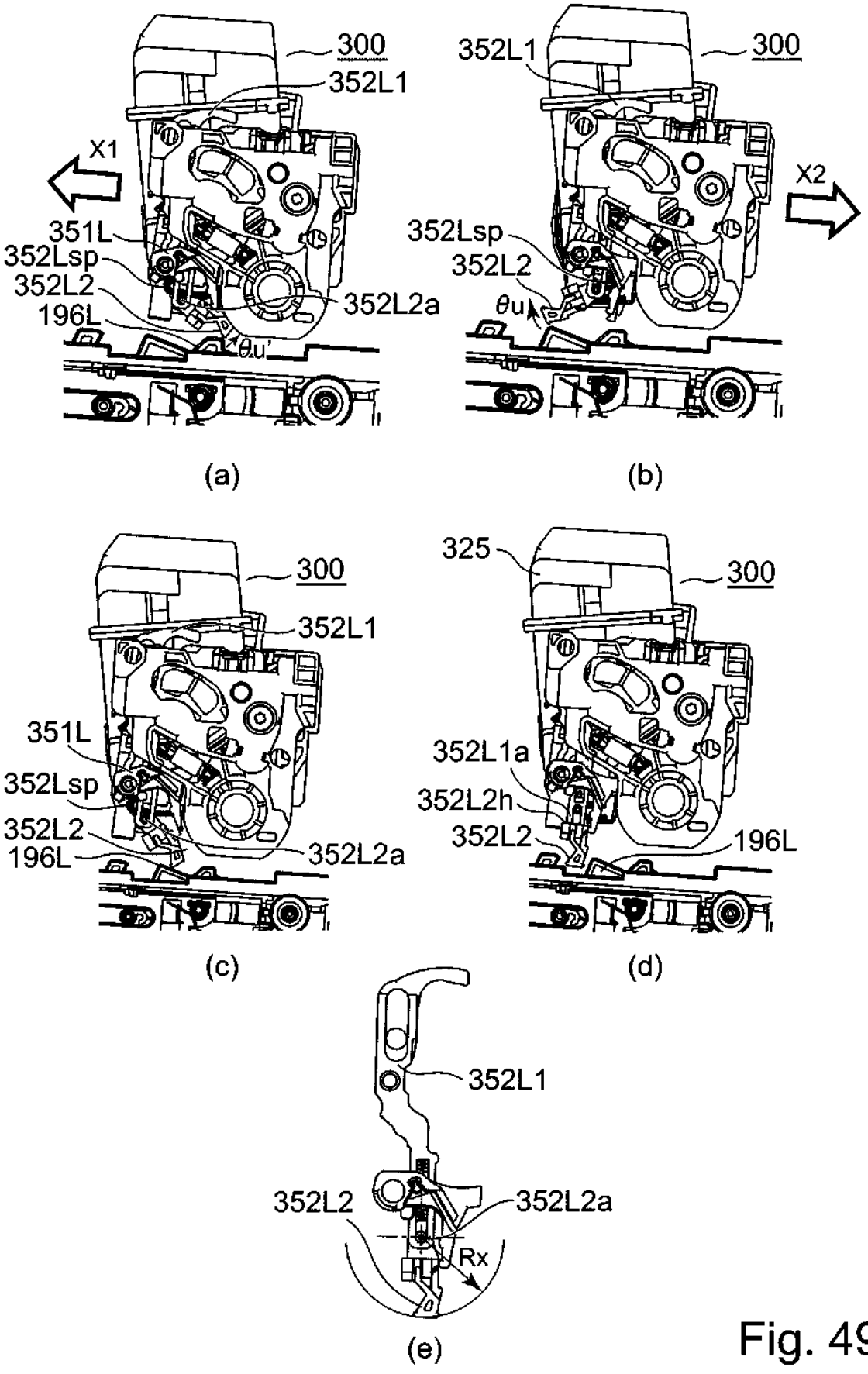
300
352L1
X1
351L
352Lsp
352L2
196L
352L2a
θu'
(a)
352L1
300
X2
352Lsp
352L2
θu
(b)
300
352L1
351L
352Lsp
352L2
196L
352L2a
(c)
325
300
352L1a
352L2h
352L2
196L
(d)
352L1
352L2
352L2a
Rx
(e)

Fig. 49

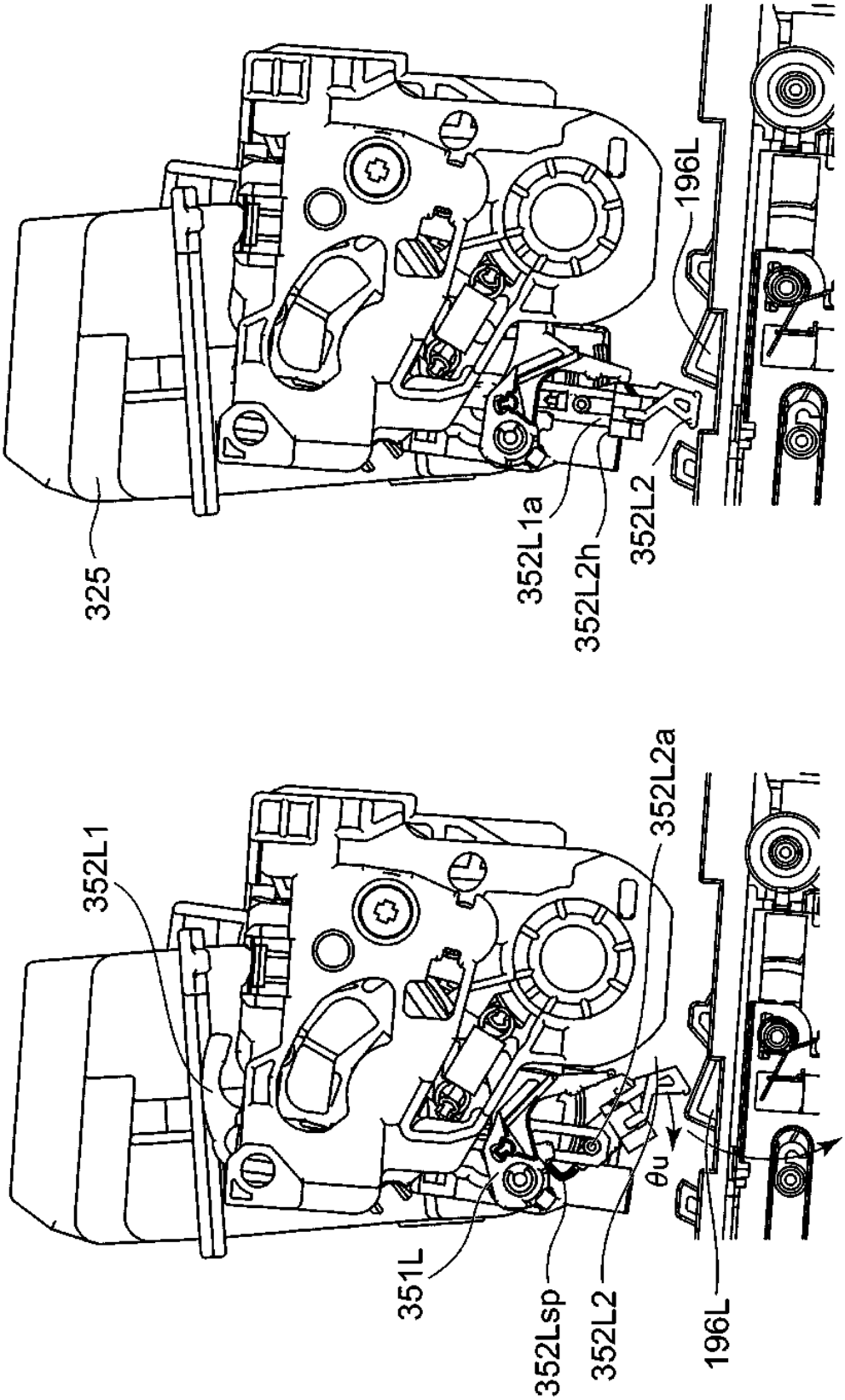
352L1
352L2a
θu
θv
351L
352Lsp
352L2
196L
(a)
325
352L1a
352L2h
352L2
196L
(b)

Fig. 50

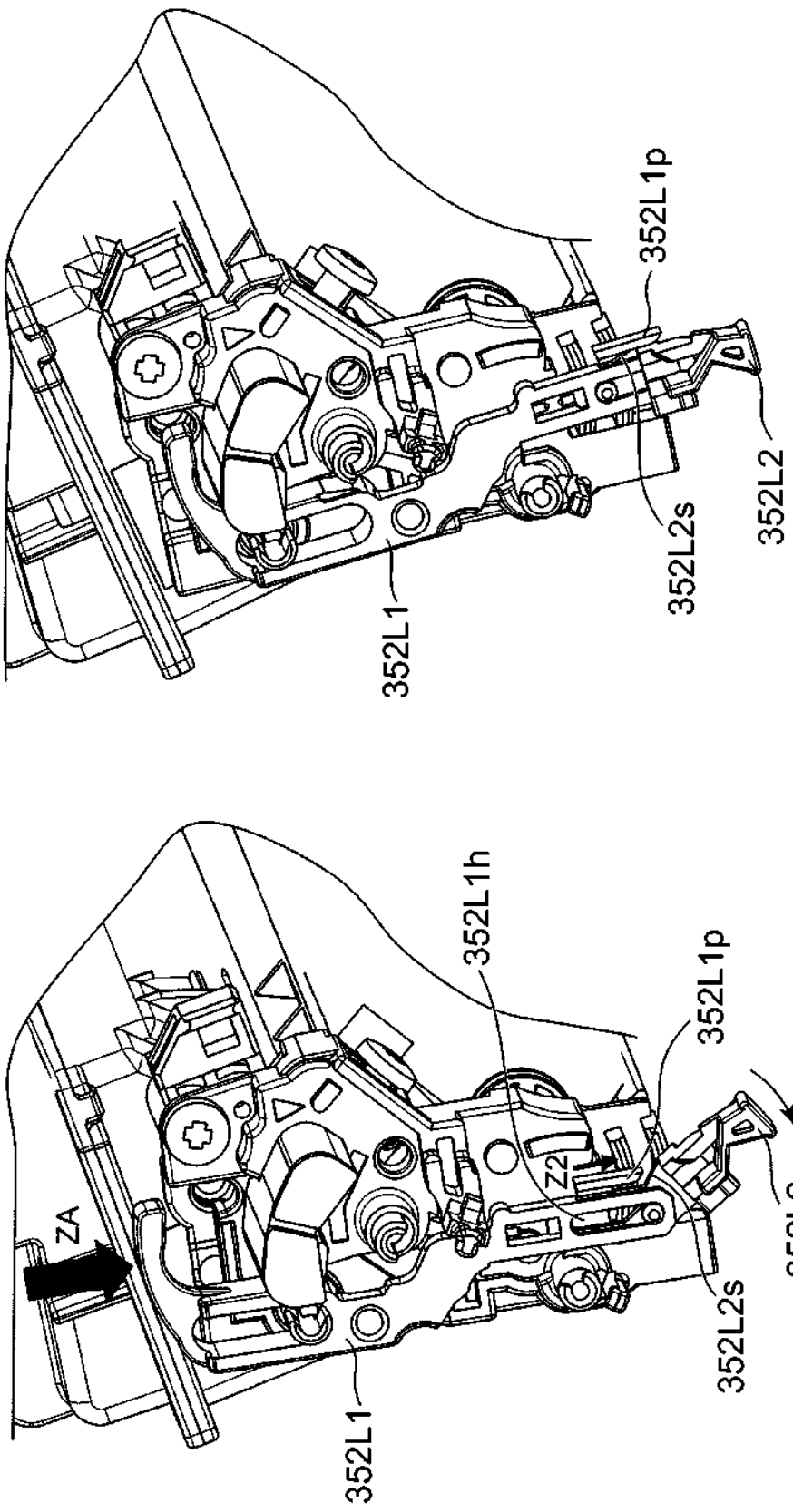
ZA
352L1h
352L1p
Z2
θu
352L2
352L2s
352L1
(a)
352L1p
352L2s
352L2
352L1
(b)

Fig. 51

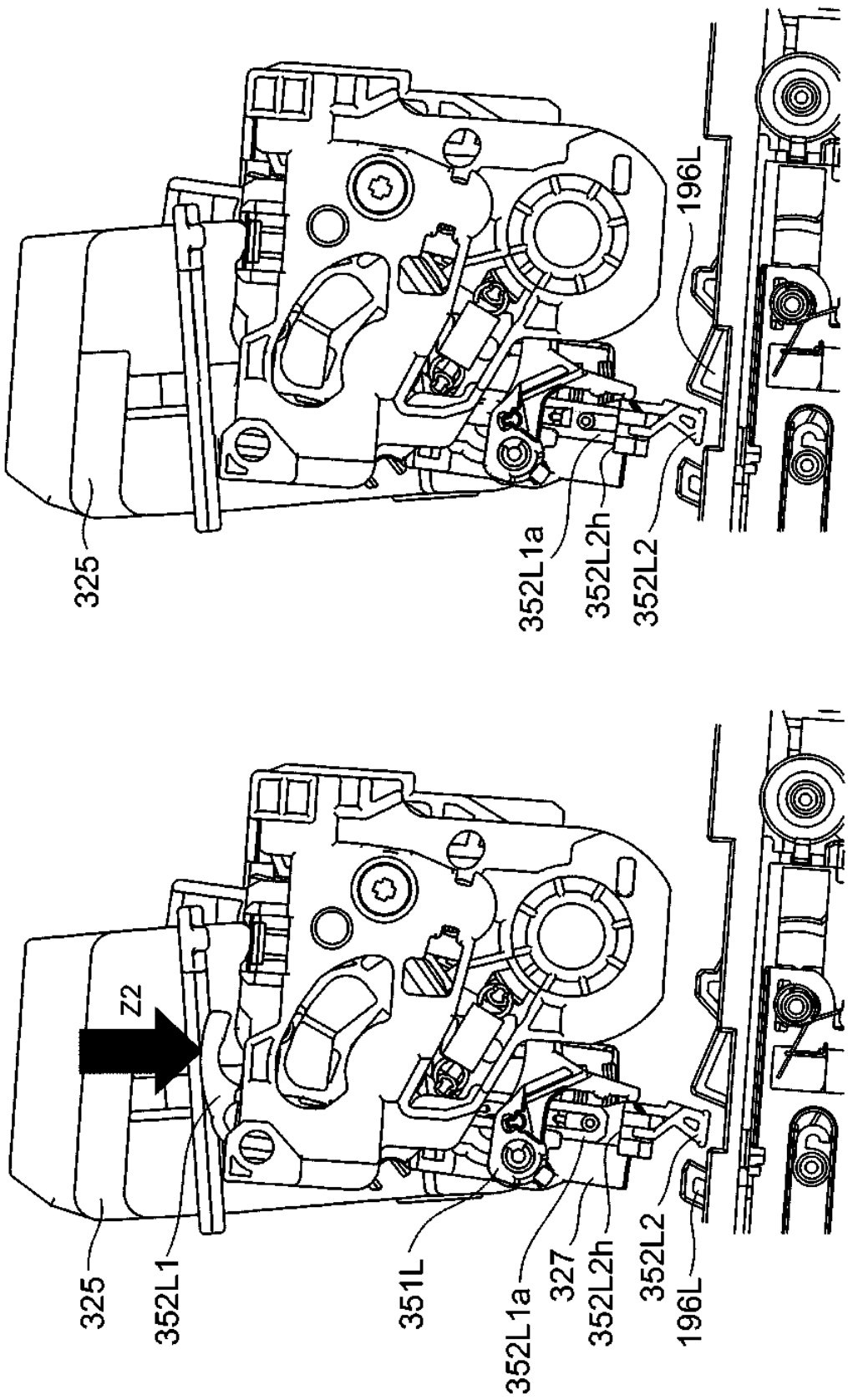
325
352L1
Z2
351L
352L1a
327
352L2h
352L2
196L
(a)
325
352L1a
352L2h
352L2
196L
(b)

Fig. 52

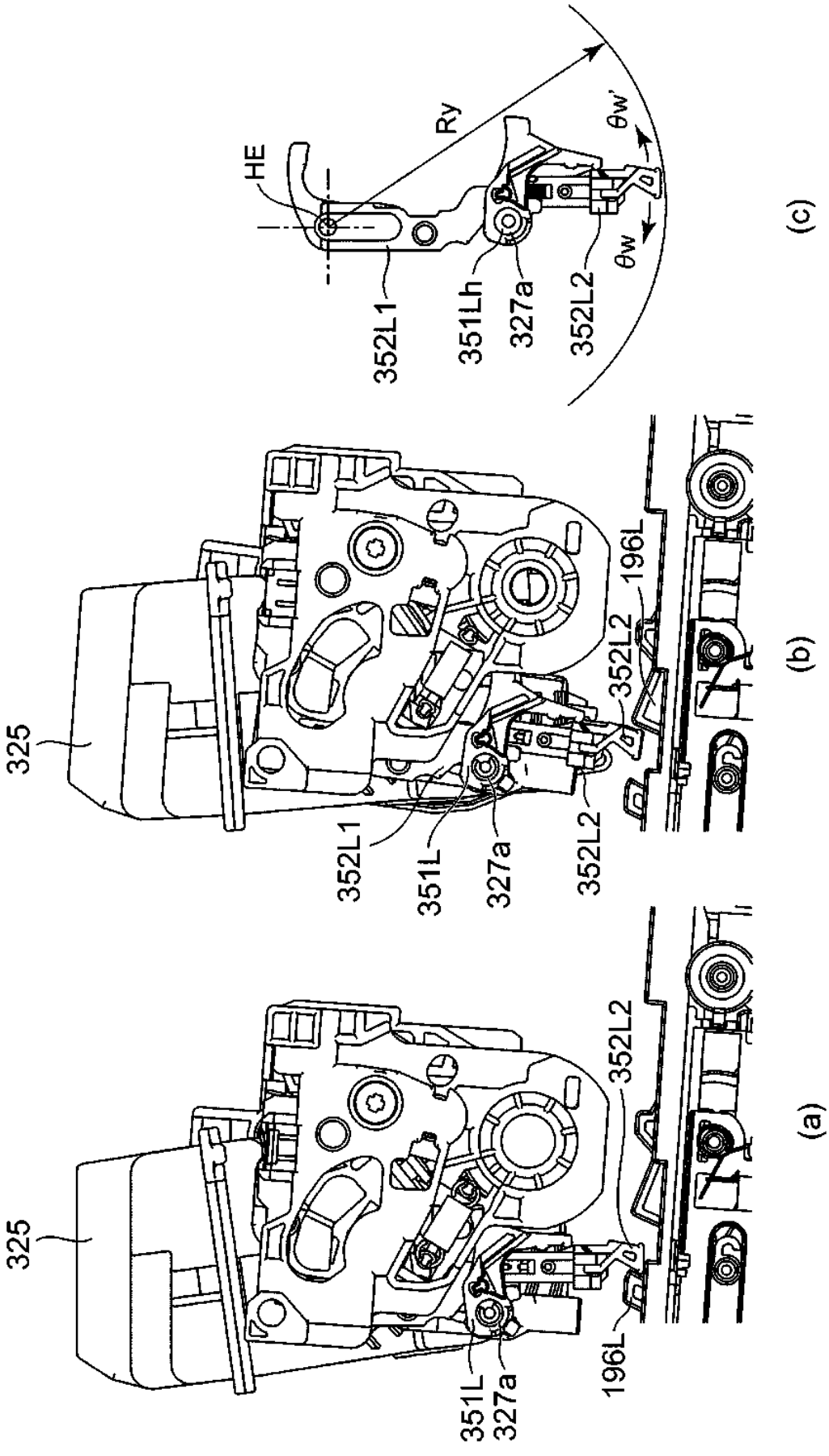
325
351L
327a
352L2
196L
(a)
325
352L1
351L
327a
352L2
196L
(b)
HE
Ry
θw'
θw
352L1
351Lh
327a
352L2
(c)

Fig. 53

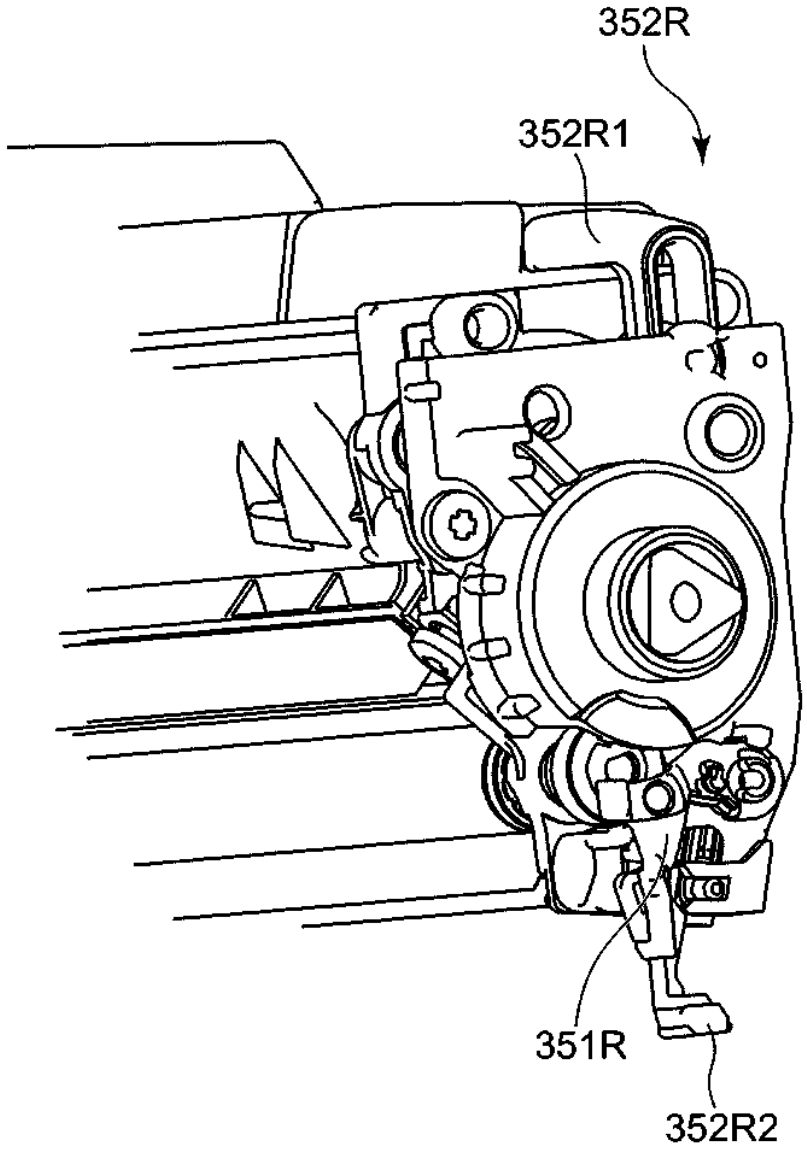

Fig. 54

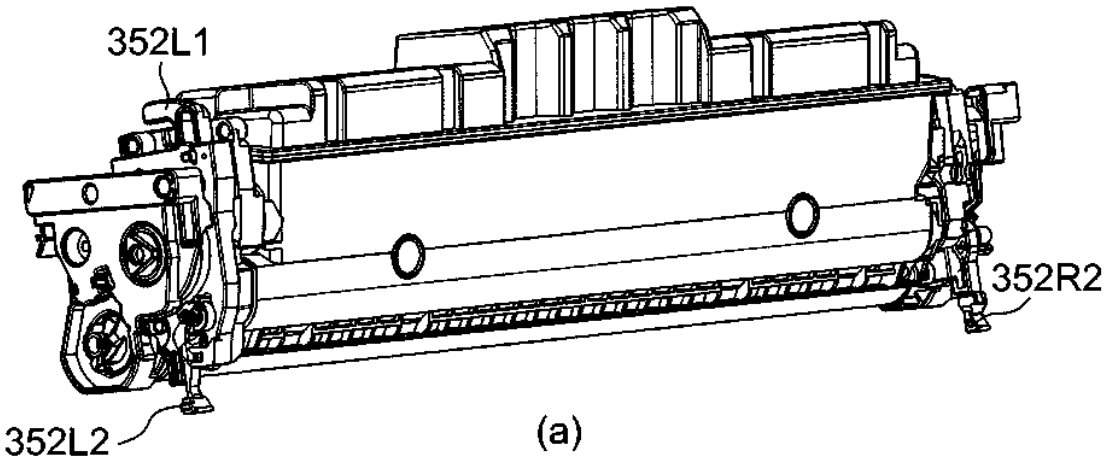

(a)

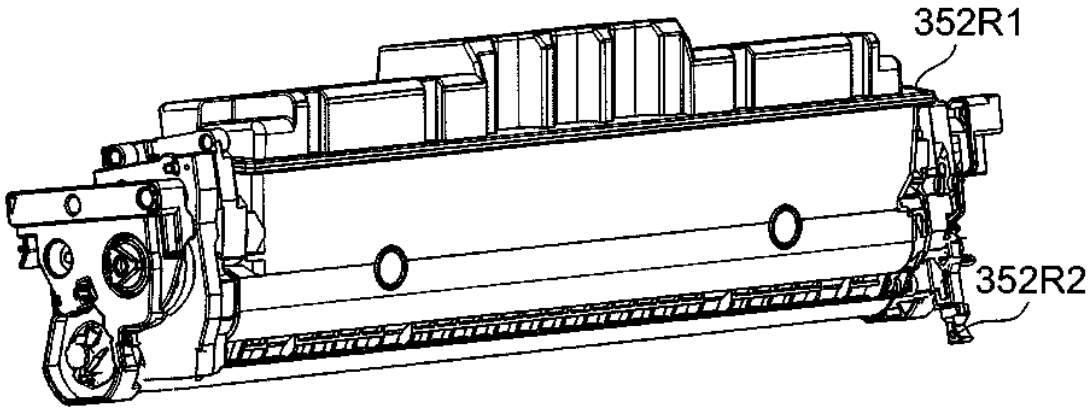

(b)

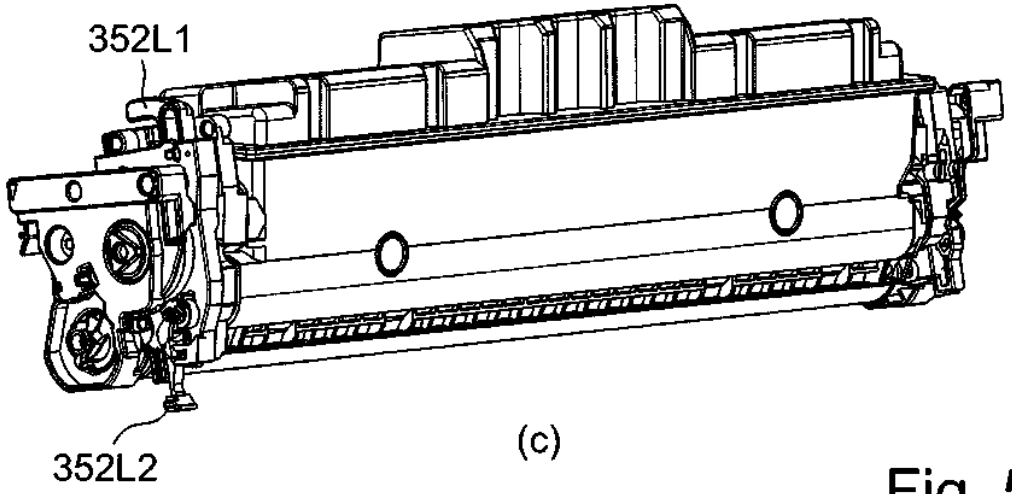

(c)

Fig. 55

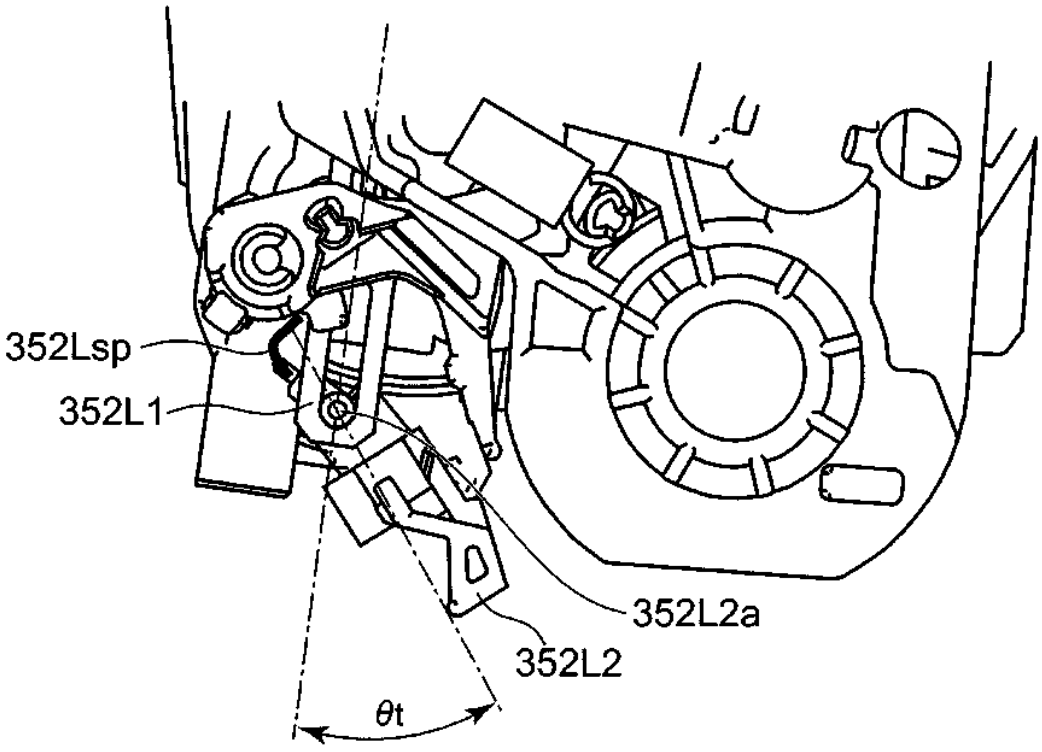

Fig. 56

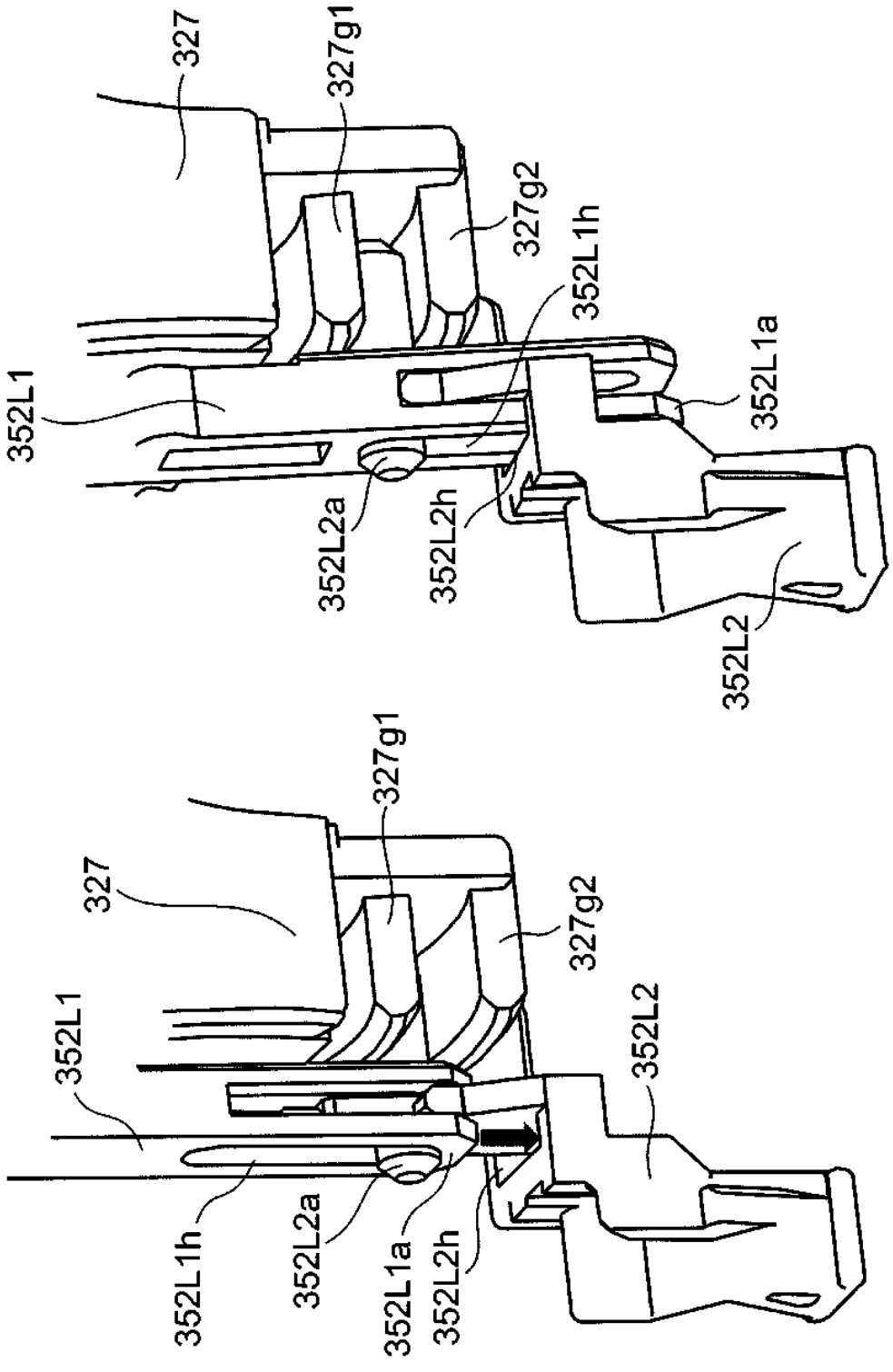
352L1
352L1h
352L2a
352L1a
352L2h
327
327g1
327g2
352L2
(a)
352L1
352L2a
352L2h
327
327g1
327g2
352L1h
352L1a
352L2
(b)

Fig. 57

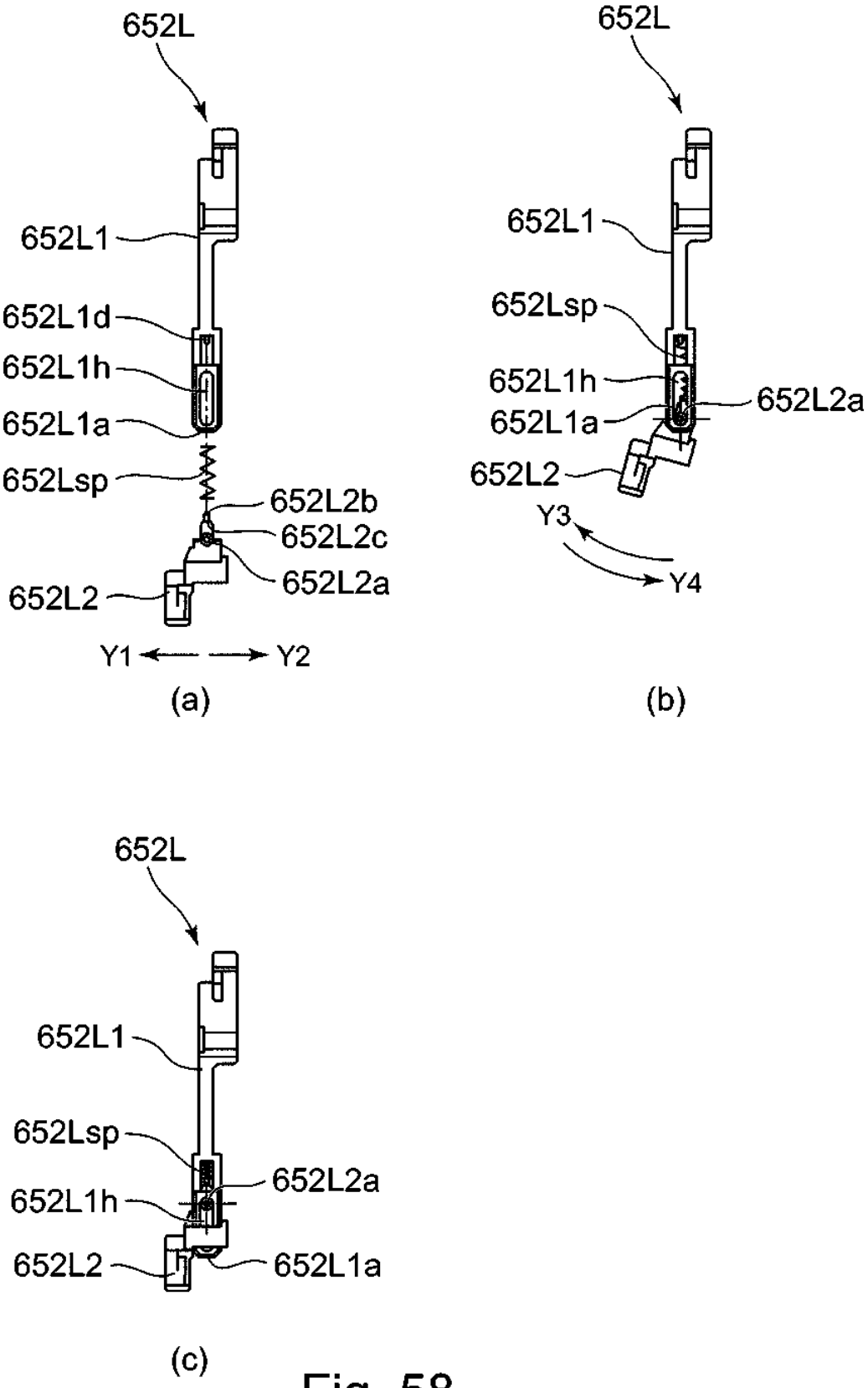
652L
652L1
652L1d
652L1h
652L1a
652Lsp
652L2b
652L2c
652L2a
652L2
Y1
Y2
(a)
652L
652L1
652Lsp
652L1h
652L2a
652L1a
652L2
Y3
Y4
(b)
652L
652L1
652Lsp
652L2a
652L1h
652L2
652L1a
(c)

Fig. 58

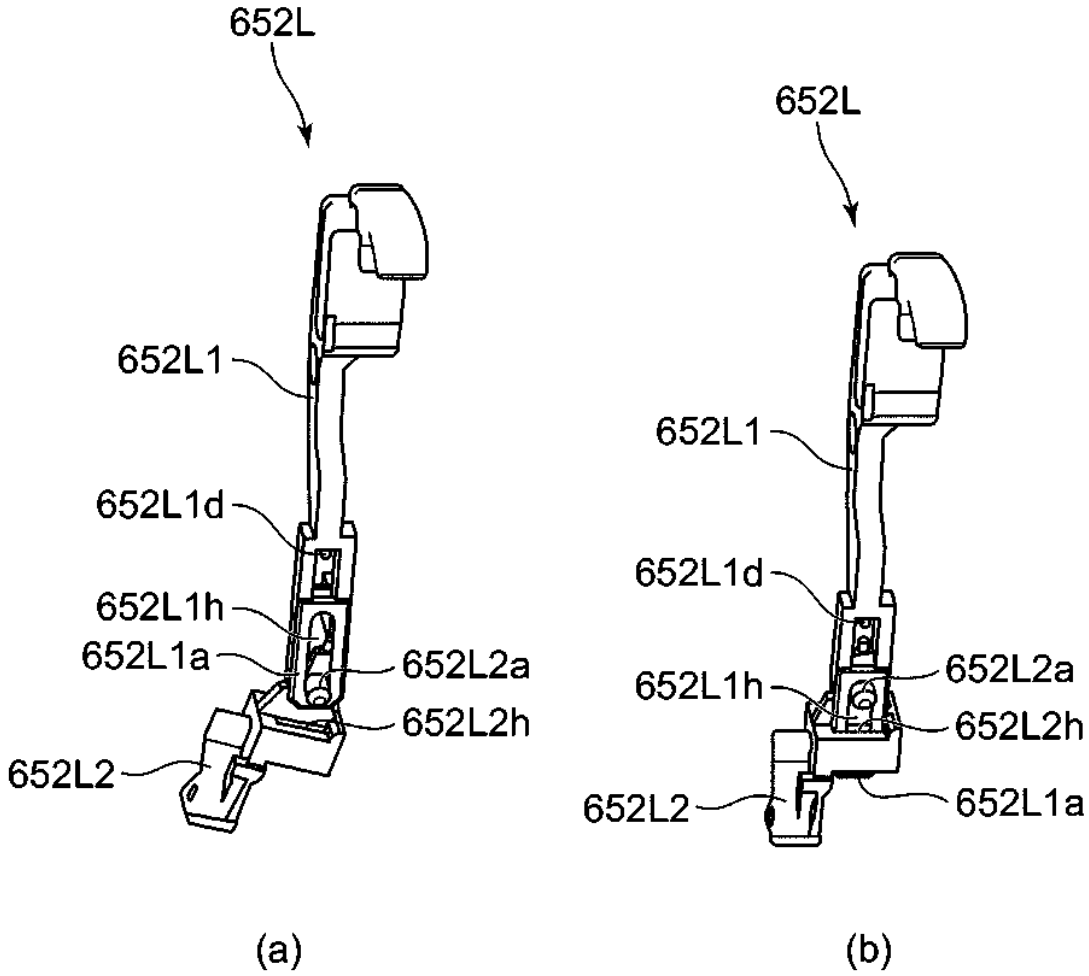
652L
652L1
652L1d
652L1h
652L1a
652L2a
652L2h
652L2
(a)
652L
652L1
652L1d
652L1h
652L2a
652L2h
652L2
652L1a
(b)

Fig. 59

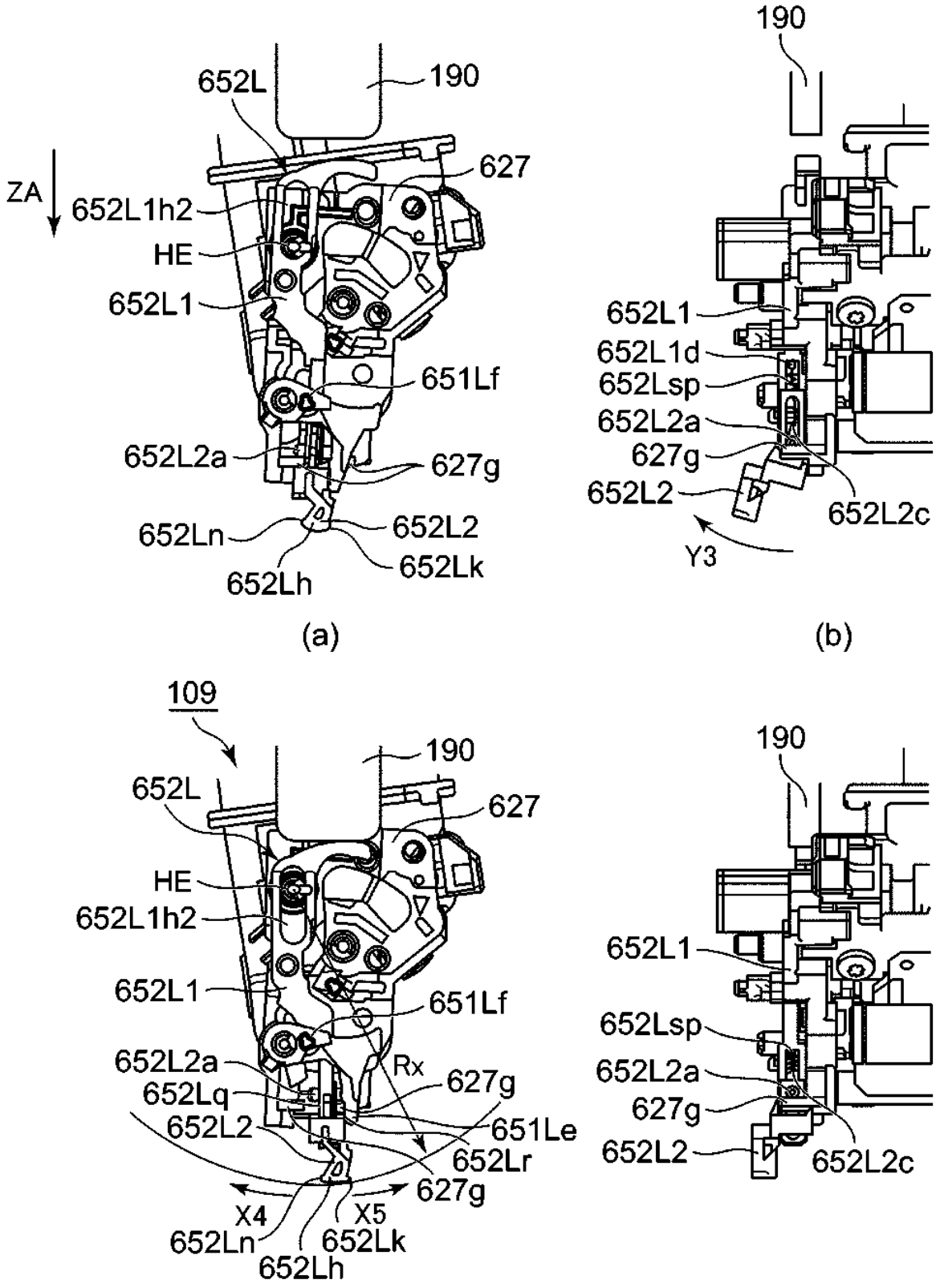
652L
190
627
ZA
652L1h2
HE
652L1
651Lf
652L2a
627g
652Ln
652L2
652Lk
652Lh
(a)
190
652L1
652L1d
652Lsp
652L2a
627g
652L2
652L2c
Y3
(b)
109
190
652L
627
HE
652L1h2
652L1
651Lf
652L2a
Rx
627g
652Lq
652L2
651Le
652Lr
627g
X4
X5
652Ln
652Lk
652Lh
(c)
190
652L1
652Lsp
652L2a
627g
652L2
652L2c
(d)

Fig. 60

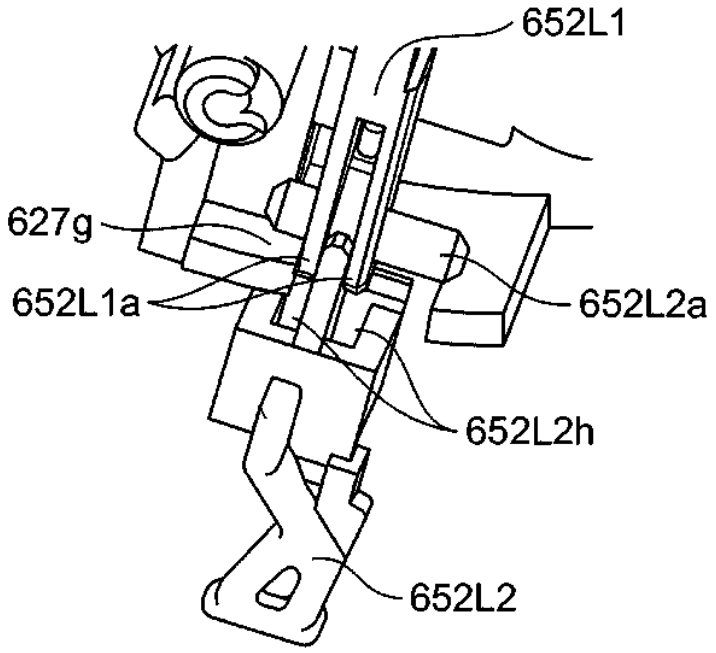
652L1
627g
652L1a
652L2a
652L2h
652L2

(a)

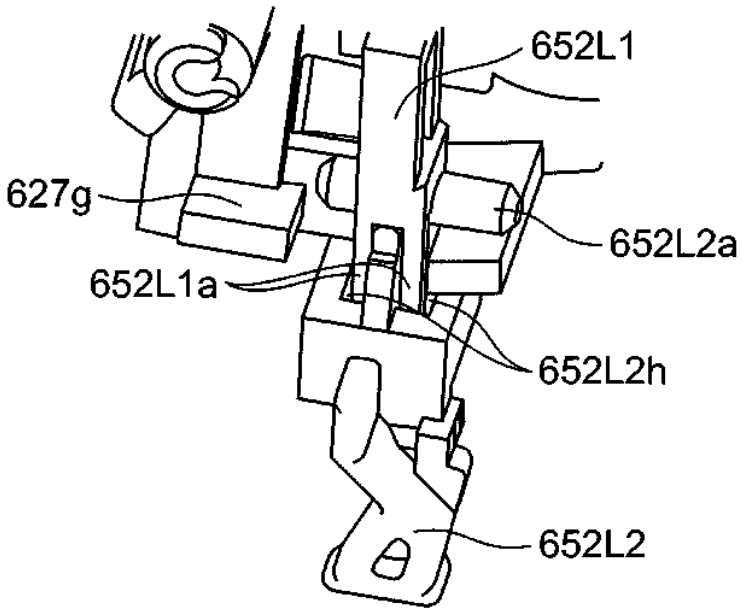
652L1
627g
652L2a
652L1a
652L2h
652L2

(b)

Fig. 61

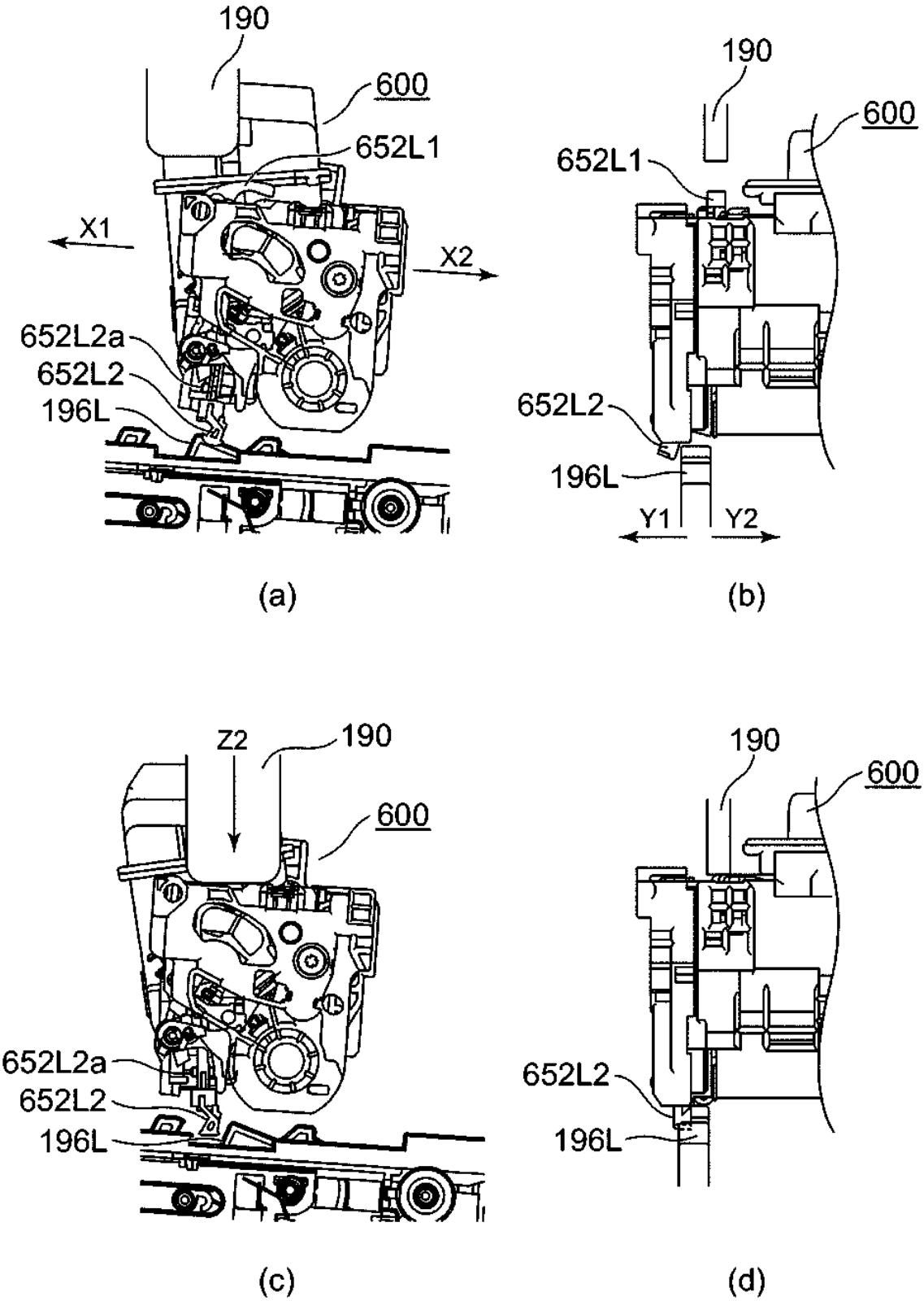
190
600
652L1
X1
X2
652L2a
652L2
196L
(a)
190
600
652L1
652L2
196L
Y1
Y2
(b)
Z2
190
600
652L2a
652L2
196L
(c)
190
600
652L2
196L
(d)

Fig. 62

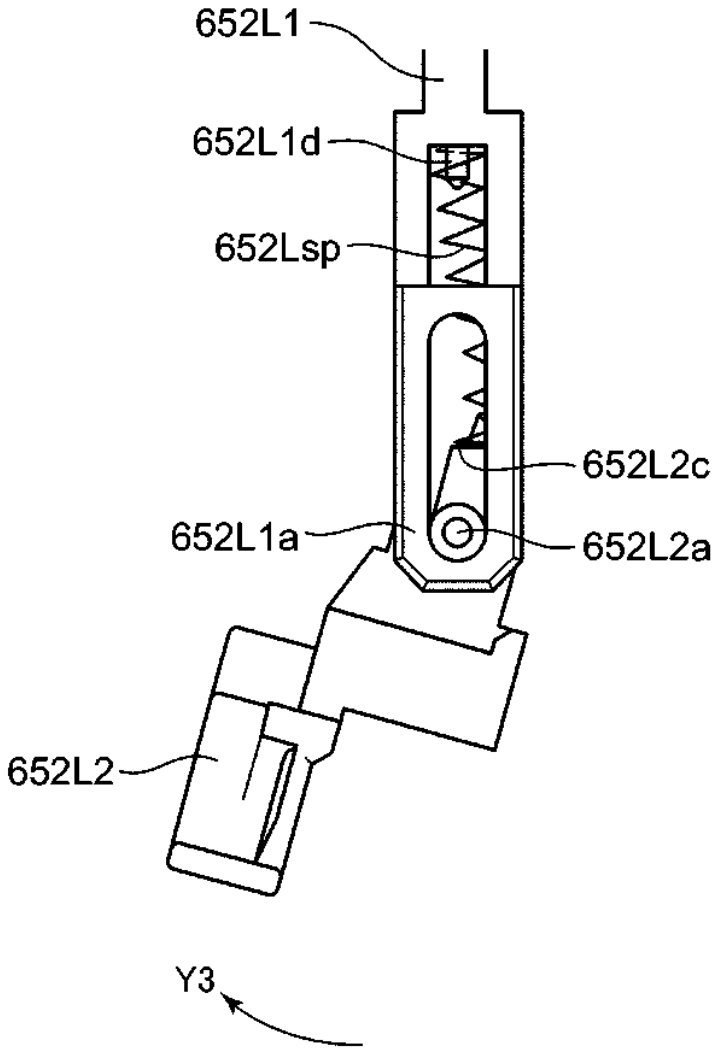

Fig. 63

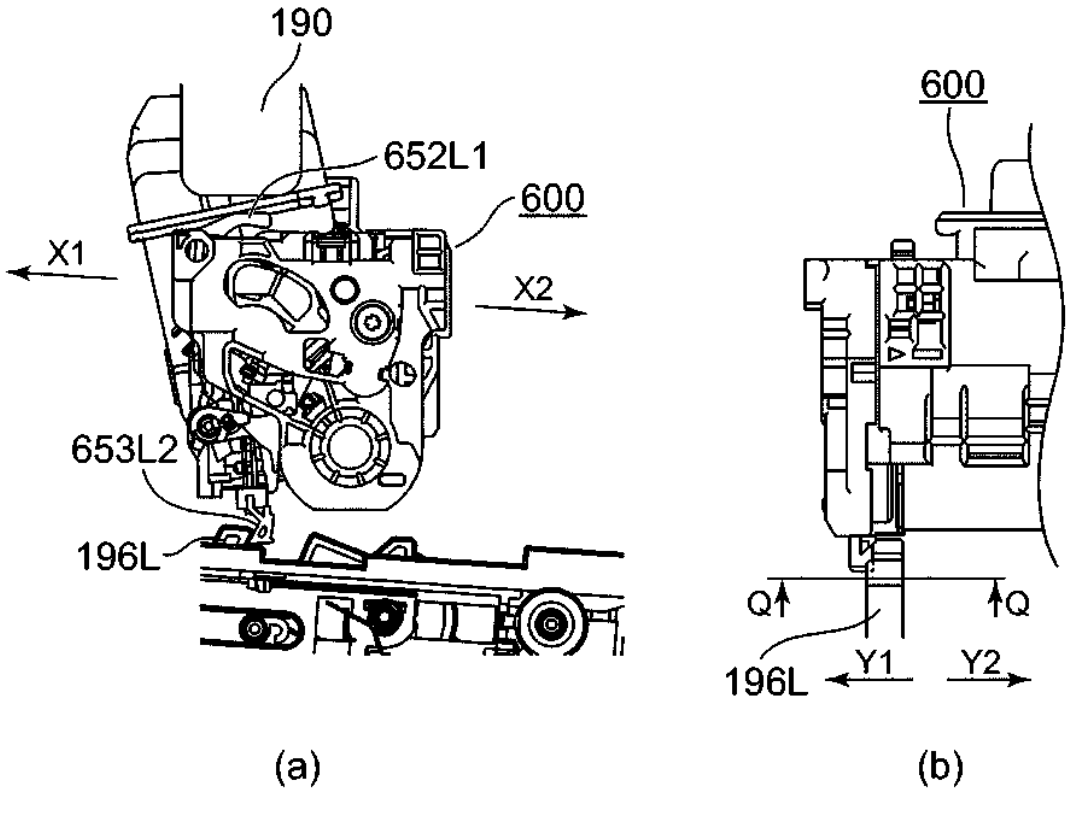
190
652L1
600
X1
X2
653L2
196L
600
Q
Q
196L
Y1
Y2
(a)
(b)
600
653L2
653L2d
196L
Y1
Y2
600
653L2
653L2d
196L
Y1
Y2
(c)
(d)

Fig. 64

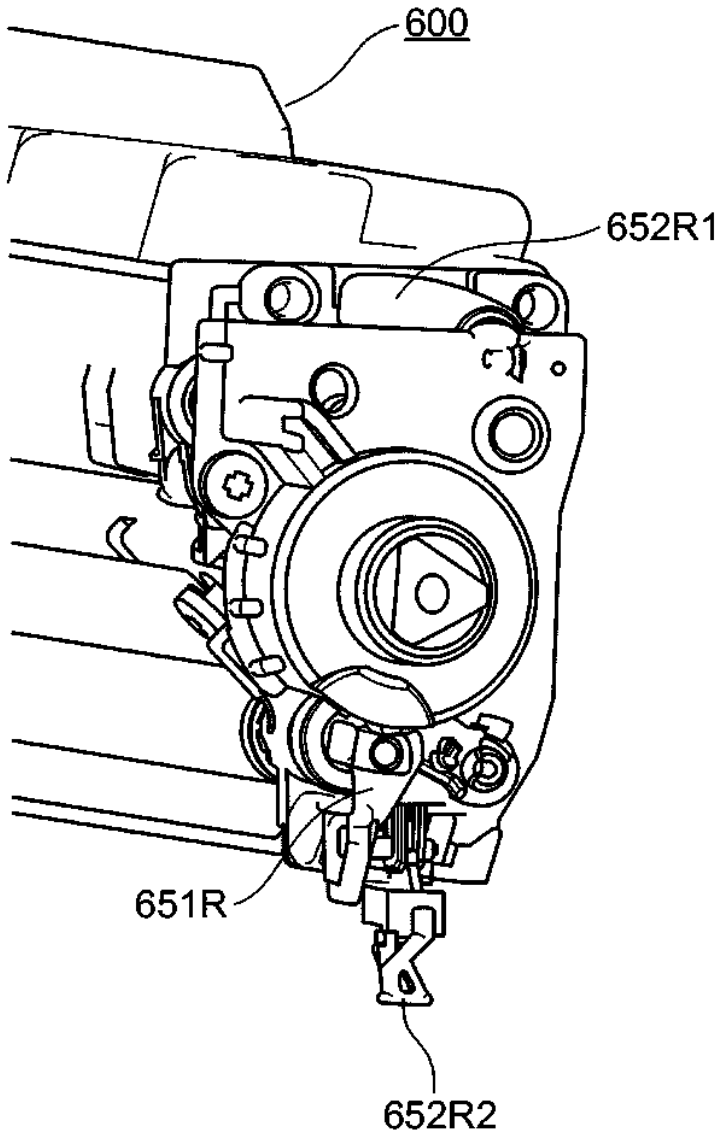

Fig. 65

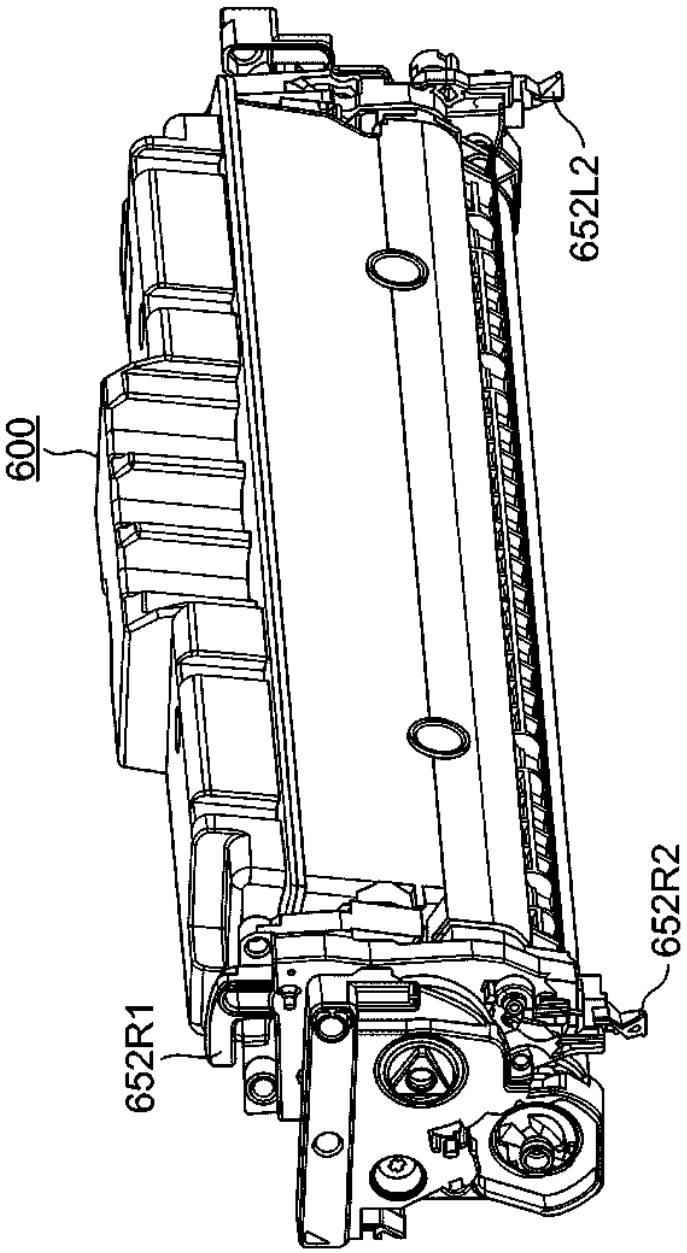

Fig. 66

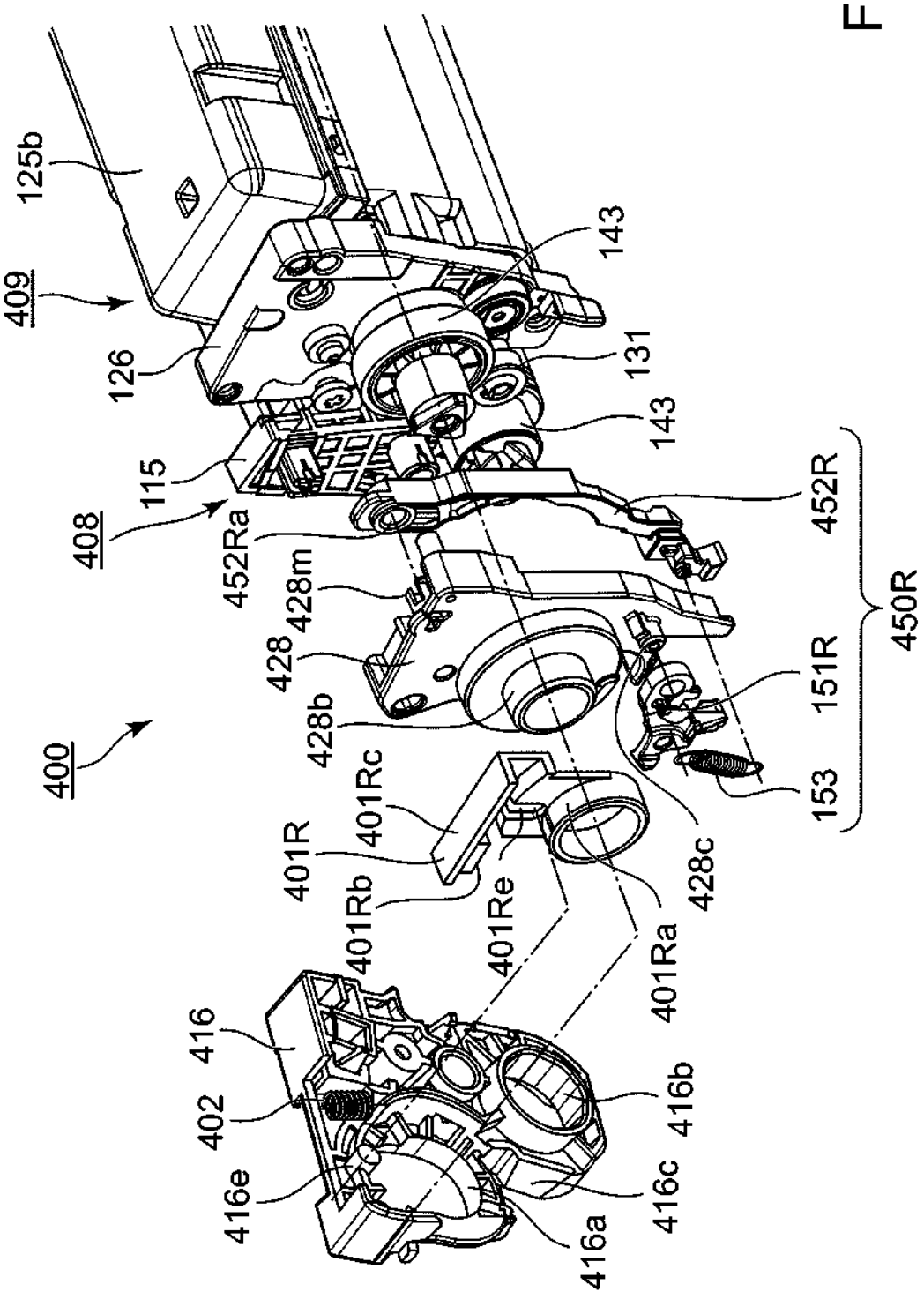
125b
409
126
115
408
452Ra
428m
428
428b
400
401Rc
401R
401Rb
401Re
401Ra
428c
143
131
143
452R
151R
153
450R
416
402
416e
416a
416c
416b

Fig. 67

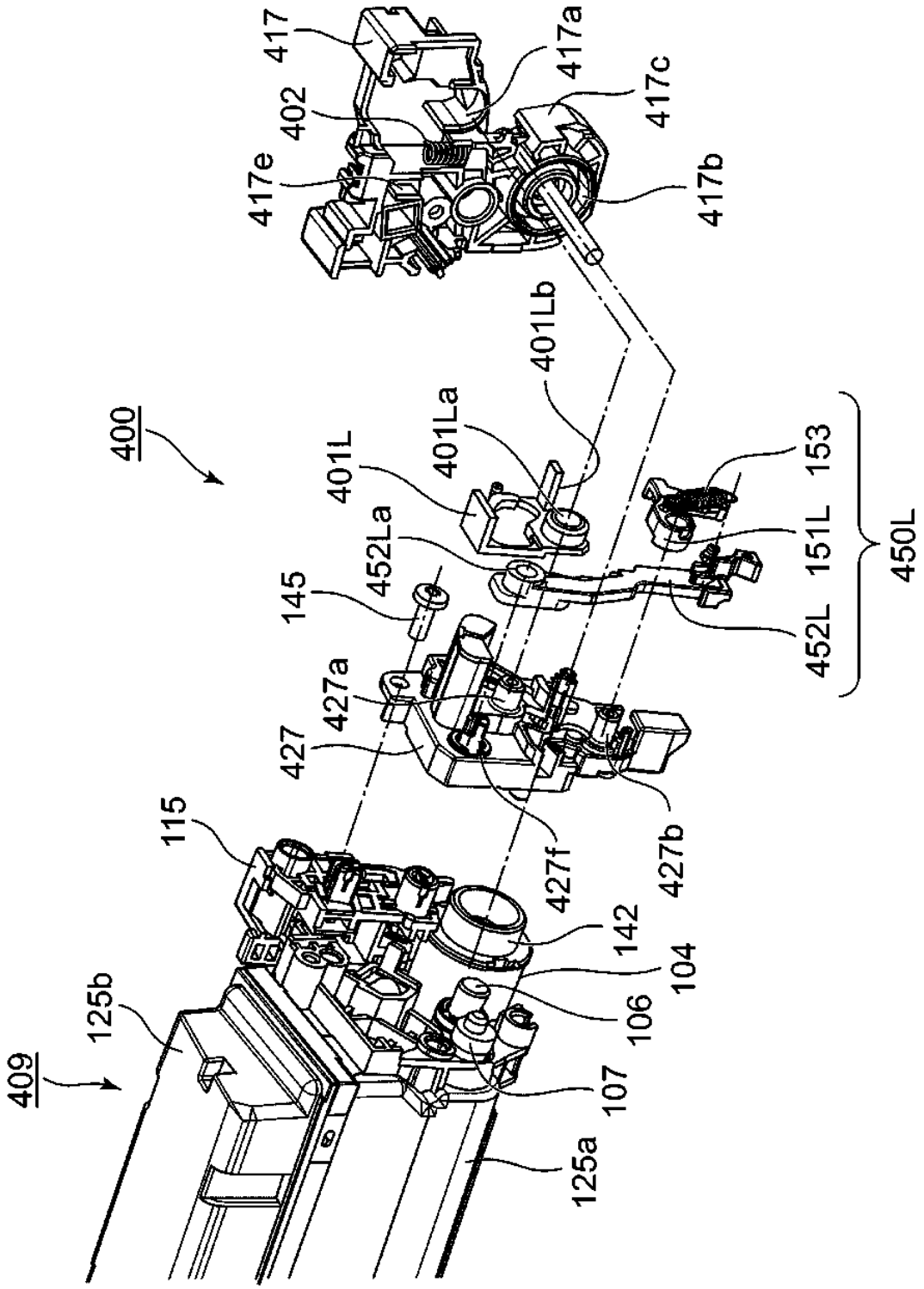
417
417a
417c
402
417e
417b
401Lb
401La
401L
452La
145
153
151L
450L
452L
427a
427
115
427f
427b
142
104
106
107
125b
409
125a
400

Fig. 68

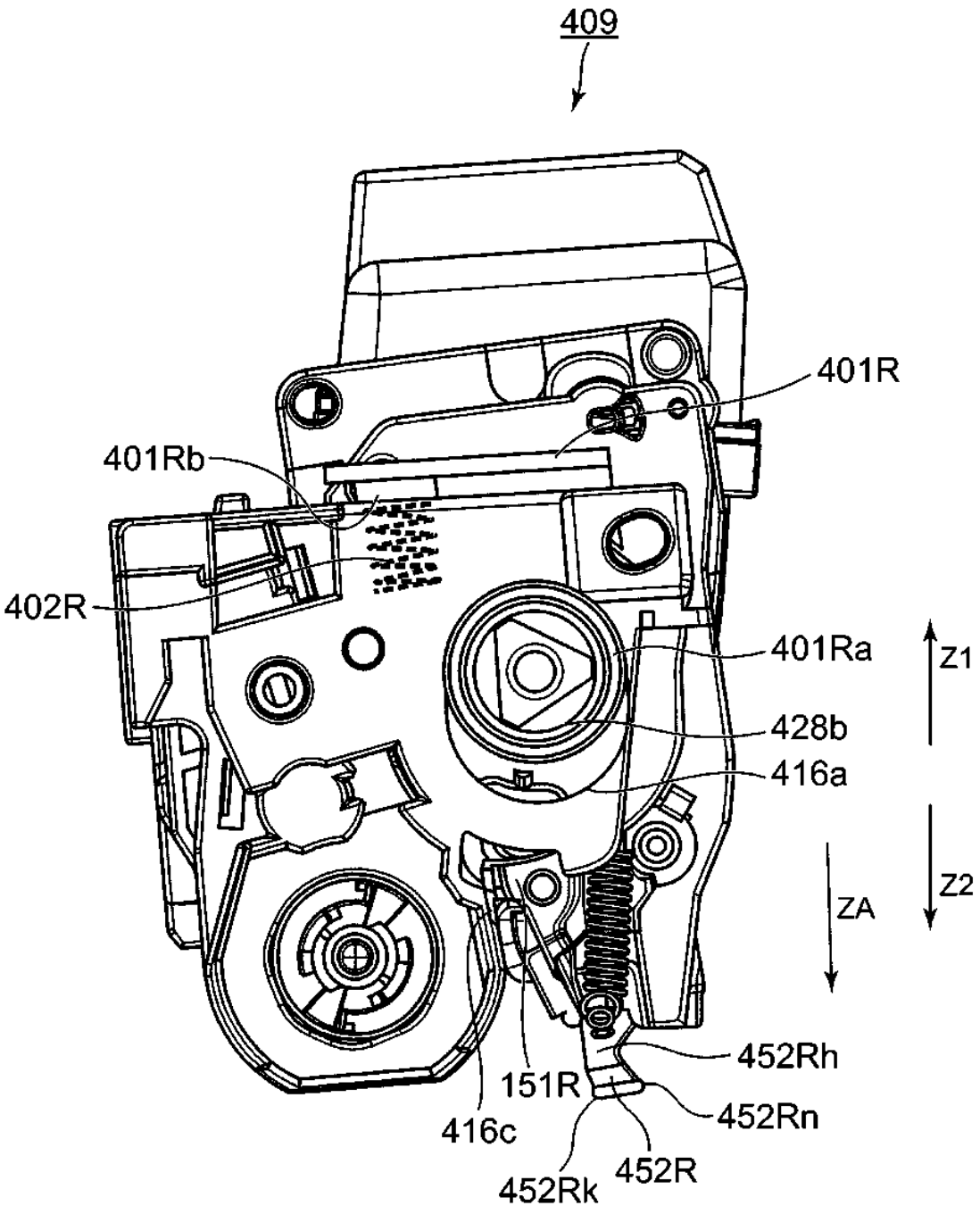
409
401R
401Rb
402R
401Ra
Z1
428b
416a
Z2
ZA
452Rh
151R
452Rn
416c
452R
452Rk

Fig. 69

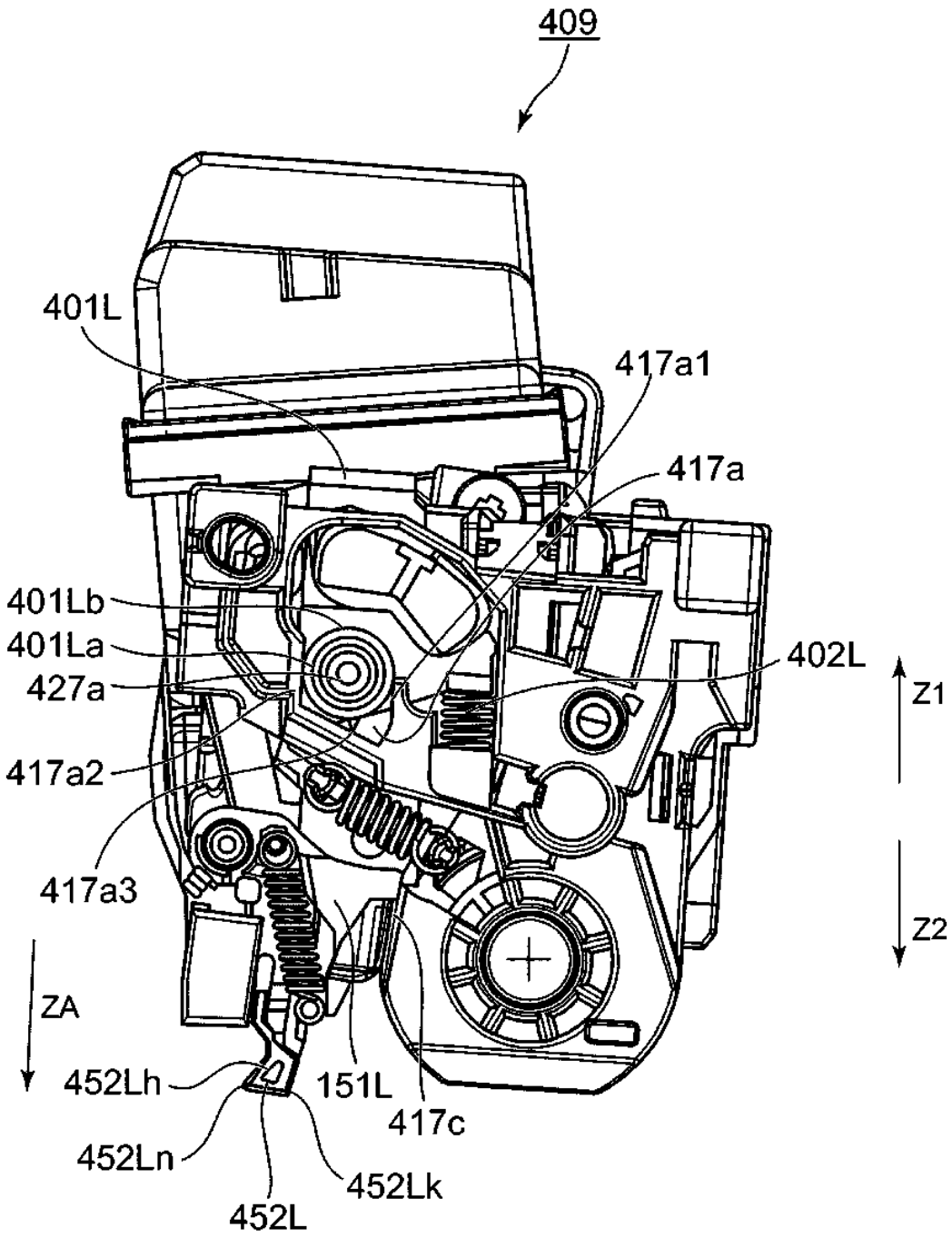
409
401L
417a1
417a
401Lb
401La
427a
402L
Z1
417a2
417a3
Z2
ZA
452Lh
151L
417c
452Ln
452Lk
452L

Fig. 70

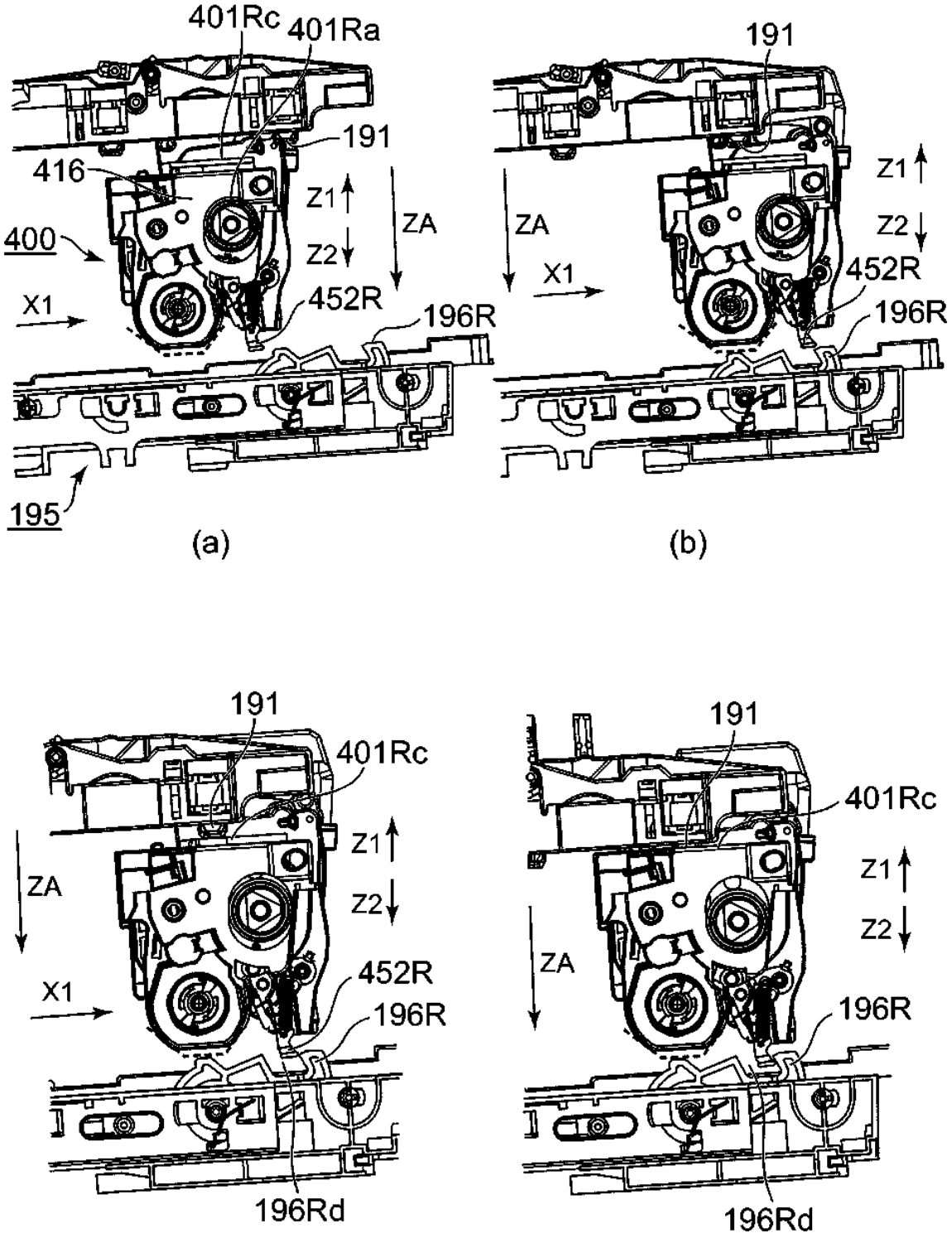
401Rc
401Ra
191
416
Z1
ZA
Z2
400
X1
452R
196R
195
(a)
191
Z1
ZA
Z2
X1
452R
196R
(b)
191
401Rc
Z1
ZA
Z2
X1
452R
196R
196Rd
(c)
191
401Rc
Z1
Z2
ZA
196R
196Rd
(d)

Fig. 71

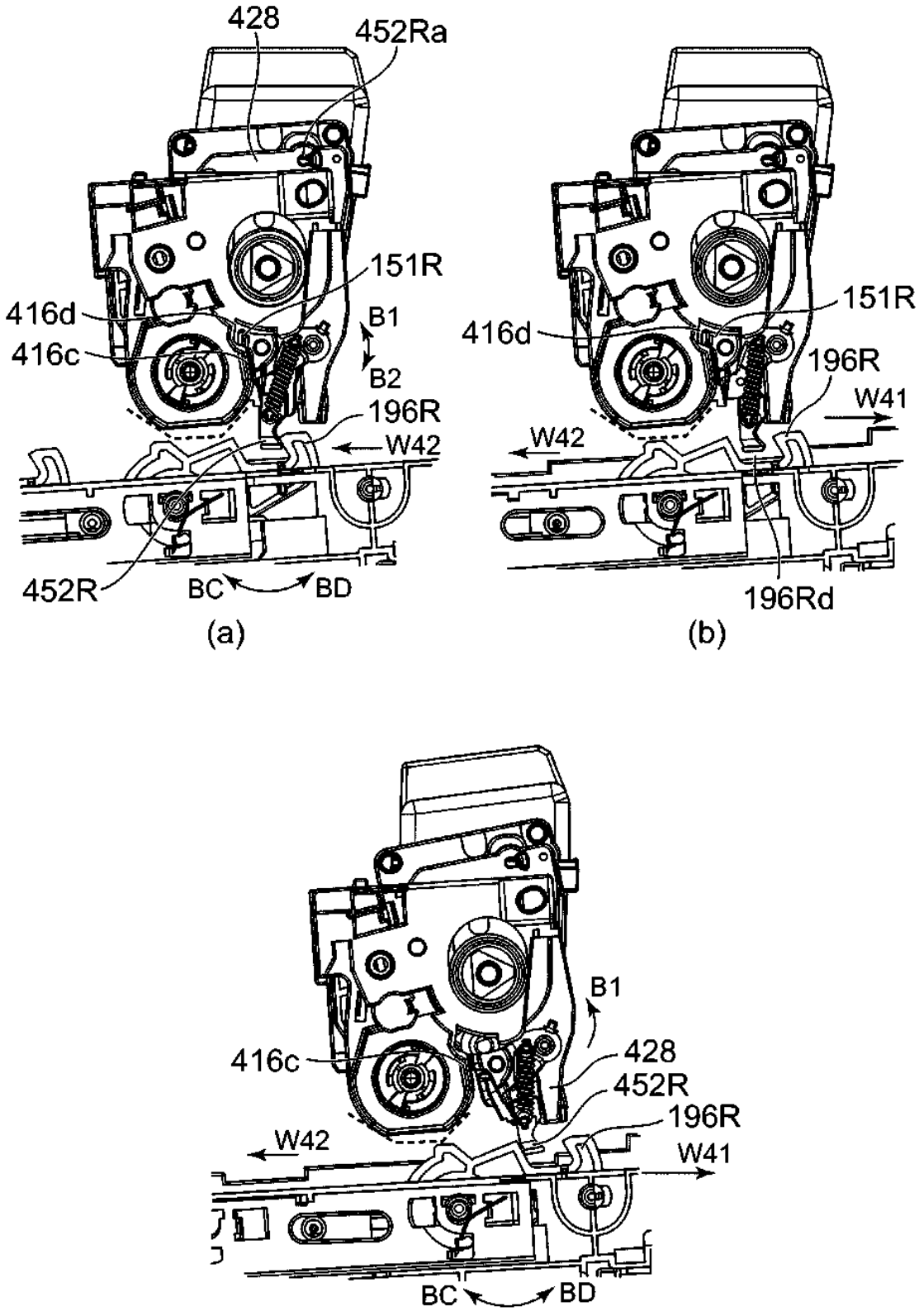
428
452Ra
151R
416d
416c
B1
B2
196R
W42
452R
BC
BD
(a)
151R
416d
196R
W41
W42
196Rd
(b)
B1
416c
428
452R
196R
W42
W41
BC
BD
(c)

Fig. 72

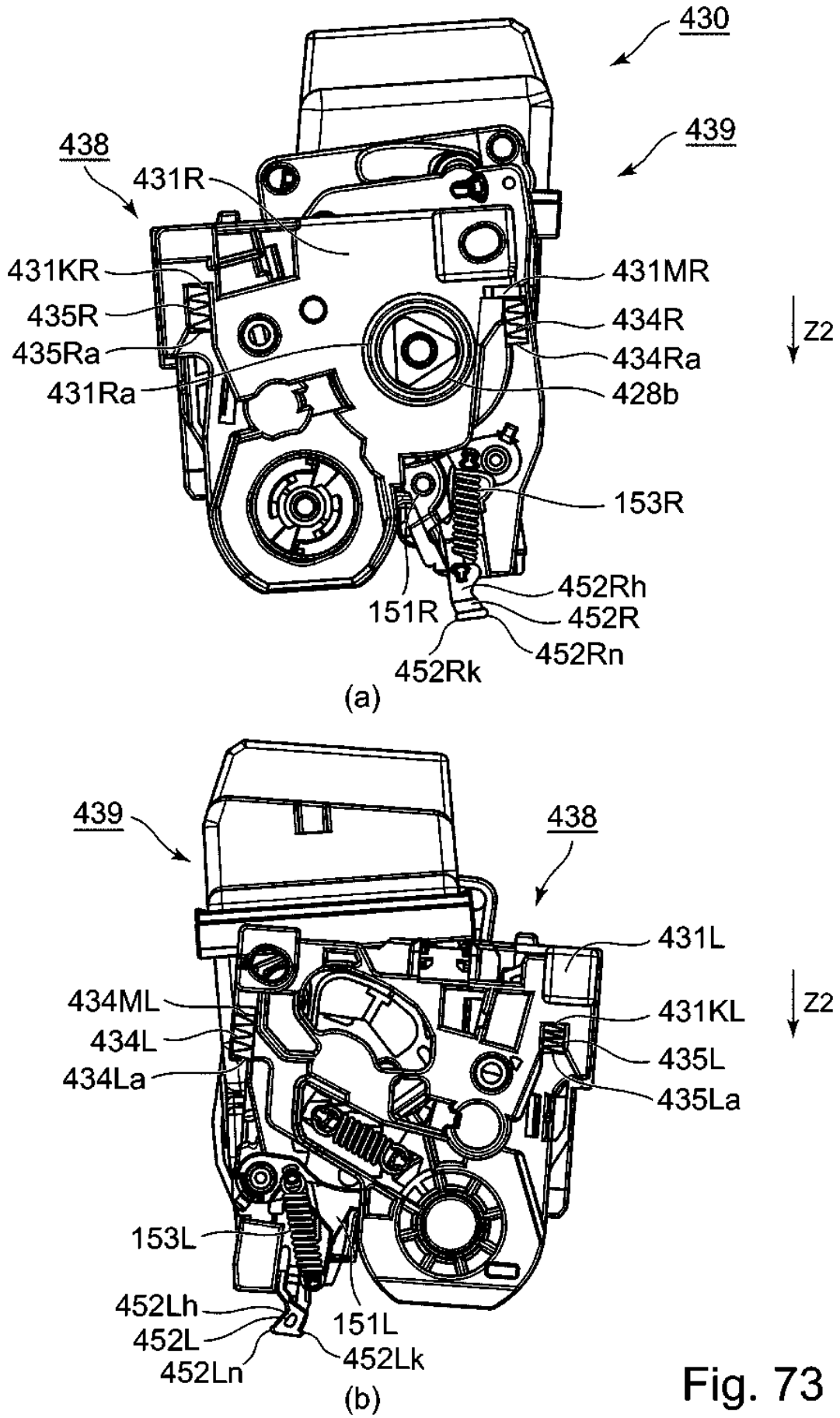
430
439
438
431R
431KR
431MR
435R
434R
435Ra
434Ra
431Ra
428b
Z2
153R
452Rh
151R
452R
452Rn
452Rk
(a)
439
438
431L
434ML
431KL
Z2
434L
435L
434La
435La
153L
452Lh
151L
452L
452Lk
452Ln
(b)

Fig. 73

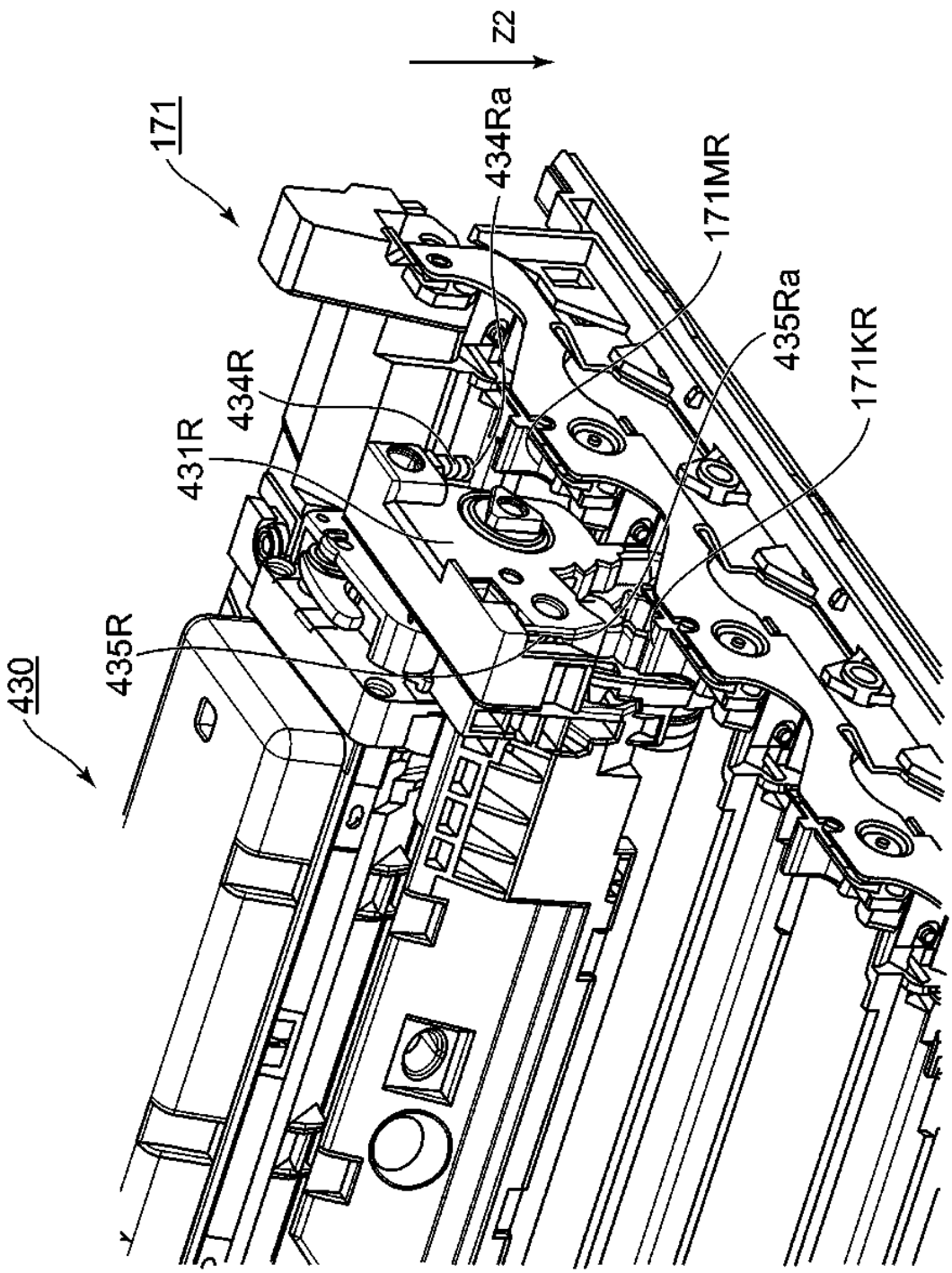

Fig. 74

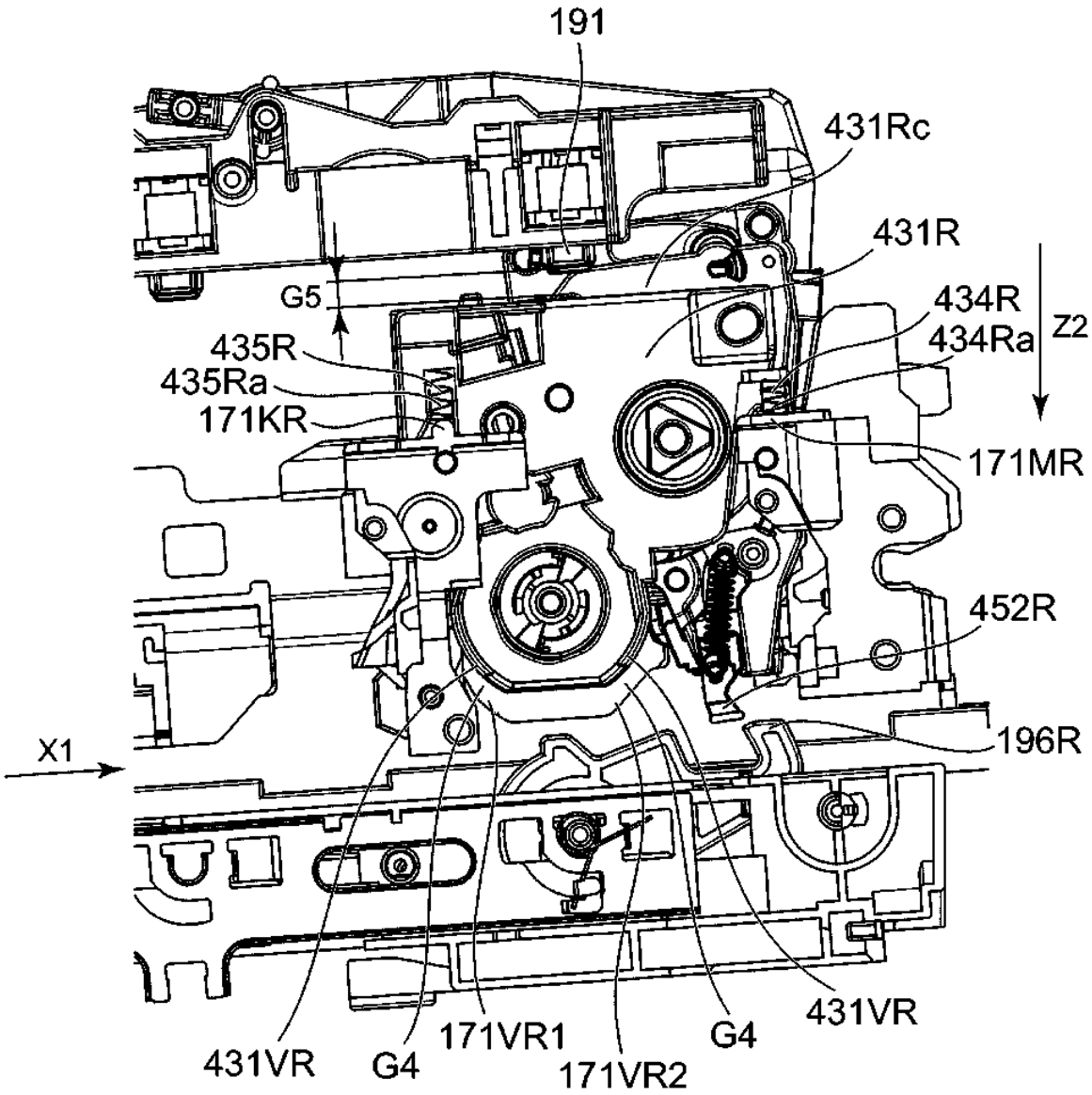
191
431Rc
431R
G5
434R
434Ra
Z2
435R
435Ra
171KR
171MR
452R
196R
X1
431VR
G4
171VR1
171VR2
G4
431VR

Fig. 75

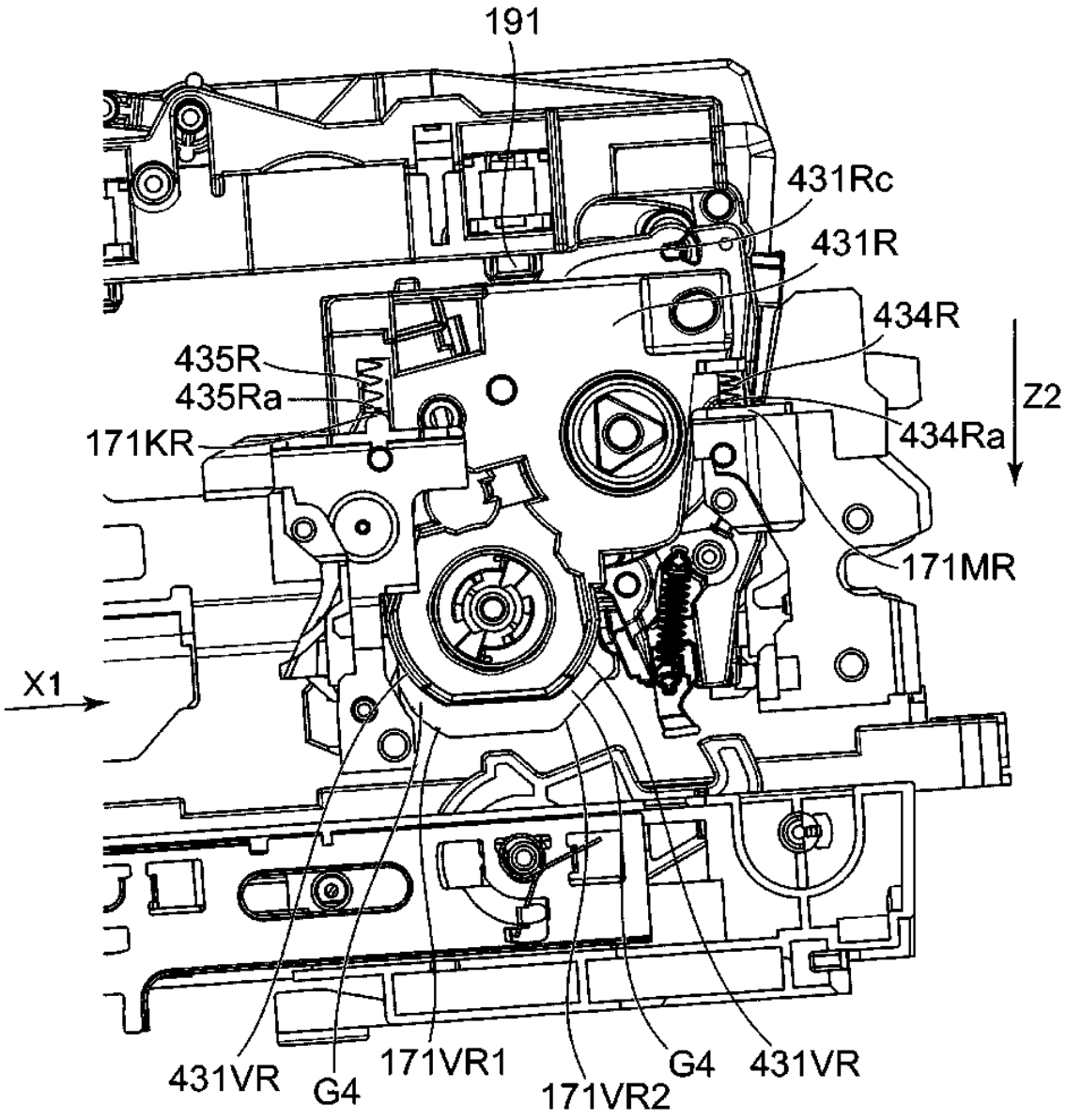
191
431Rc
431R
434R
435R
435Ra
171KR
434Ra
Z2
171MR
X1
431VR
G4
171VR1
171VR2
G4
431VR

Fig. 76

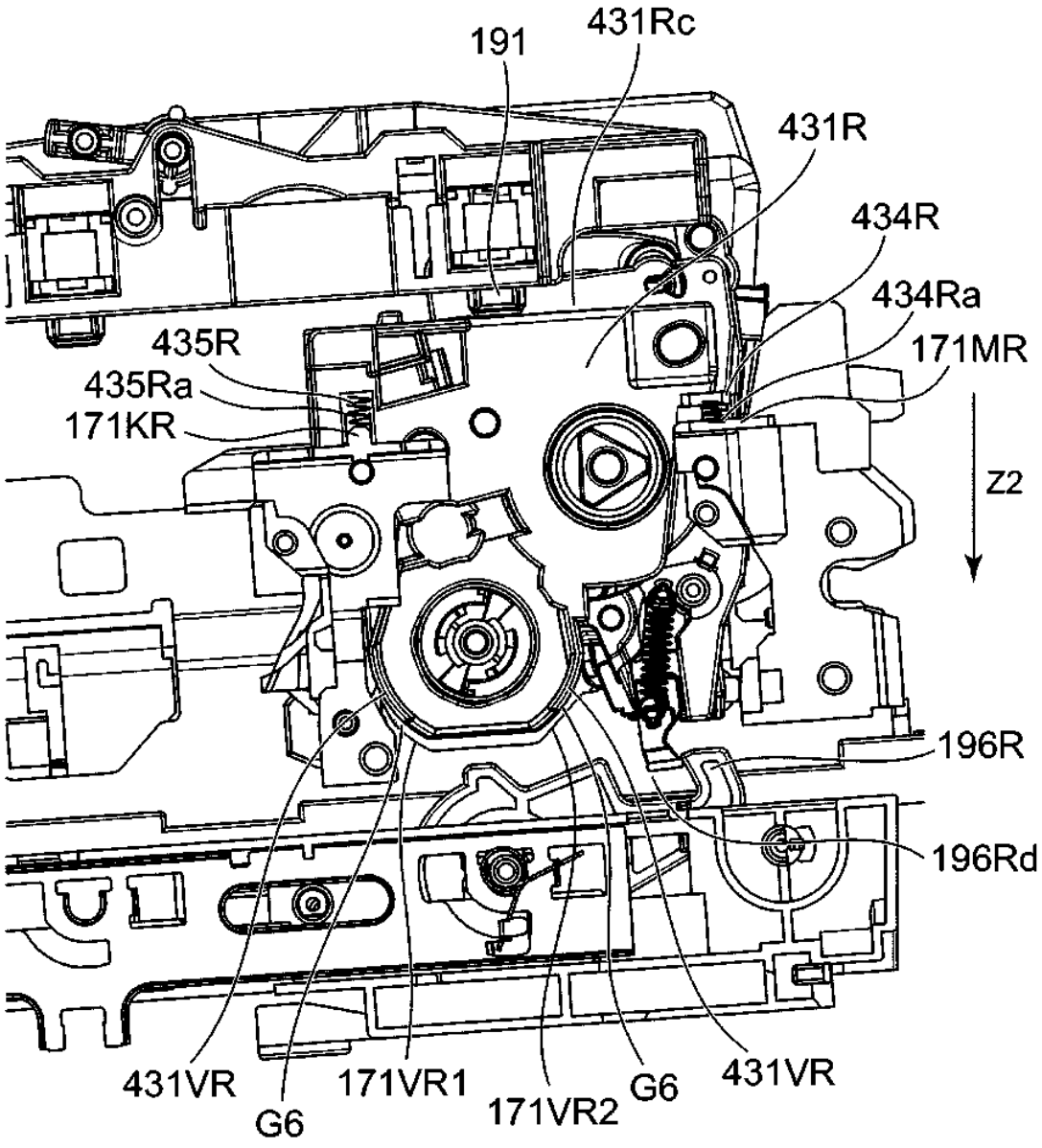
191
431Rc
431R
434R
434Ra
171MR
435R
435Ra
171KR
Z2
196R
196Rd
431VR
G6
171VR1
171VR2
G6
431VR

Fig. 77

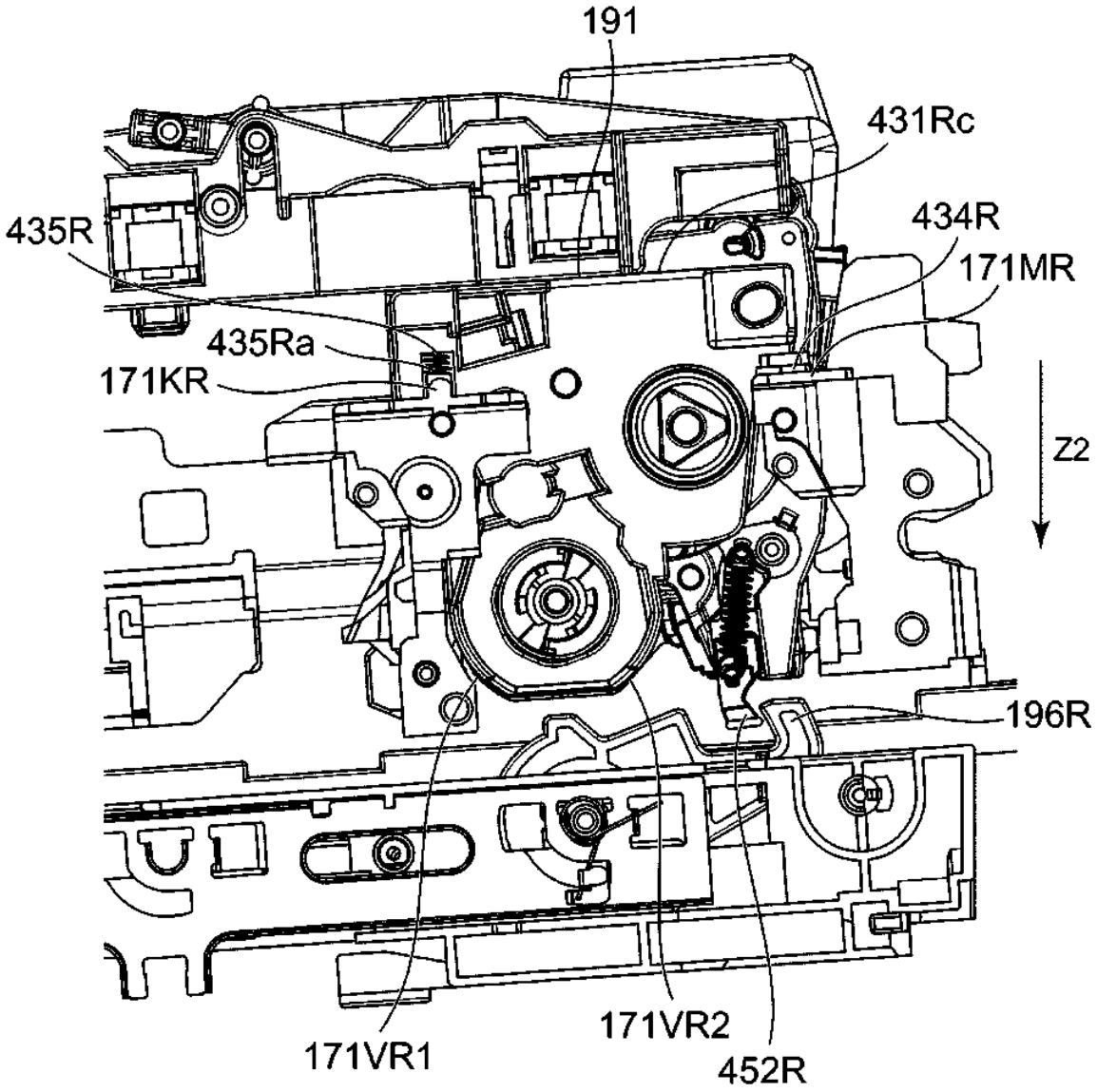
191
431Rc
435R
434R
171MR
435Ra
171KR
Z2
196R
171VR1
171VR2
452R

Fig. 78

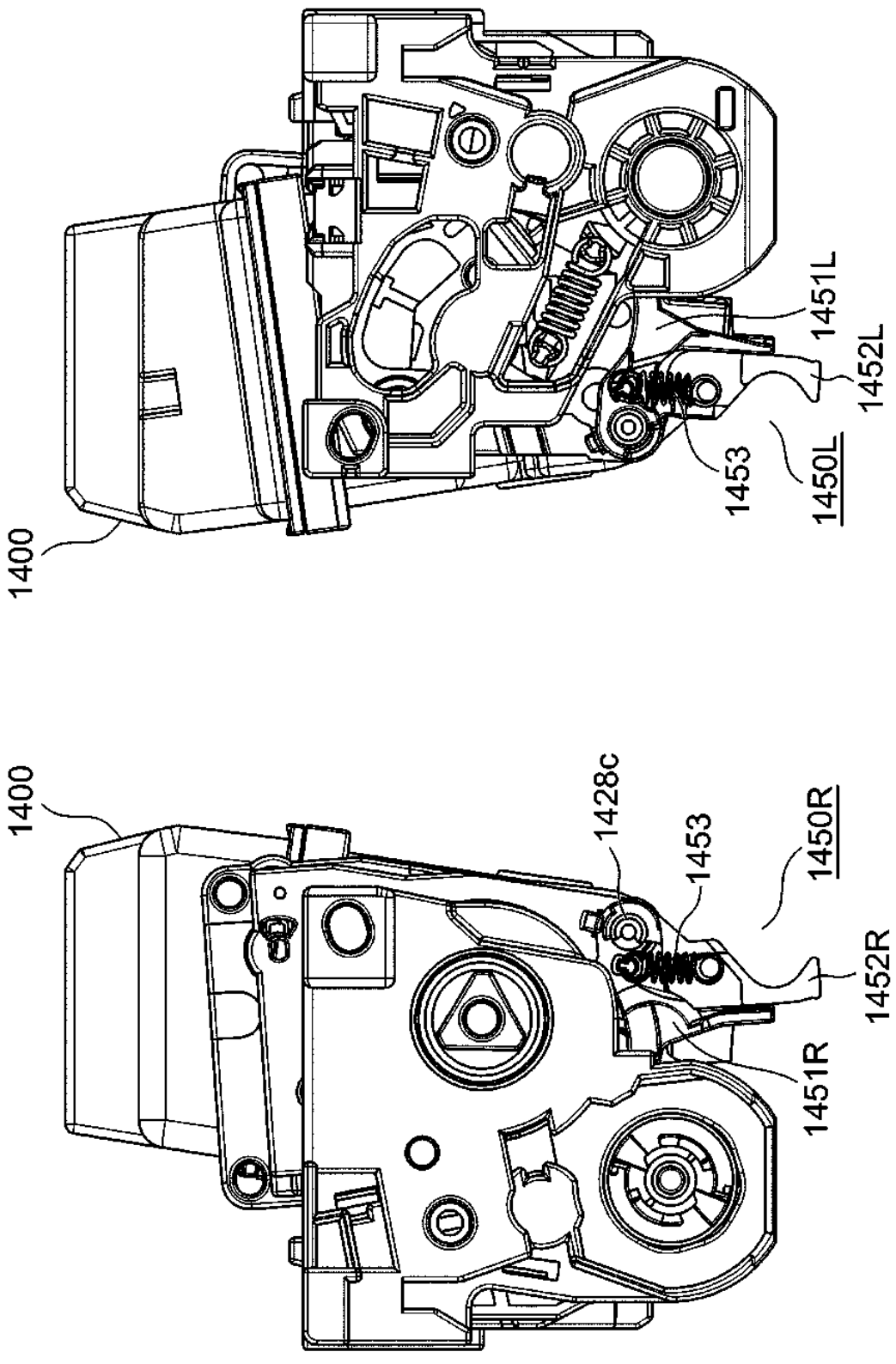
1400
1428c
1453
1450R
1452R
1451R
(a)
1400
1451L
1452L
1453
1450L
(b)

Fig. 79

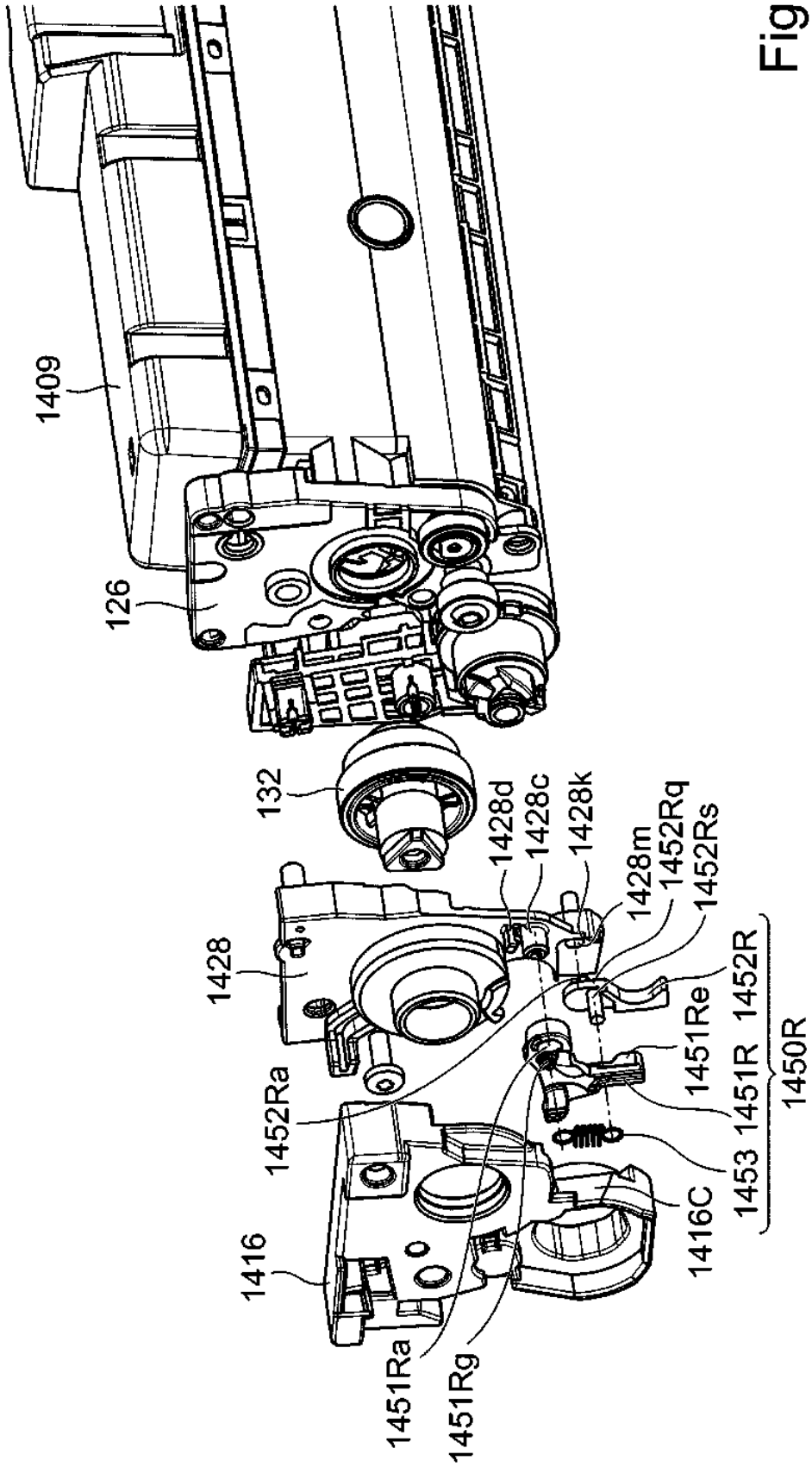
1409
126
132
1428d
1428c
1428k
1428m
1452Rq
1452Rs
1428
1452R
1451Re
1451R
1450R
1452Ra
1453
1416C
1416
1451Ra
1451Rg

Fig. 80

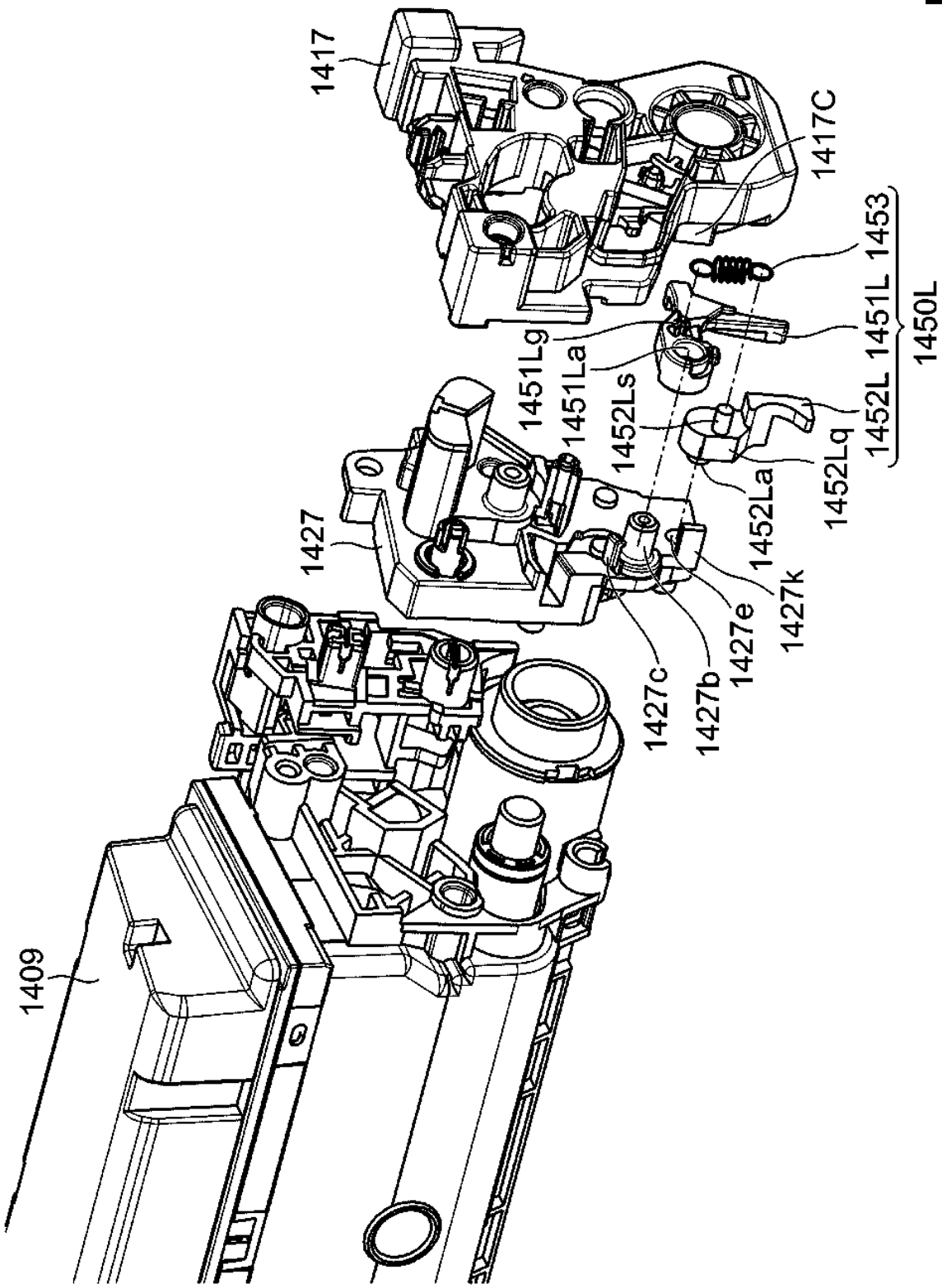
1409
1427
1417
1417C
1427c
1427b
1427e
1427k
1451Lg
1451La
1452Ls
1452La
1452Lq
1452L 1451L 1453
1450L

Fig. 81

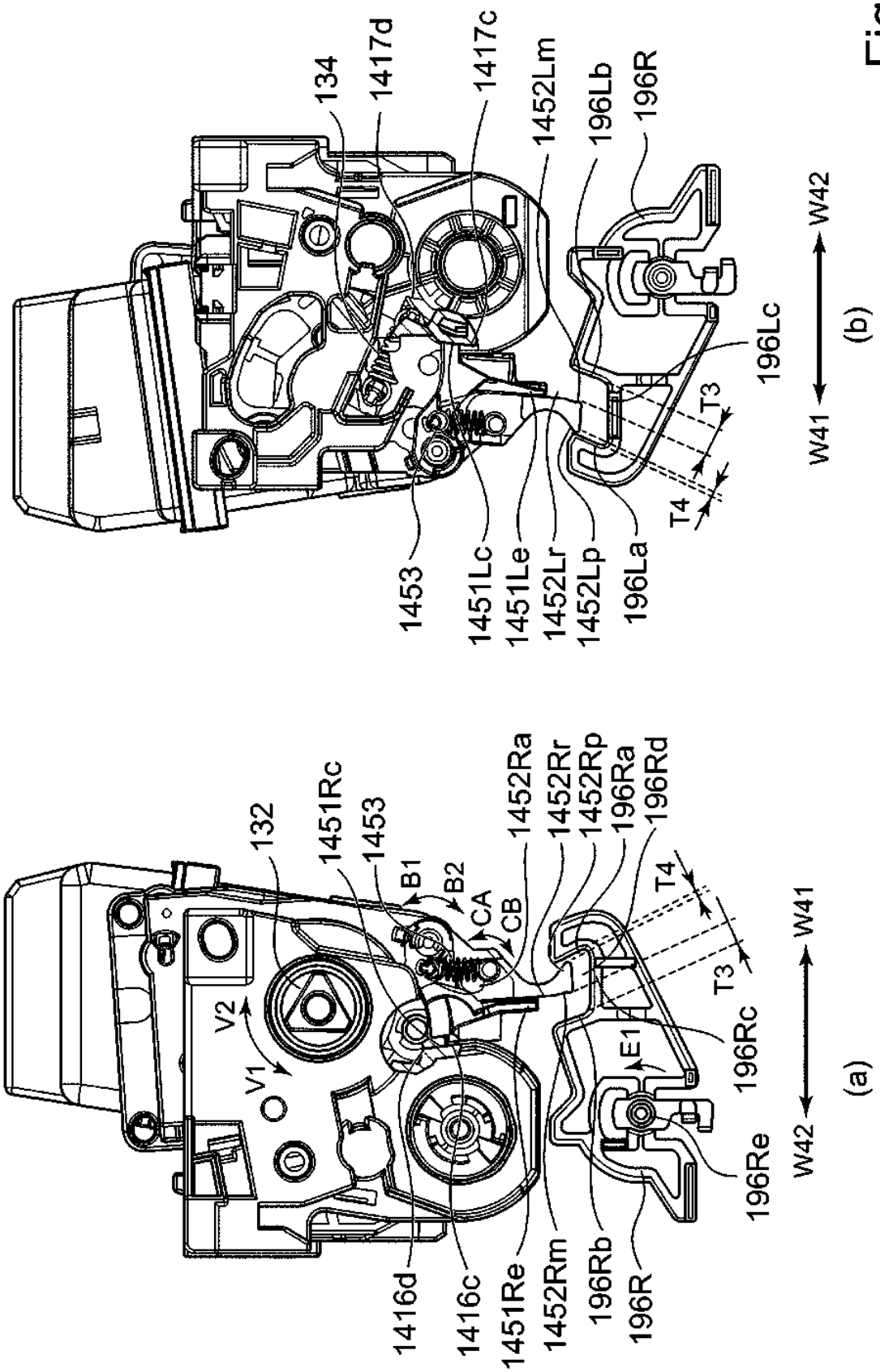
1453
1451Lc
1451Le
1452Lr
1452Lp
196La
T4
T3
196Lc
W41
W42
(b)
134
1417d
1417c
1452Lm
196Lb
196R
132
1451Rc
1453
B1
B2
CA
CB
1452Ra
1452Rr
1452Rp
196Ra
196Rd
T4
T3
V2
V1
E1
196Rc
196Re
1416d
1416c
1451Re
1452Rm
196Rb
196R
W42
W41
(a)

Fig. 82

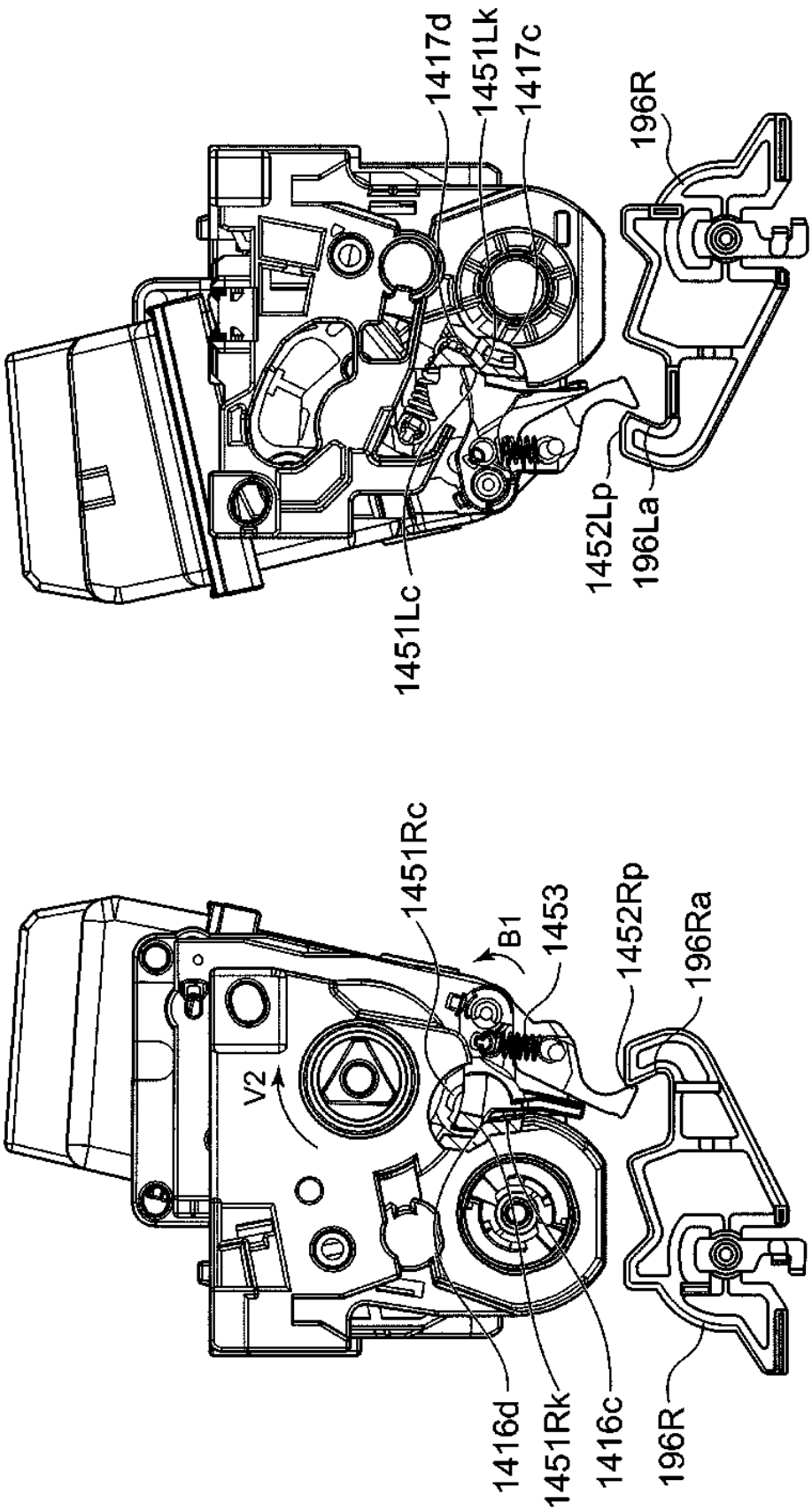
1451Rc
B1
1453
1452Rp
196Ra
V2
1416d
1451Rk
1416c
196R
W42
(a)
1417d
1451Lk
1417c
196R
1451Lc
1452Lp
196La
W42
(b)

Fig. 83

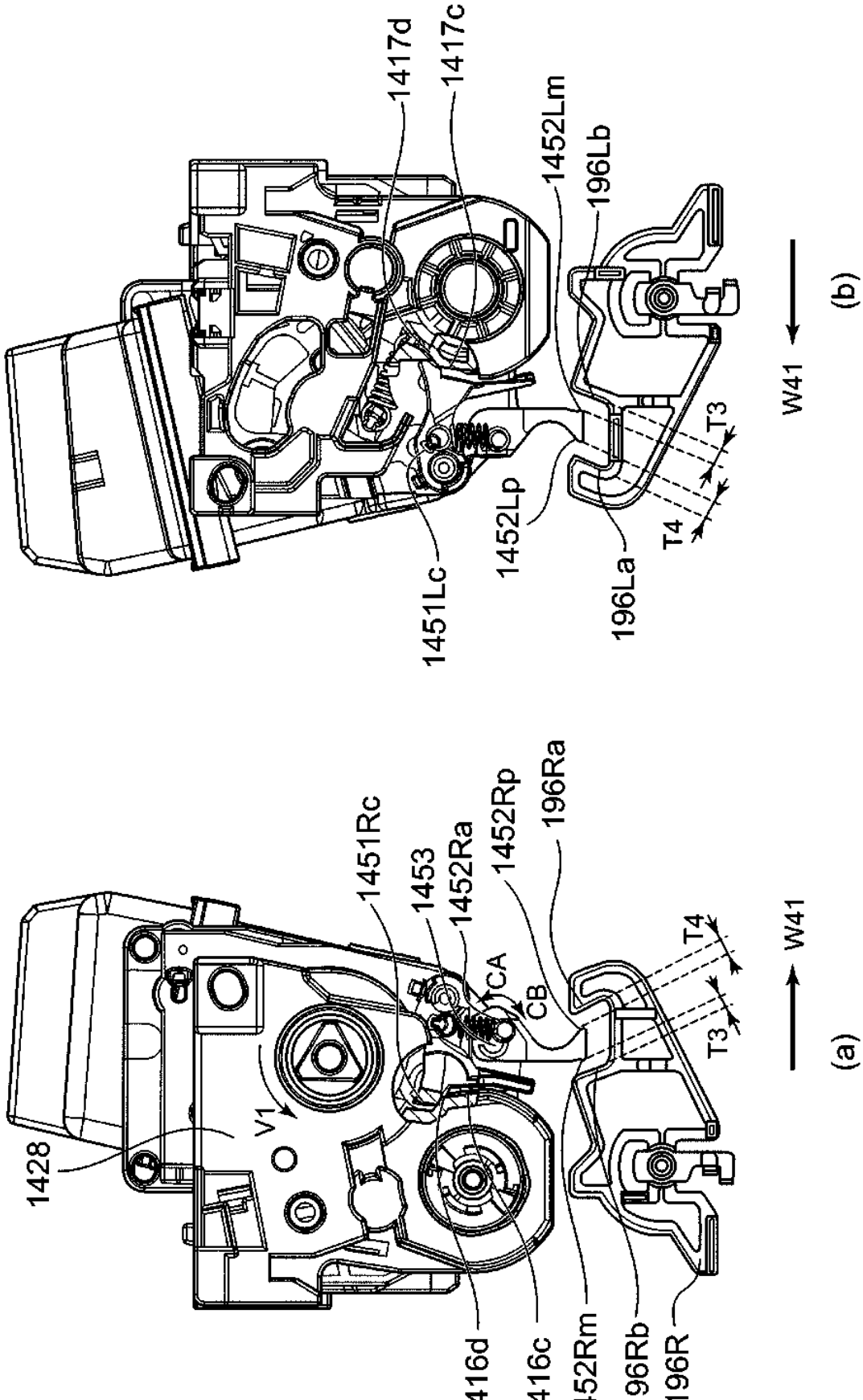
1417d
1417c
1452Lm
196Lb
1451Lc
1452Lp
196La
T4
T3
W41
(b)
1428
V1
1451Rc
1453
1452Ra
1452Rp
196Ra
CA
CB
T4
T3
W41
(a)
1416d
1416c
1452Rm
196Rb
196R

Fig. 84

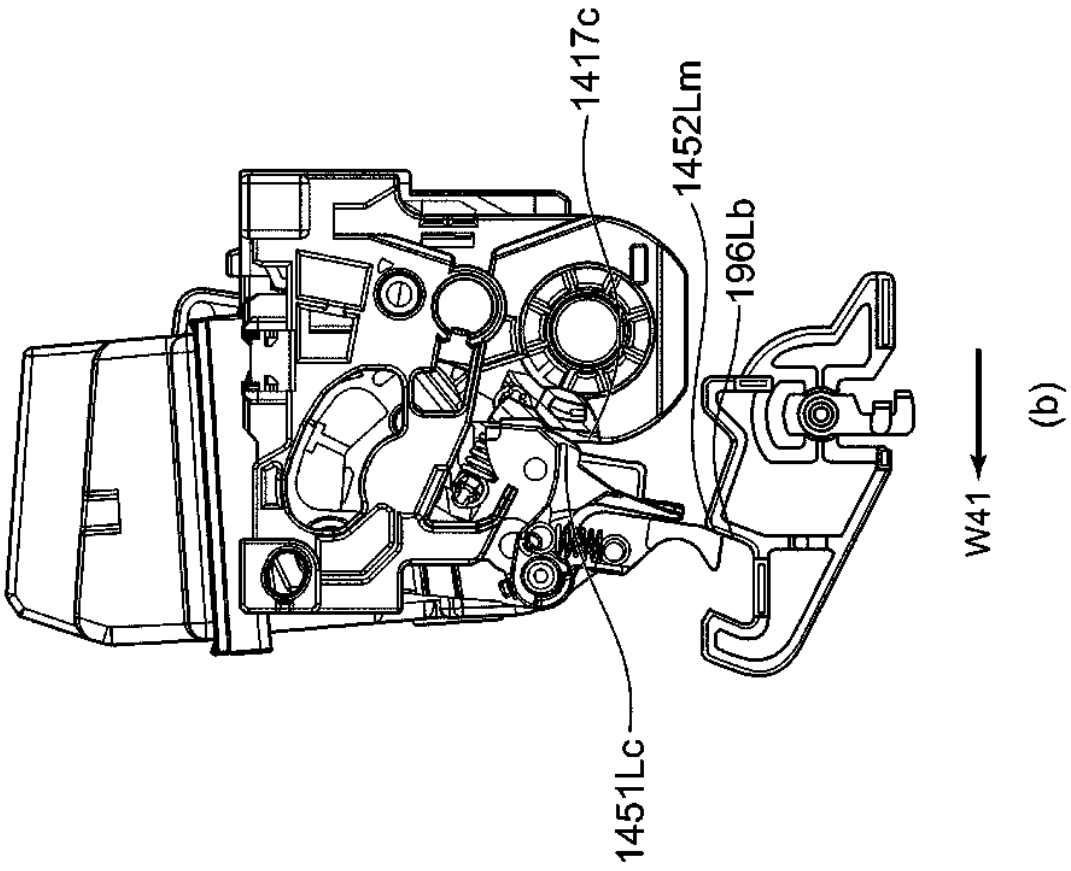
1417c
1452Lm
196Lb
1451Lc
W41
(b)

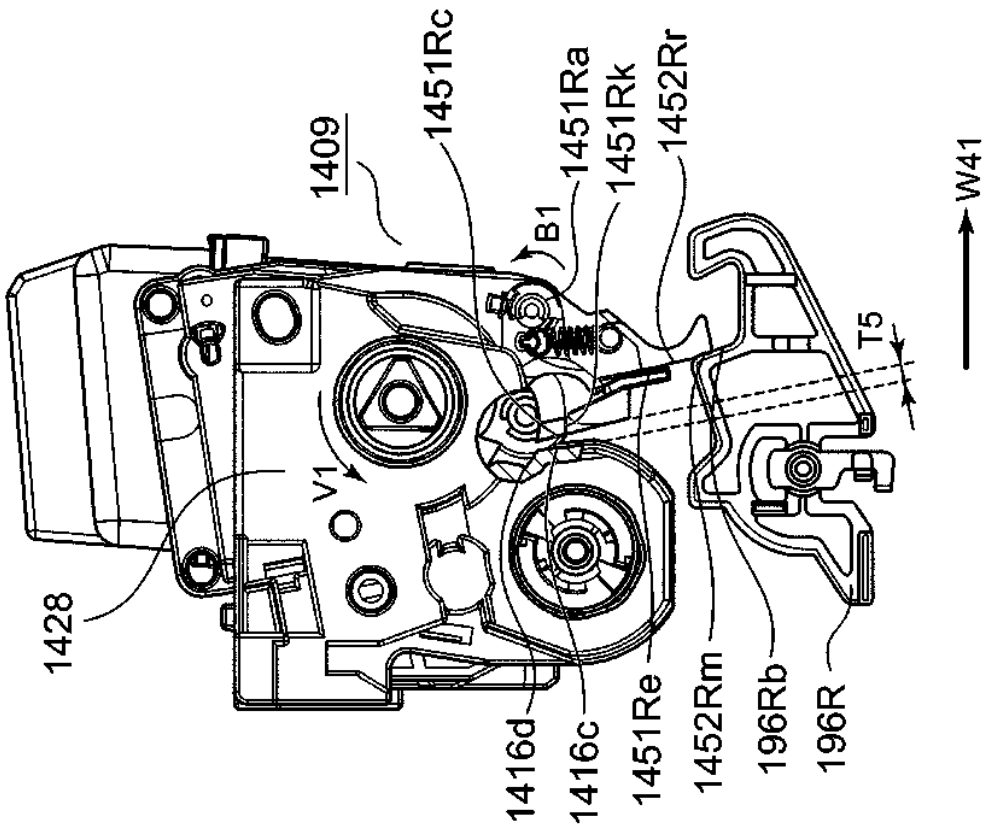
1409
1451Rc
B1
1451Ra
1451Rk
1452Rr
V1
T5
W41
(a)
1428
1416d
1416c
1451Re
1452Rm
196Rb
196R

Fig. 85

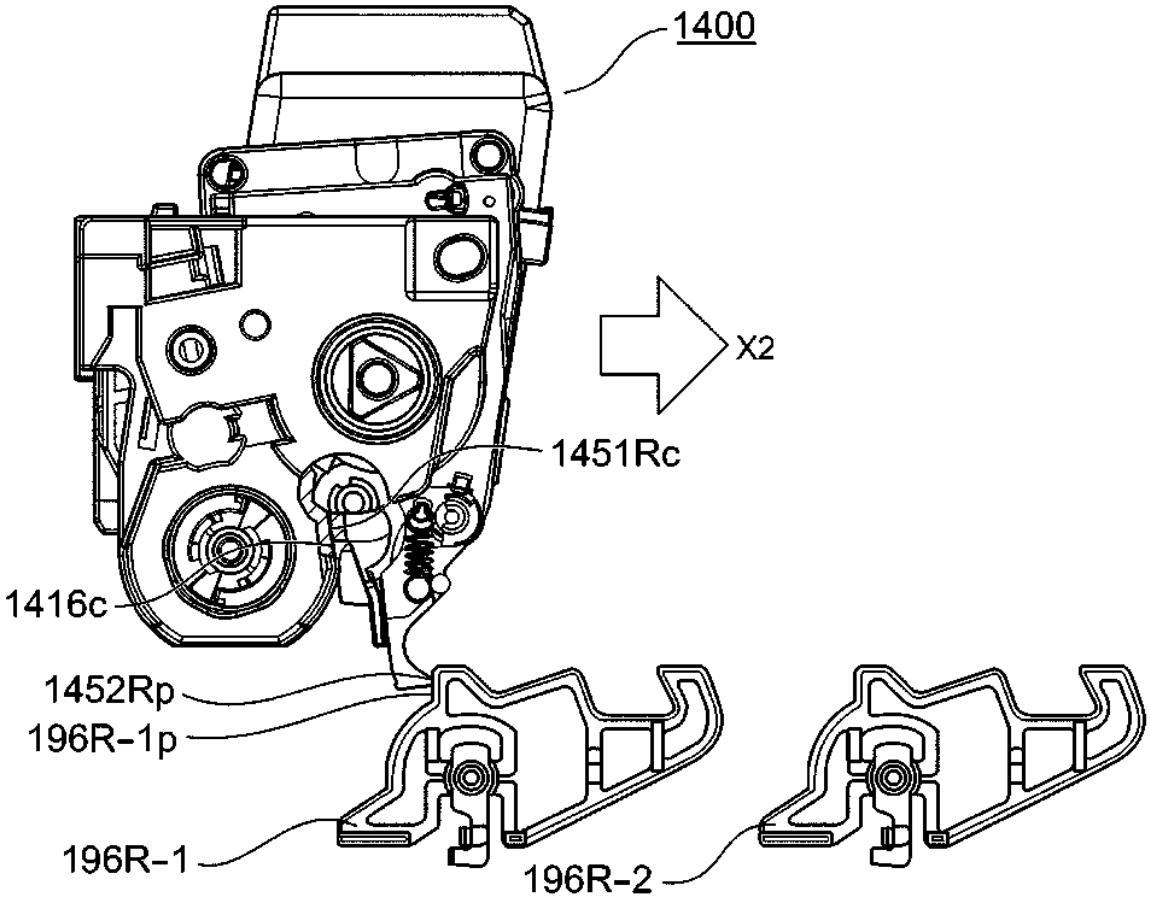

Fig. 86

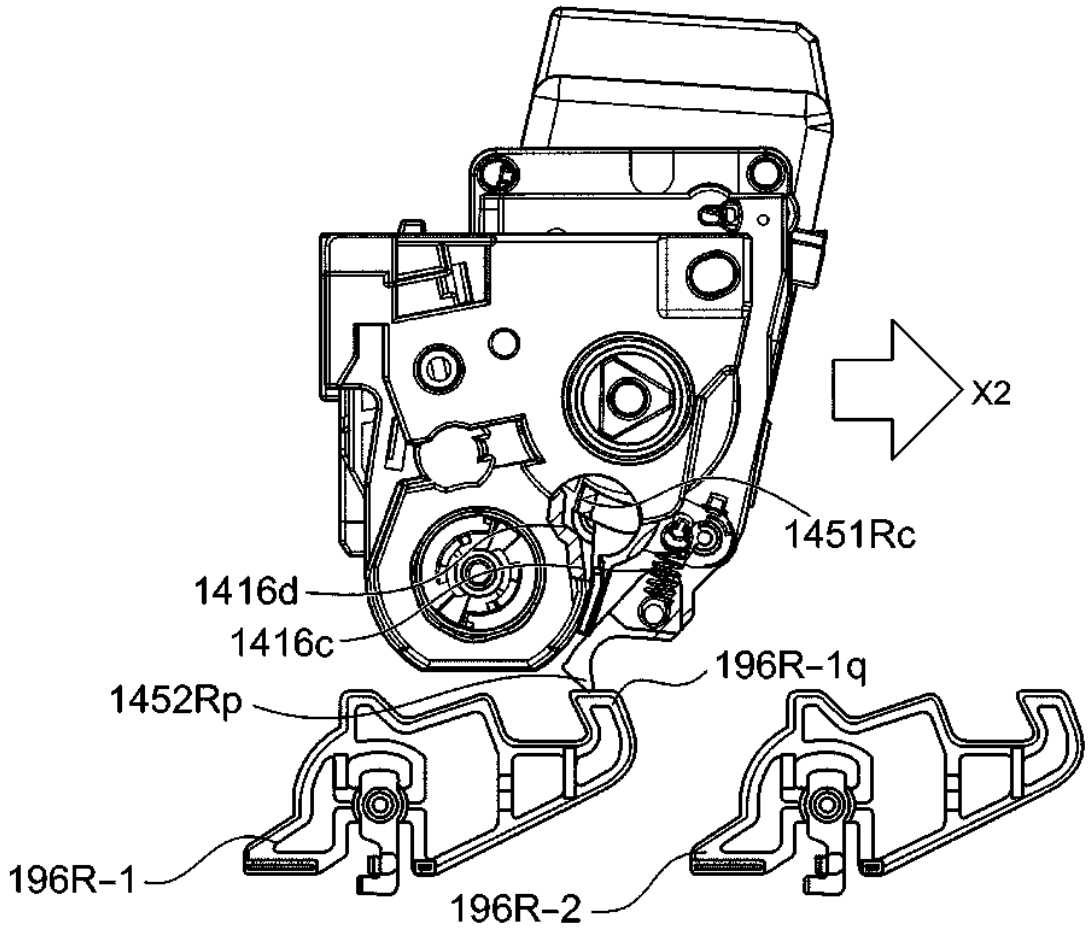

Fig. 87

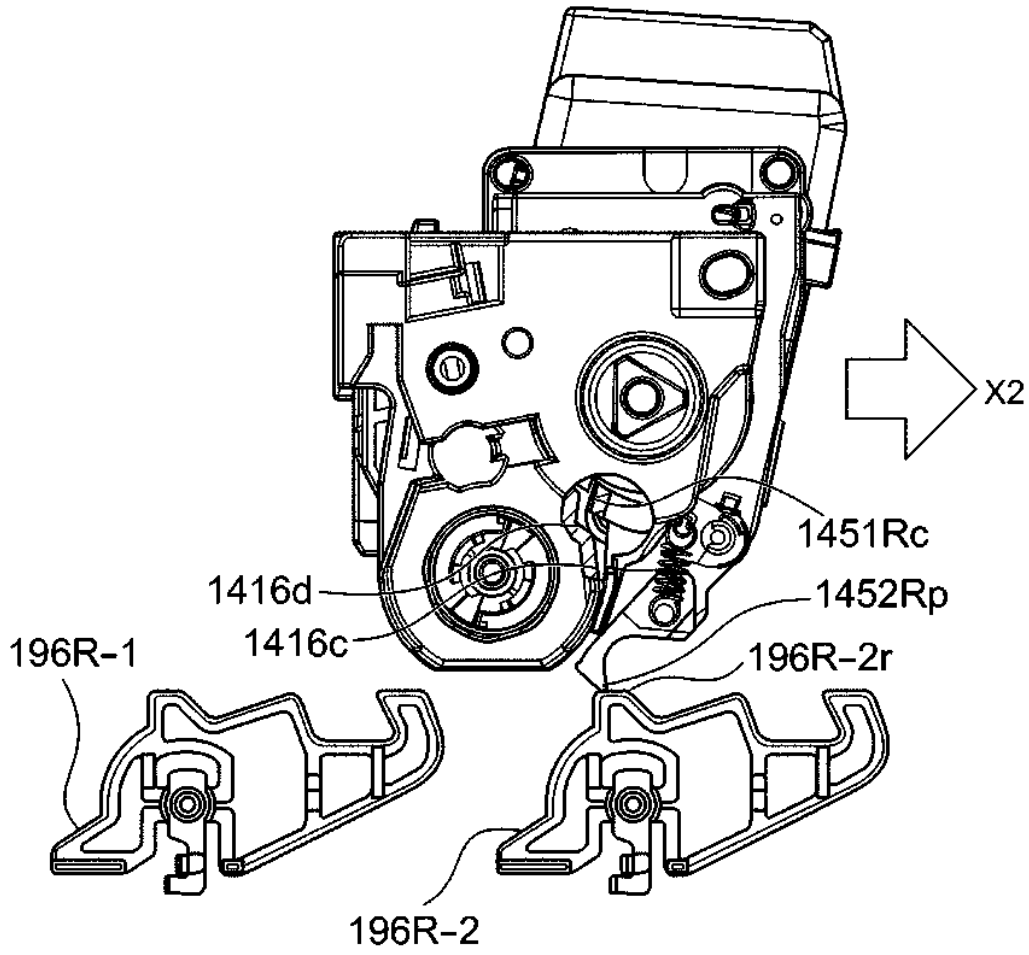

Fig. 88

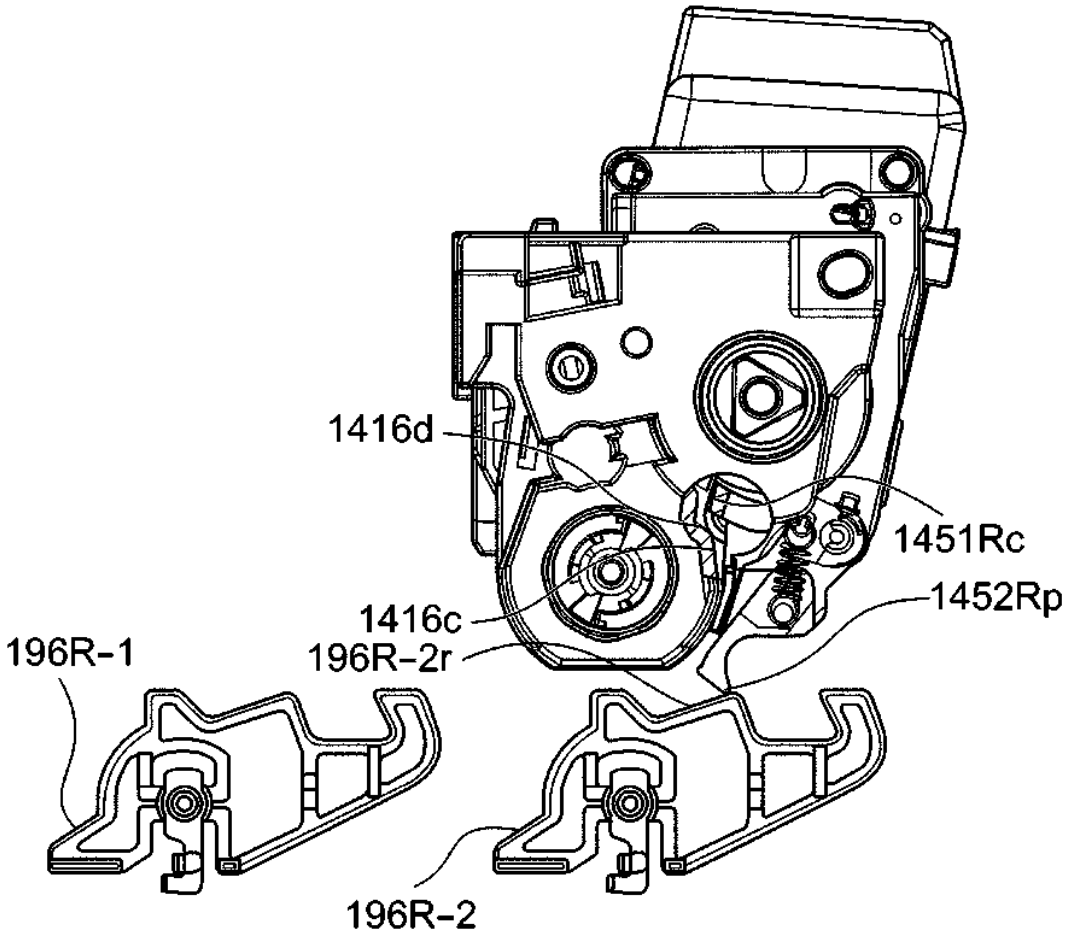

Fig. 89

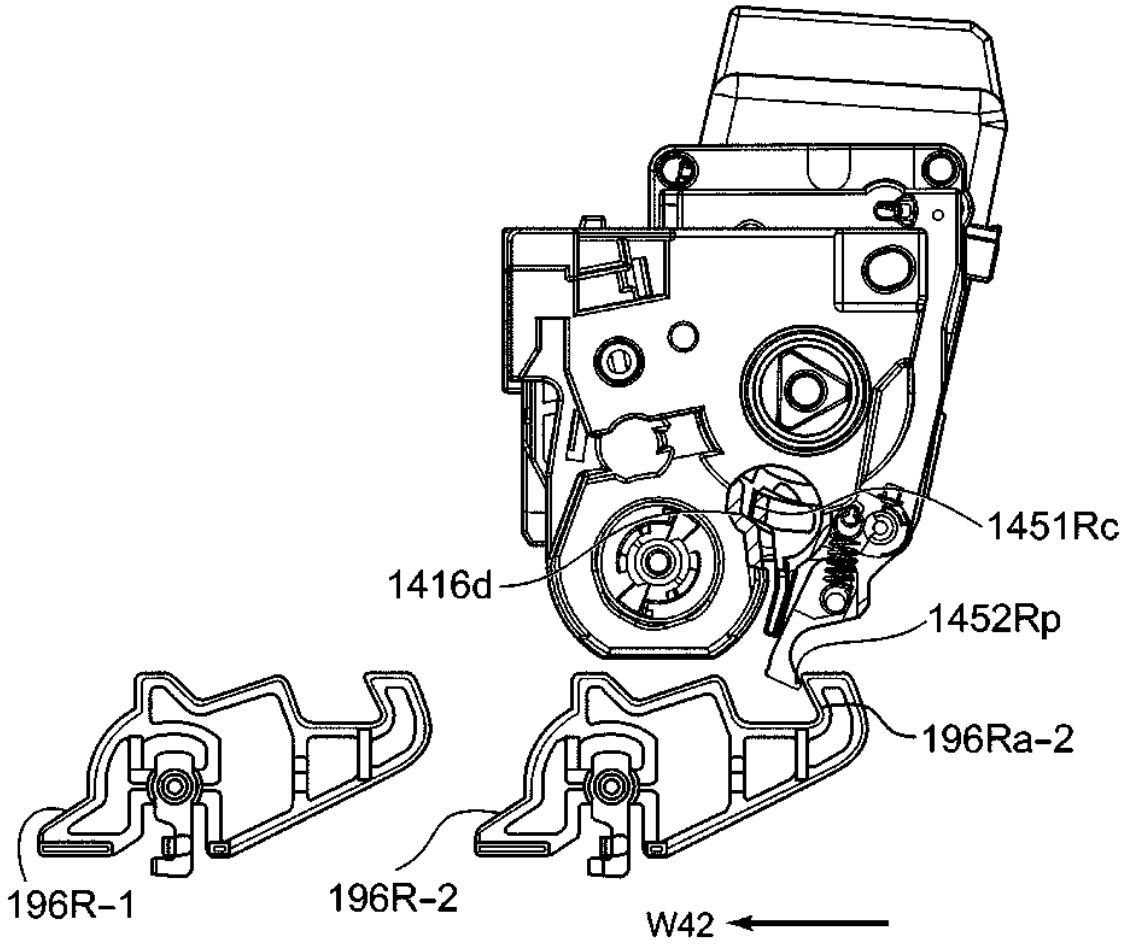

Fig. 90

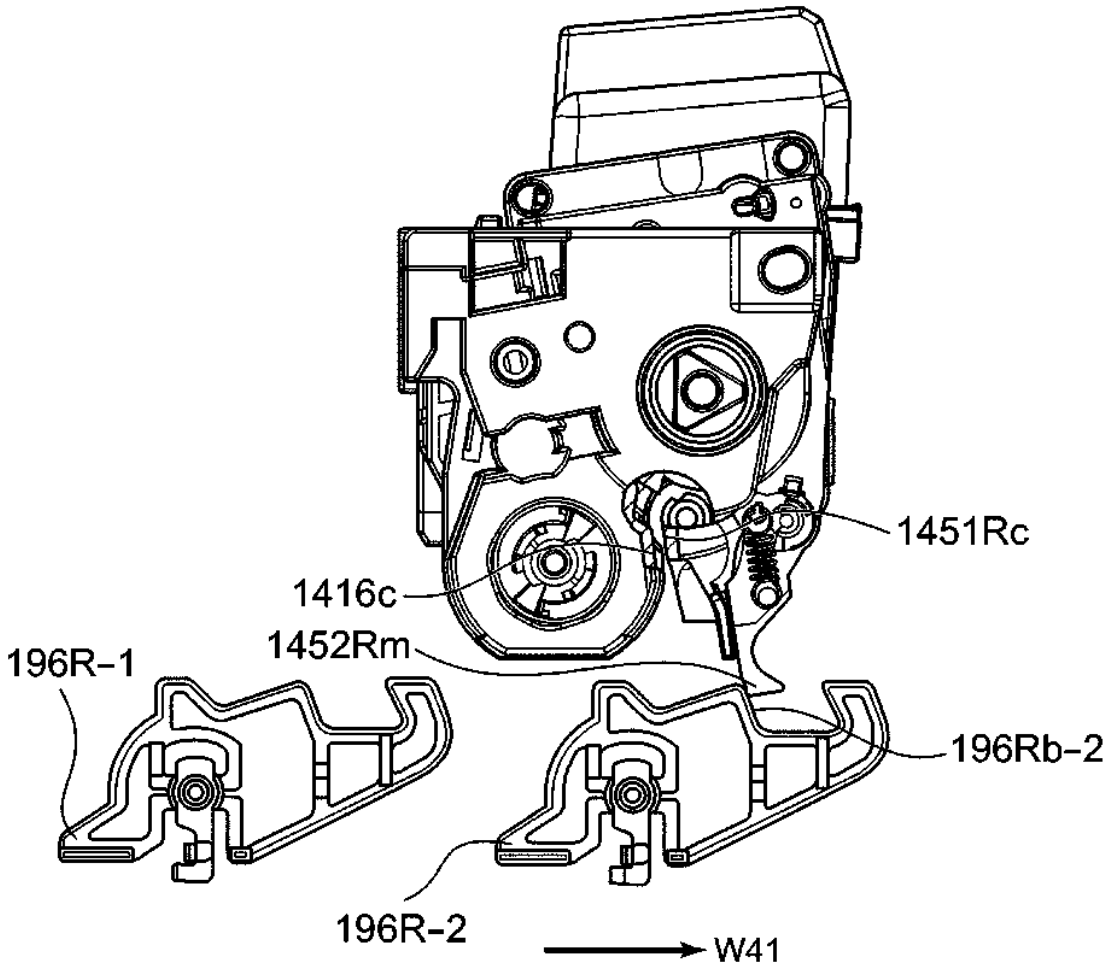

Fig. 91

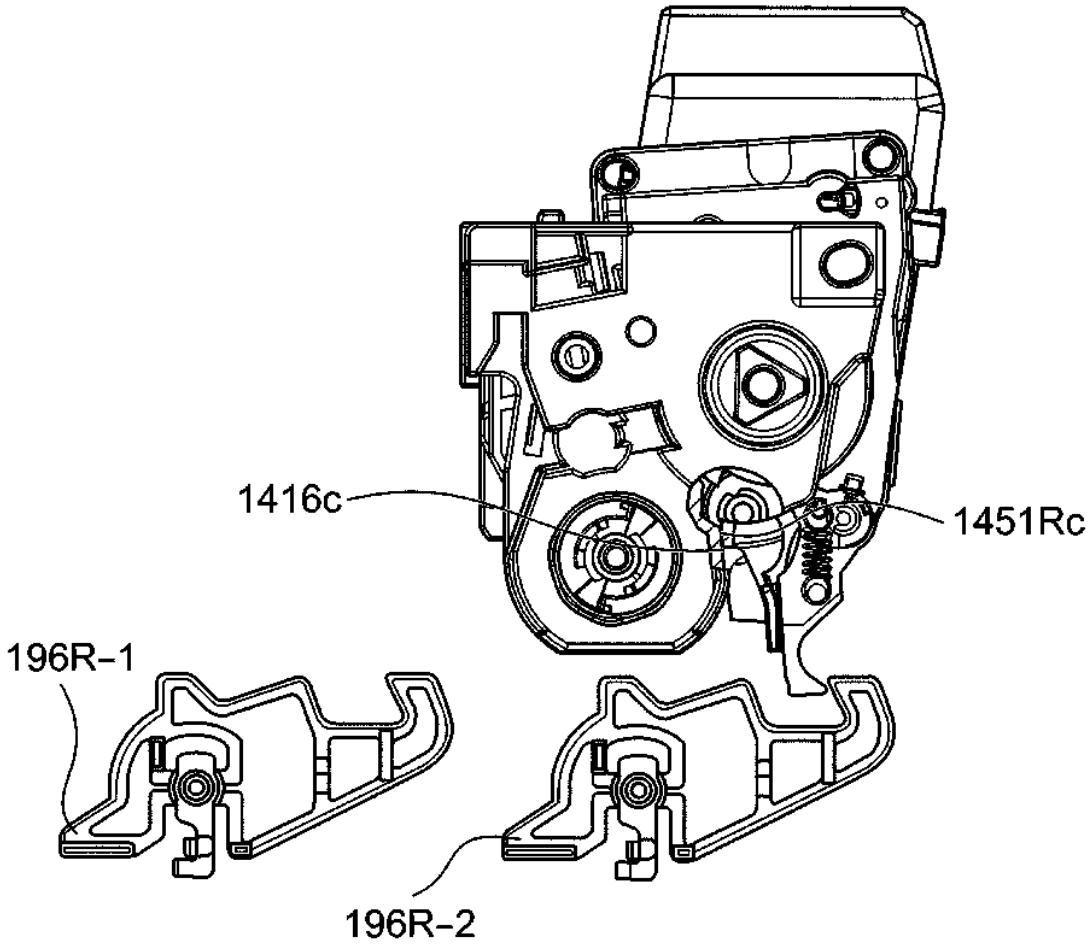

Fig. 92

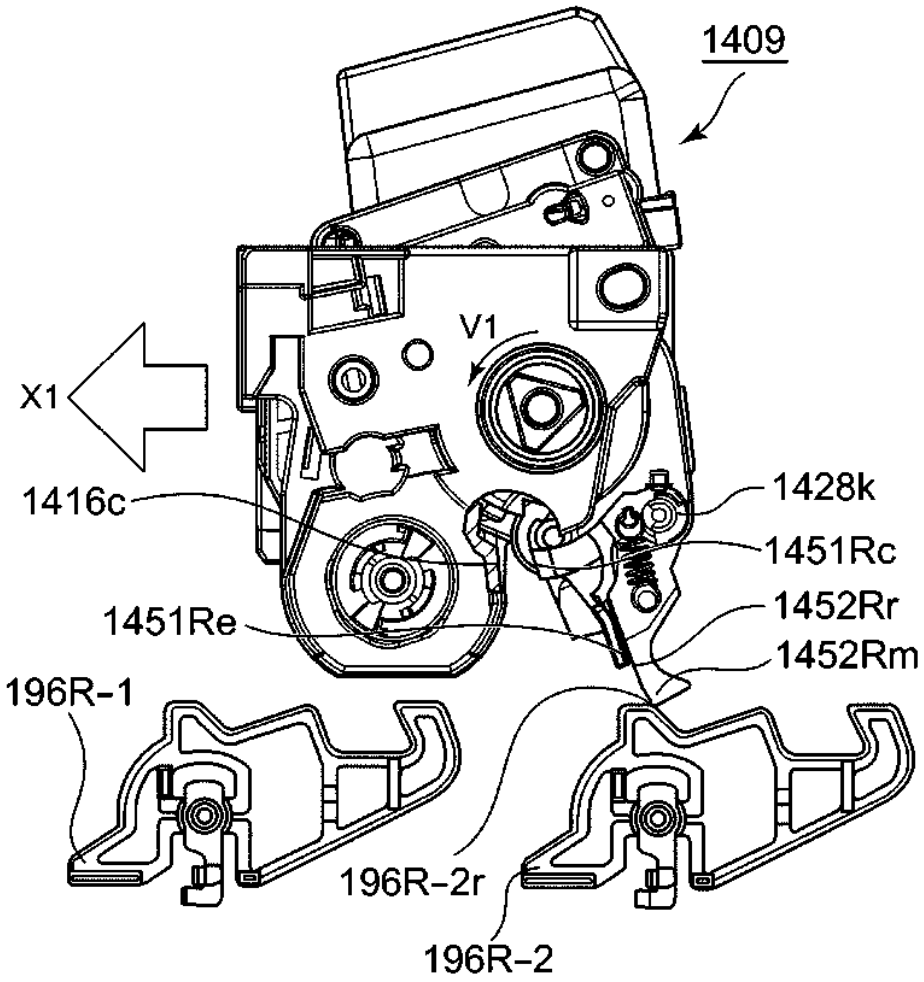
1409
V1
X1
1416c
1428k
1451Rc
1451Re
1452Rr
1452Rm
196R-1
196R-2r
196R-2

Fig. 93

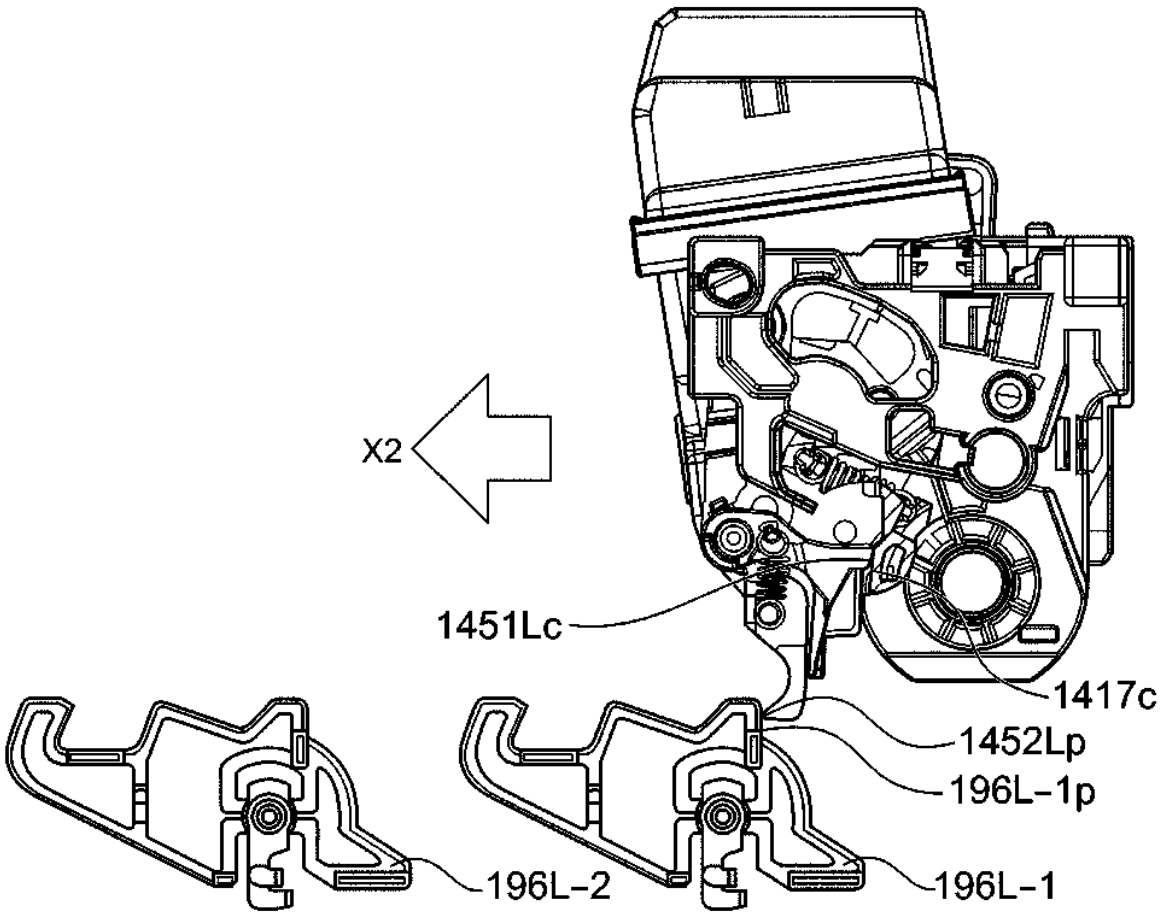

Fig. 94

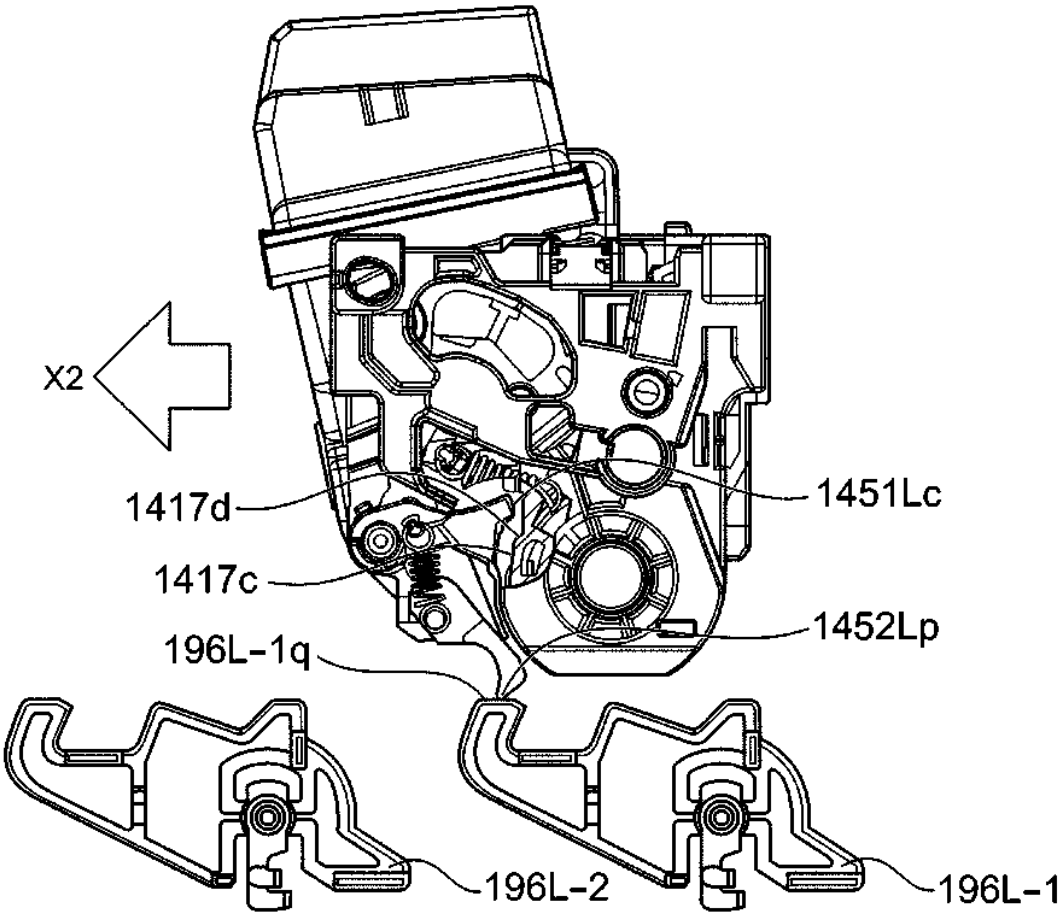

Fig. 95

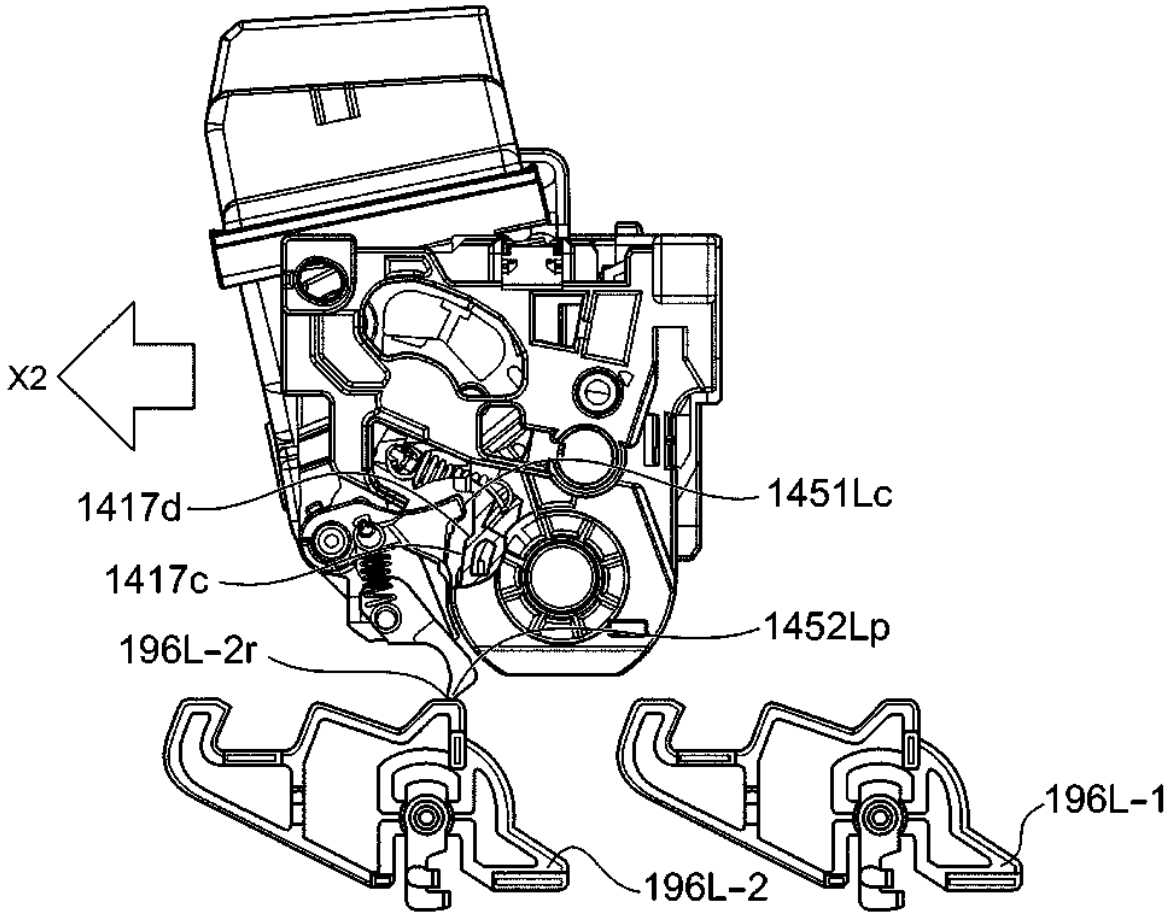

Fig. 96

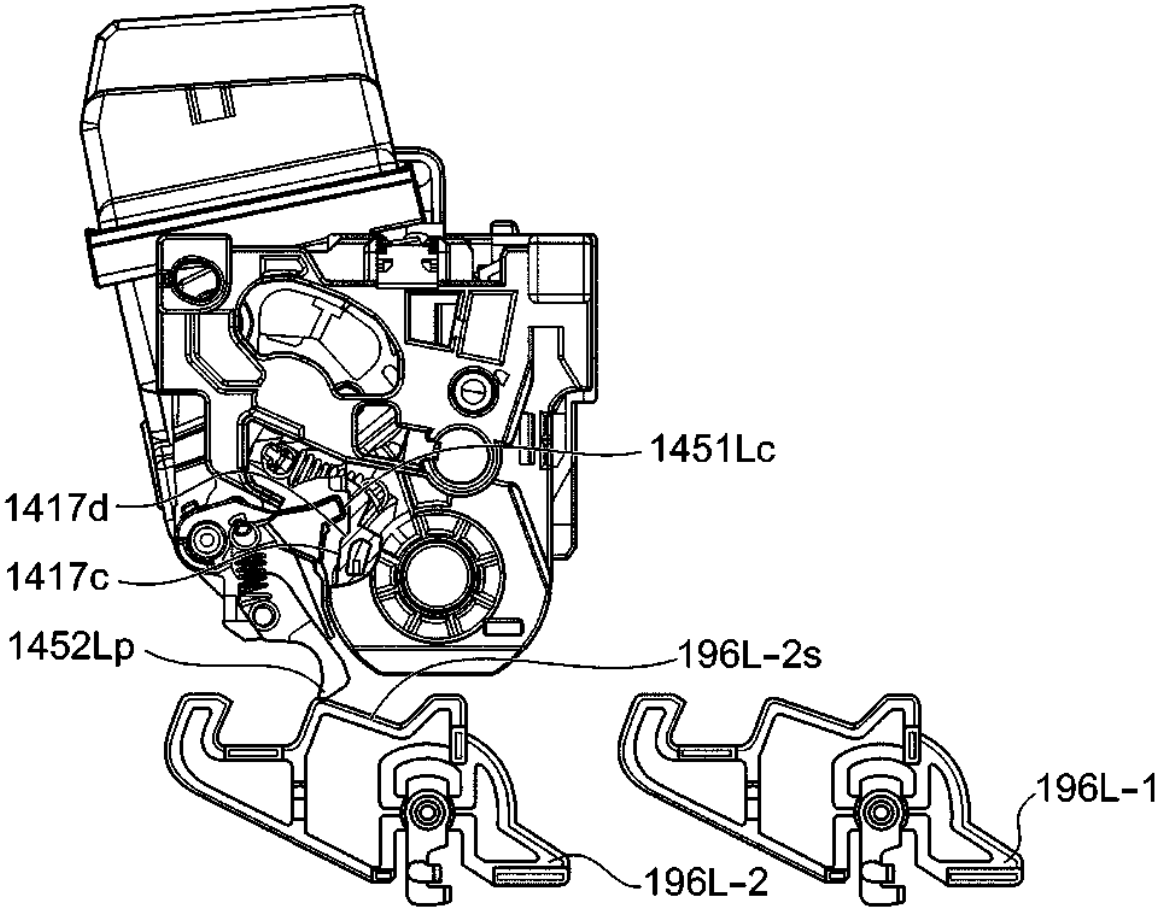

Fig. 97

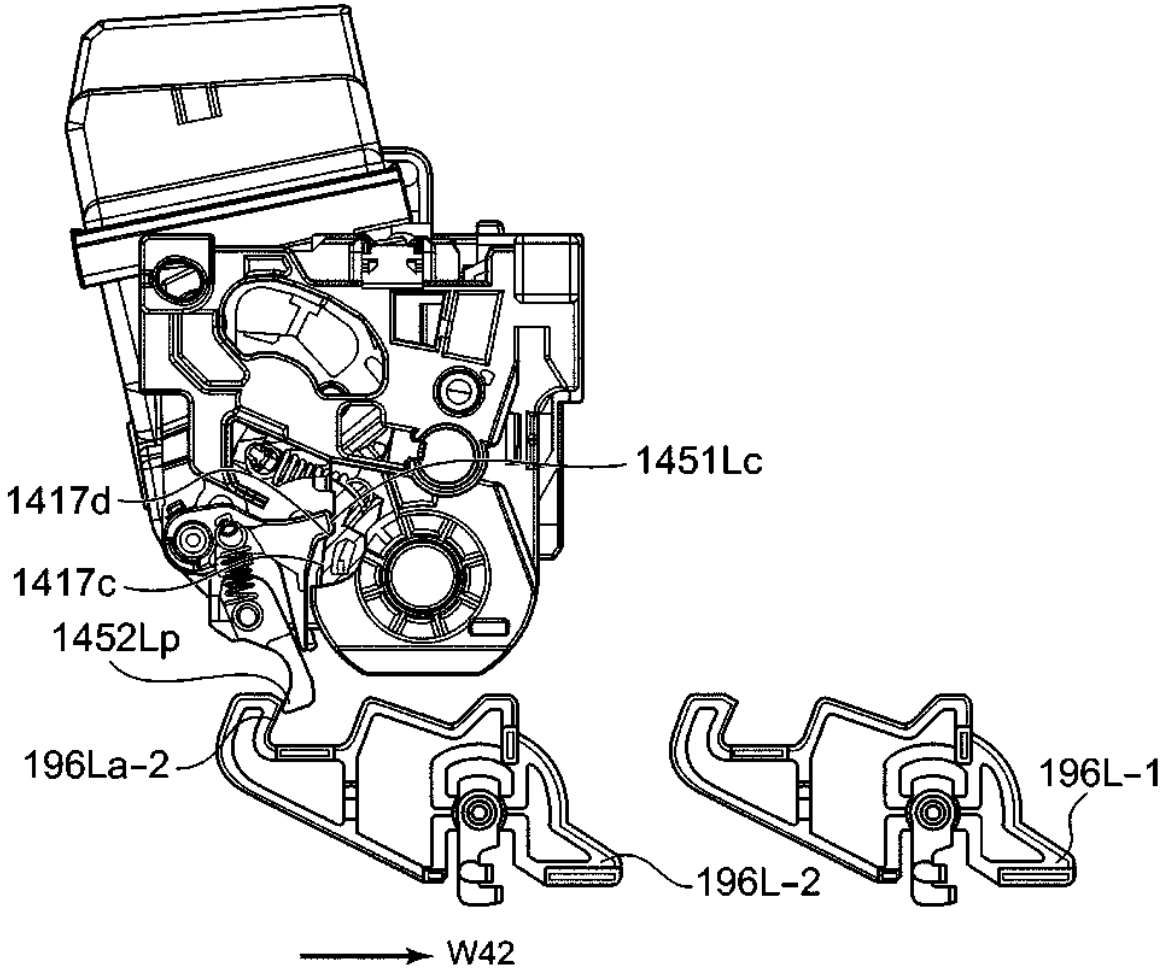

Fig. 98

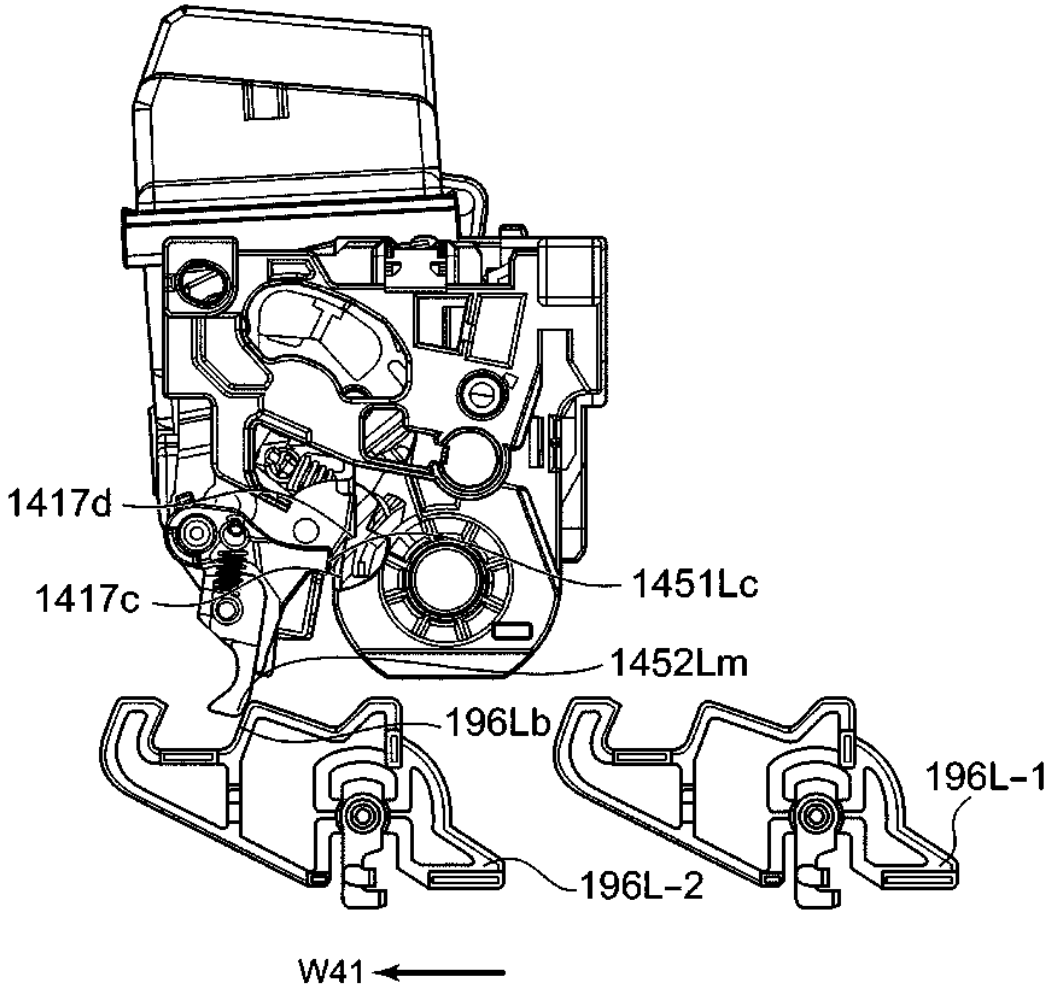

Fig. 99

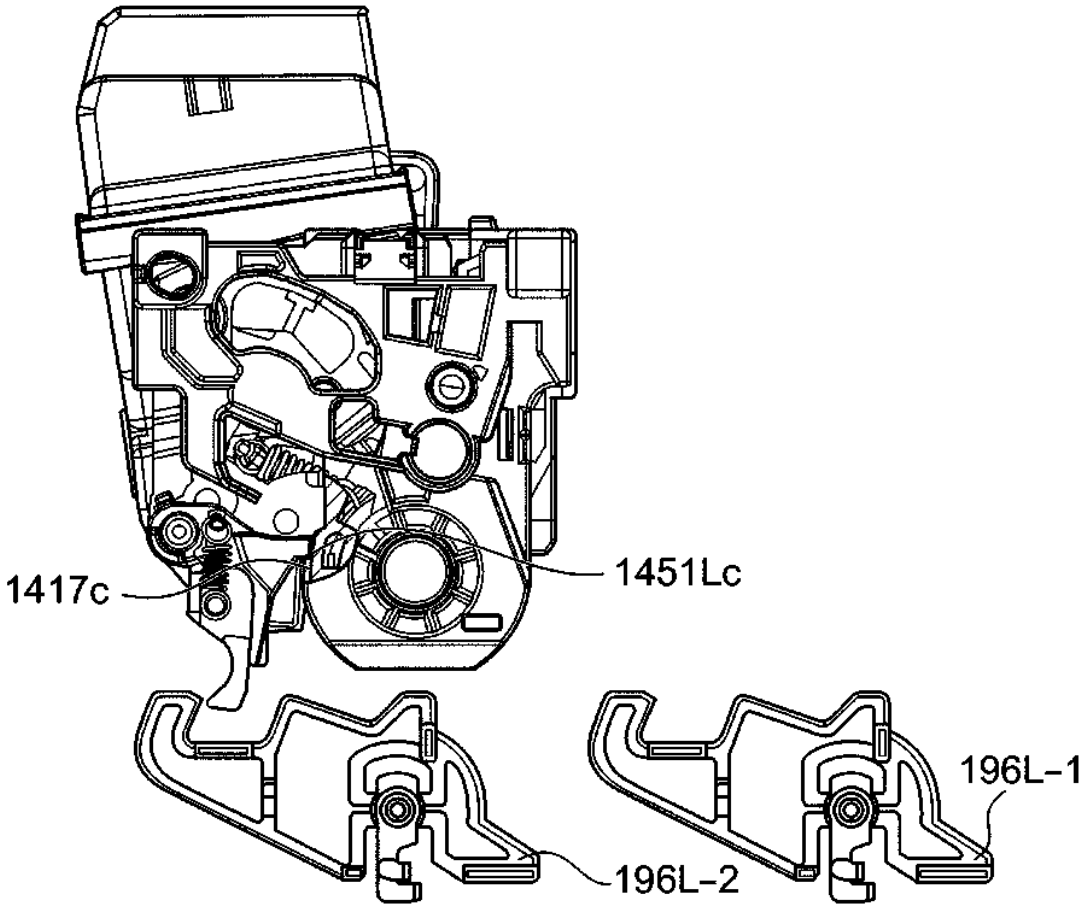

Fig. 100

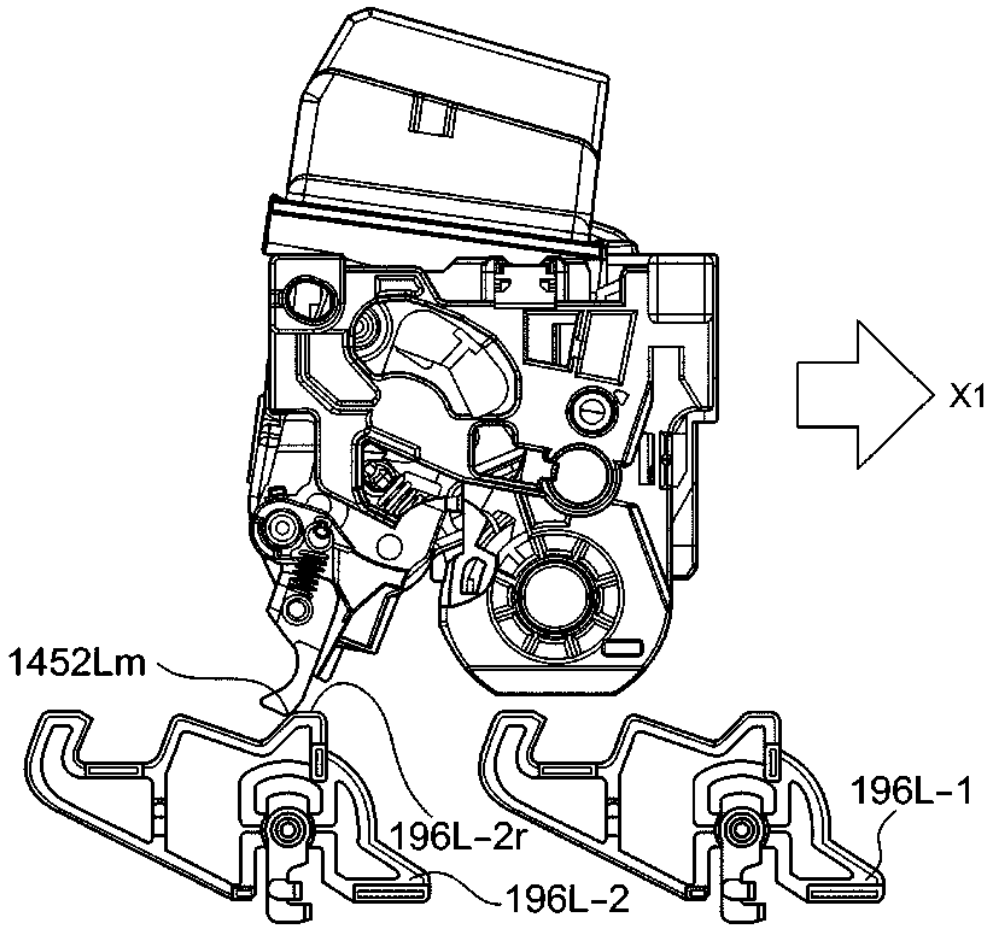

Fig. 101

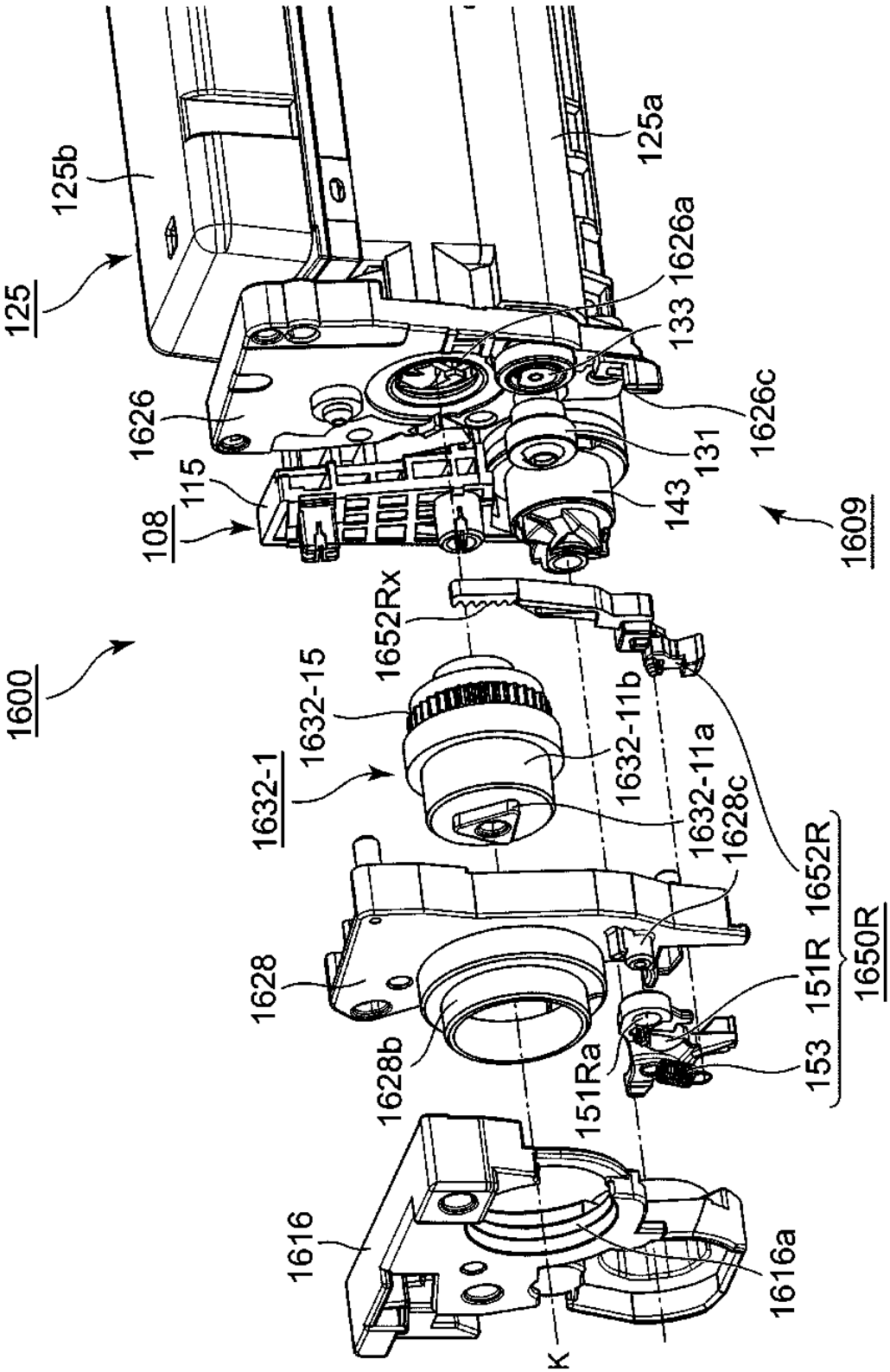
125
125b
125a
1626a
133
1626c
1626
131
115
108
143
1609
1600
1652Rx
1632-15
1632-1
1632-11b
1632-11a
1628c
1652R
1628
1650R
151R
153
151Ra
1628b
1616
1616a
K

Fig. 102

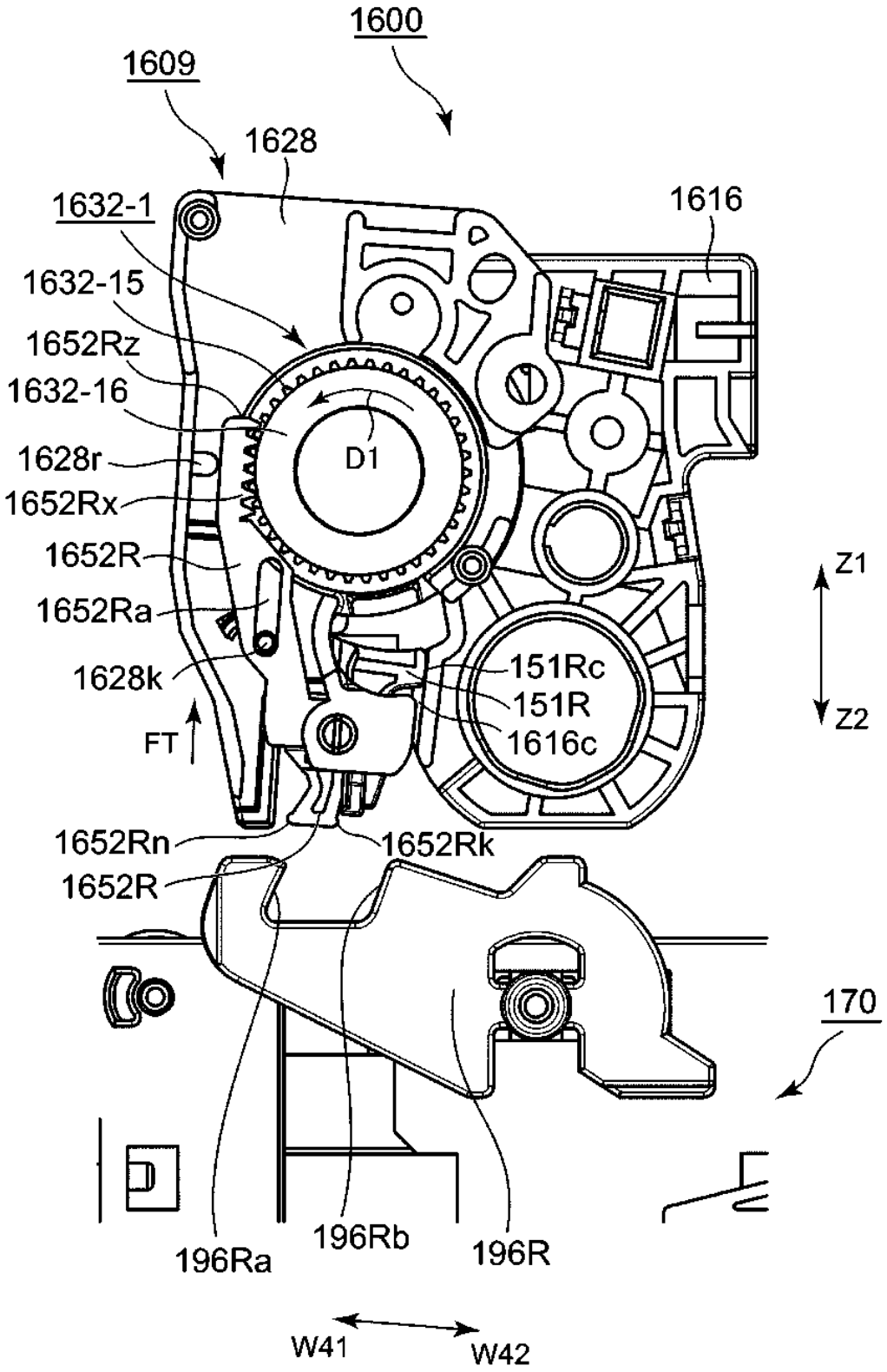
1600
1609
1628
1632-1
1616
1632-15
1652Rz
1632-16
1628r
1652Rx
1652R
1652Ra
1628k
FT
D1
151Rc
151R
1616c
Z1
Z2
1652Rn
1652Rk
1652R
170
196Ra
196Rb
196R
W41
W42

Fig. 103

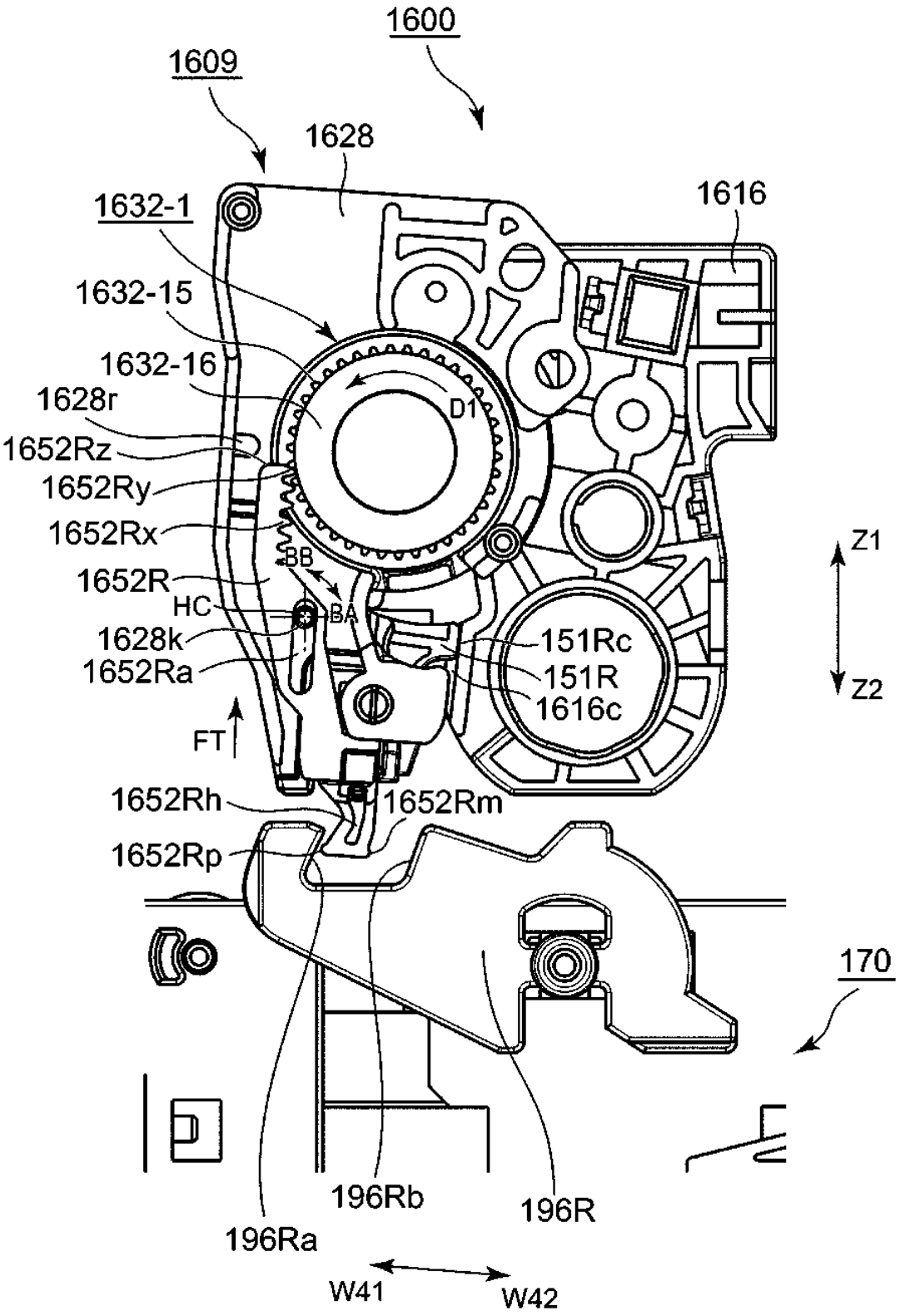
1600
1609
1628
1616
1632-1
1632-15
1632-16
1628r
1652Rz
1652Ry
1652Rx
1652R
HC
1628k
1652Ra
BB
BA
D1
151Rc
151R
1616c
Z1
Z2
FT
1652Rh
1652Rm
1652Rp
170
196Rb
196R
196Ra
W41
W42

Fig. 104

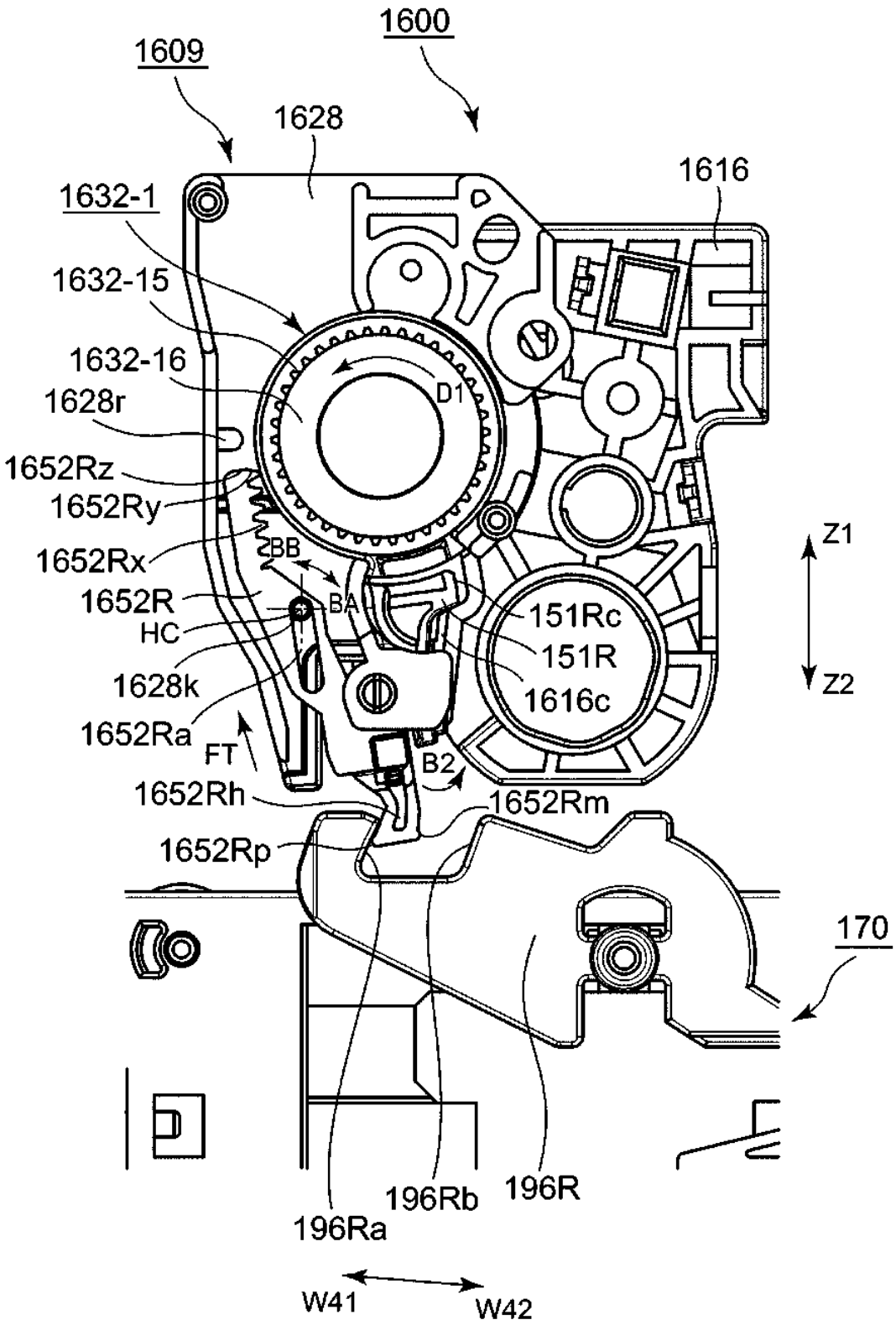
1600
1609
1628
1616
1632-1
1632-15
1632-16
1628r
1652Rz
1652Ry
1652Rx
1652R
HC
1628k
1652Ra
FT
1652Rh
1652Rp
BB
BA
D1
151Rc
151R
1616c
B2
1652Rm
Z1
Z2
170
196Ra
196Rb
196R
W41
W42

Fig. 105

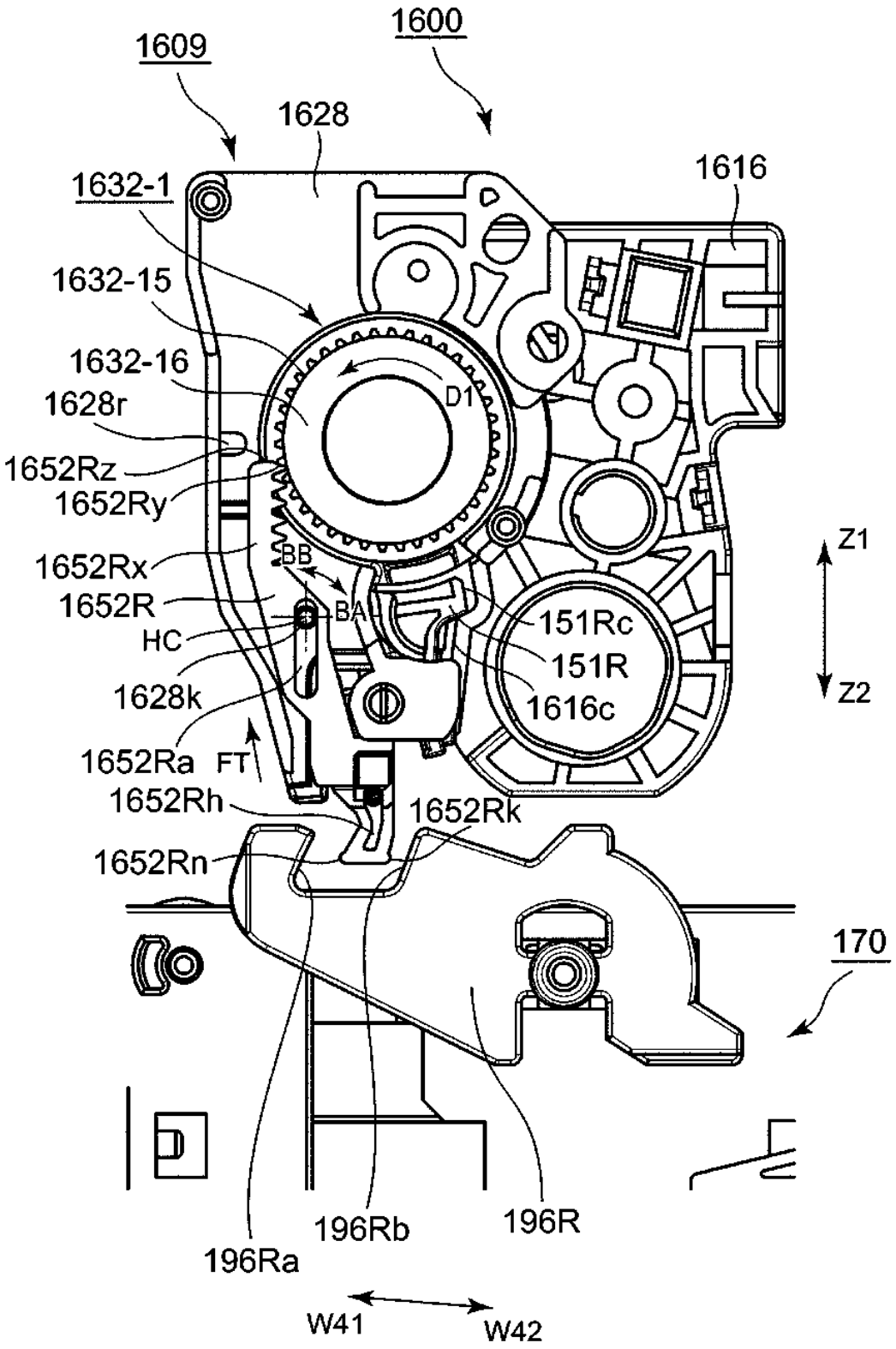
1609
1600
1628
1616
1632-1
1632-15
1632-16
1628r
1652Rz
1652Ry
1652Rx
1652R
HC
1628k
1652Ra
FT
1652Rh
1652Rk
1652Rn
D1
BB
BA
151Rc
151R
1616c
Z1
Z2
170
196Ra
196Rb
196R
W41
W42

Fig. 106

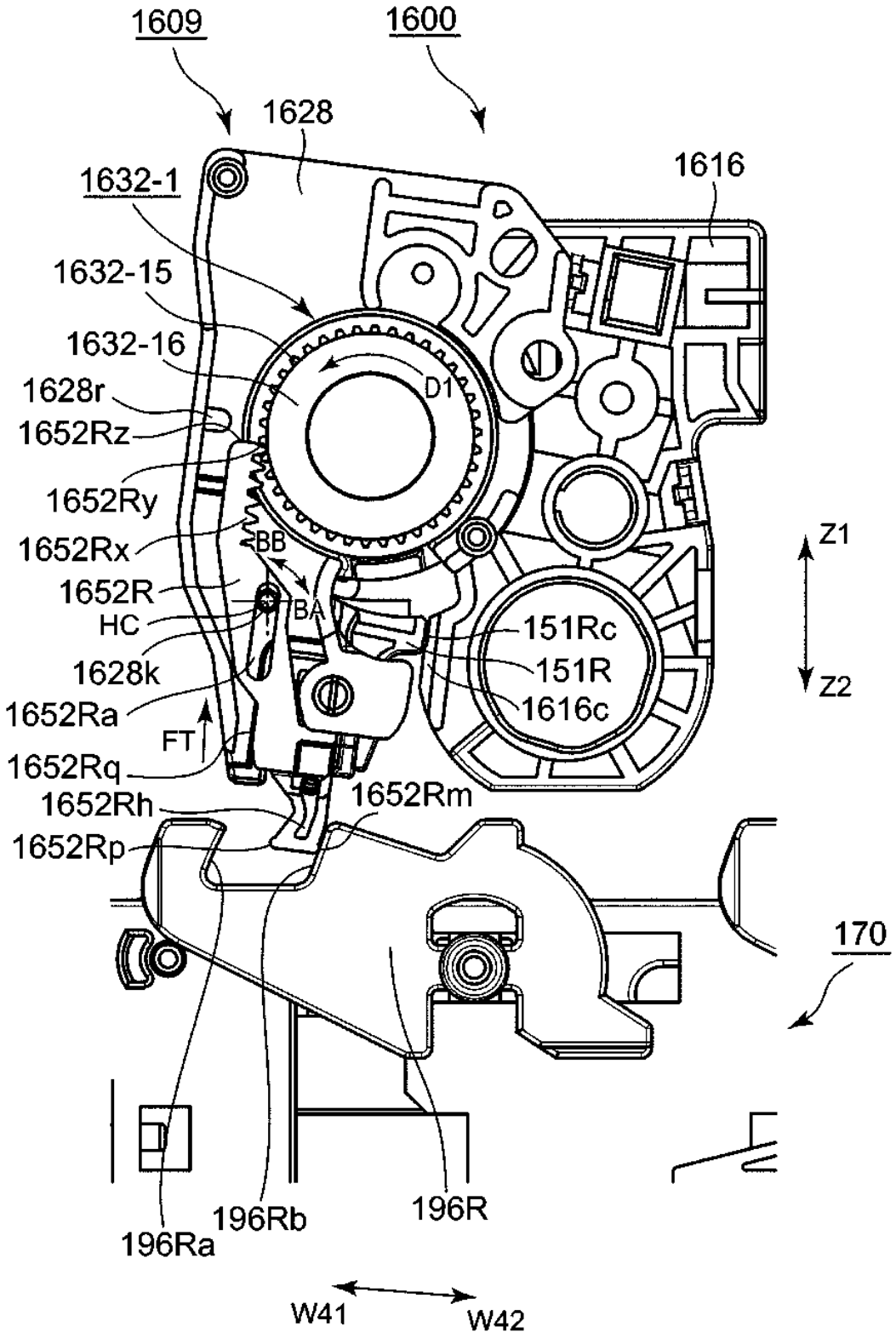
1609
1600
1628
1616
1632-1
1632-15
1632-16
D1
1628r
1652Rz
1652Ry
1652Rx
BB
1652R
BA
HC
1628k
1652Ra
FT
1652Rq
1652Rh
1652Rm
1652Rp
Z1
Z2
151Rc
151R
1616c
170
196Ra
196Rb
196R
W41
W42

Fig. 107

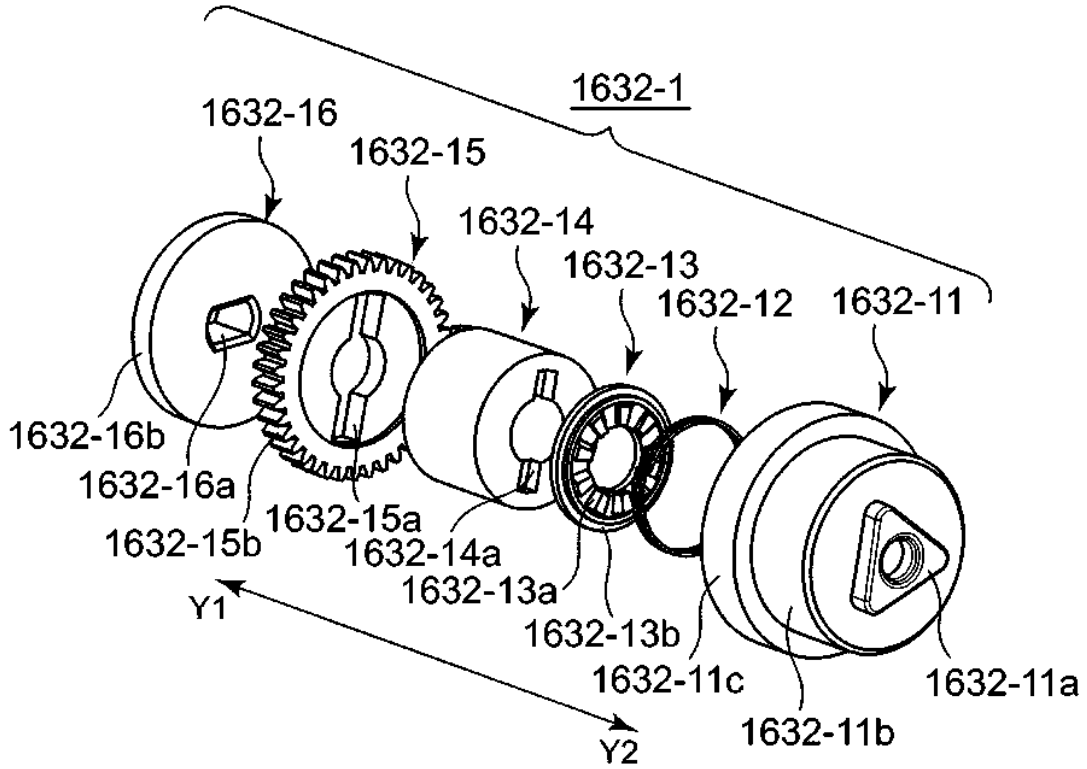
1632-1
1632-16
1632-15
1632-14
1632-13
1632-12
1632-11
1632-16b
1632-16a
1632-15b
1632-15a
1632-14a
1632-13a
1632-13b
1632-11c
1632-11b
1632-11a
Y1
Y2

(a)

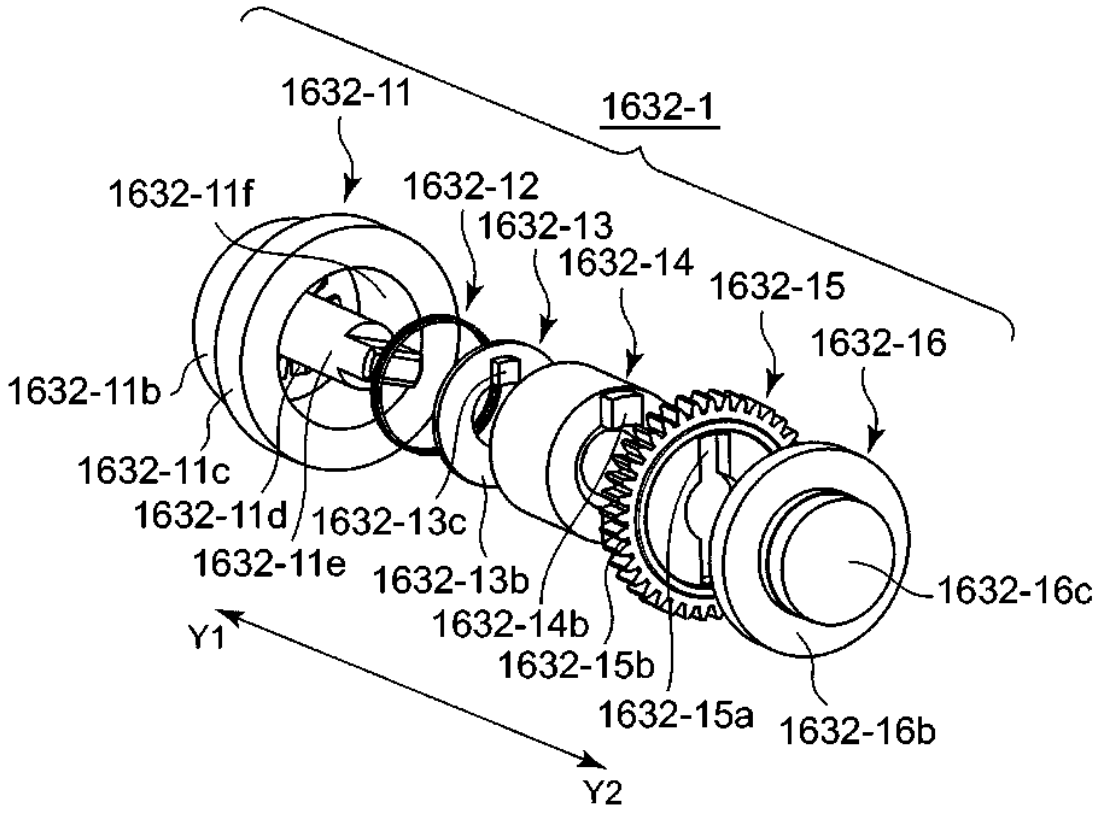
1632-1
1632-11
1632-11f
1632-12
1632-13
1632-14
1632-15
1632-16
1632-11b
1632-11c
1632-11d
1632-11e
1632-13c
1632-13b
1632-14b
1632-15b
1632-15a
1632-16b
1632-16c
Y1
Y2

(b)

Fig. 108

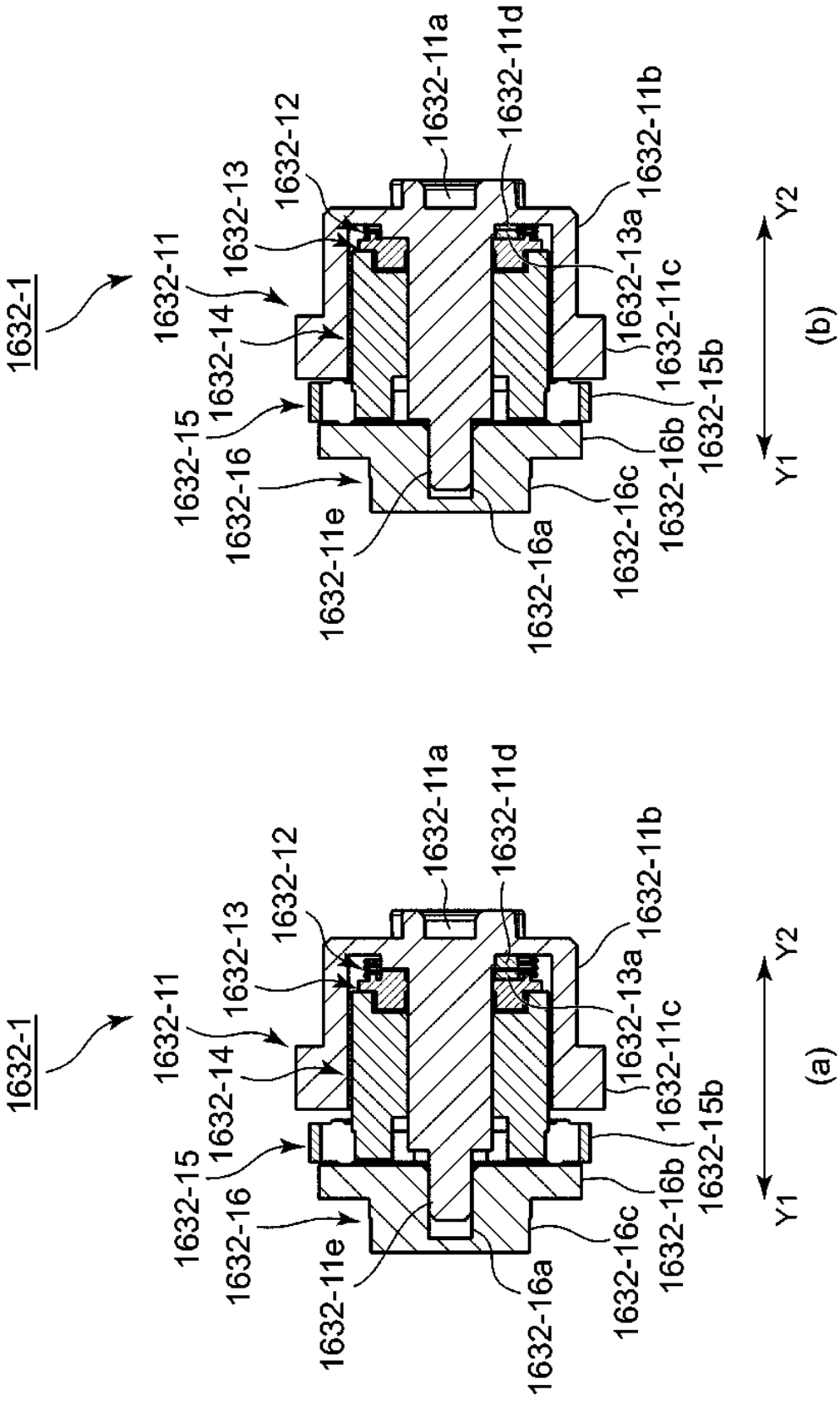
1632-1
1632-11
1632-12
1632-13
1632-14
1632-15
1632-16
1632-11e
1632-11a
1632-11d
1632-11b
1632-13a
1632-11c
1632-15b
1632-16b
1632-16c
1632-16a
Y1
Y2
(a)
(b)

Fig. 109

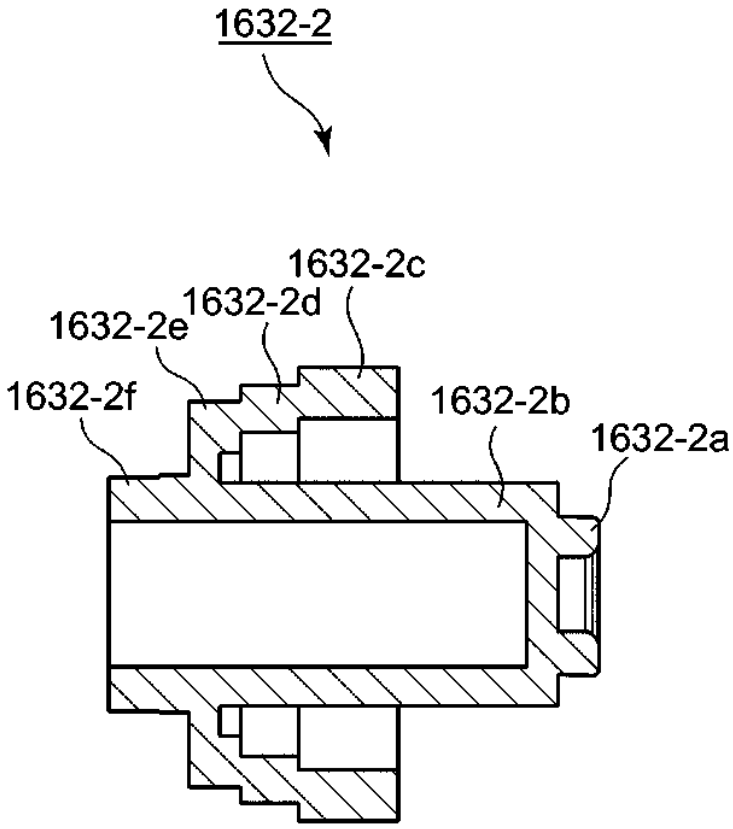

Fig. 110

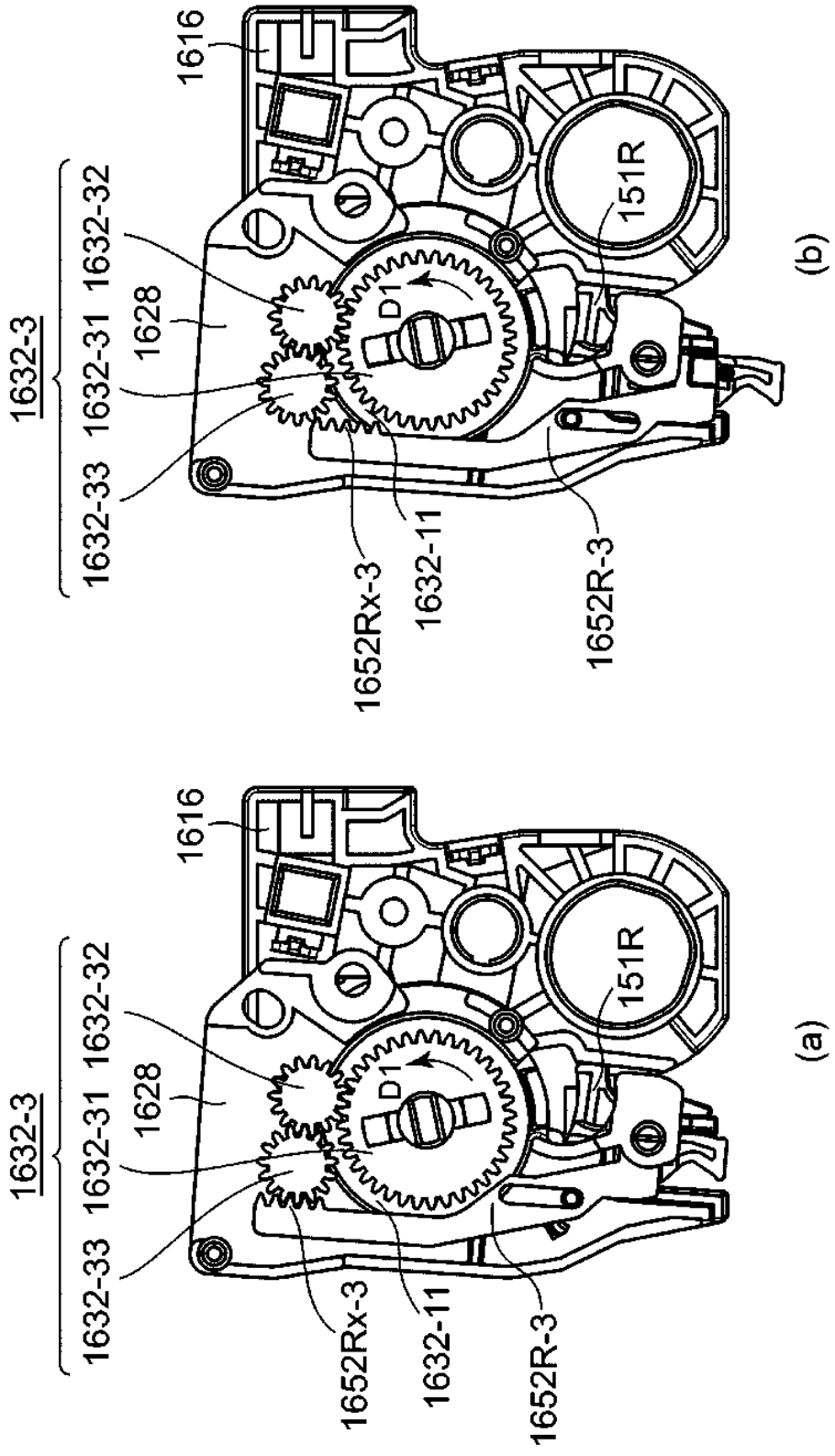
1632-3
1632-33
1632-31
1632-32
1628
1616
151R
D1
1652Rx-3
1632-11
1652R-3
(a)
(b)

Fig. 111

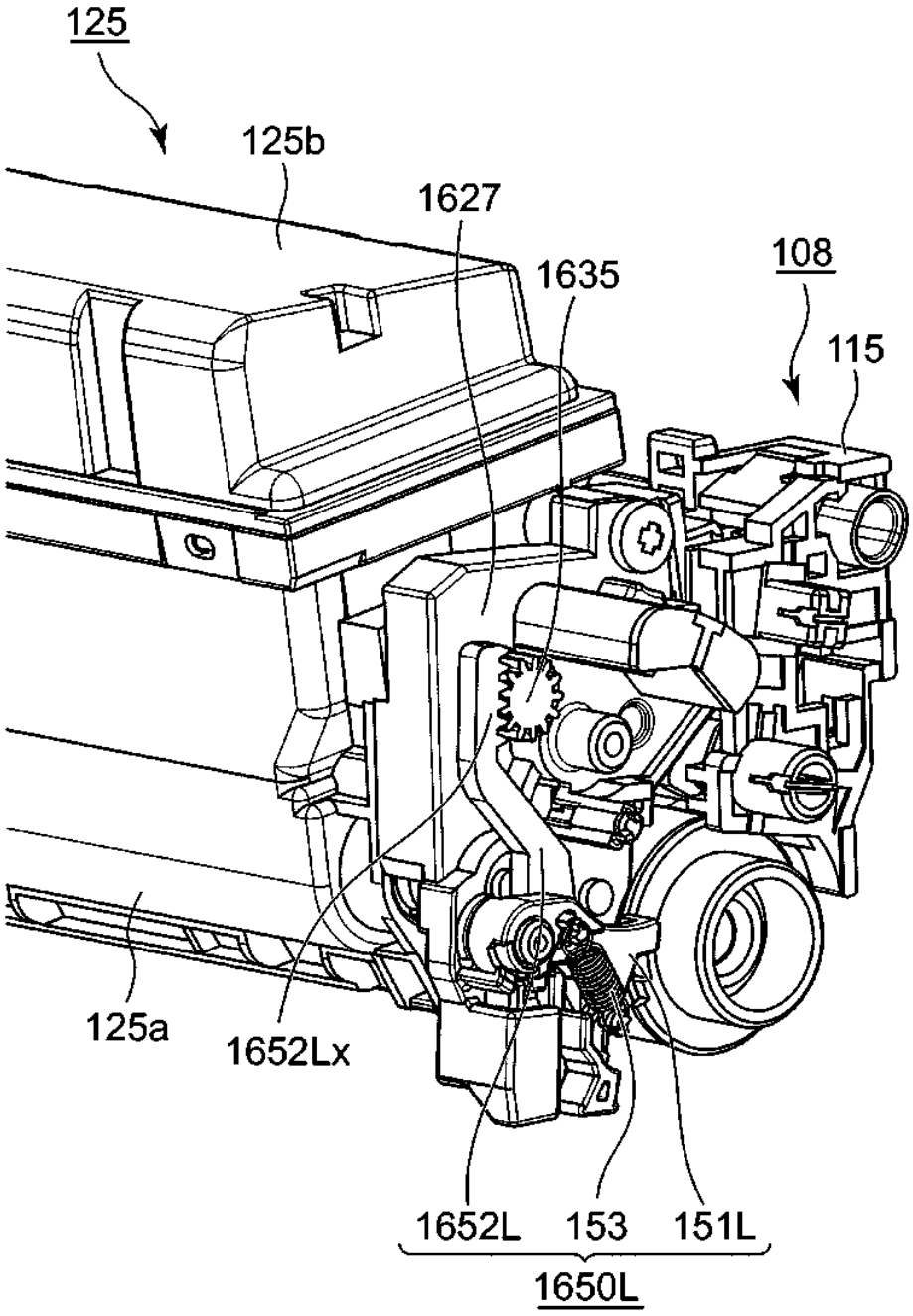

Fig. 112

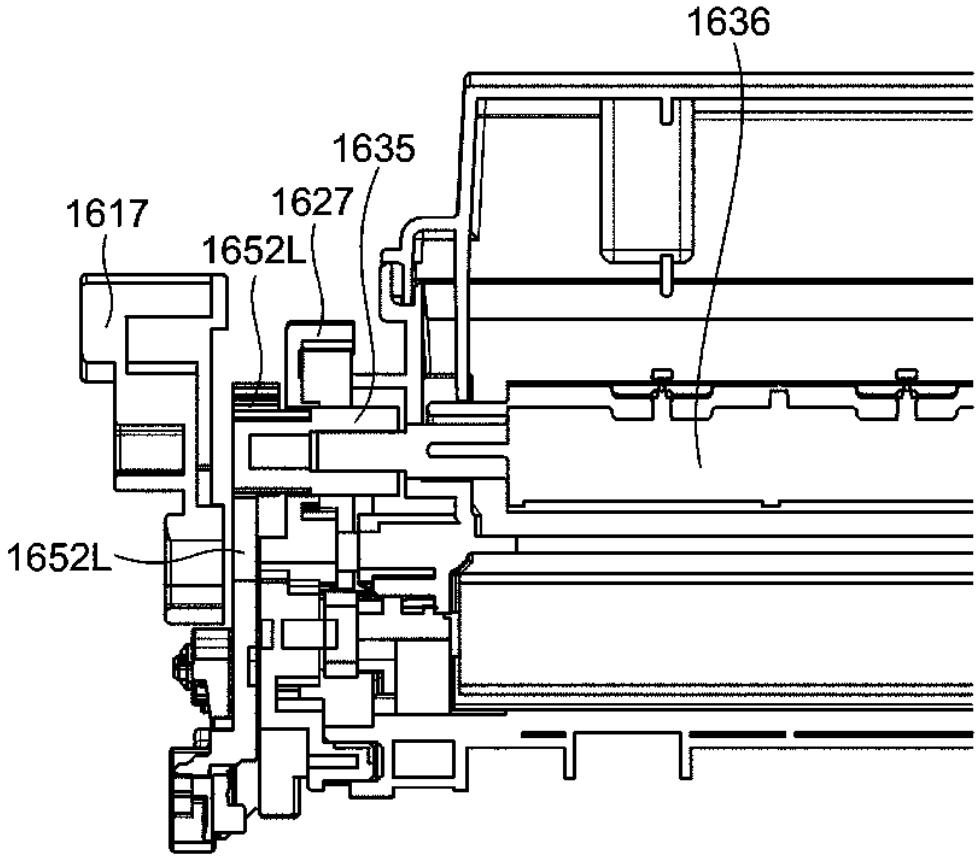

Fig. 113

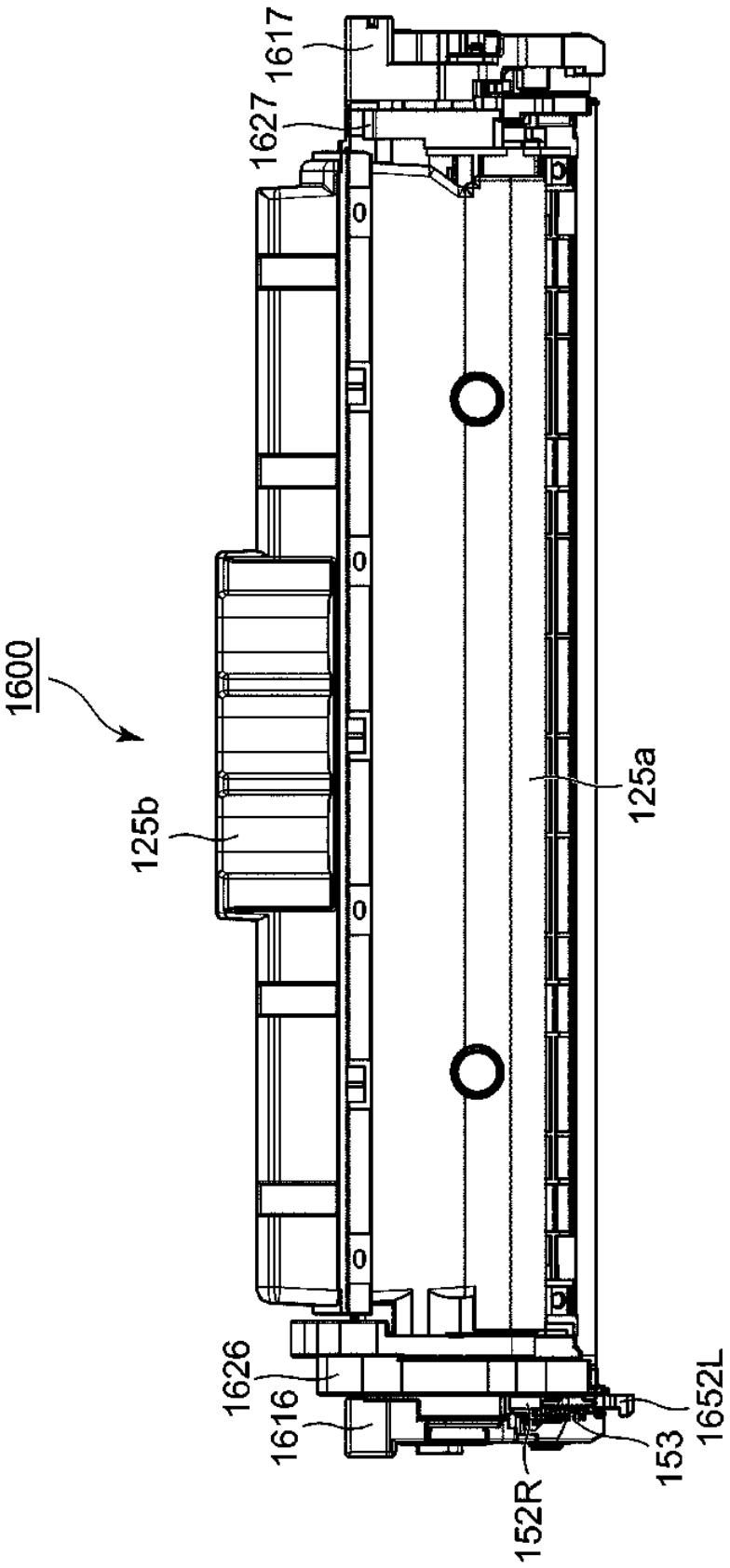

Fig. 114

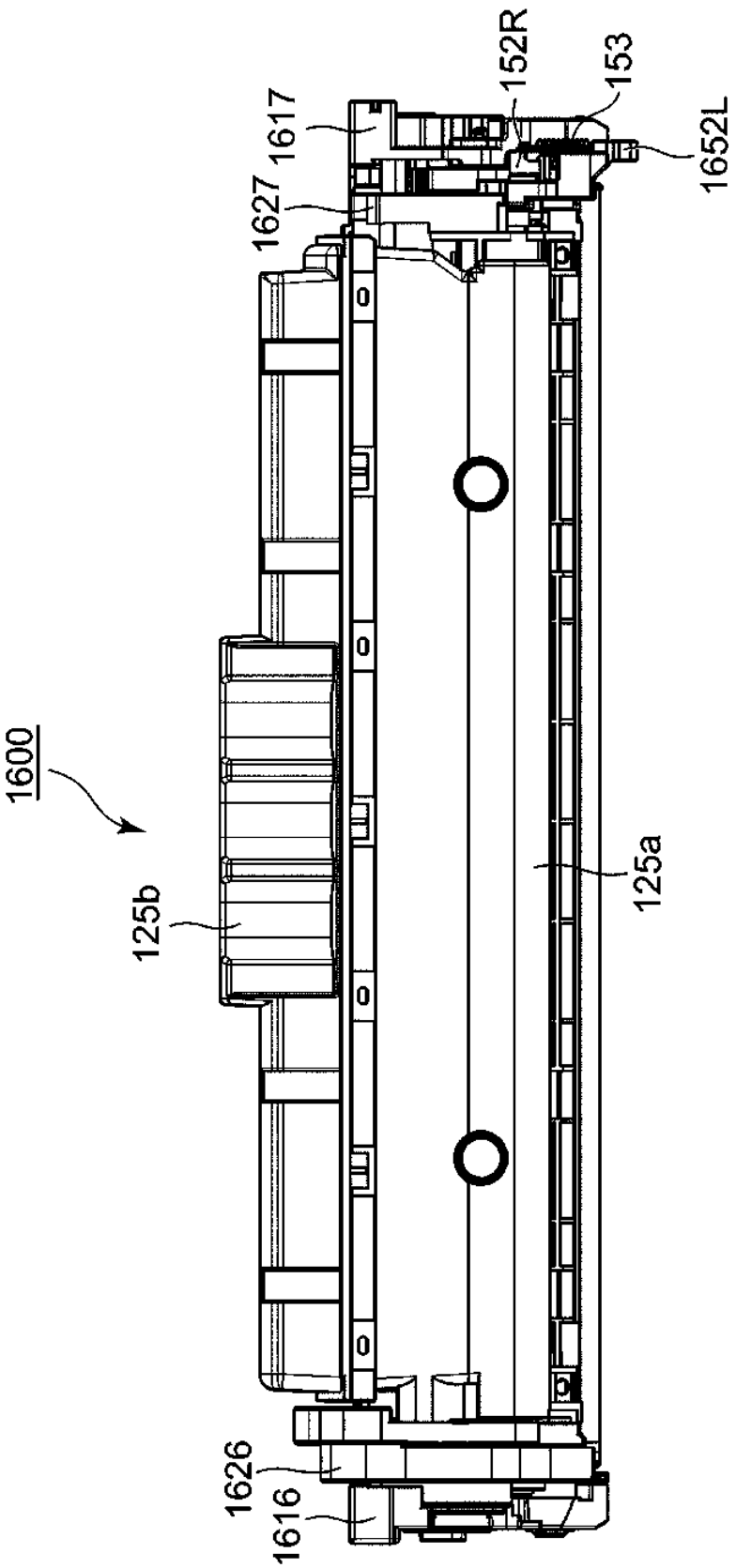

Fig. 115

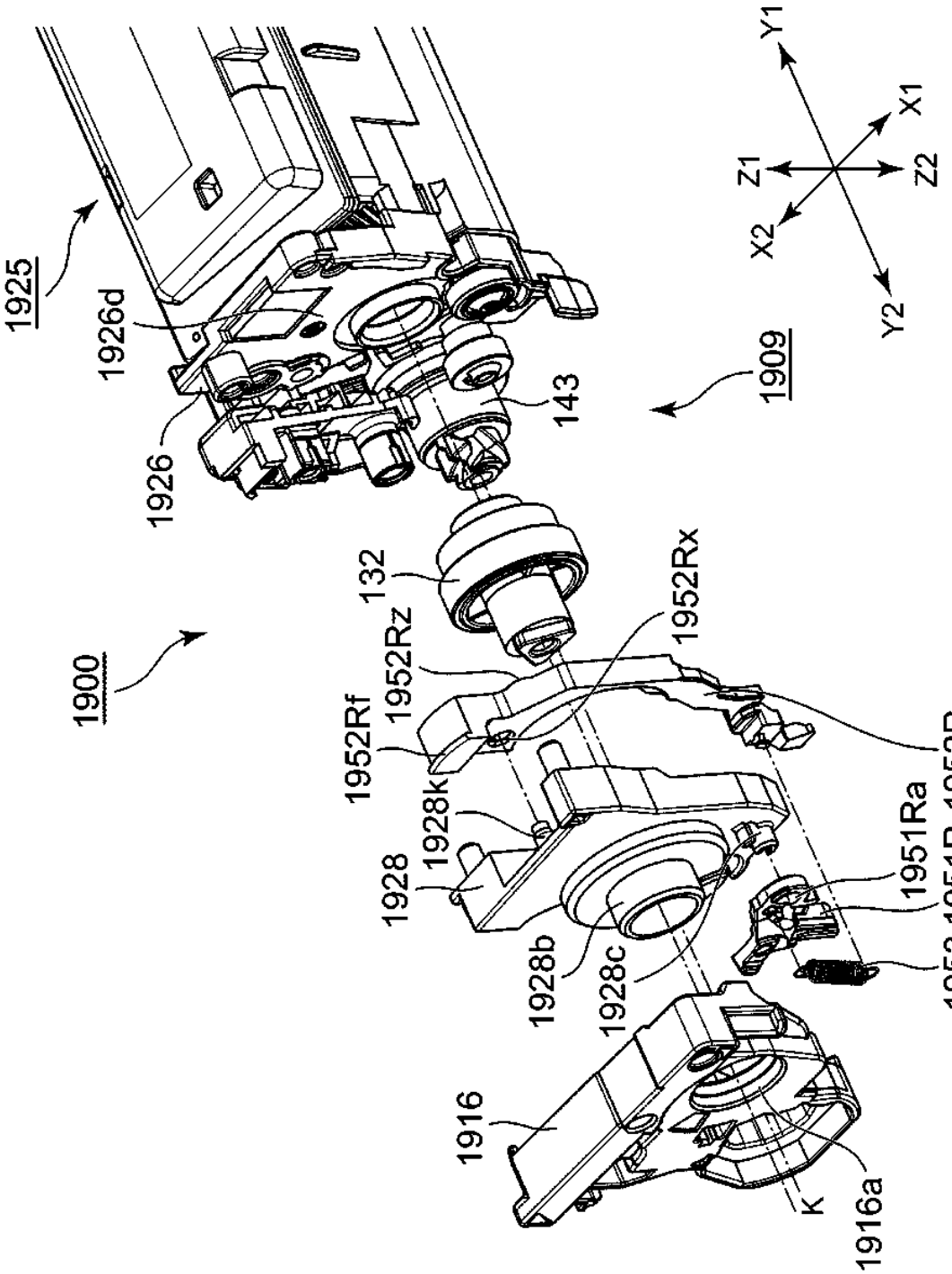
1925
1926d
1926
143
1909
Y1
X1
Z1
Z2
X2
Y2
1900
132
1952Rx
1952Rz
1952Rf
1928k
1928
1928b
1928c
1951Ra
1951R
1952R
1950R
1953
1916
K
1916a

Fig. 116

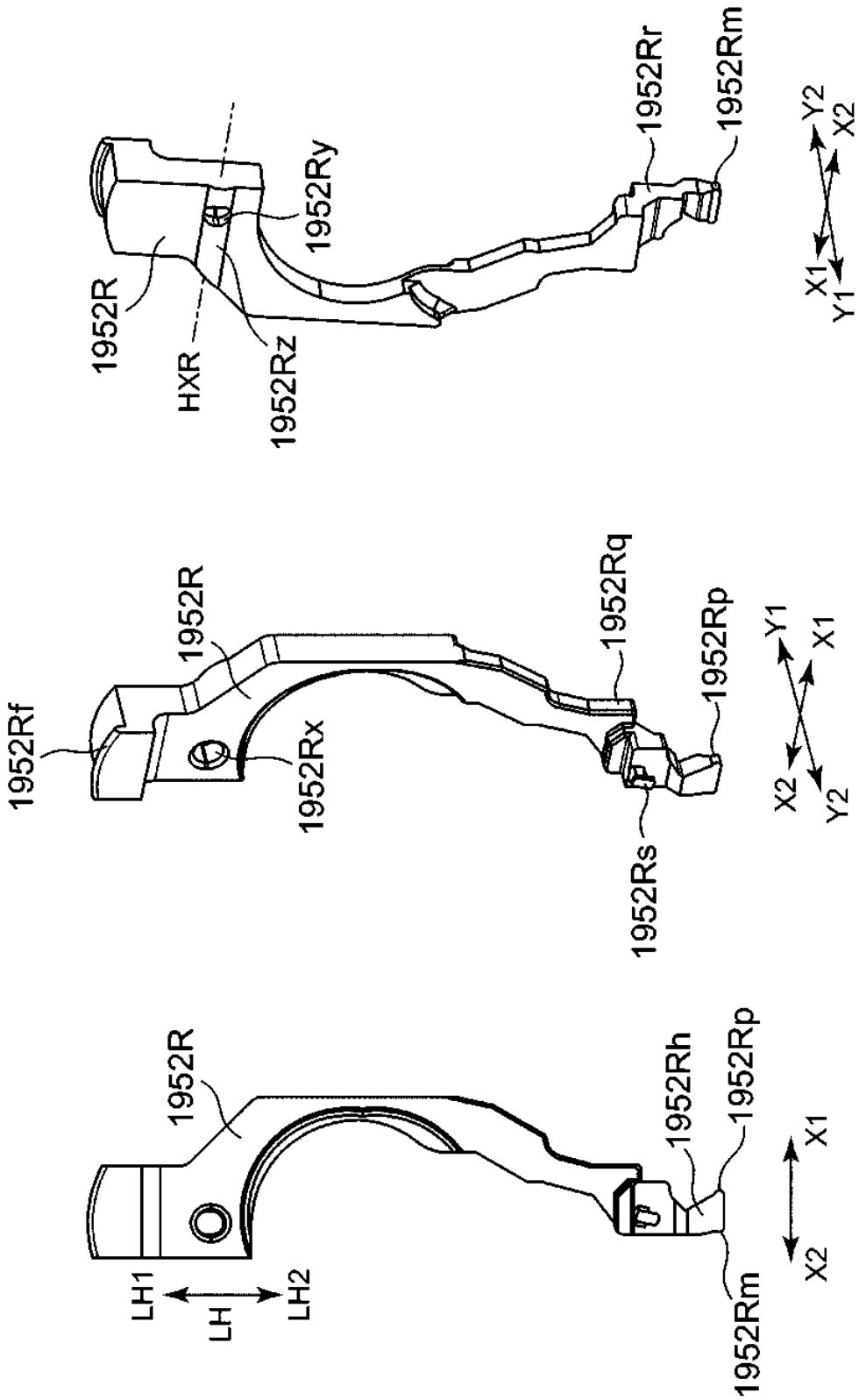
1952R
LH1
LH
LH2
1952Rh
1952Rp
1952Rm
X1
X2
(a)
1952Rf
1952R
1952Rx
1952Rq
1952Rp
1952Rs
Y1
X1
X2
Y2
(b)
1952R
HXR
1952Rz
1952Ry
1952Rr
1952Rm
Y2
X2
X1
Y1
(c)

Fig. 117

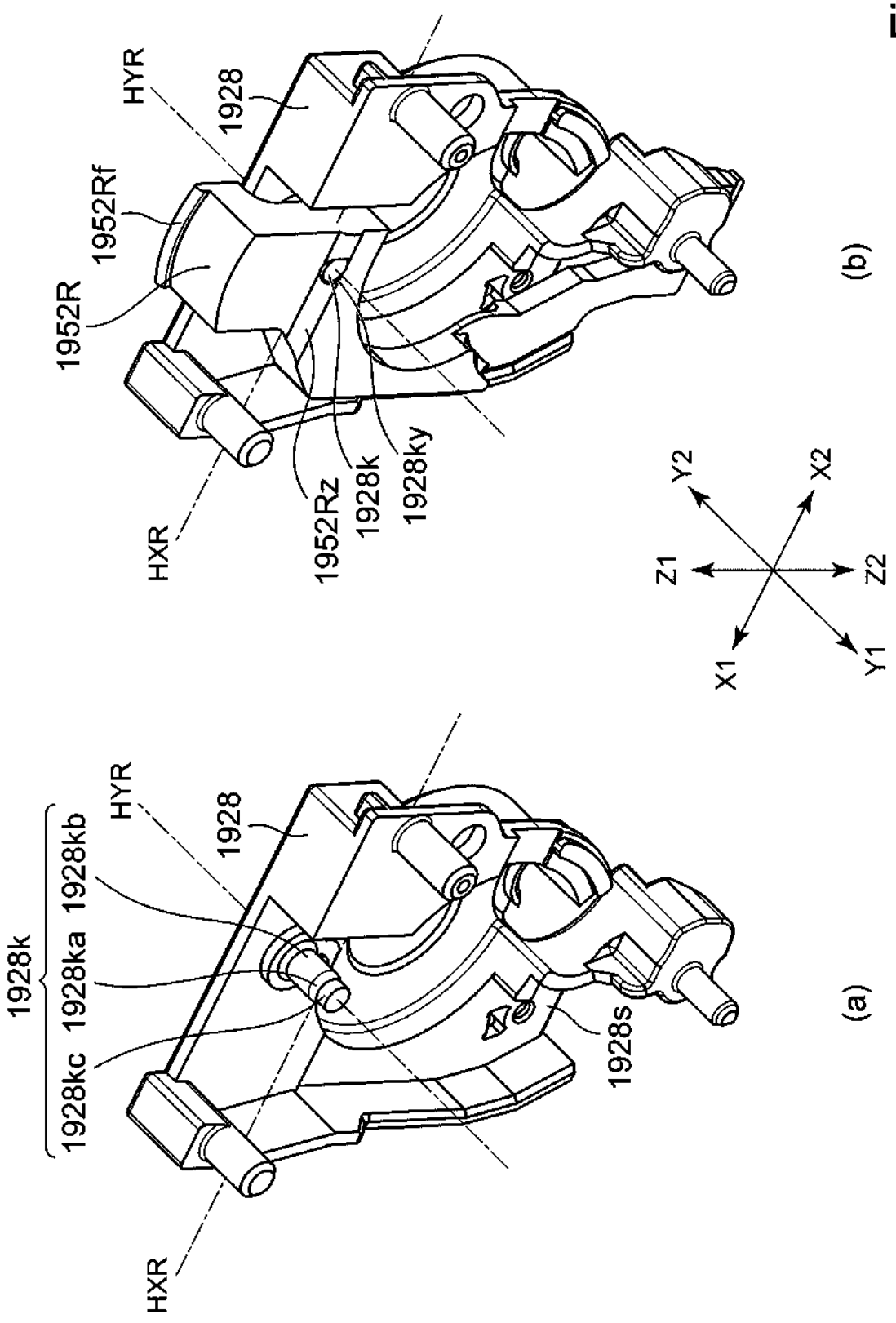
1928k
1928kc
1928ka
1928kb
HYR
1928
HXR
1928s
(a)
1952R
1952Rf
HYR
1928
HXR
1952Rz
1928k
1928ky
(b)
Y2
X2
Z1
Z2
X1
Y1

Fig. 118

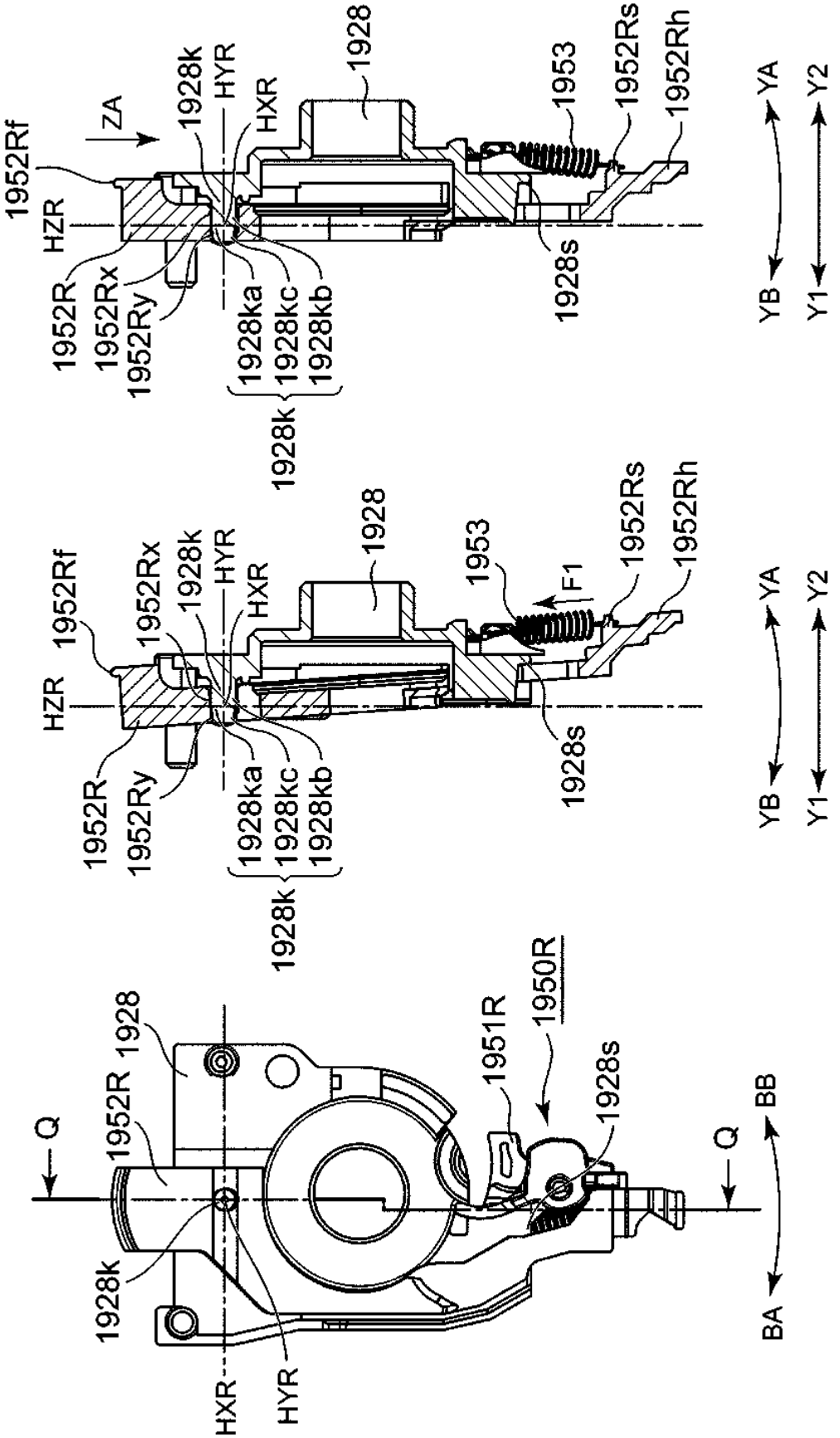
1952Rf
HZR
1952R
1952Rx
1952Ry
ZA
1928k
HYR
HXR
1928ka
1928kc
1928kb
1928k
1928
1928s
1953
1952Rs
1952Rh
YA
YB
Y1
Y2
(c)
F1
(b)
Q
BB
BA
1950R
1951R
(a)

Fig. 119

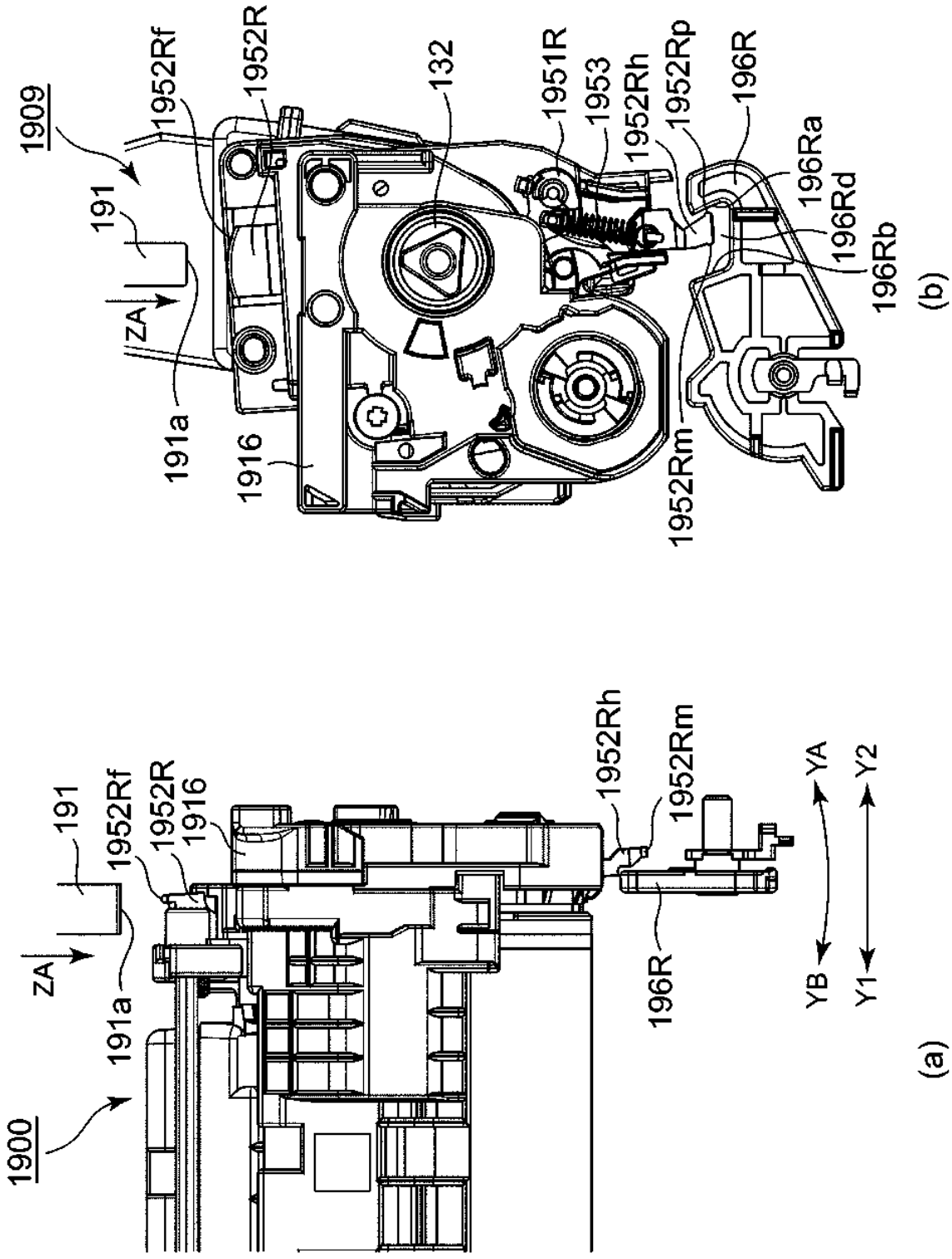
1900
191a
ZA
191
1952Rf
1952R
1916
1952Rh
1952Rm
196R
YB
YA
Y1
Y2
(a)
1909
191
1952Rf
1952R
132
1951R
1953
1952Rh
1952Rp
196R
196Ra
196Rd
196Rb
191a
ZA
1916
1952Rm
(b)

Fig. 120

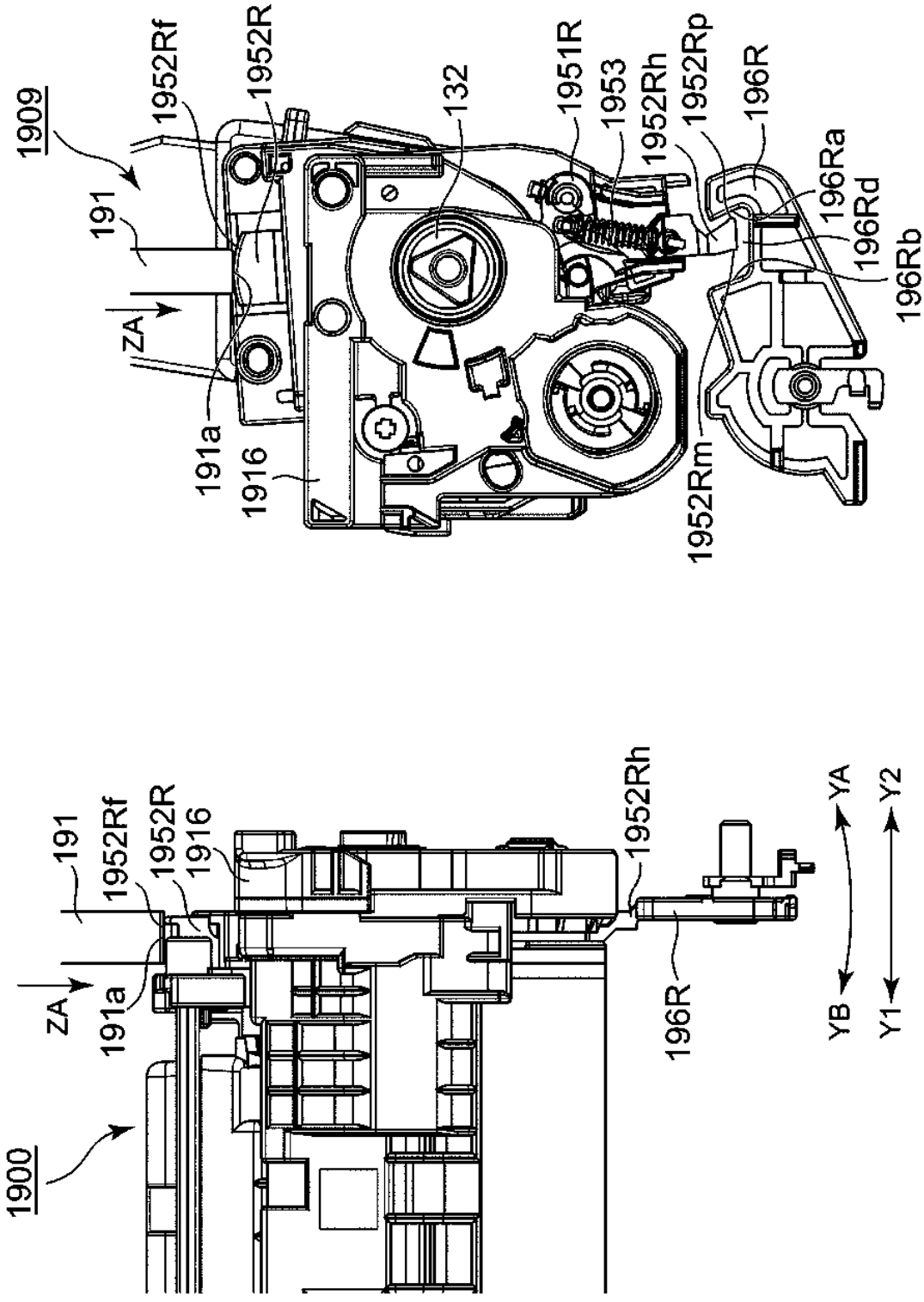
1900
191
1952Rf
1952R
1916
ZA
191a
1952Rh
196R
YA
YB
Y1
Y2
(a)
1909
191
1952Rf
1952R
132
1951R
1953
1952Rh
1952Rp
196R
196Ra
196Rd
196Rb
ZA
191a
1916
1952Rm
(b)

Fig. 121

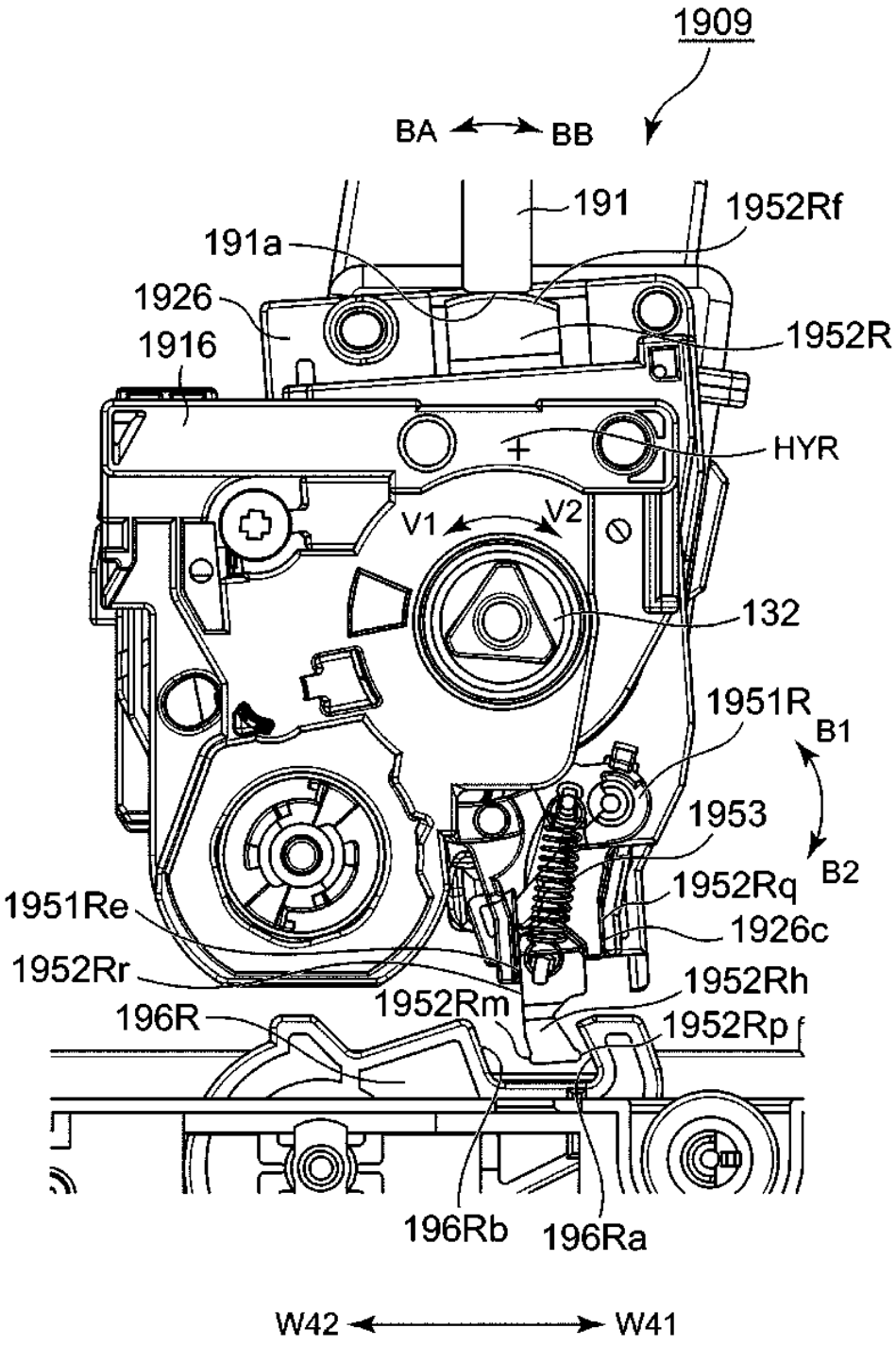
1909
BA
BB
191
1952Rf
191a
1926
1916
1952R
HYR
V1
V2
132
1951R
B1
B2
1953
1952Rq
1926c
1951Re
1952Rr
1952Rm
1952Rh
196R
1952Rp
196Rb
196Ra
W42
W41

Fig. 122

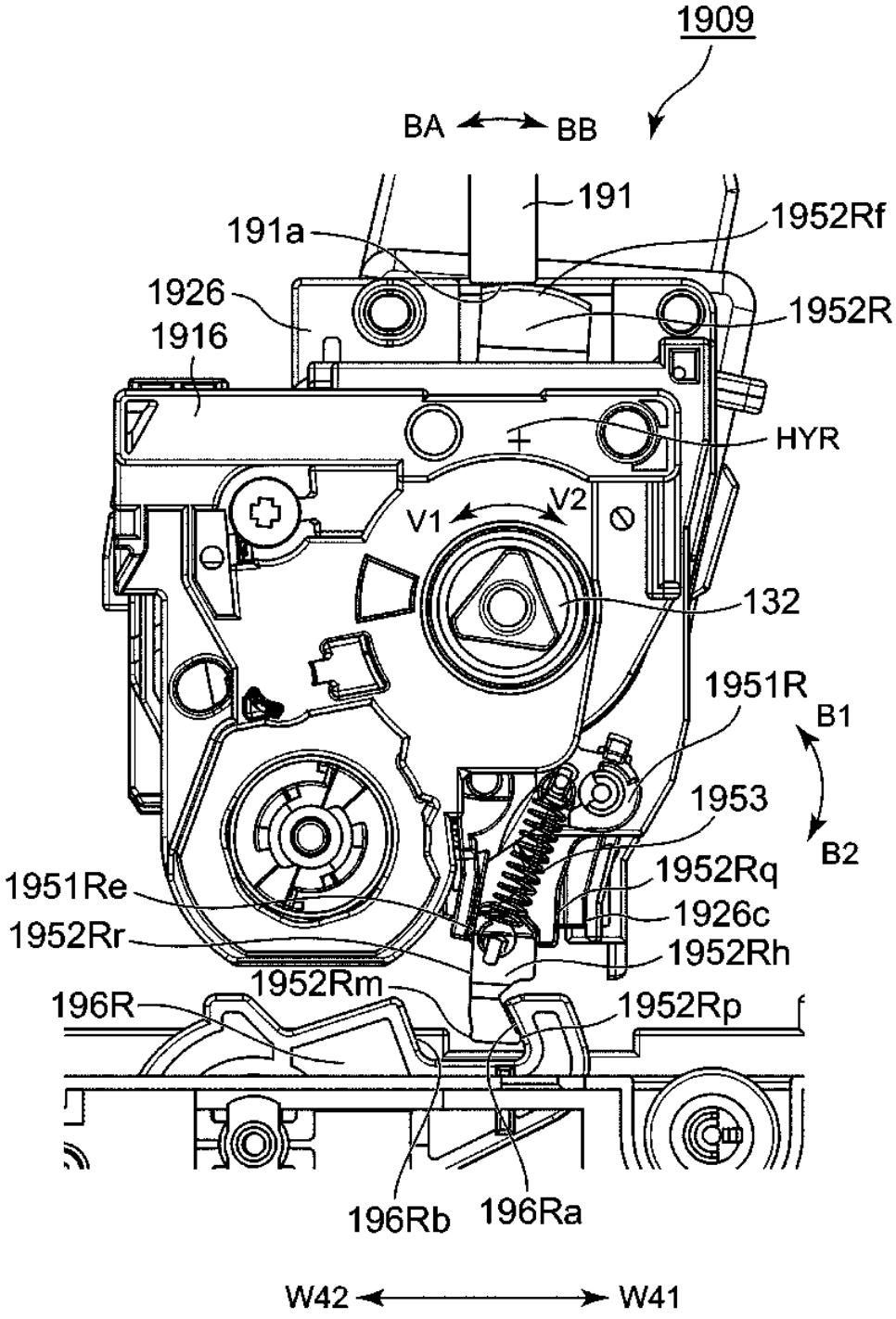
1909
BA
BB
191
191a
1952Rf
1926
1916
1952R
HYR
V1
V2
132
1951R
B1
B2
1953
1952Rq
1926c
1952Rh
1951Re
1952Rr
1952Rm
196R
1952Rp
196Rb
196Ra
W42
W41

Fig. 123

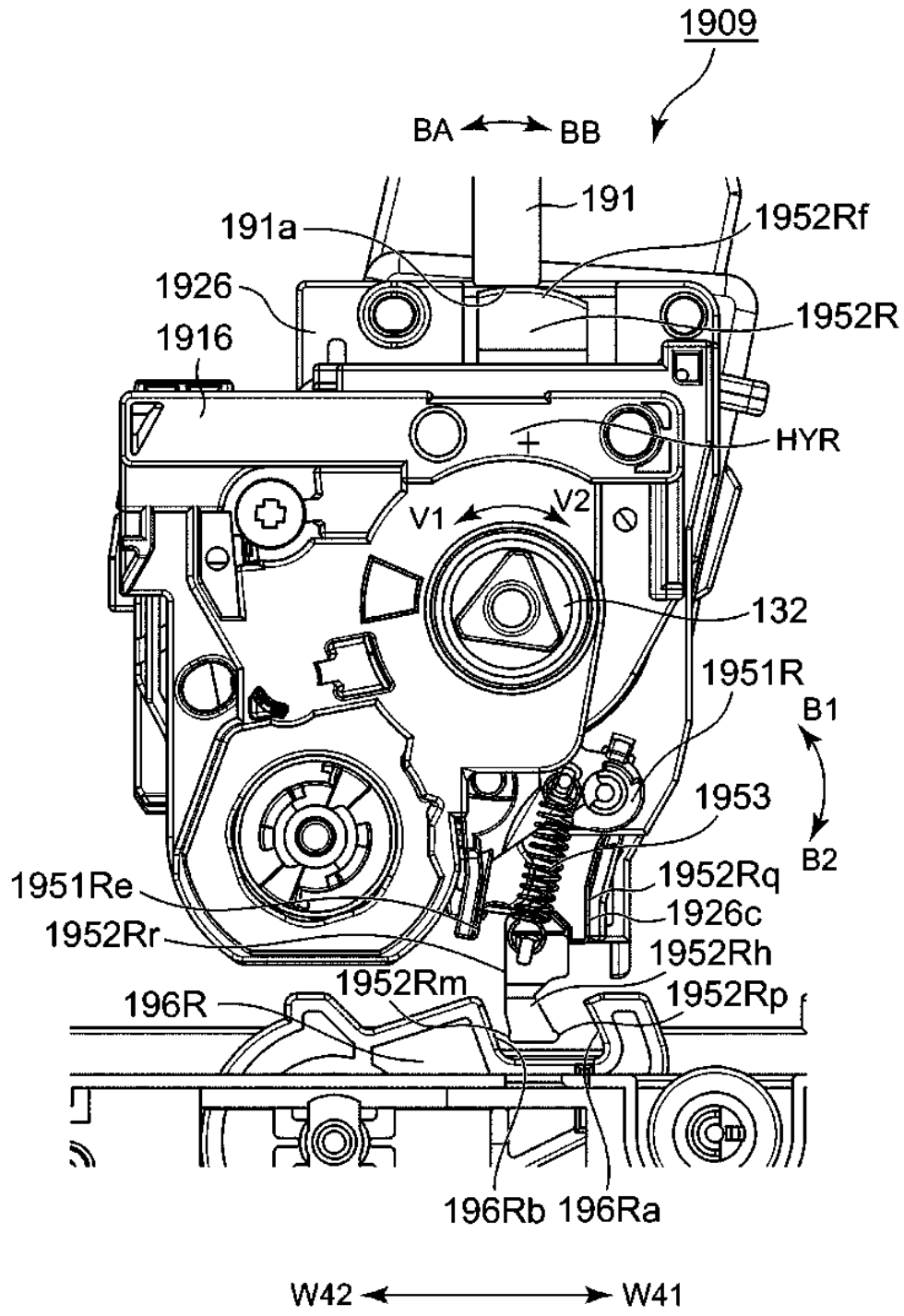
1909
BA
BB
191
191a
1952Rf
1926
1952R
1916
HYR
V1
V2
132
1951R
B1
B2
1953
1951Re
1952Rq
1952Rr
1926c
1952Rh
1952Rm
1952Rp
196R
196Rb
196Ra
W42
W41

Fig. 124

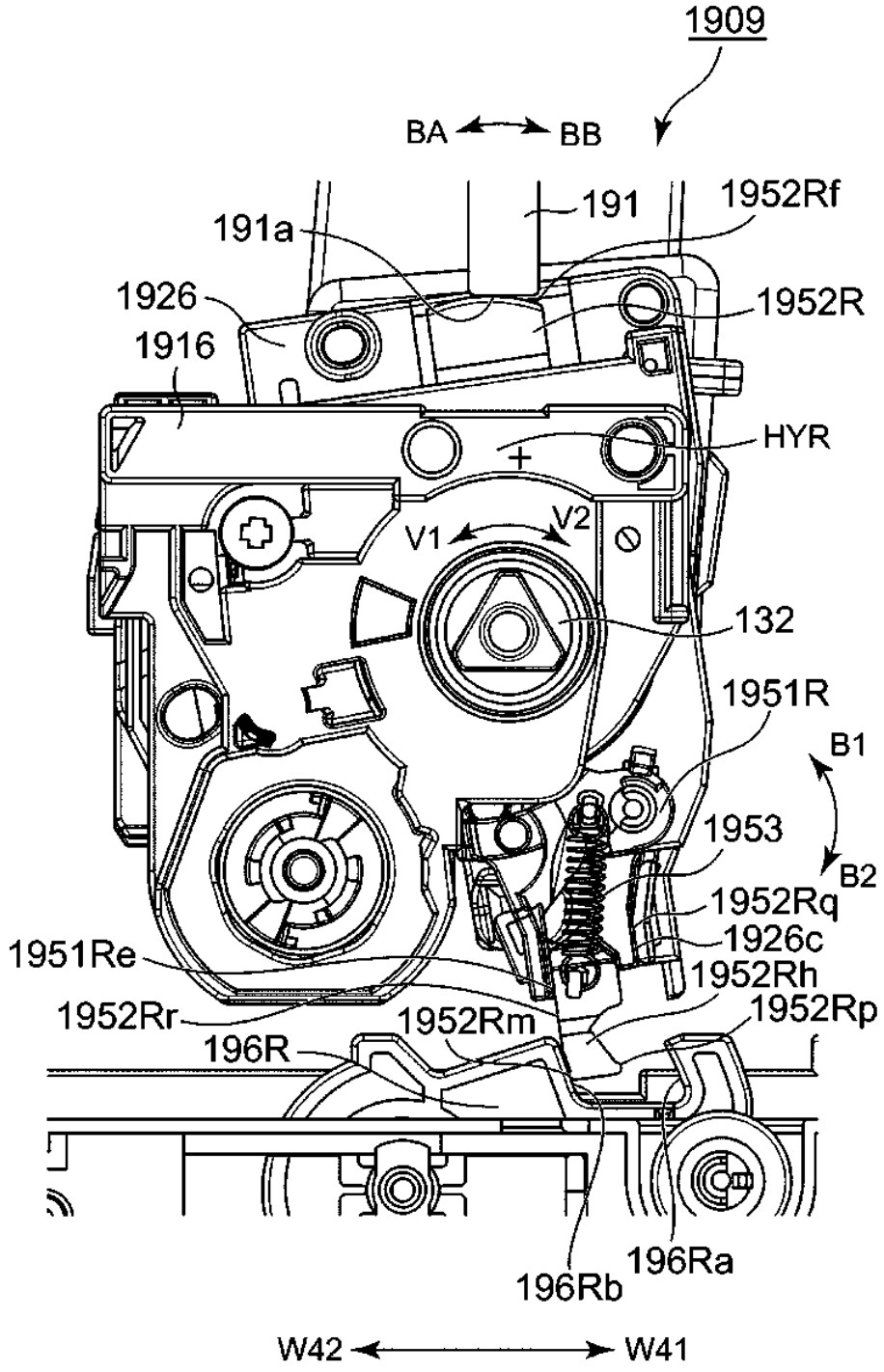
1909
BA
BB
191
1952Rf
191a
1926
1952R
1916
HYR
V1
V2
132
1951R
B1
1953
B2
1952Rq
1926c
1951Re
1952Rh
1952Rr
1952Rm
1952Rp
196R
196Rb
196Ra
W42
W41

Fig. 125

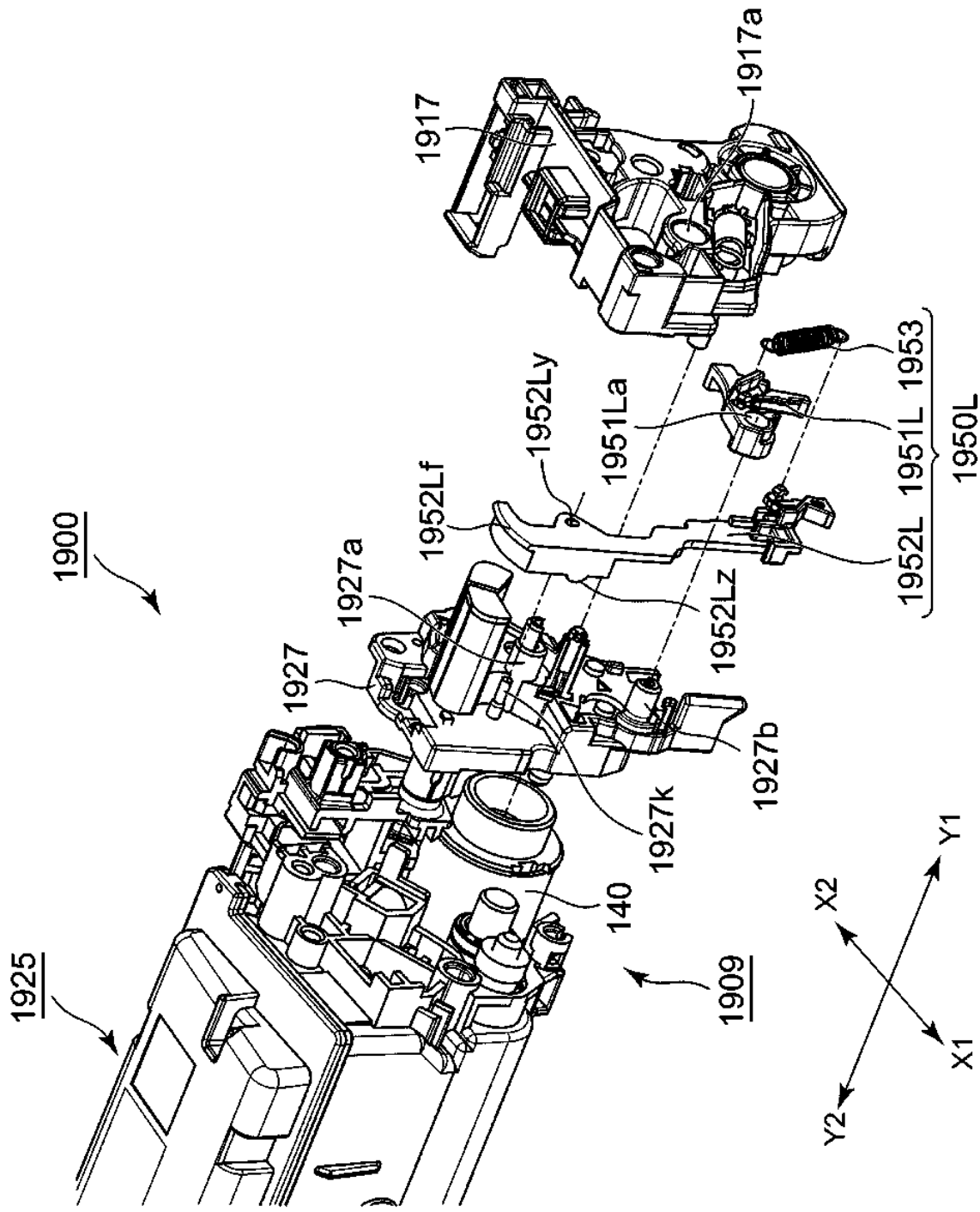
1900
1925
1909
1917
1917a
1952Ly
1951La
1953
1951L
1950L
1952L
1952Lf
1927a
1927
1952Lz
1927b
1927k
140
X1
X2
Y1
Y2

Fig. 126

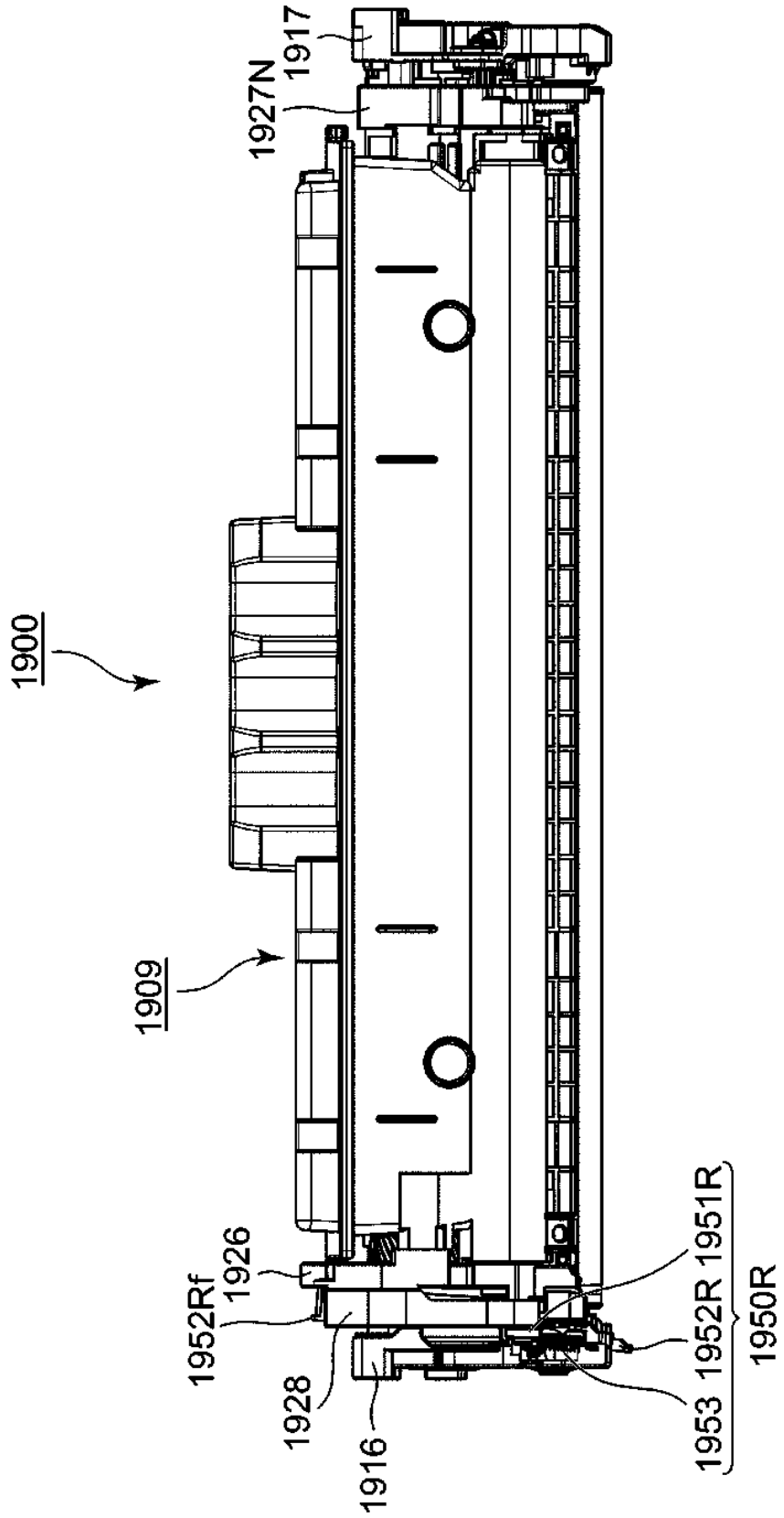
1900
1909
1927N
1917
1926
1952Rf
1928
1916
1953
1952R
1951R
1950R

Fig. 127

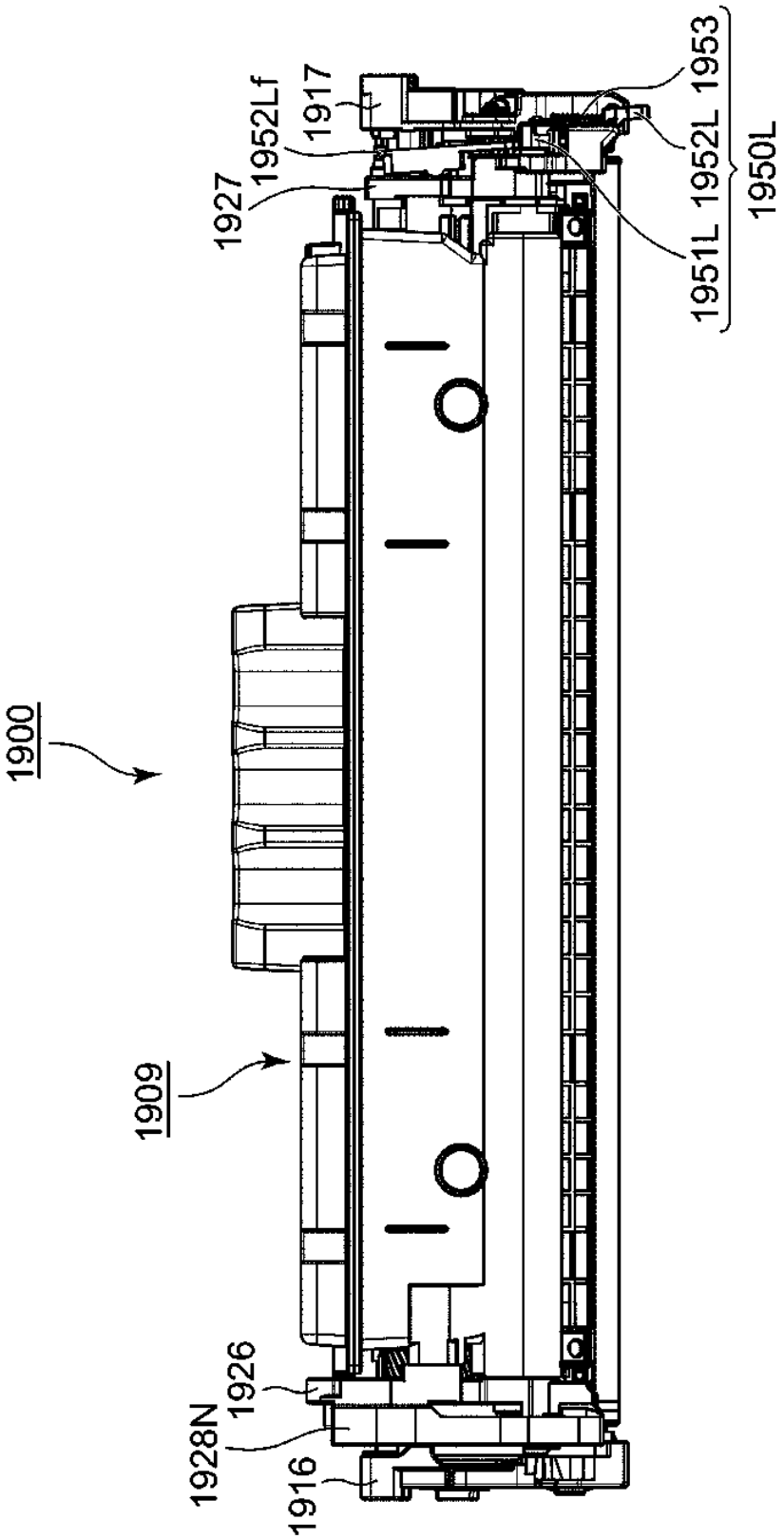
1900
1909
1928N
1926
1916
1927
1952Lf
1917
1951L
1952L
1953
1950L

Fig. 128

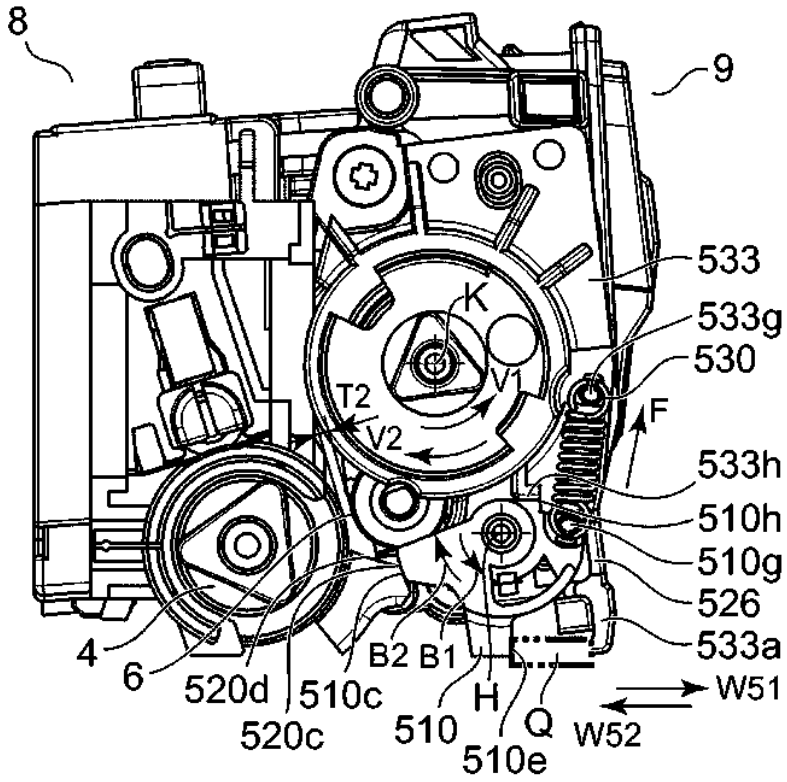
8
9
533
533g
530
K
V1
T2
V2
F
533h
510h
510g
526
533a
4
6
520d
510c
520c
B2
B1
H
510
510e
Q
W52
W51

(a)

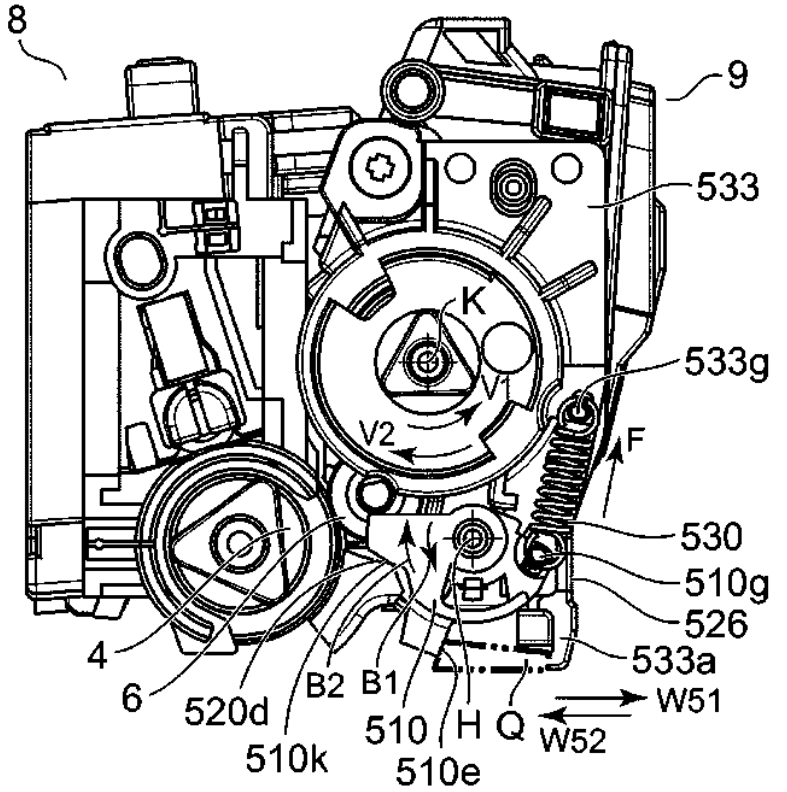
8
9
533
K
V1
533g
V2
F
530
510g
526
533a
4
6
520d
510k
B2
B1
510
510e
H
Q
W52
W51

(b)

Fig. 129

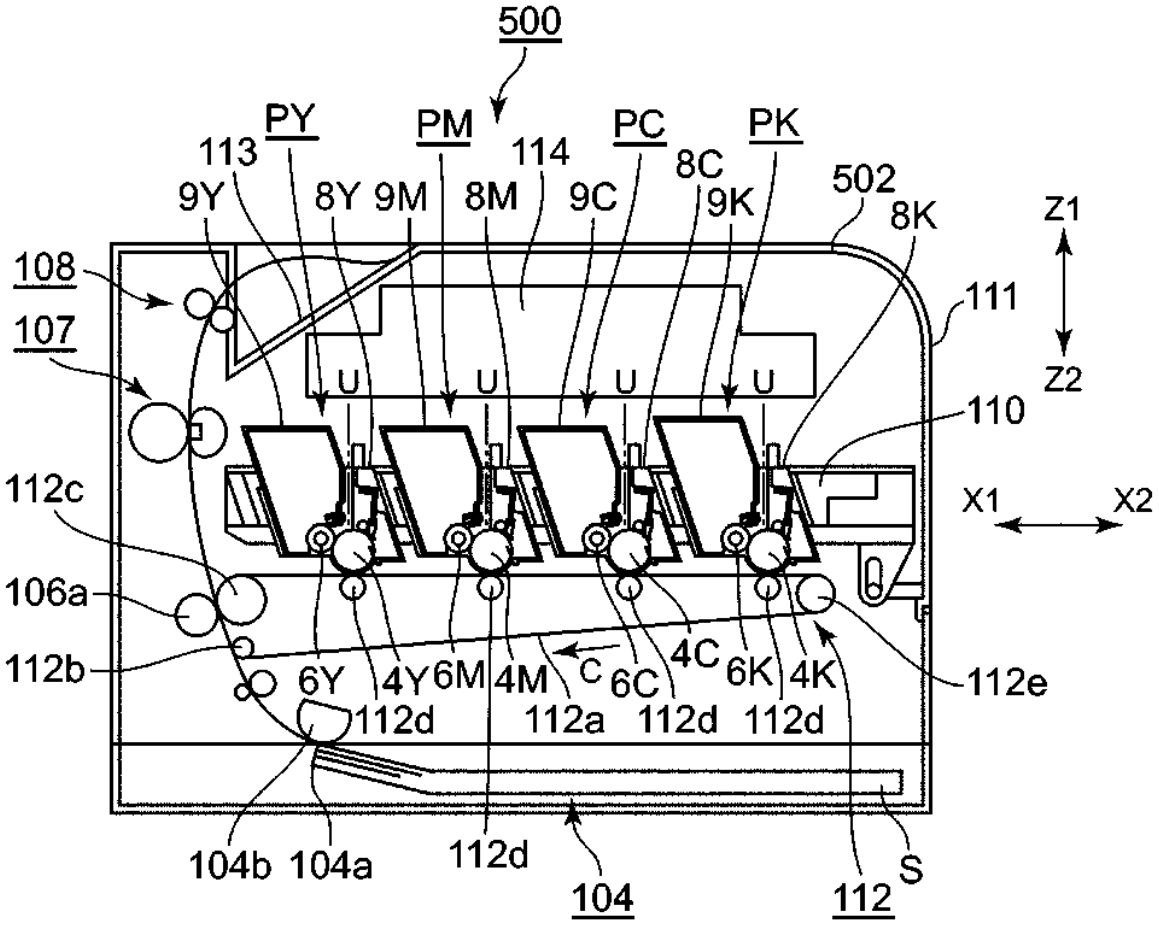
500
PY
PM
PC
PK
113
114
9Y
8Y
9M
8M
9C
8C
9K
502
8K
Z1
Z2
108
107
111
U
110
112c
X1
X2
106a
112b
6Y
4Y
6M
4M
C
6C
4C
6K
4K
112e
112d
112a
112d
112d
104b
104a
112d
104
112
S

Fig. 130

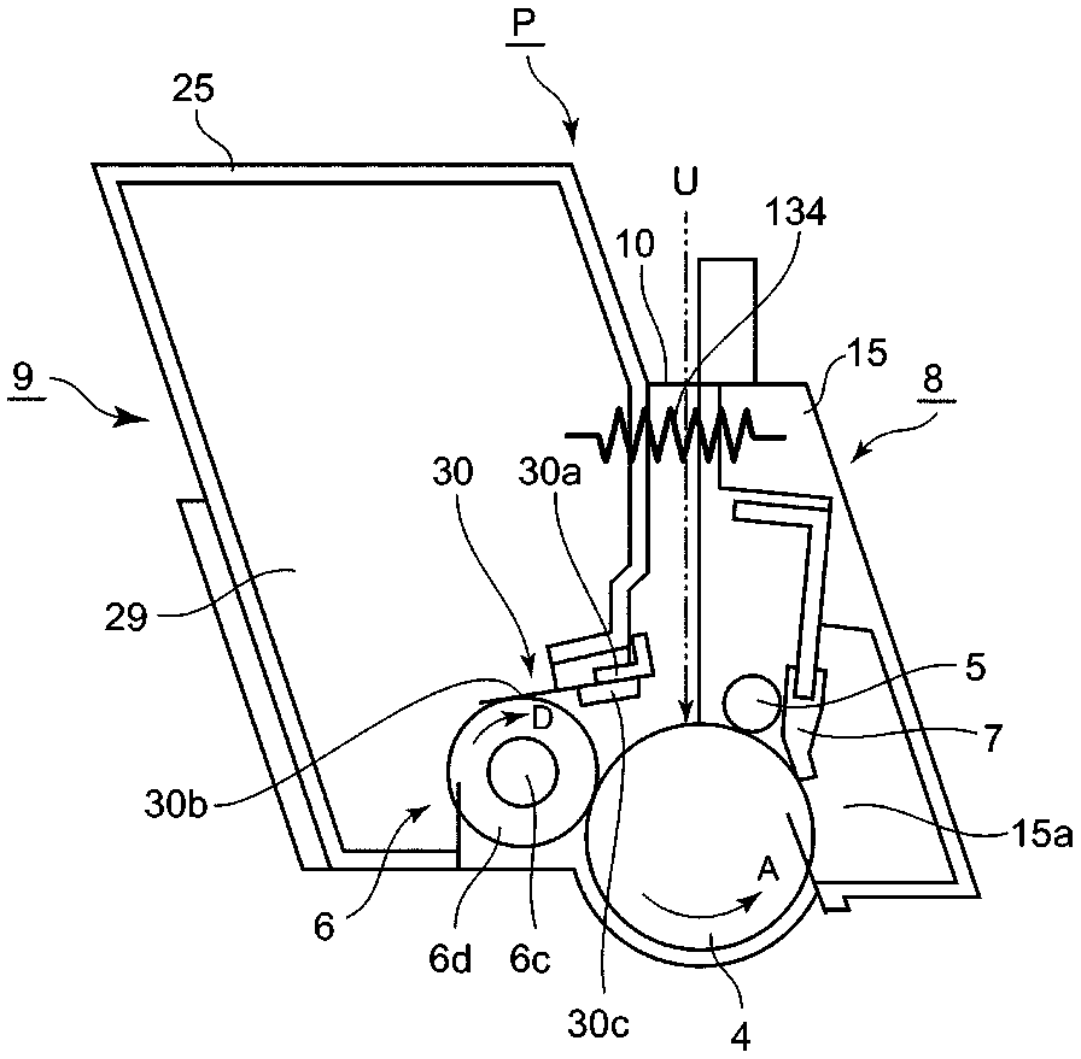

Fig. 131

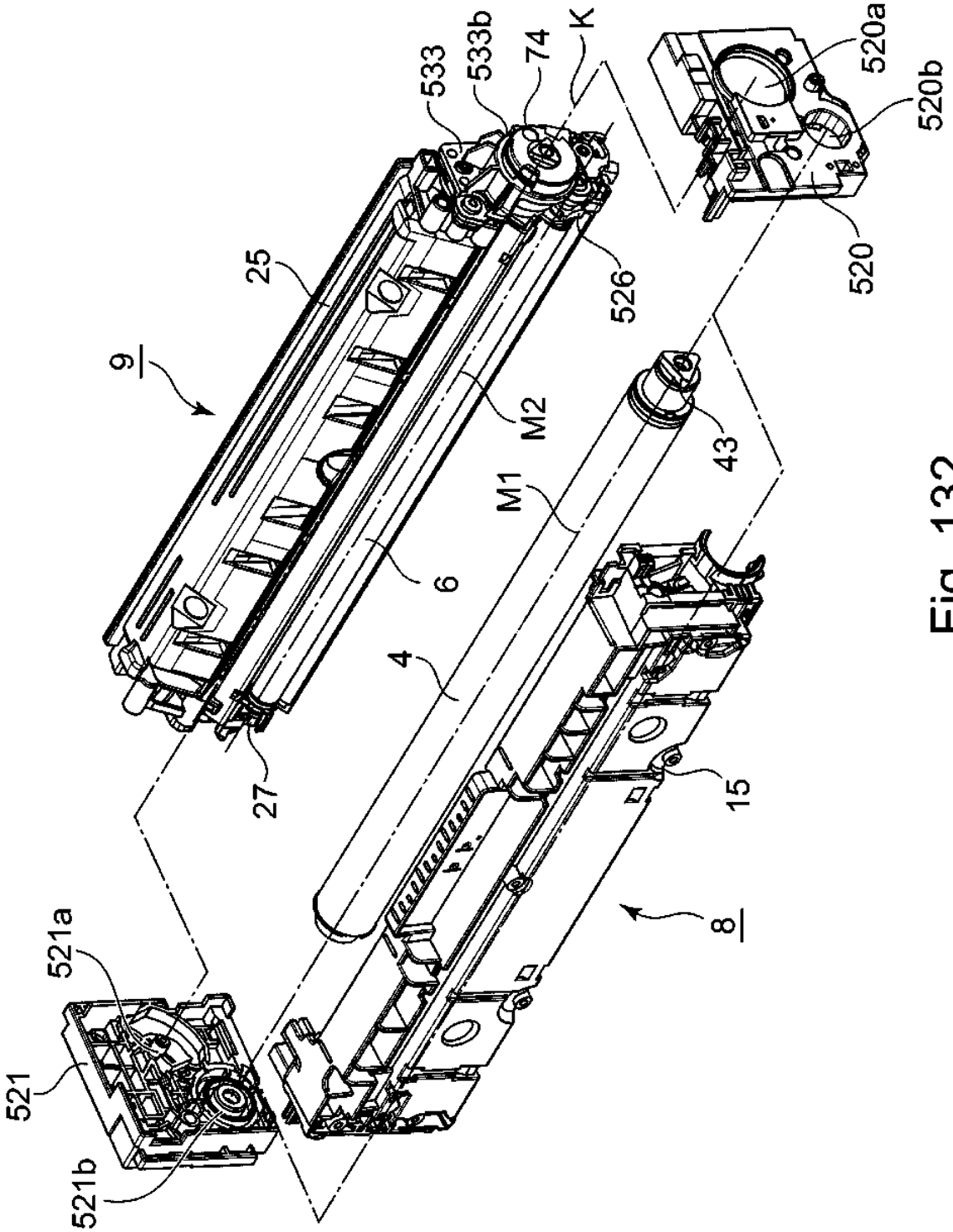
521
521a
521b
9
25
27
533
533b
74
K
526
520
520a
520b
M2
M1
6
4
43
15
8

Fig. 132

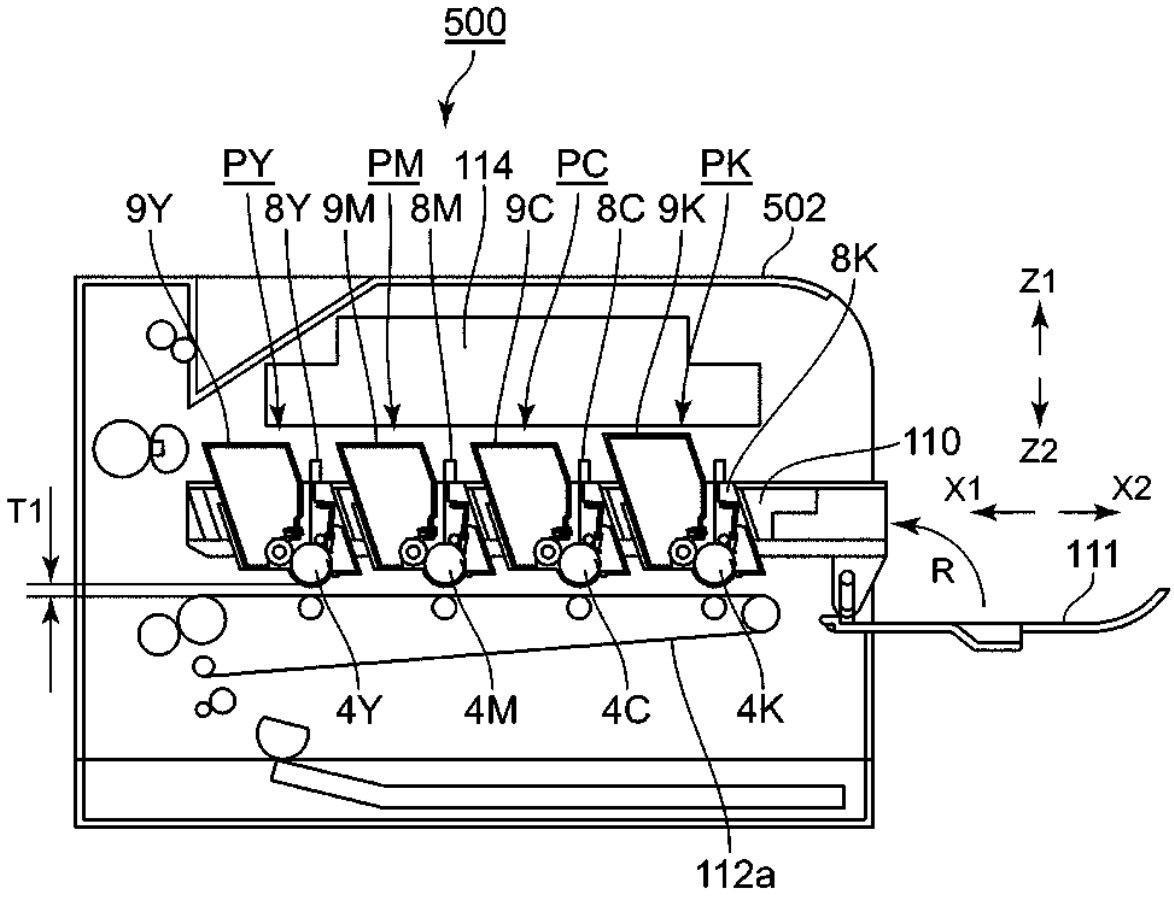
500
PY
PM
114
PC
PK
9Y
8Y
9M
8M
9C
8C
9K
502
8K
Z1
Z2
110
X1
X2
T1
R
111
4Y
4M
4C
4K
112a

Fig. 133

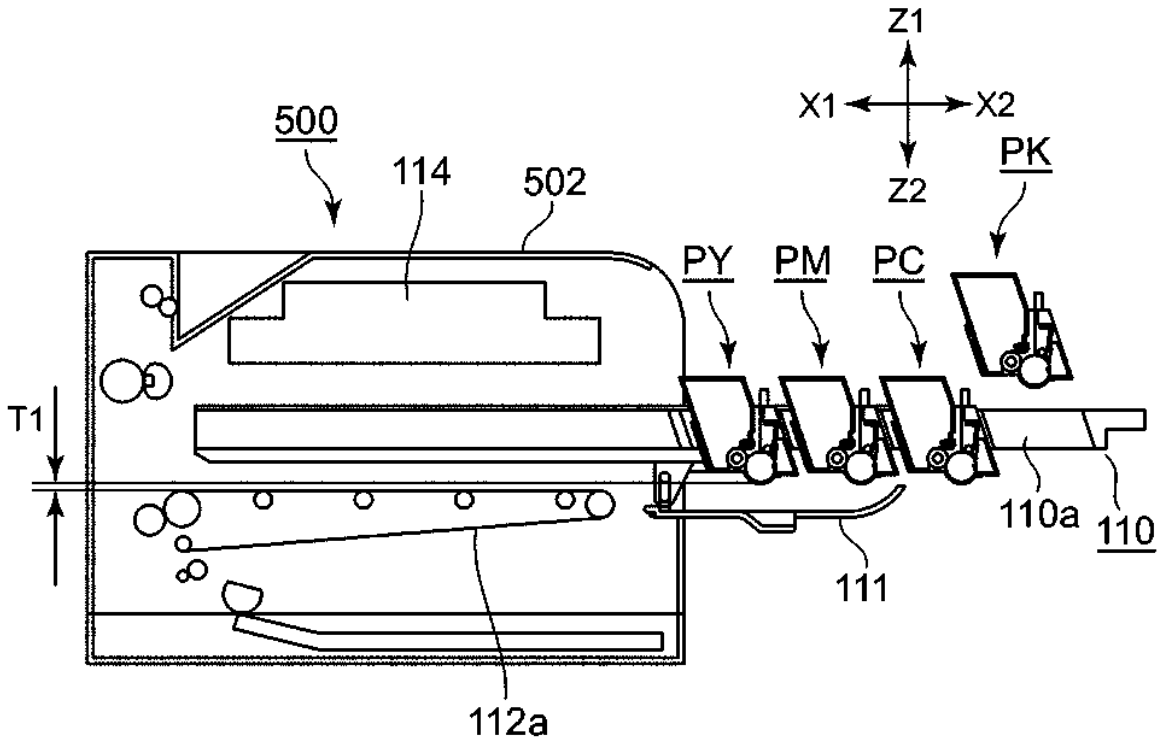

Fig. 134

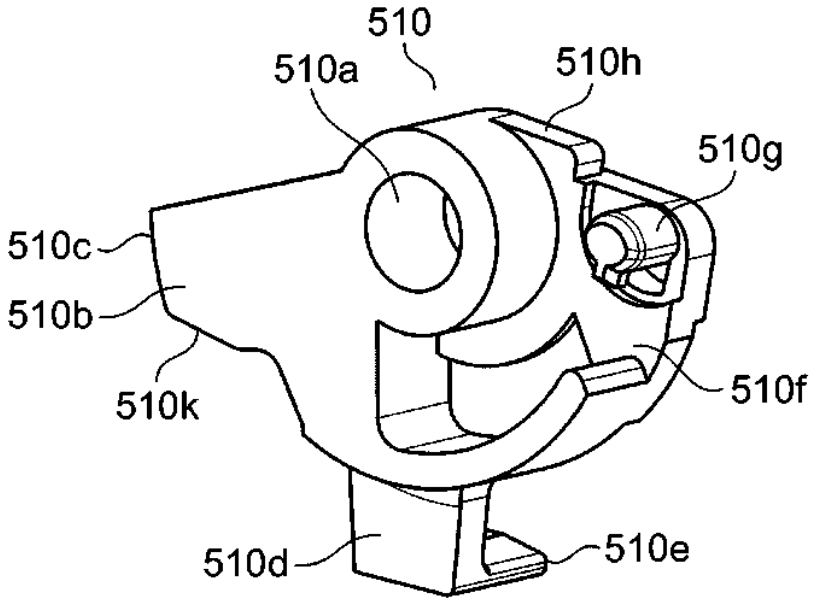
510
510a
510h
510g
510c
510b
510k
510f
510d
510e

(a)

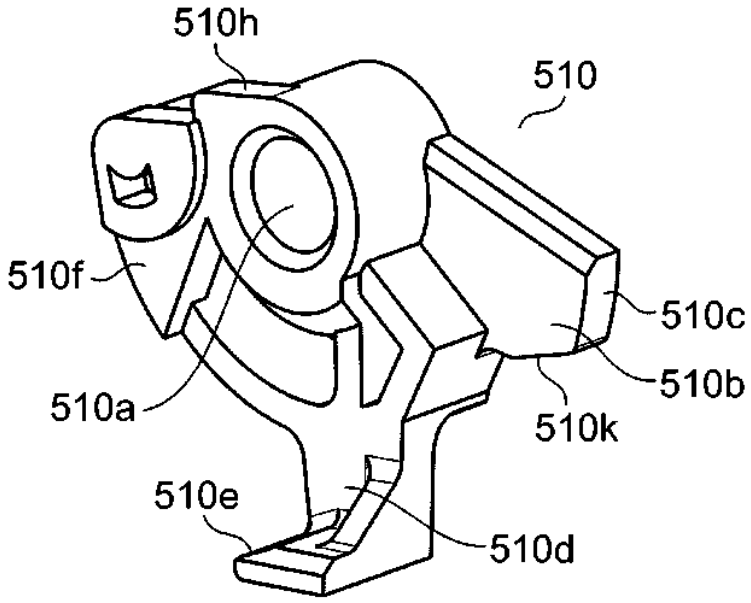
510h
510
510f
510c
510b
510a
510k
510e
510d

(b)

Fig. 135

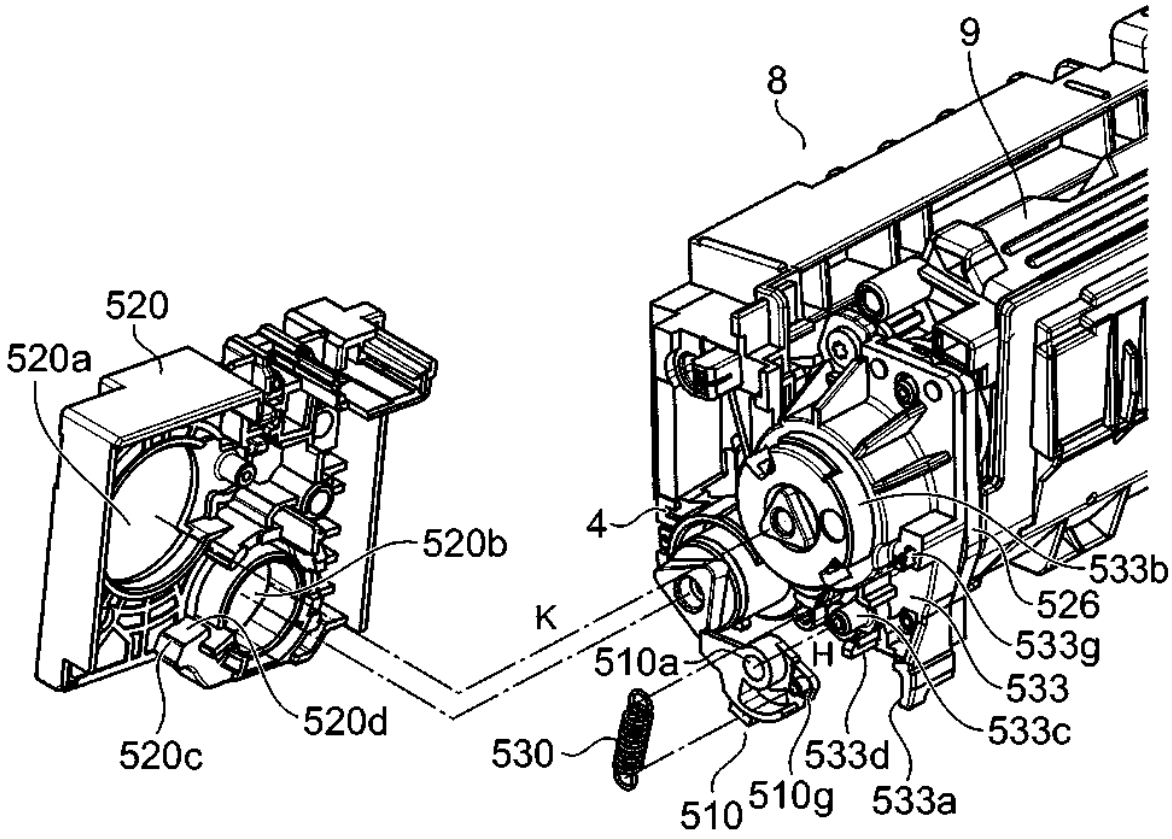
9
8
520
520a
520b
4
533b
526
533g
533
533c
K
510a
H
530
533d
533a
510
510g
520d
520c

Fig. 136

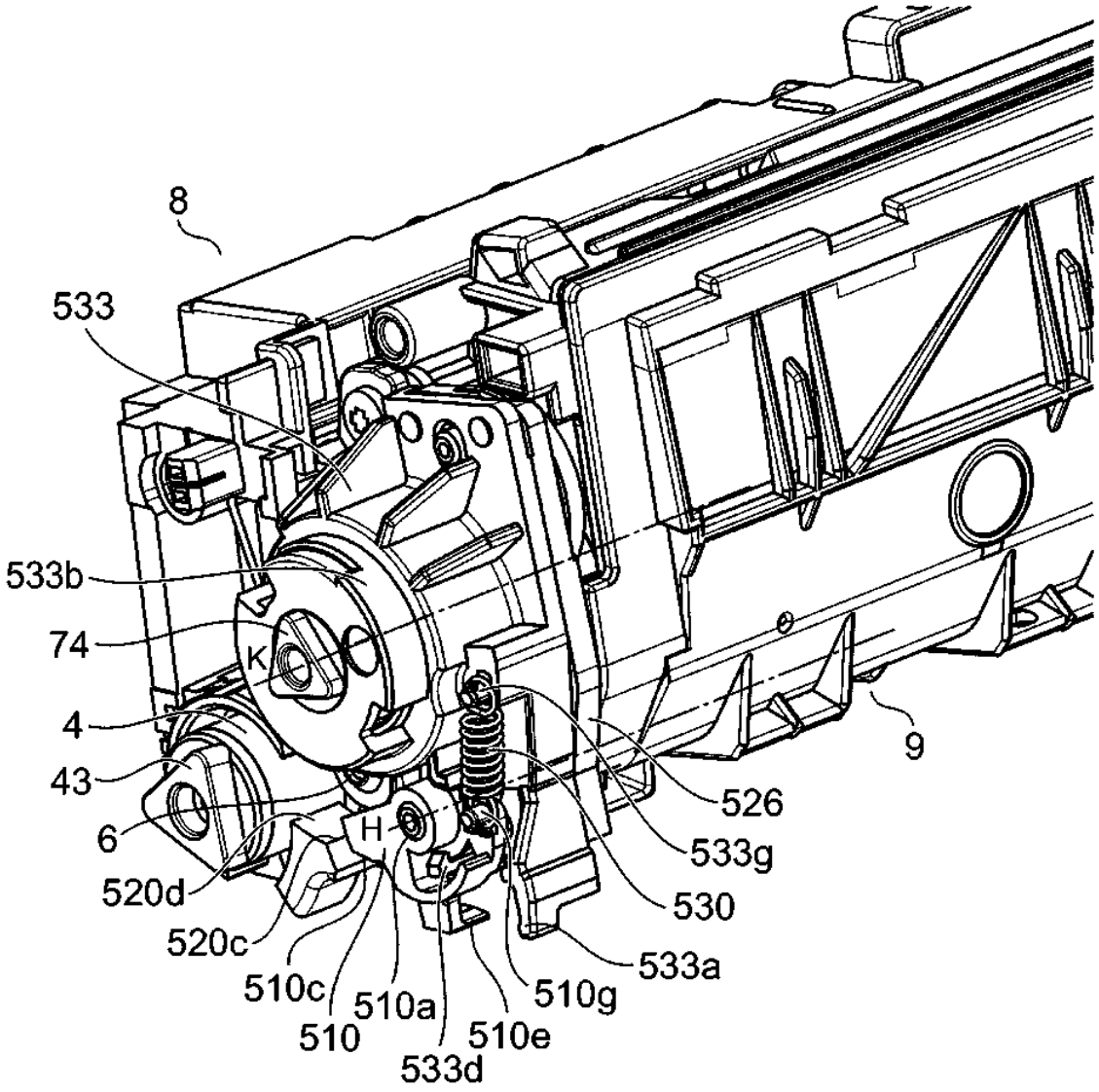
8
533
533b
74
K
4
43
6
520d
520c
510c
510
510a
533d
510e
510g
533a
530
533g
526
9
H

Fig. 137

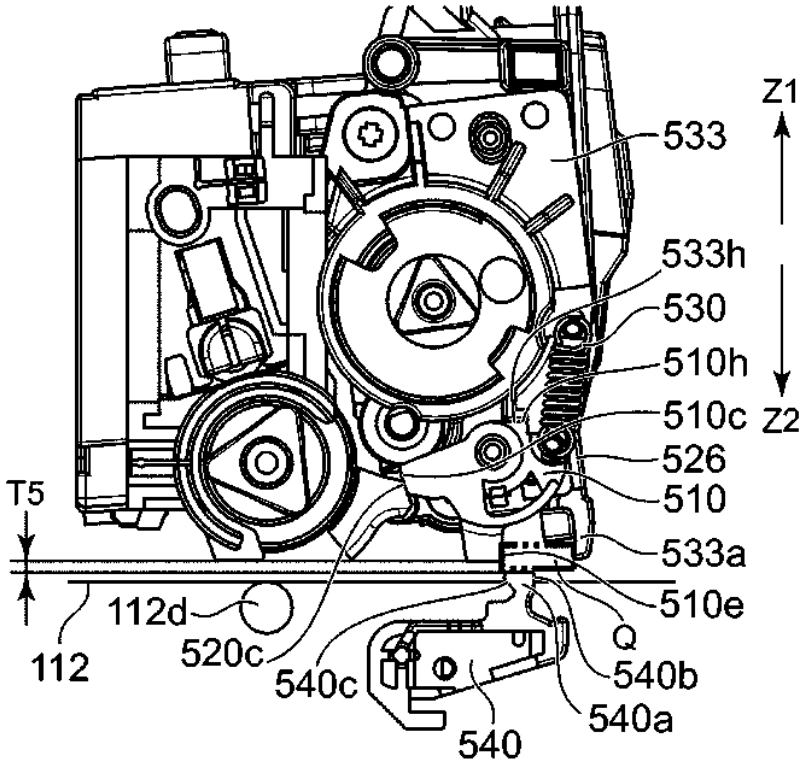
Z1
533
533h
530
510h
510c
Z2
526
510
533a
510e
Q
540b
540a
T5
112d
520c
540c
540
112

(a)

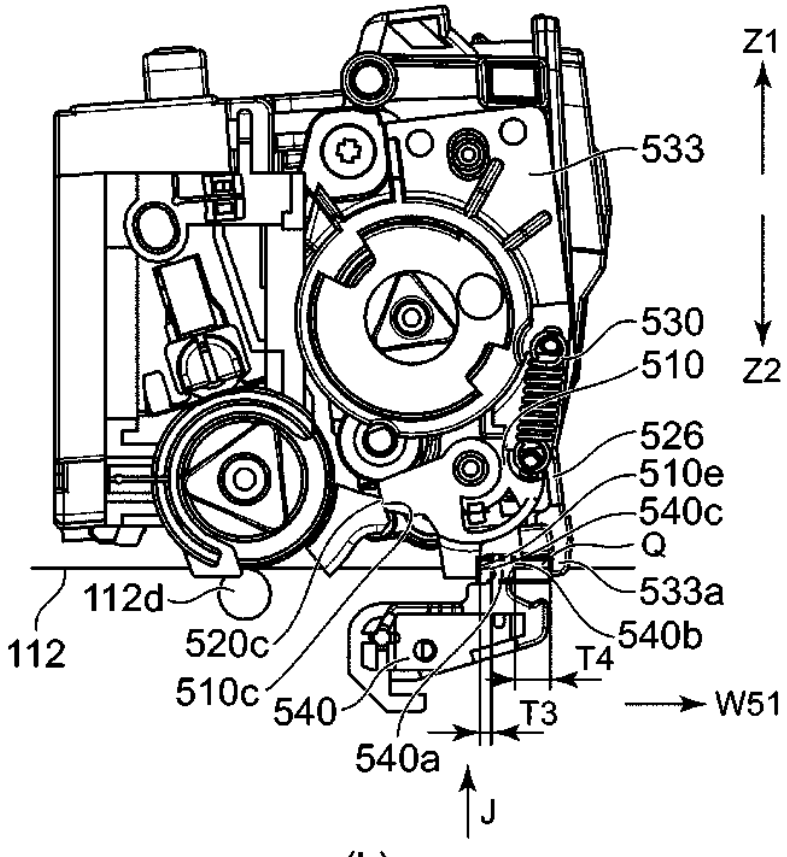
Z1
533
530
510
Z2
526
510e
540c
Q
533a
540b
T4
T3
W51
J
112d
520c
510c
540
540a
112

(b)

Fig. 138

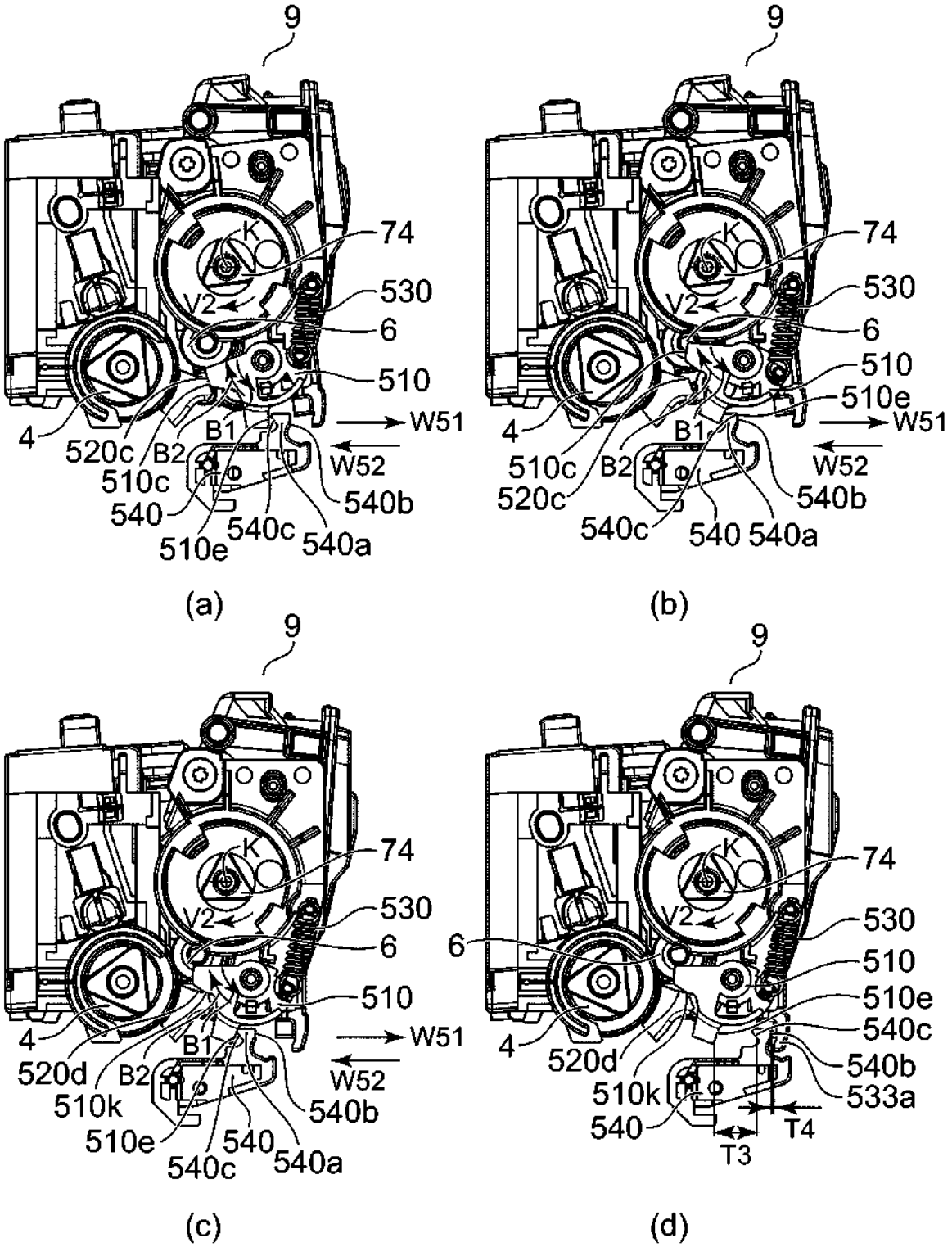
9
K
74
V2
530
6
510
B1
B2
4
520c
510c
540
510e
540c
540a
540b
W51
W52
(a)
9
K
74
V2
530
6
510
510e
B1
4
510c
520c
B2
540c
540
540a
540b
W51
W52
(b)
9
K
74
V2
530
6
510
B1
4
520d
B2
510k
510e
540c
540
540a
540b
W51
W52
(c)
9
K
74
V2
530
6
510
510e
540c
4
520d
510k
540
T3
T4
540b
533a
(d)

Fig. 139

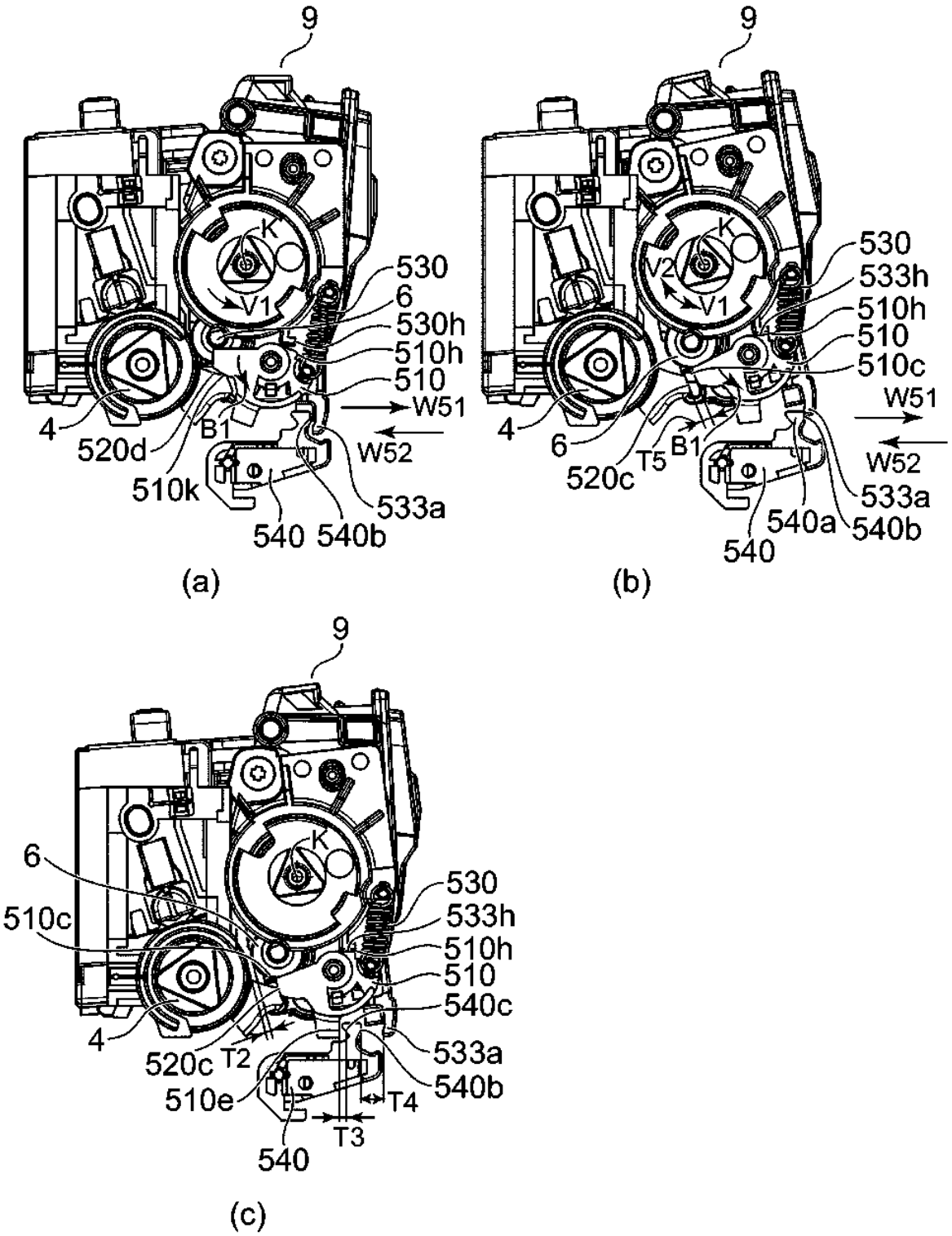
9
K
V1
530
6
530h
510h
510
B1
W51
4
520d
B1
W52
510k
533a
540
540b
(a)
9
K
V2
V1
530
533h
510h
510
510c
W51
4
6
520c
T5
B1
W52
533a
540a
540b
540
(b)
9
6
510c
K
530
533h
510h
510
540c
4
520c
T2
533a
510e
540b
T4
T3
540
(c)

Fig. 140

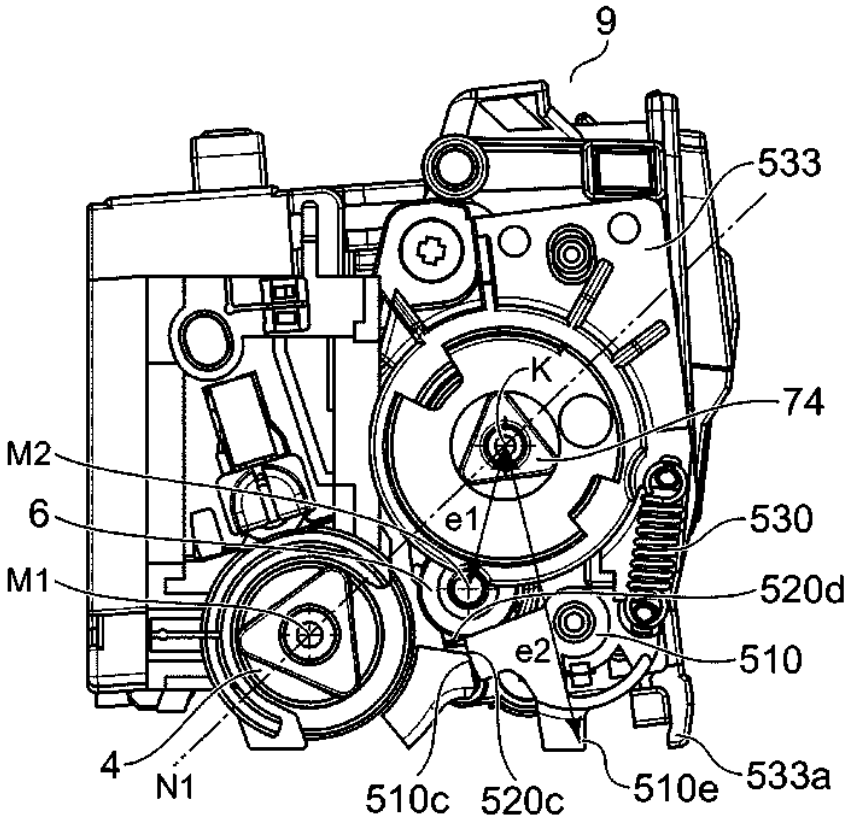

Fig. 141

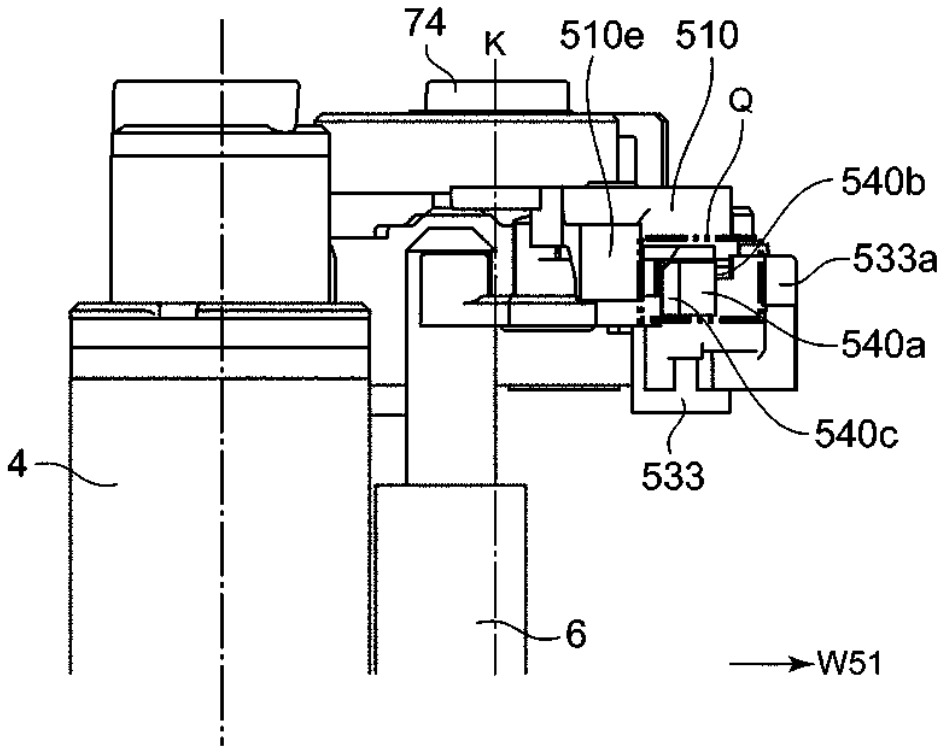

Fig. 142

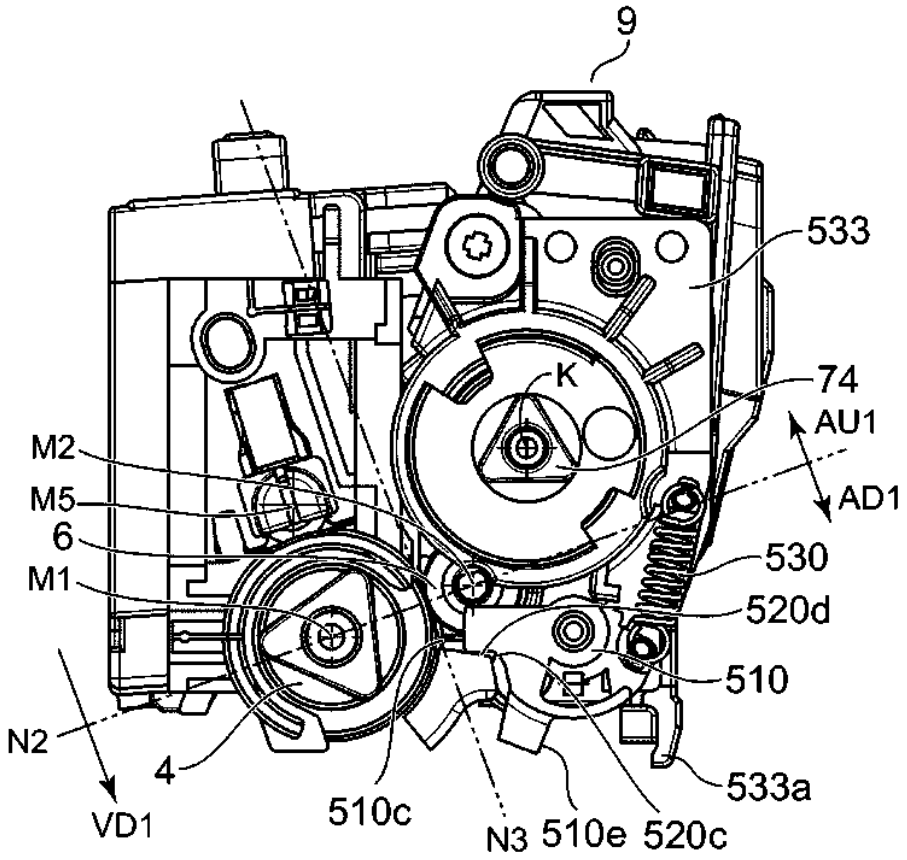
9
533
K
74
AU1
AD1
M2
M5
6
M1
530
520d
510
N2
4
VD1
510c
N3
510e
520c
533a

Fig. 143

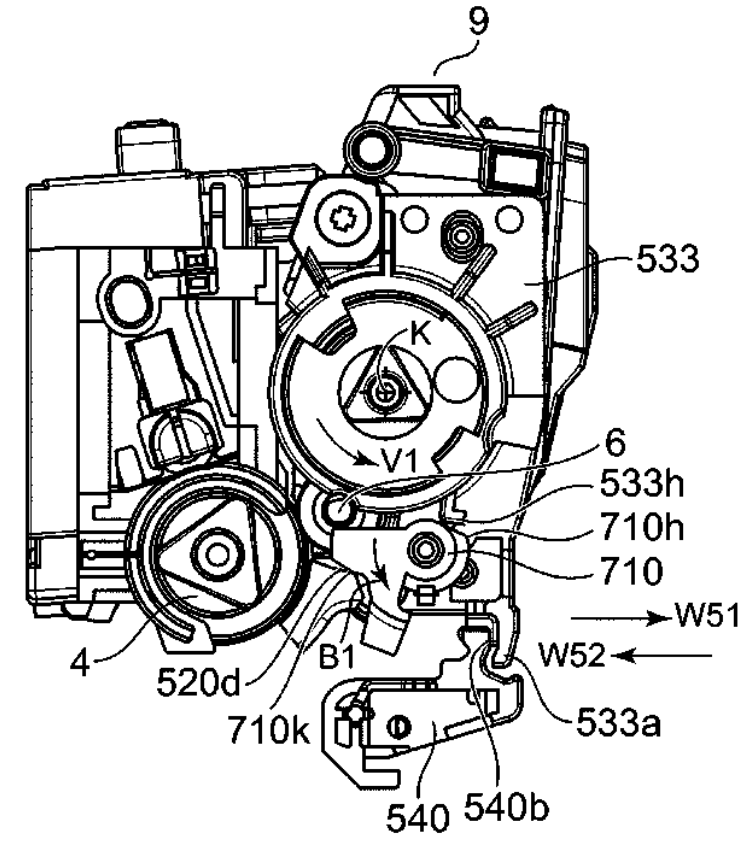
9
533
K
V1
6
533h
710h
710
W51
W52
4
520d
B1
710k
533a
540
540b

(a)

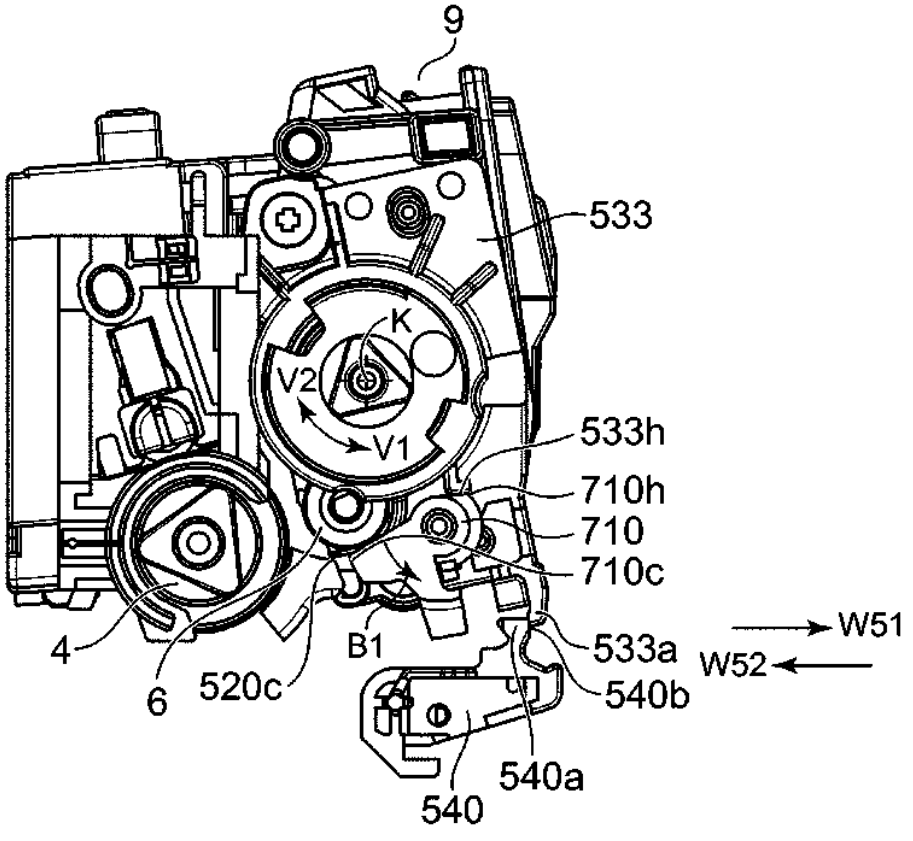
9
533
K
V2
V1
533h
710h
710
710c
W51
W52
4
6
520c
B1
533a
540b
540a
540

(b)

Fig. 144

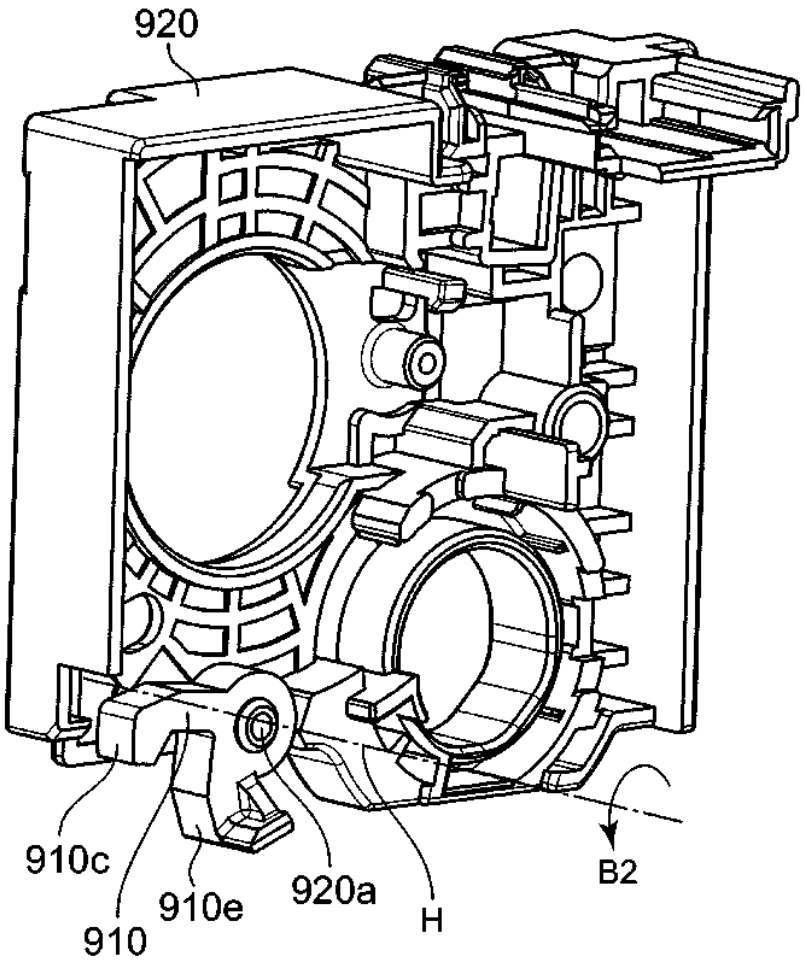

Fig. 145

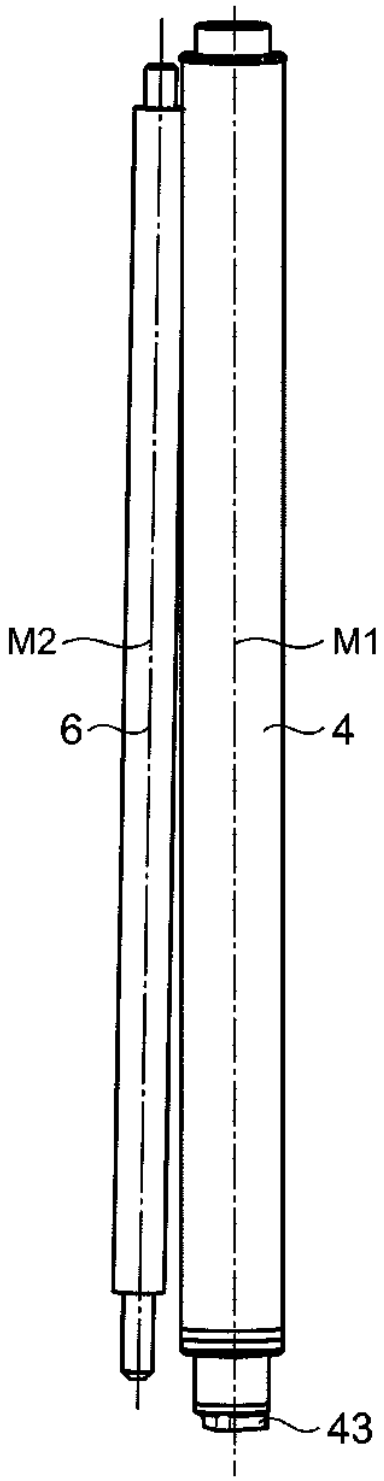

Fig. 146

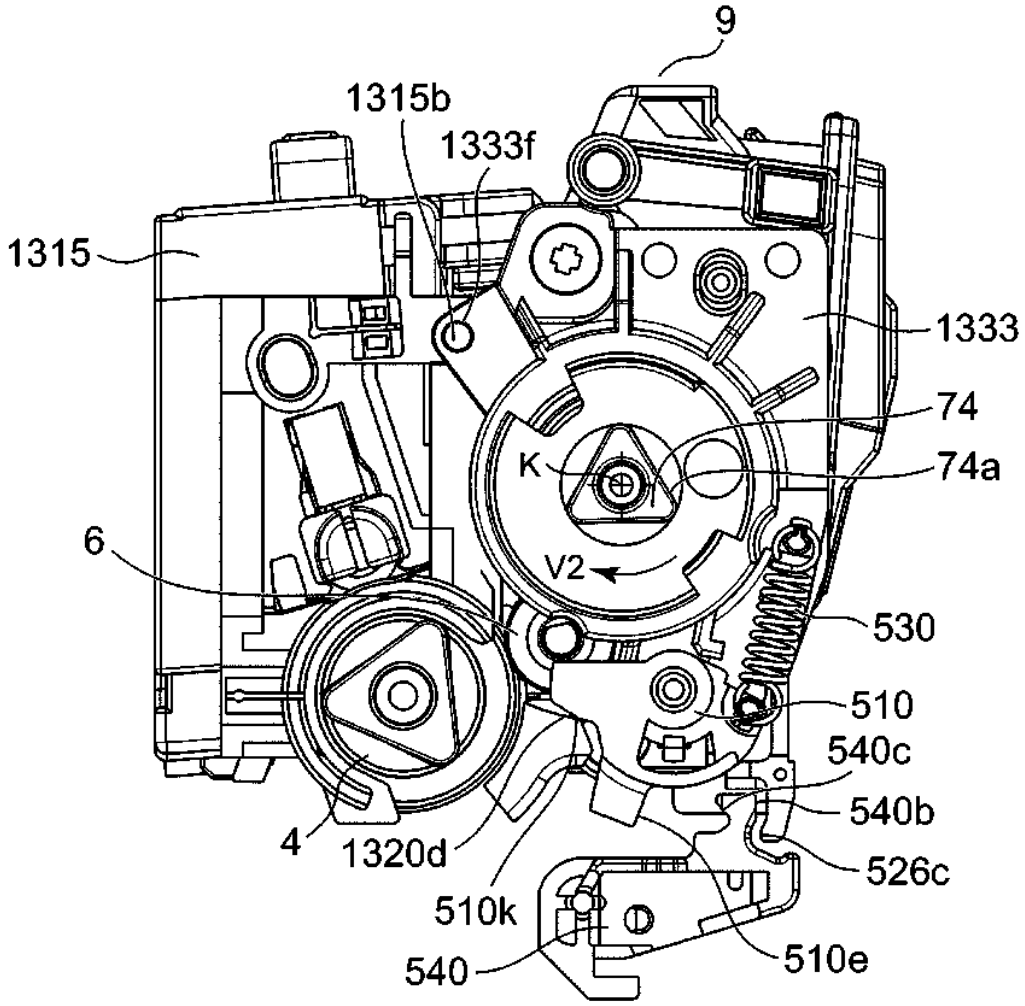
9
1315b
1333f
1315
1333
74
K
74a
6
V2
530
510
540c
540b
526c
4
1320d
510k
540
510e

Fig. 147

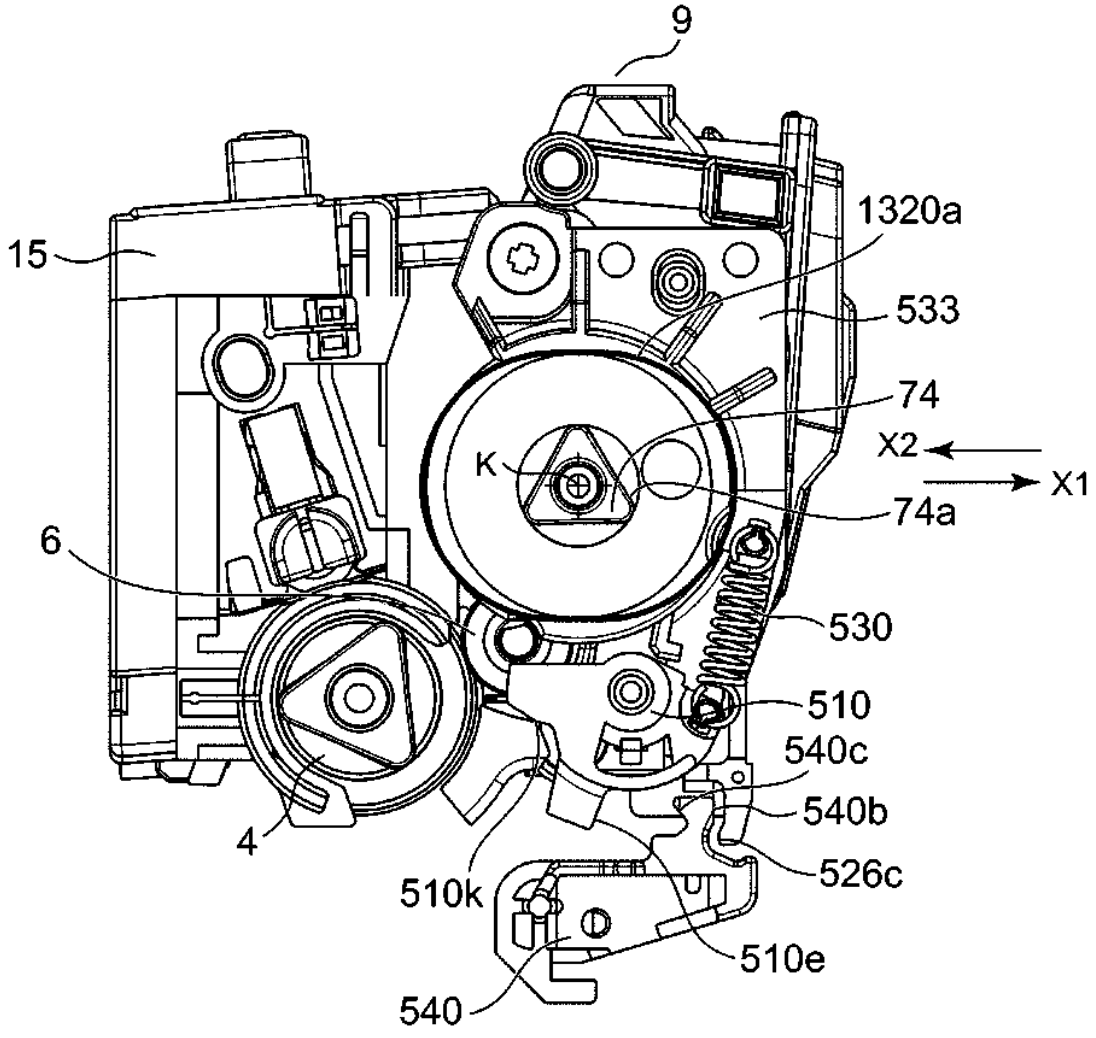
9
15
1320a
533
74
K
X2
X1
74a
6
530
510
540c
540b
526c
4
510k
510e
540

Fig. 148

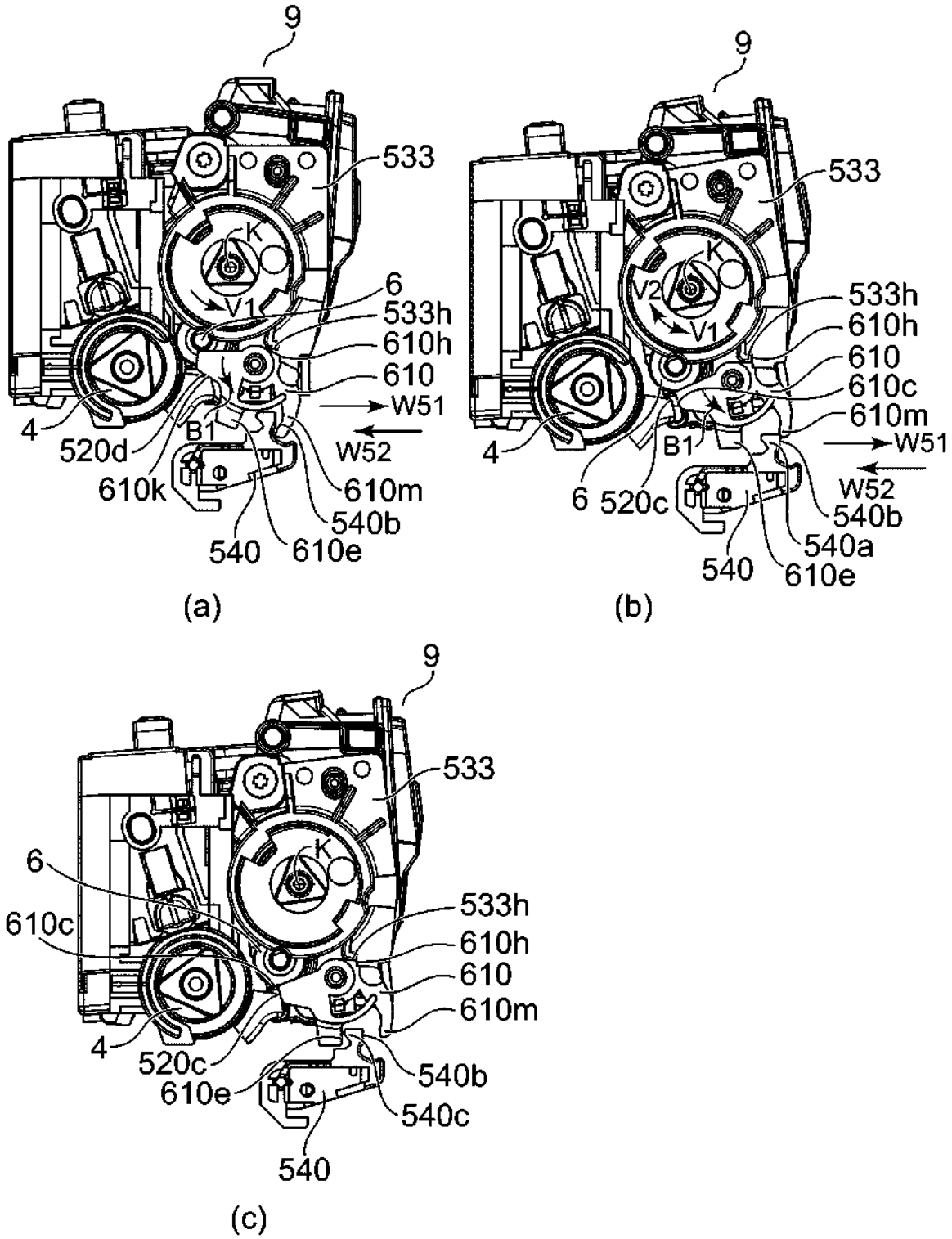
9
533
K
V1
6
533h
610h
610
B1
W51
4
520d
B1
W52
610k
610m
540b
540
610e
(a)
9
533
K
V2
V1
533h
610h
610
610c
610m
W51
B1
4
6
520c
W52
540b
540a
540
610e
(b)
9
533
K
6
610c
533h
610h
610
610m
4
520c
610e
540b
540c
540
(c)

Fig. 149

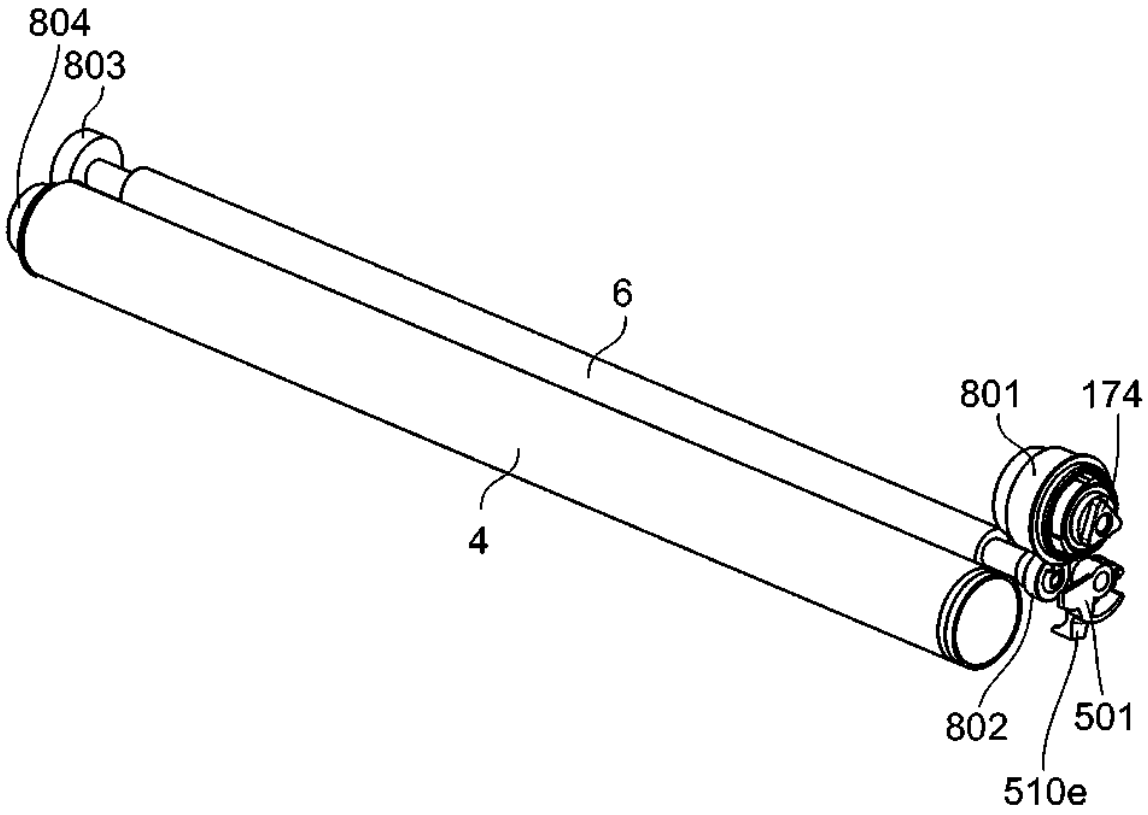

Fig. 150

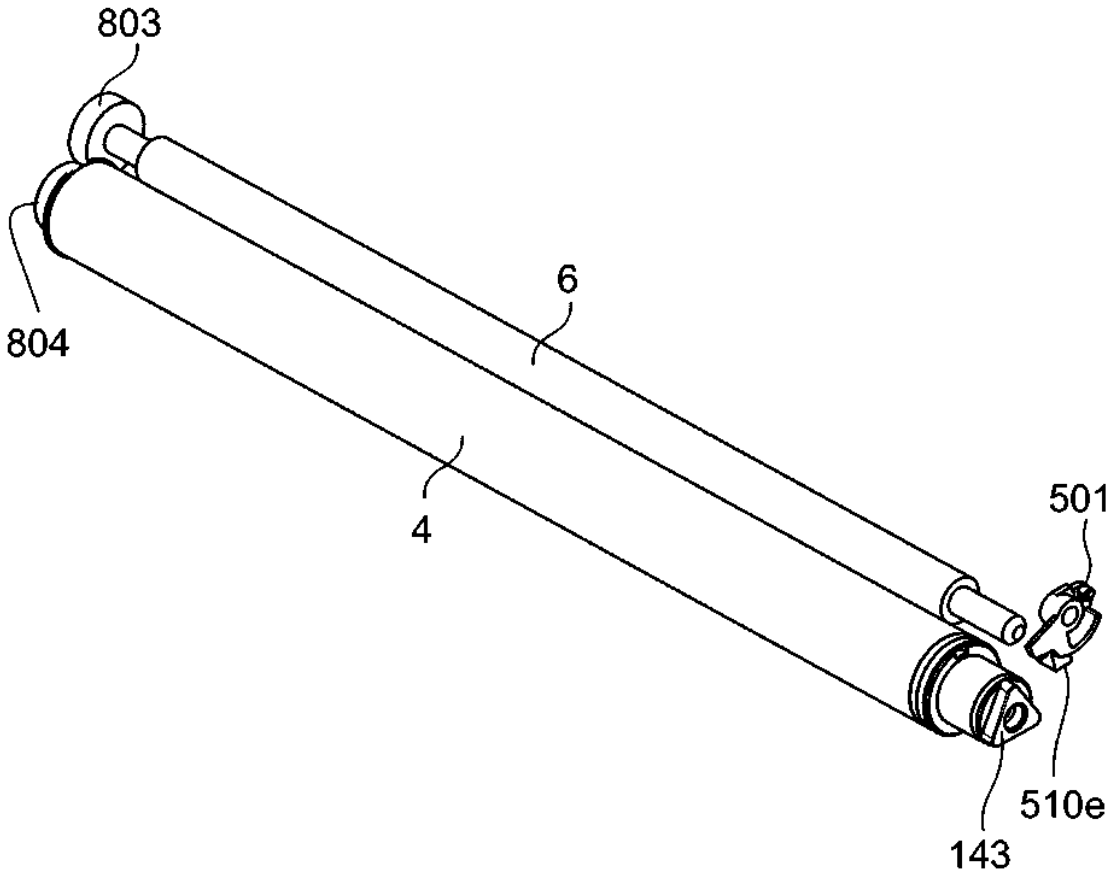

Fig. 151

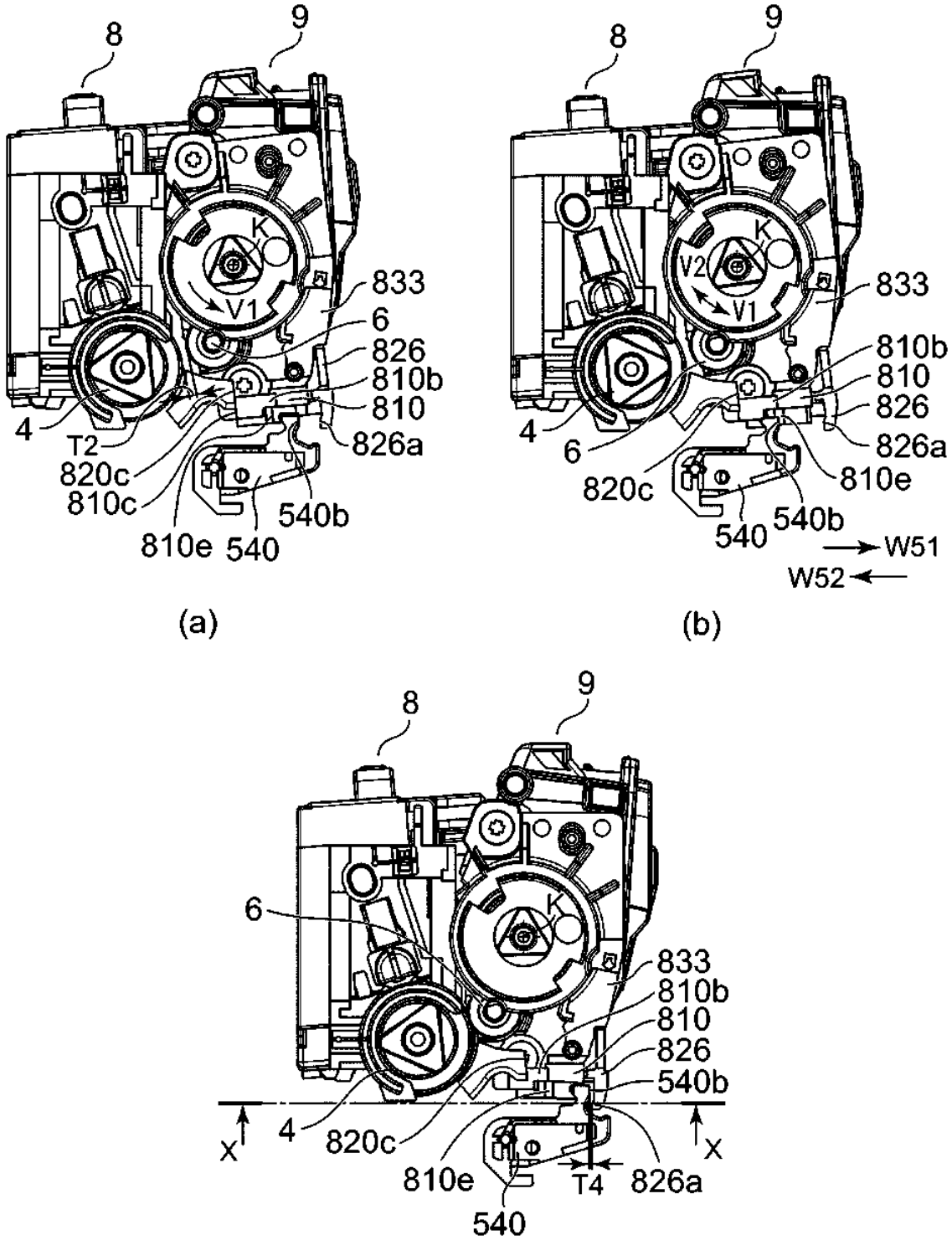
8
9
K
V1
833
6
826
810b
810
826a
4
T2
820c
810c
810e
540
540b
(a)
8
9
K
V2
V1
833
810b
810
826
826a
4
6
820c
810e
540
540b
W51
W52
(b)
8
9
6
K
833
810b
810
826
540b
4
820c
X
X
810e
T4
826a
540
(c)

Fig. 152

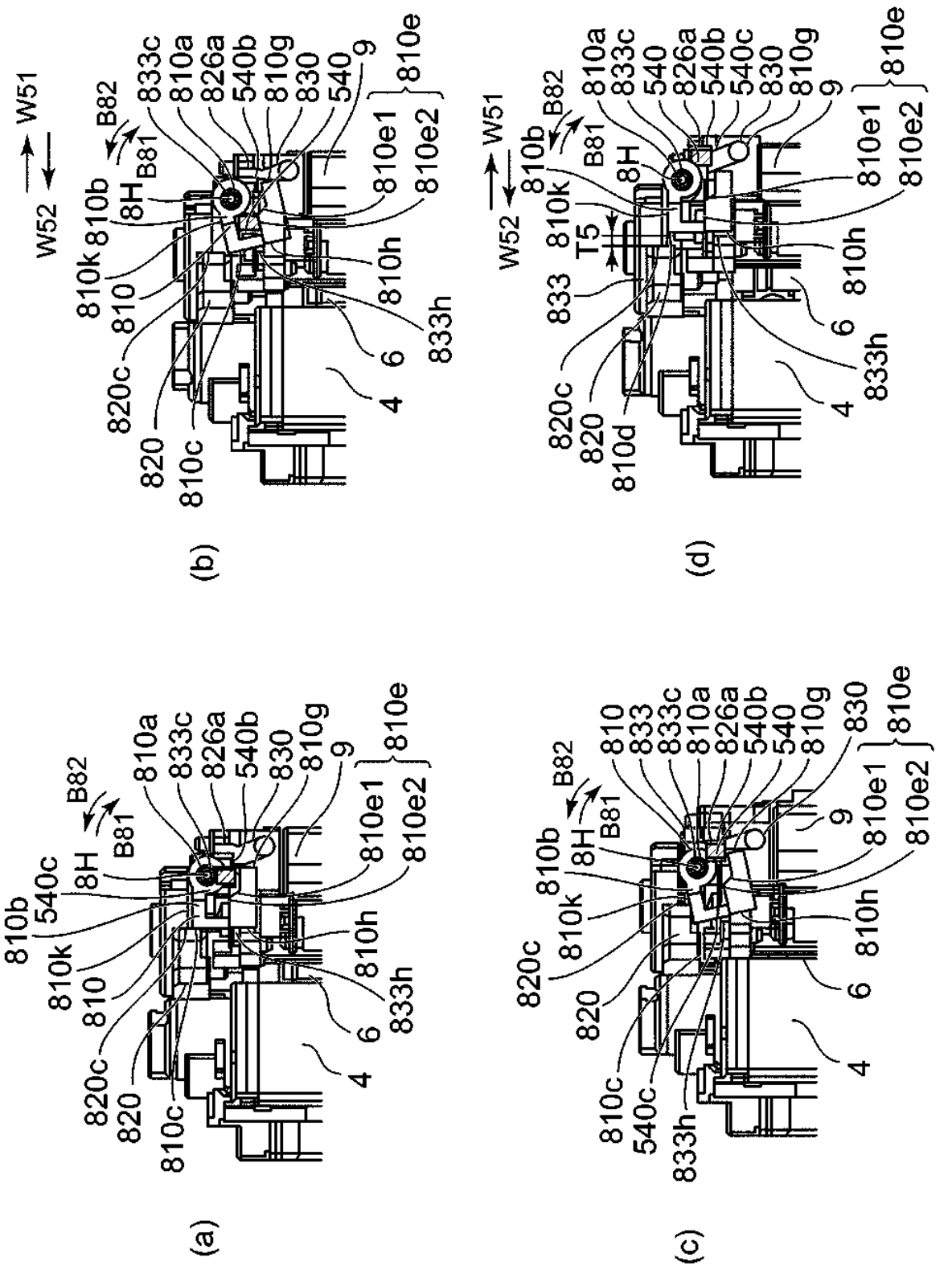
(a)
(b)
(c)
(d)
W51
W52
B81
B82
8H
810b
810k
810
820c
820
810c
540c
833c
810a
826a
540b
830
810g
9
540
810e1
810e2
810h
833h
6
4
833
T5
810d
540c
826a
540b
540
830
833

Fig. 153

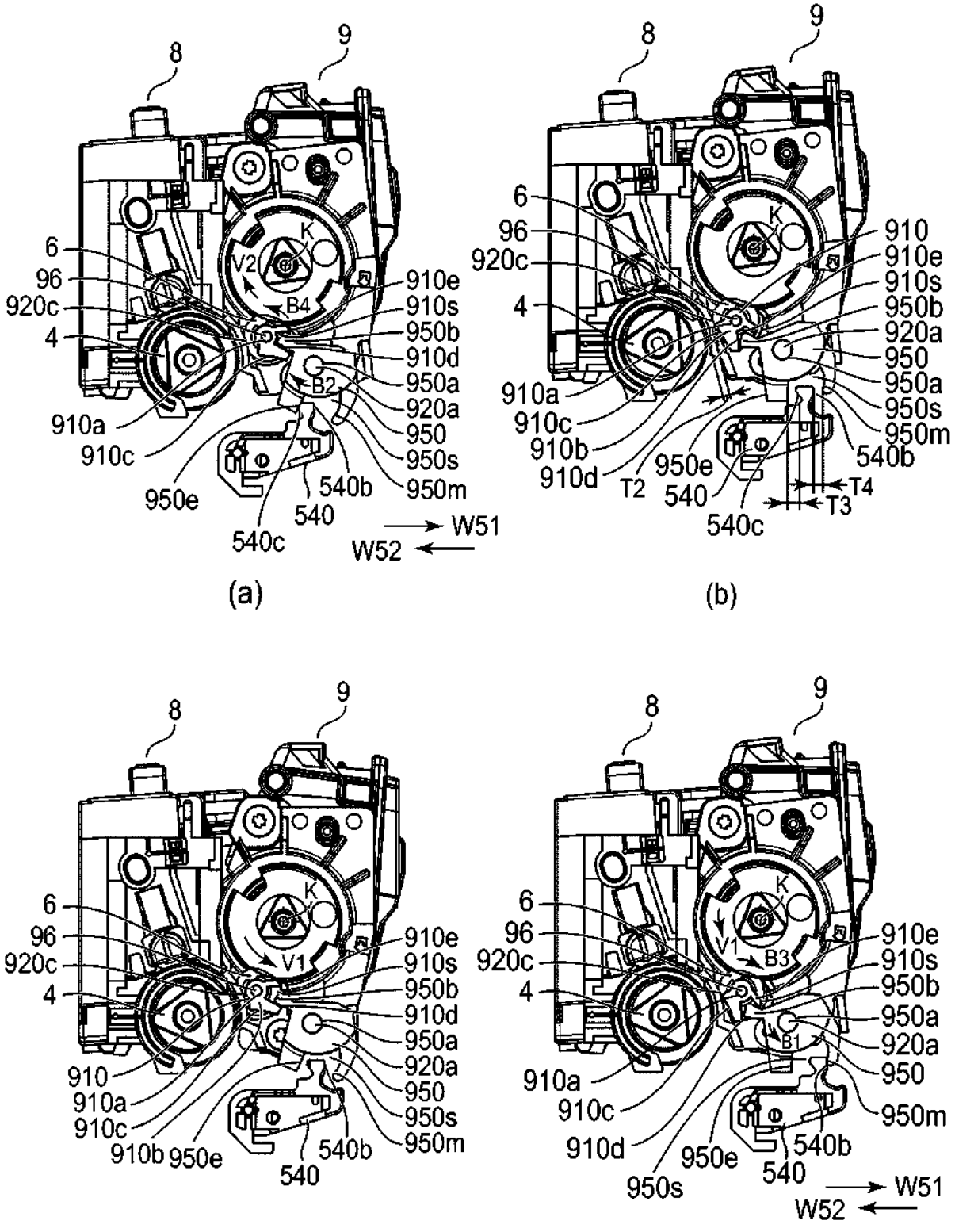
8
9
6
96
920c
4
910a
910c
950e
540c
540
540b
910e
910s
950b
910d
950a
920a
950
950s
950m
K
V2
B4
B2
W51
W52
(a)
910
T2
T3
T4
(b)
V1
910b
(c)
B3
B1
950s
(d)

Fig. 154

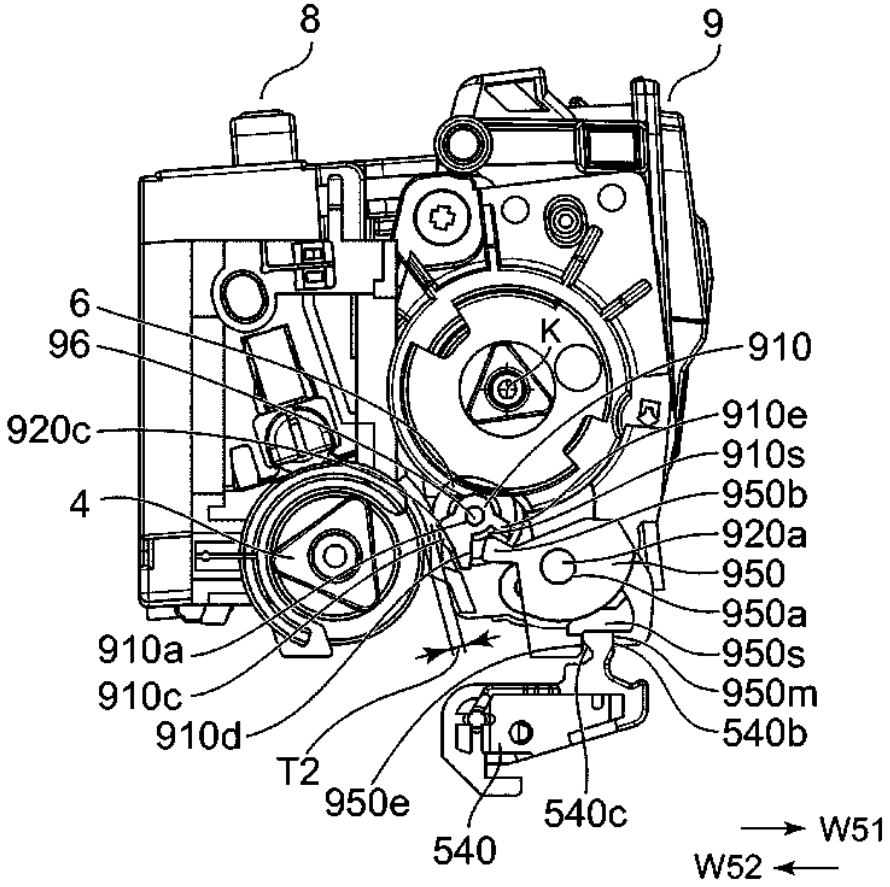
8
9
6
96
920c
4
910a
910c
910d
T2
950e
540
540c
K
910
910e
910s
950b
920a
950
950a
950s
950m
540b
W51
W52

Fig. 155

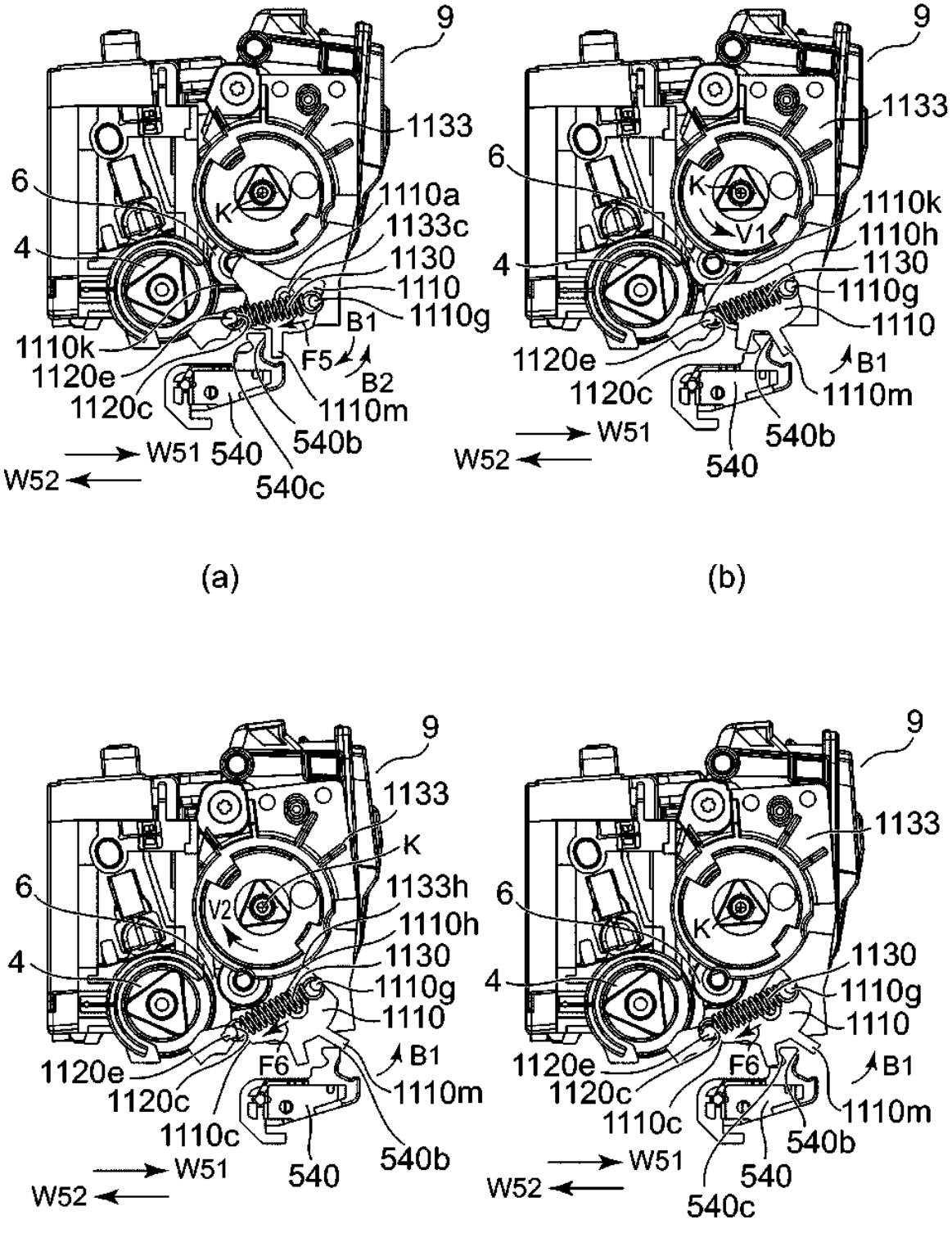
9
1133
6
K
1110a
1133c
4
1130
1110
1110g
B1
1110k
F5
B2
1120e
1120c
1110m
W51
540
540b
W52
540c
(a)
9
1133
6
K
V1
1110k
1110h
4
1130
1110g
1110
1120e
B1
1120c
1110m
W51
540b
W52
540
(b)
9
1133
K
6
V2
1133h
1110h
4
1130
1110g
1110
B1
1120e
F6
1120c
1110m
1110c
W51
540
540b
W52
(c)
9
1133
6
K
1130
4
1110g
1110
1120e
F6
B1
1120c
1110m
1110c
540b
W51
540
W52
540c
(d)

Fig. 156

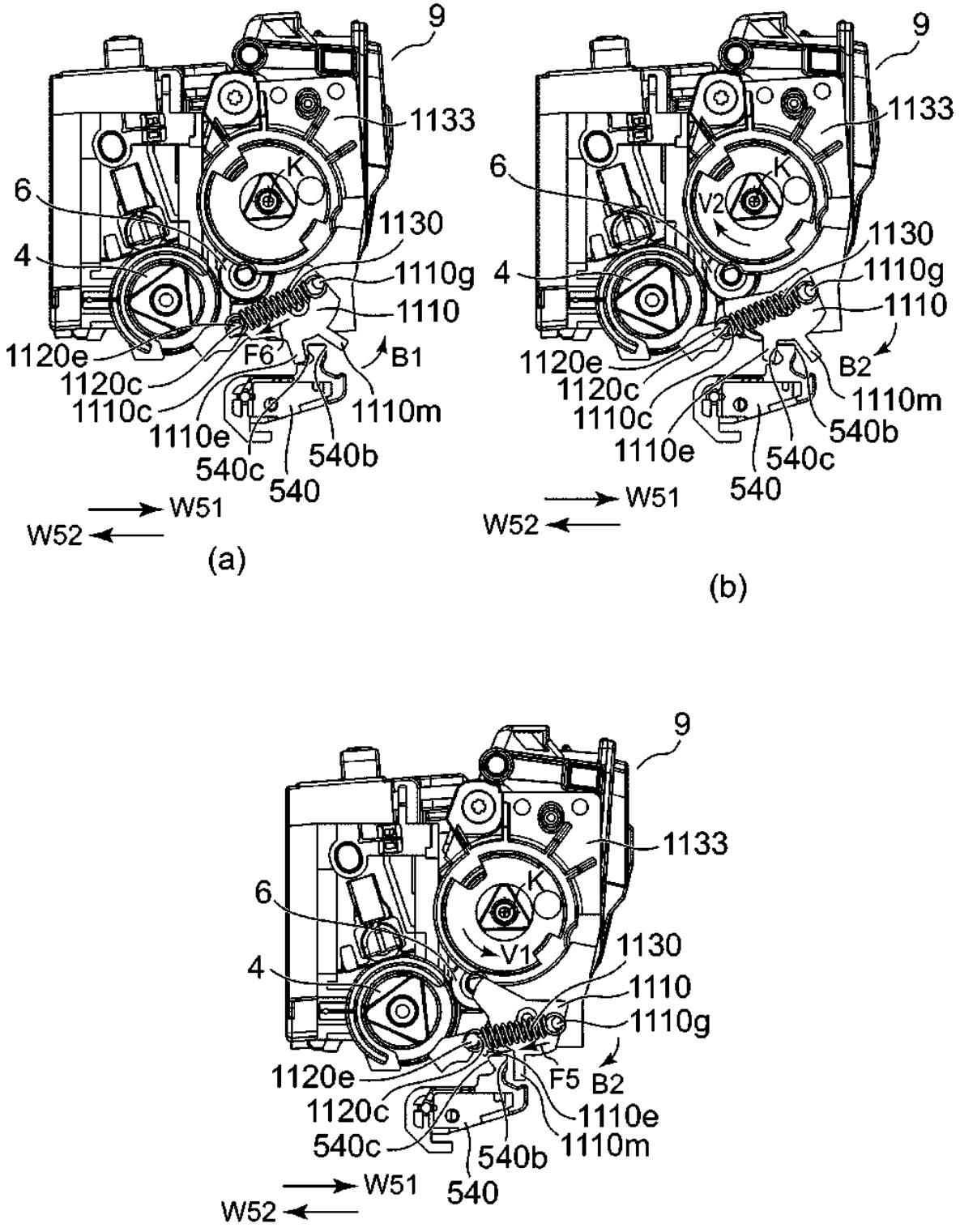
9
1133
6
K
1130
4
1110g
1110
1120e
F6
B1
1120c
1110c
1110e
1110m
540c
540b
540
W51
W52
(a)
9
1133
6
K
V2
1130
4
1110g
1110
1120e
B2
1120c
1110c
1110m
1110e
540b
540c
540
W51
W52
(b)
9
1133
6
K
V1
1130
4
1110
1110g
1120e
F5
B2
1120c
1110e
540c
540b
1110m
W51
540
W52
(c)

Fig. 157

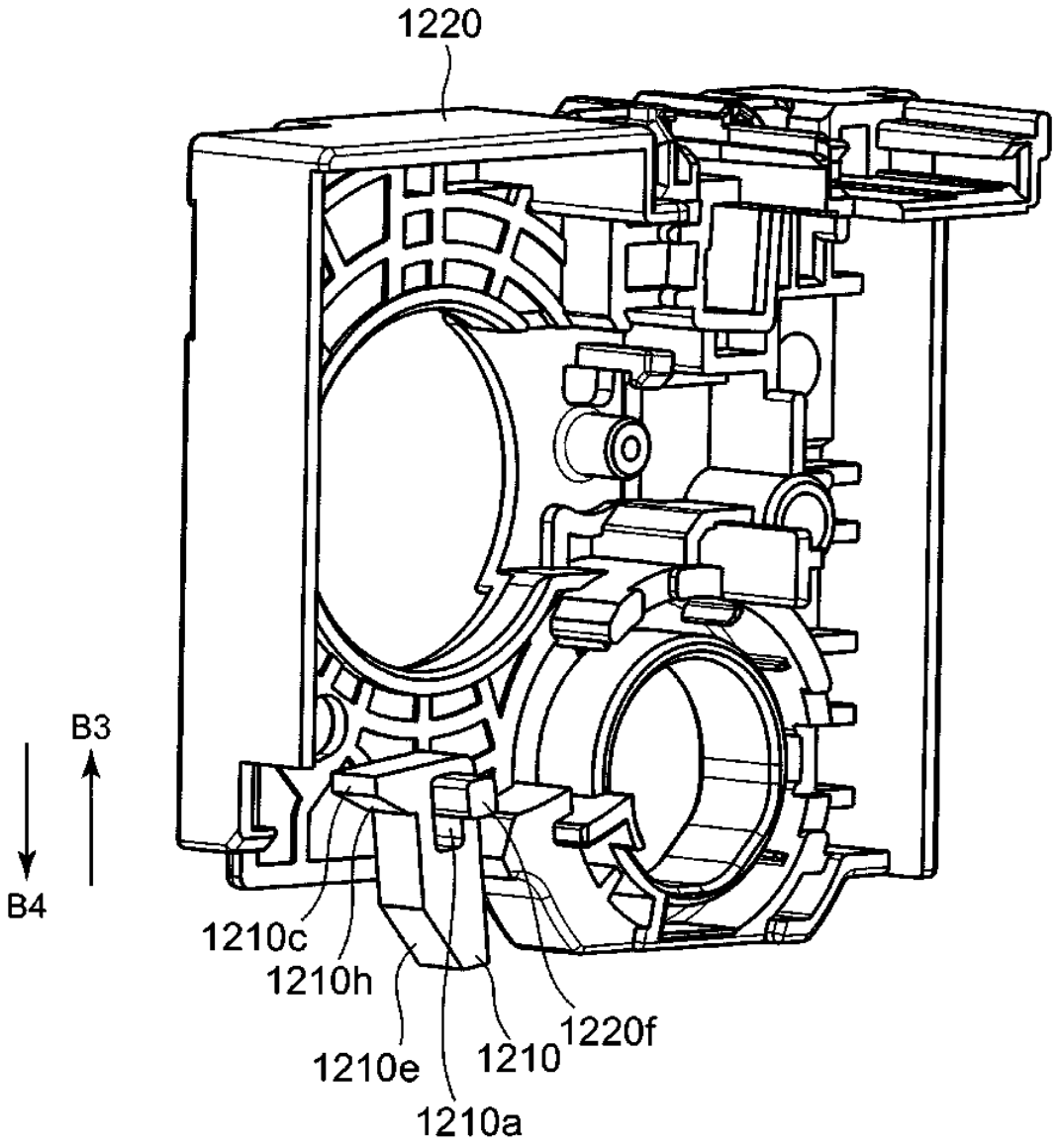

Fig. 158

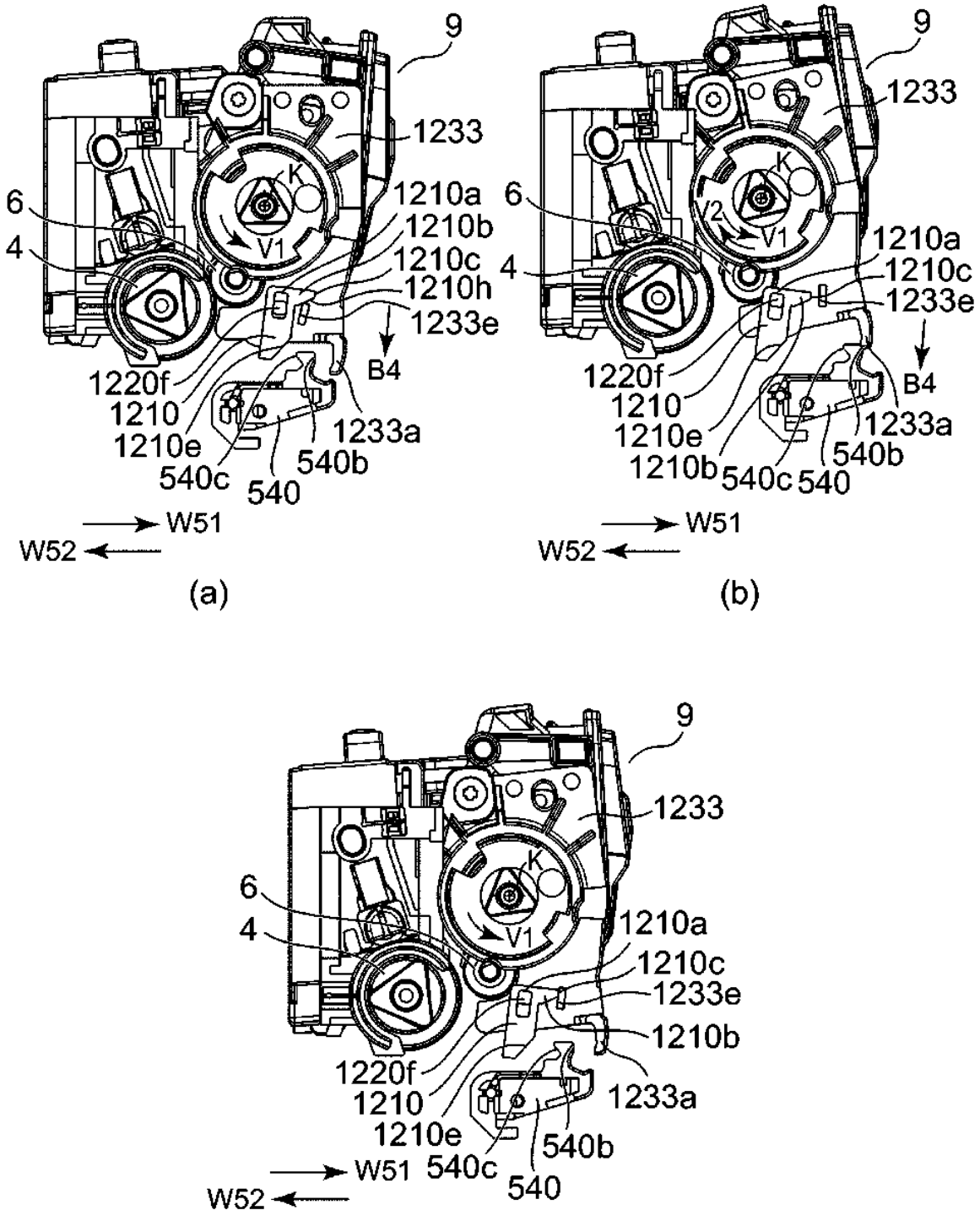
9
1233
K
6
V1
1210a
1210b
4
1210c
1210h
1233e
B4
1220f
1210
1210e
1233a
540c
540b
540
W51
W52
(a)
9
1233
K
6
V2
V1
1210a
4
1210c
1233e
B4
1220f
1210
1210e
1210b
1233a
540c
540b
540
W51
W52
(b)
9
1233
K
6
4
V1
1210a
1210c
1233e
1210b
1220f
1210
1233a
1210e
540b
540c
540
W51
W52
(c)

Fig. 159

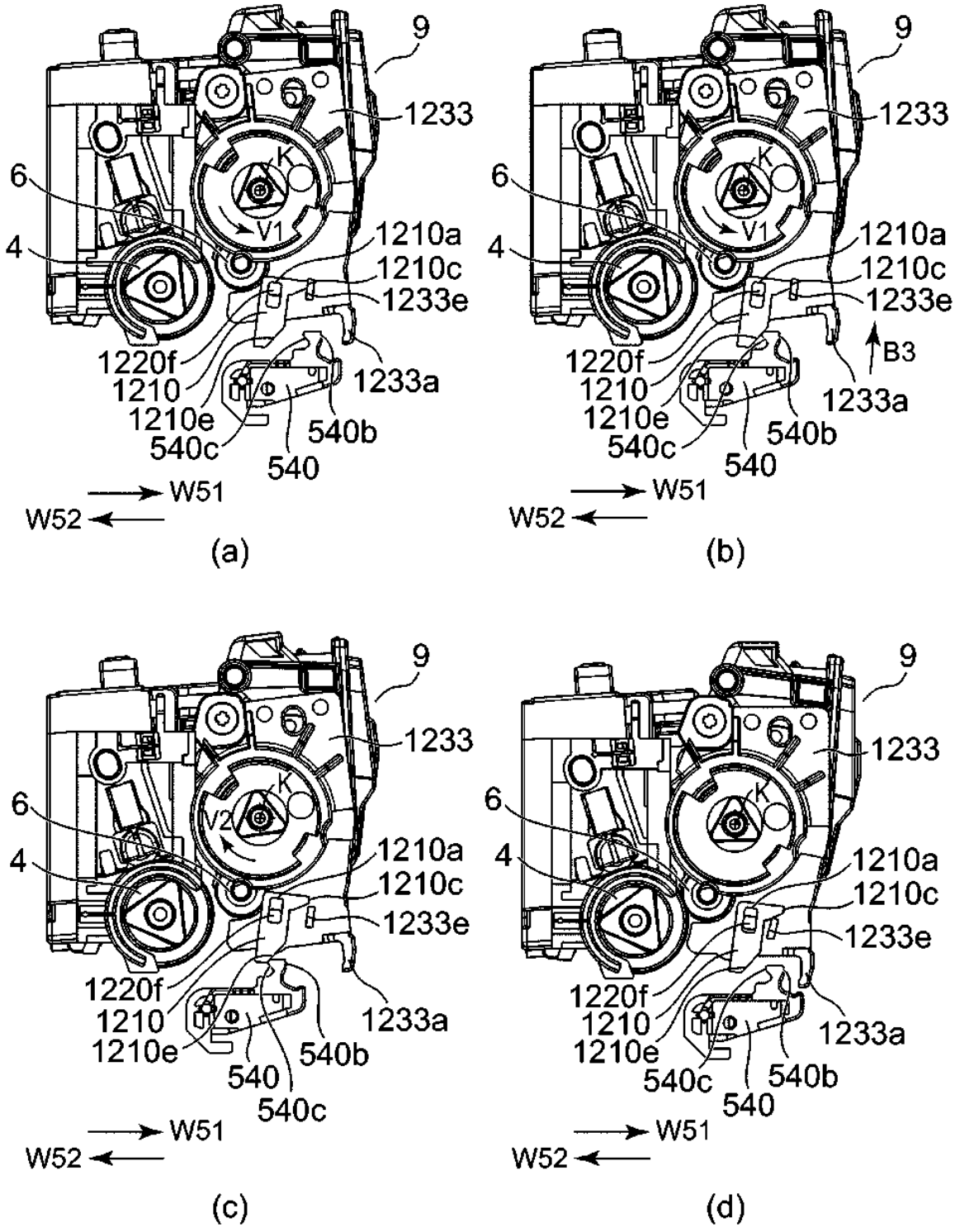
9
1233
K
6
V1
4
1210a
1210c
1233e
1220f
1210
1210e
540c
540
540b
1233a
W51
W52
(a)
B3
(b)
V2
(c)
(d)

Fig. 160

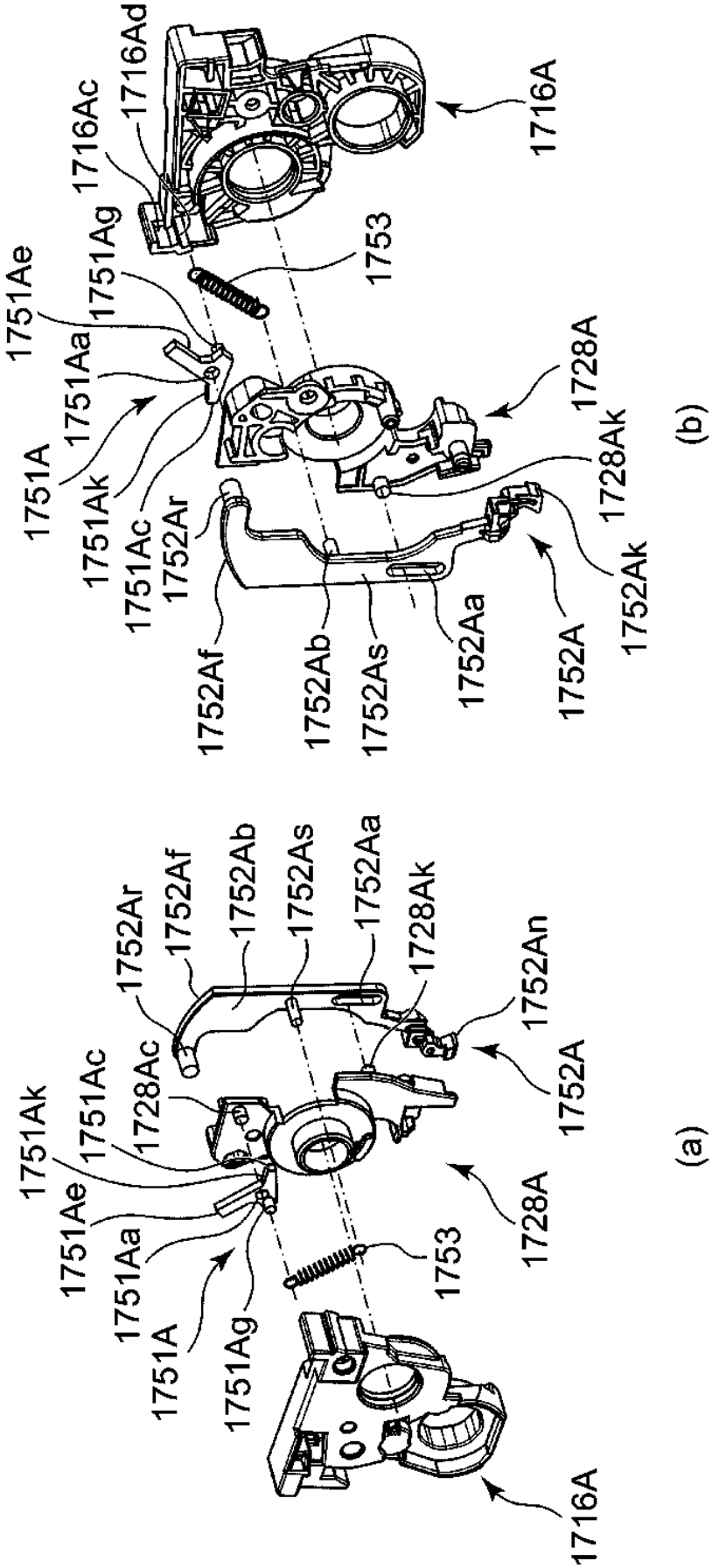
1751Ak
1751Ae
1751Aa
1751A
1751Ag
1751Ac
1728Ac
1752Ar
1752Af
1752Ab
1752As
1752Aa
1728Ak
1752An
1752A
1728A
1753
1716A
(a)
1716Ad
1716Ac
1751Ae
1751Aa
1751A
1751Ag
1751Ak
1751Ac
1752Ar
1753
1716A
1728A
1728Ak
1752Af
1752Ab
1752As
1752Aa
1752A
1752Ak
(b)

Fig. 161

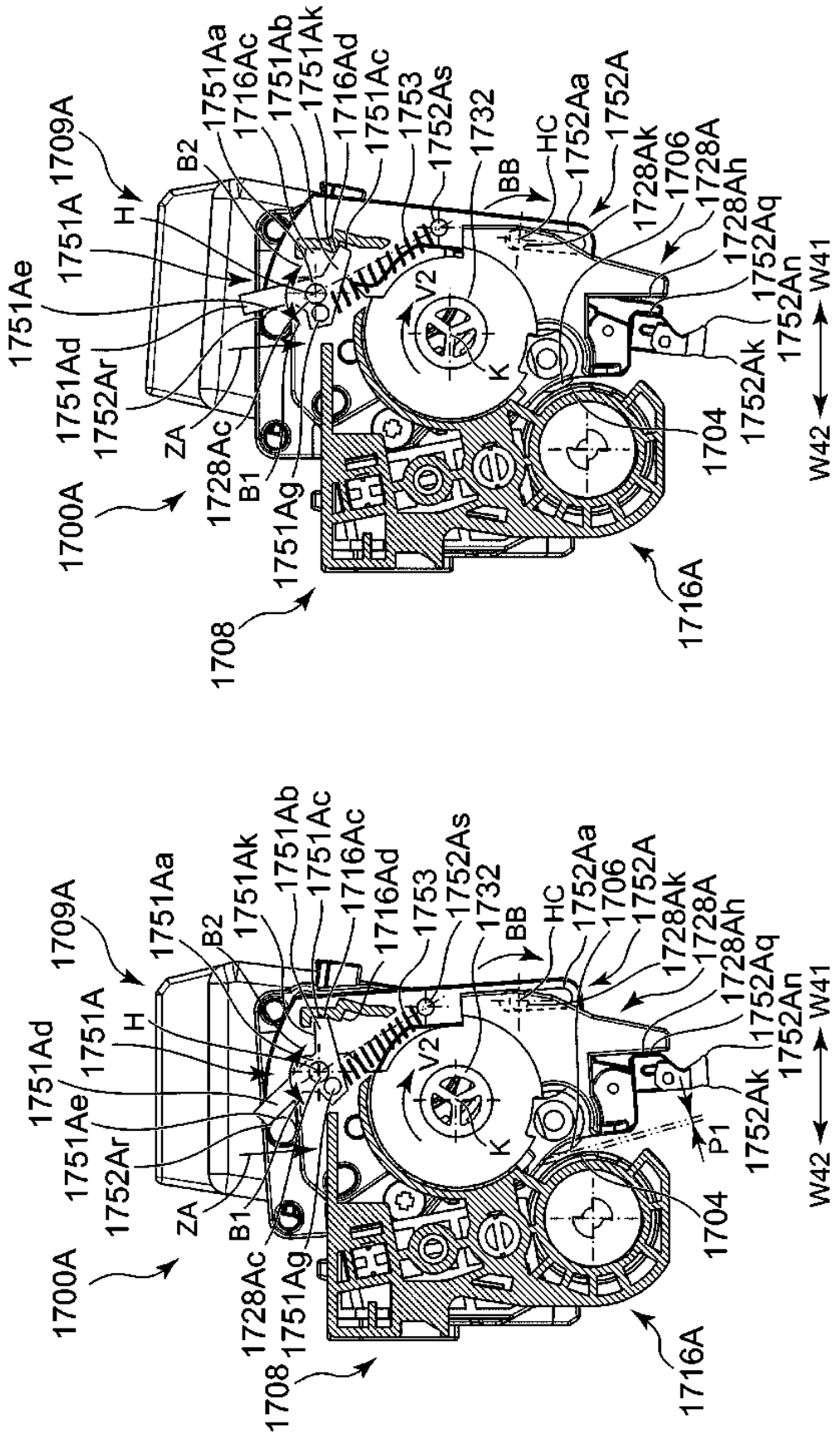
1700A
1751Ae
1751Ad
1751A
1709A
H
1751Aa
B2
1751Ak
1751Ab
1751Ac
1716Ac
1716Ad
1753
1752As
1732
BB
HC
1752Aa
1706
1752A
1728Ak
1728A
1728Ah
1752Aq
1752An
W41
W42
1752Ak
P1
1704
1716A
1708
1751Ag
1728Ac
B1
ZA
1752Ar
V2
K
(a)
(b)

Fig. 162

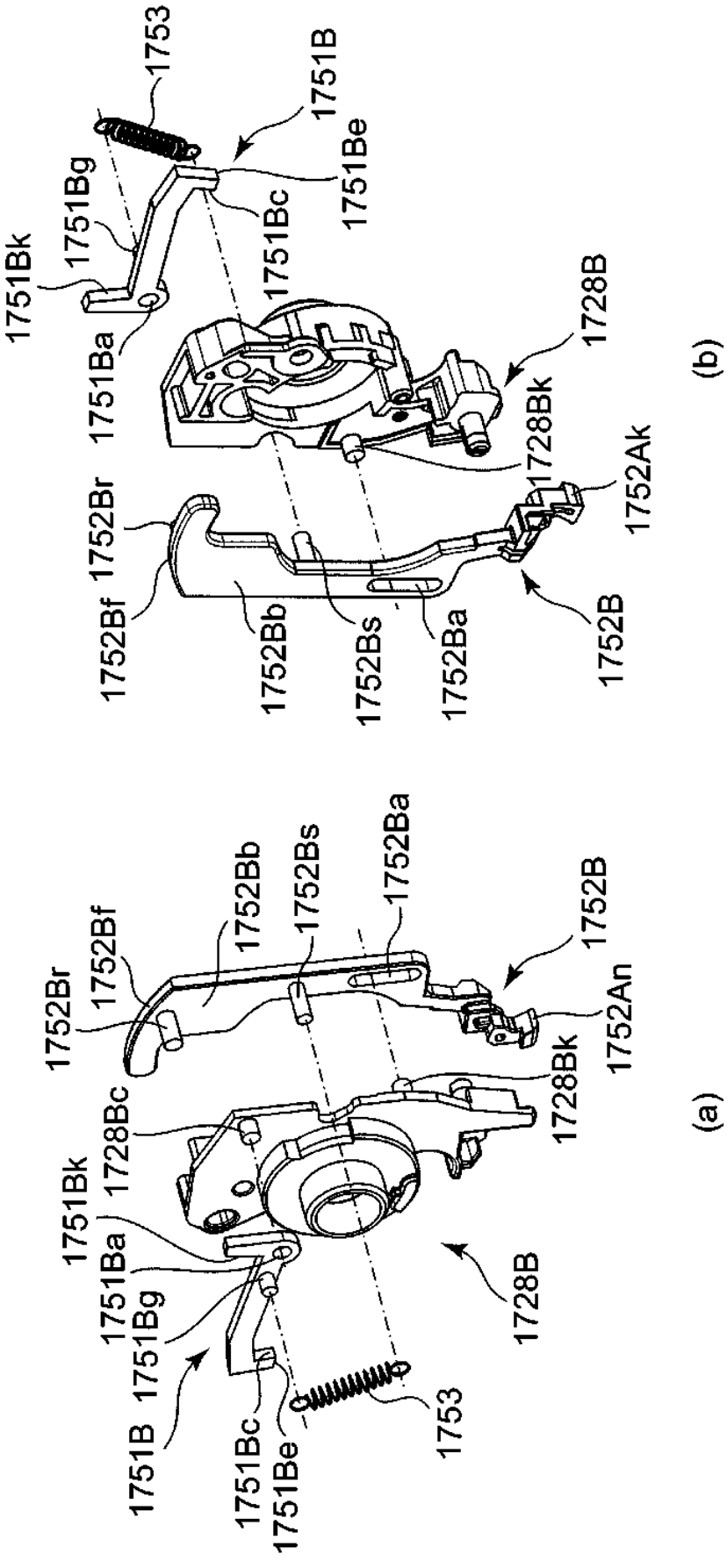
1753
1751B
1751Be
1751Bc
1751Bg
1751Bk
1751Ba
1728B
1728Bk
1752Ak
1752Br
1752Bf
1752Bb
1752Bs
1752Ba
1752B
(b)
1752Br
1752Bf
1752Bb
1752Bs
1752Ba
1752B
1752An
1728Bk
1728Bc
1751Bk
1751Ba
1751Bg
1751B
1751Bc
1751Be
1753
1728B
(a)

Fig. 163

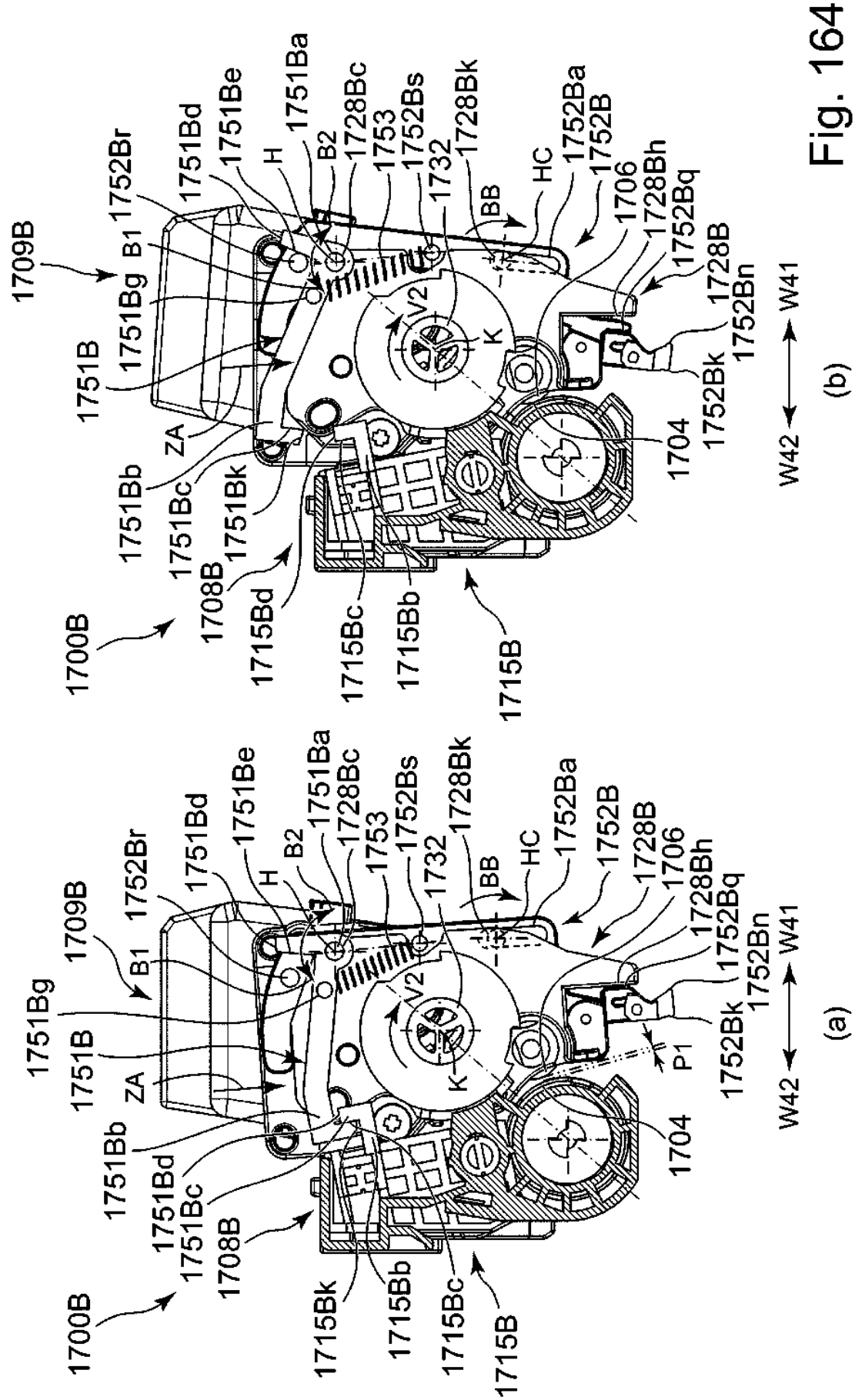
1700B
1709B
1751B
1751Bg
1751Bb
1751Bc
1751Bd
1751Bk
1751Ba
1751Be
1752Br
1752Ba
1752B
1752Bk
1752Bn
1752Bq
1752Bh
1728B
1728Bc
1728Bk
1728Bh
1708B
1715B
1715Bb
1715Bc
1715Bd
1715Bk
1704
1706
1732
1753
1752Bs
ZA
B1
B2
H
HC
BB
V2
K
P1
W41
W42
(a)
(b)

Fig. 164

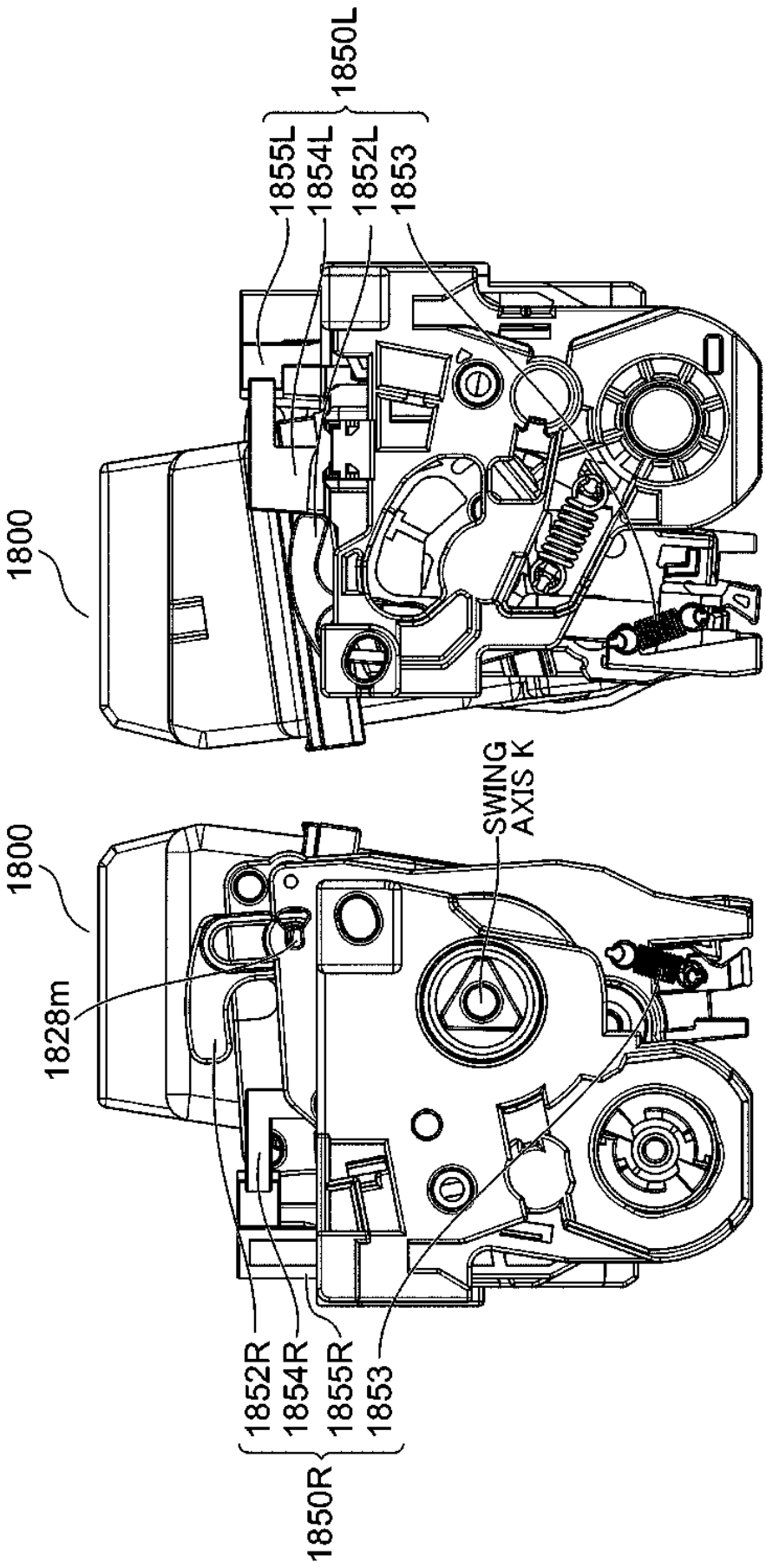
1800
1850L
1855L
1854L
1852L
1853
(b)
1800
SWING
AXIS K
1828m
1852R
1854R
1855R
1853
1850R
(a)

Fig. 165

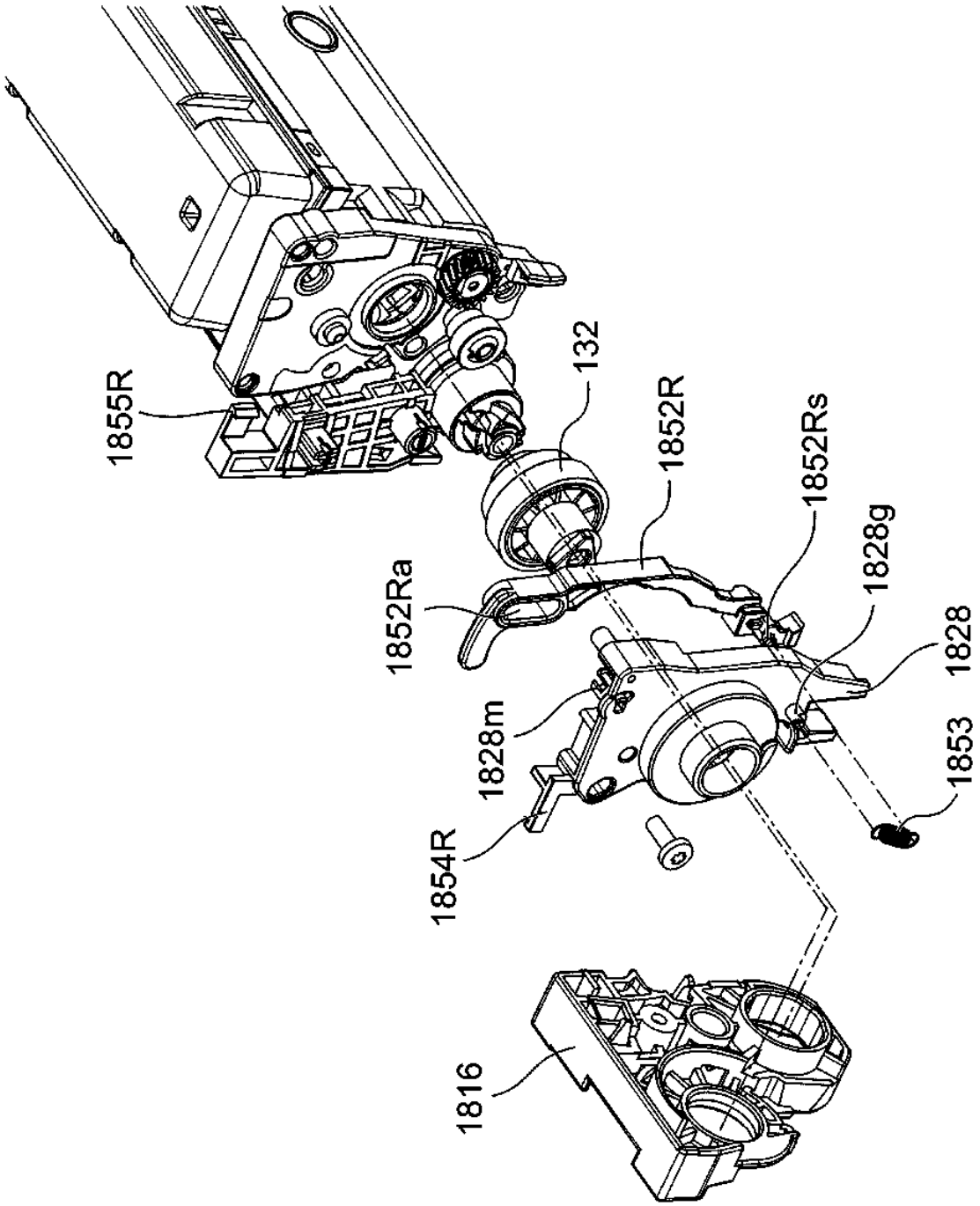
1855R
132
1852R
1852Rs
1828g
1852Ra
1828
1828m
1853
1854R
1816

Fig. 166

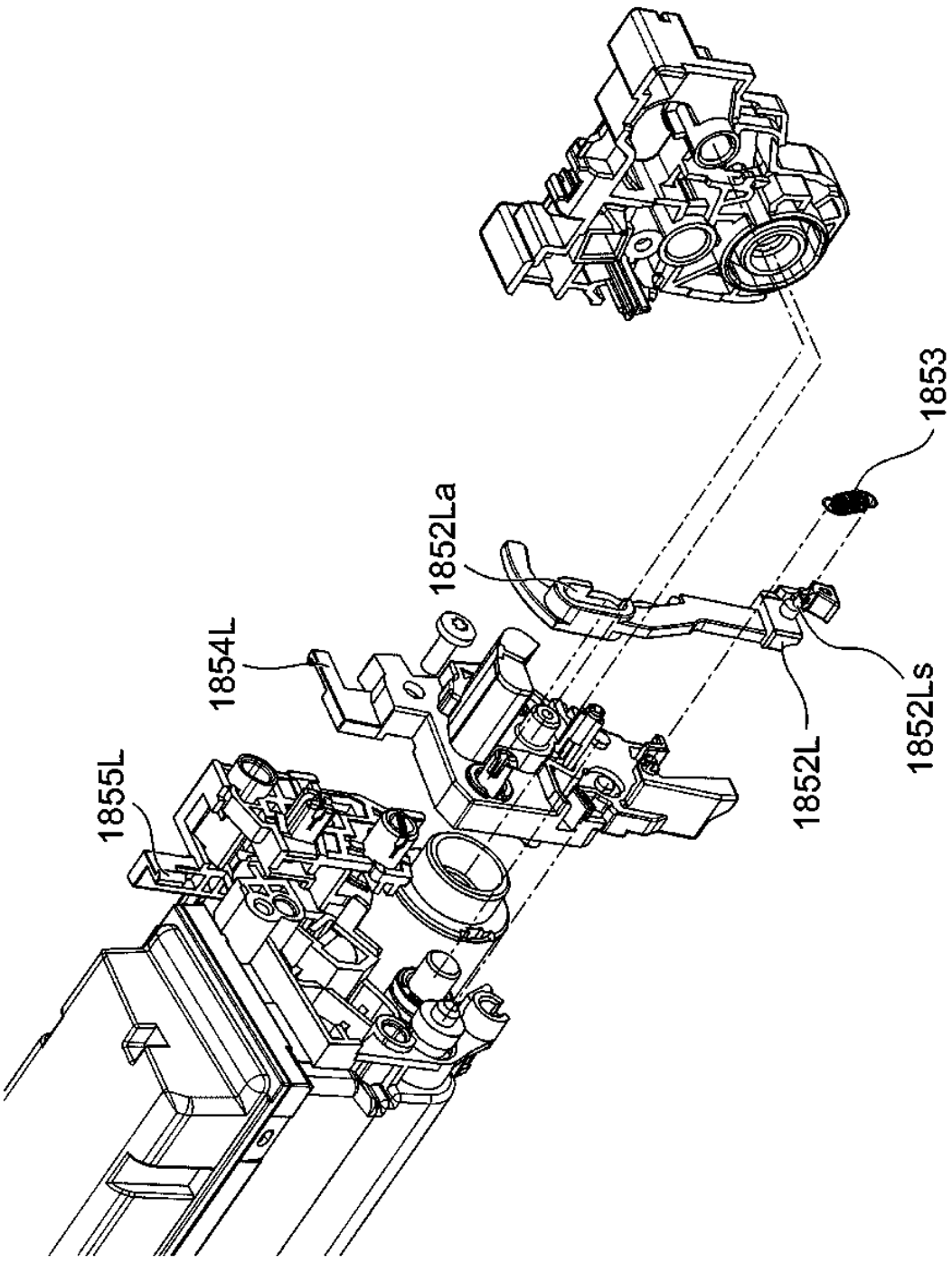

Fig. 167

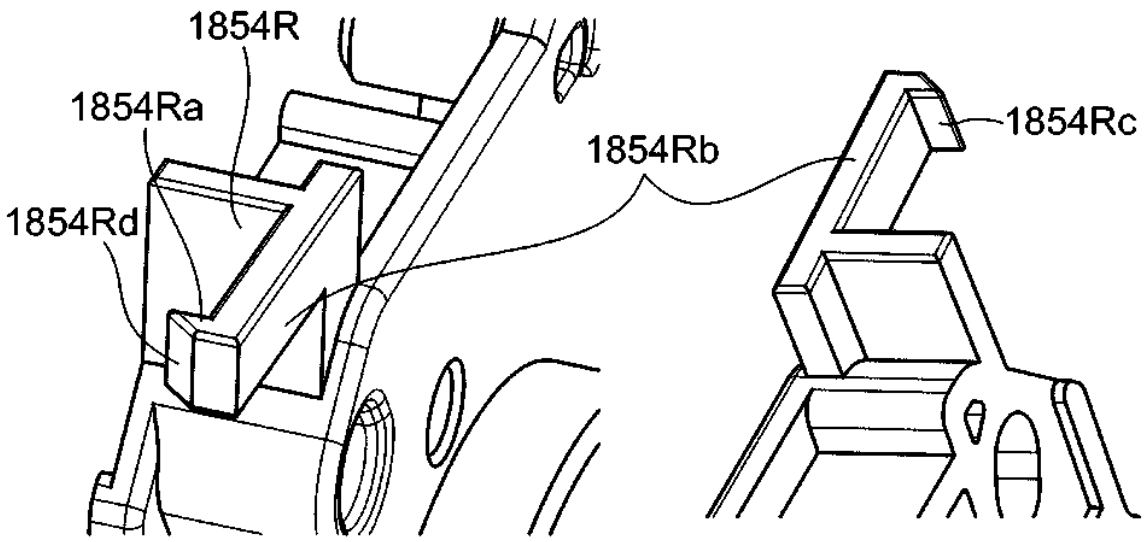

Fig. 168

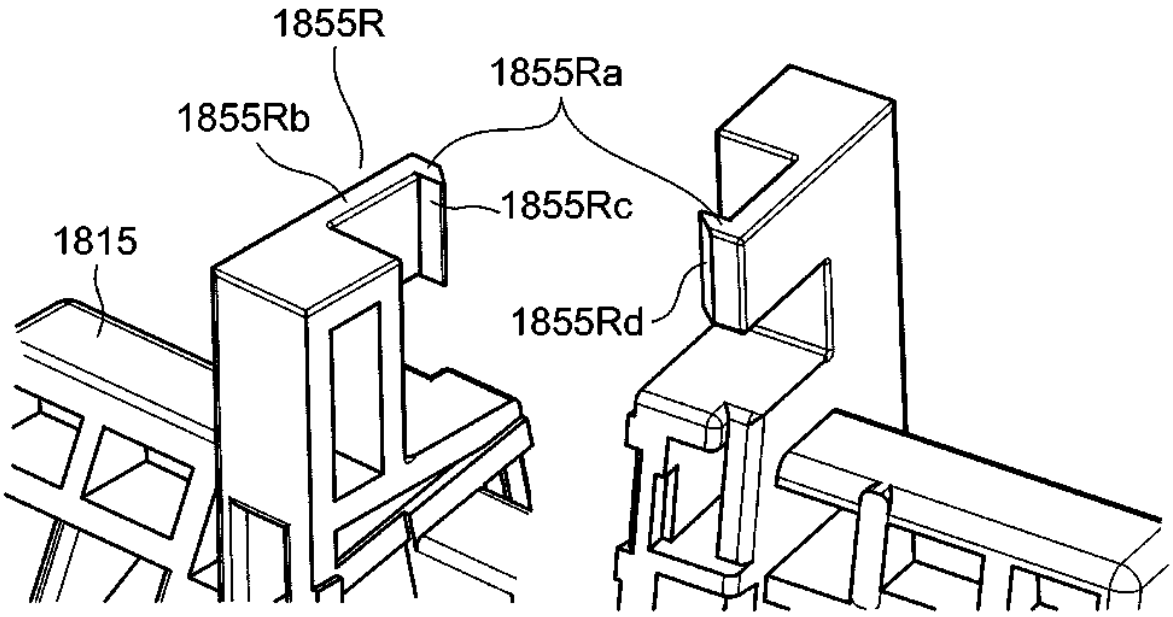

Fig. 169

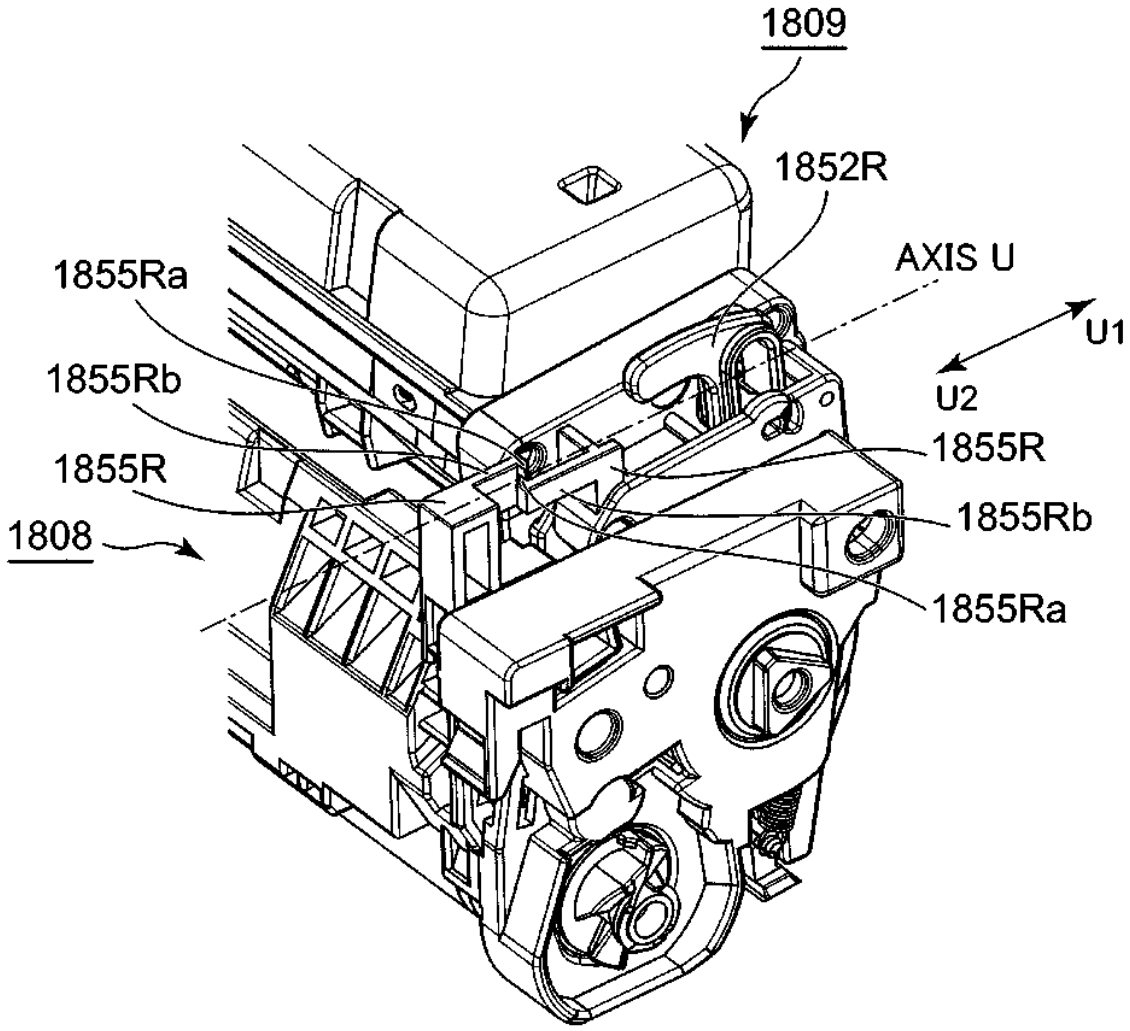
1809
1852R
AXIS U
U1
U2
1855Ra
1855Rb
1855R
1808
1855R
1855Rb
1855Ra

Fig. 170

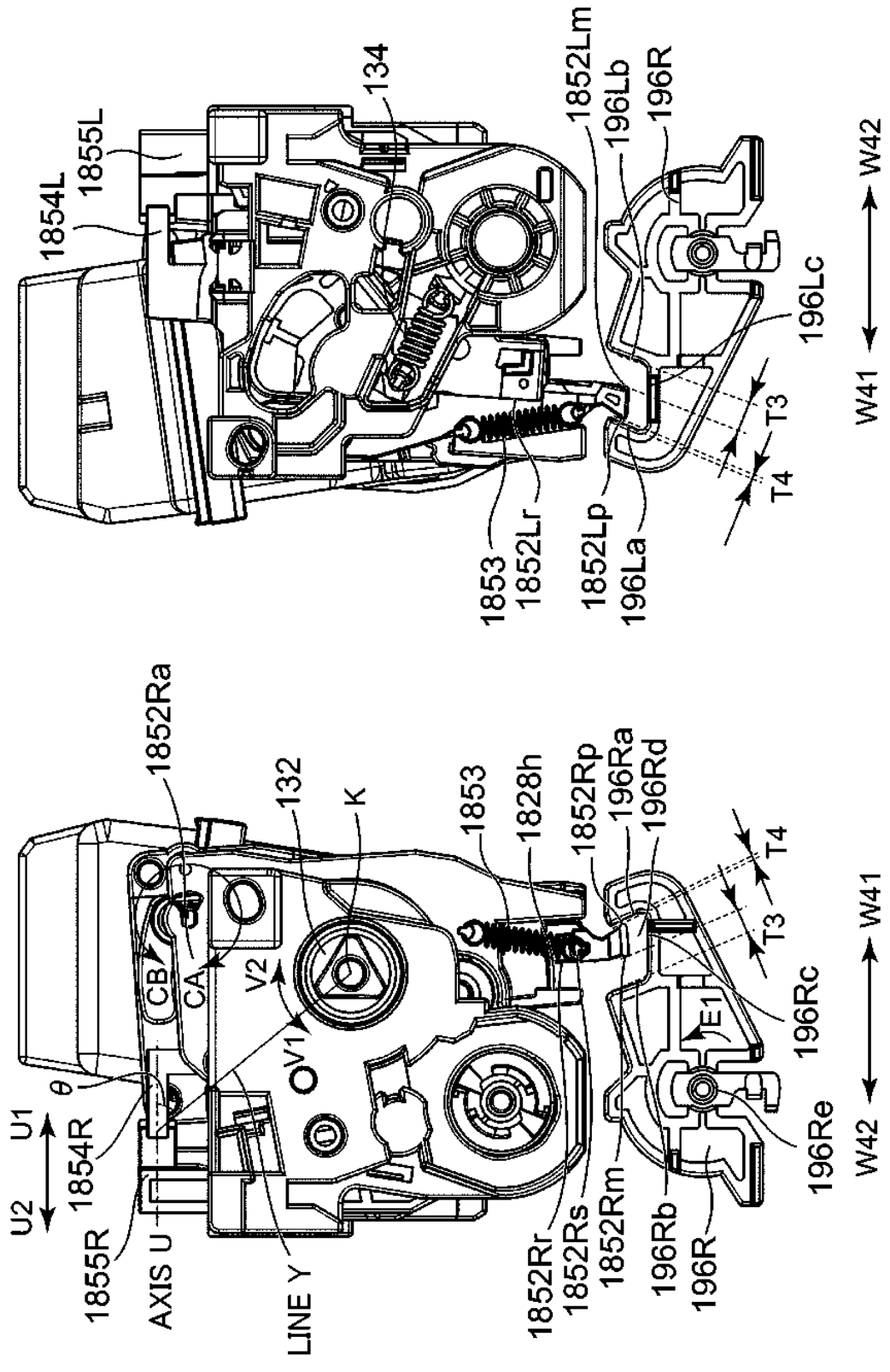
1854L
1855L
134
1852Lm
196Lb
196R
196Lc
T3
T4
W41
W42
(b)
1853
1852Lr
1852Lp
196La
1852Ra
132
K
1853
1828h
1852Rp
196Ra
196Rd
U1
U2
θ
1854R
1855R
AXIS U
LINE Y
CB
CA
V2
V1
O
1852Rr
1852Rs
1852Rm
196Rb
196R
196Rc
E1
196Re
T4
T3
W42
W41
(a)

Fig. 171

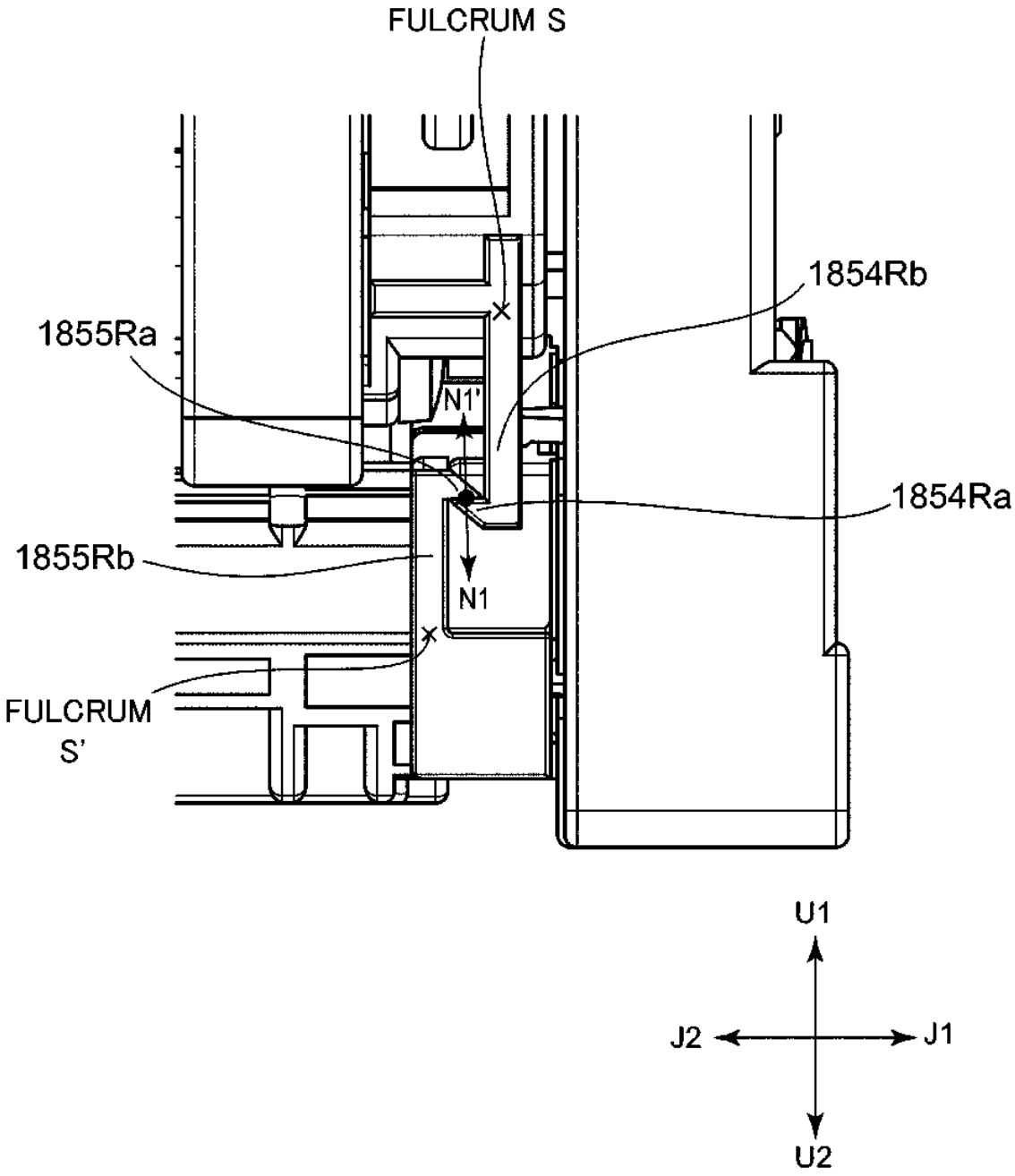
FULCRUM S
1854Rb
1855Ra
N1'
1854Ra
1855Rb
N1
FULCRUM
S'
U1
J2
J1
U2

Fig. 172

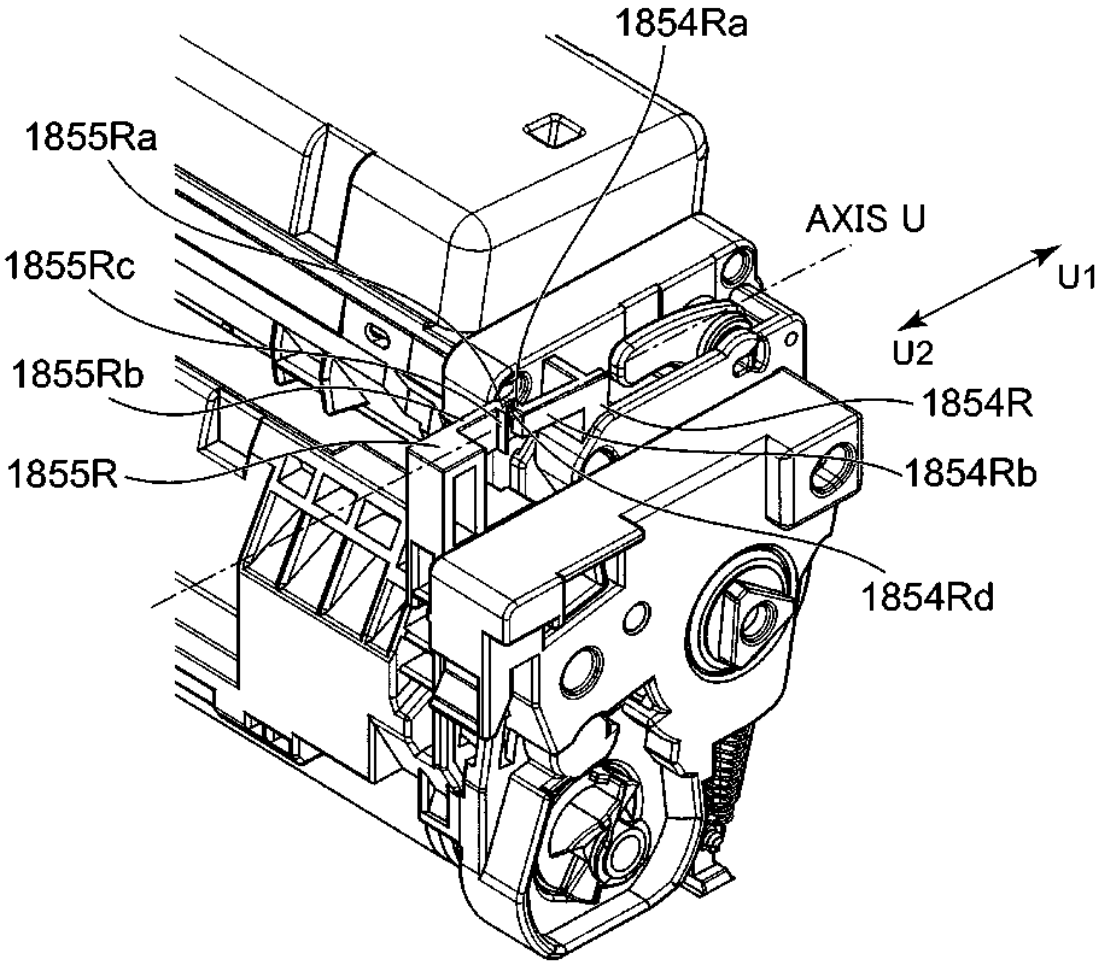
1854Ra
1855Ra
AXIS U
U1
U2
1855Rc
1855Rb
1854R
1855R
1854Rb
1854Rd

Fig. 173

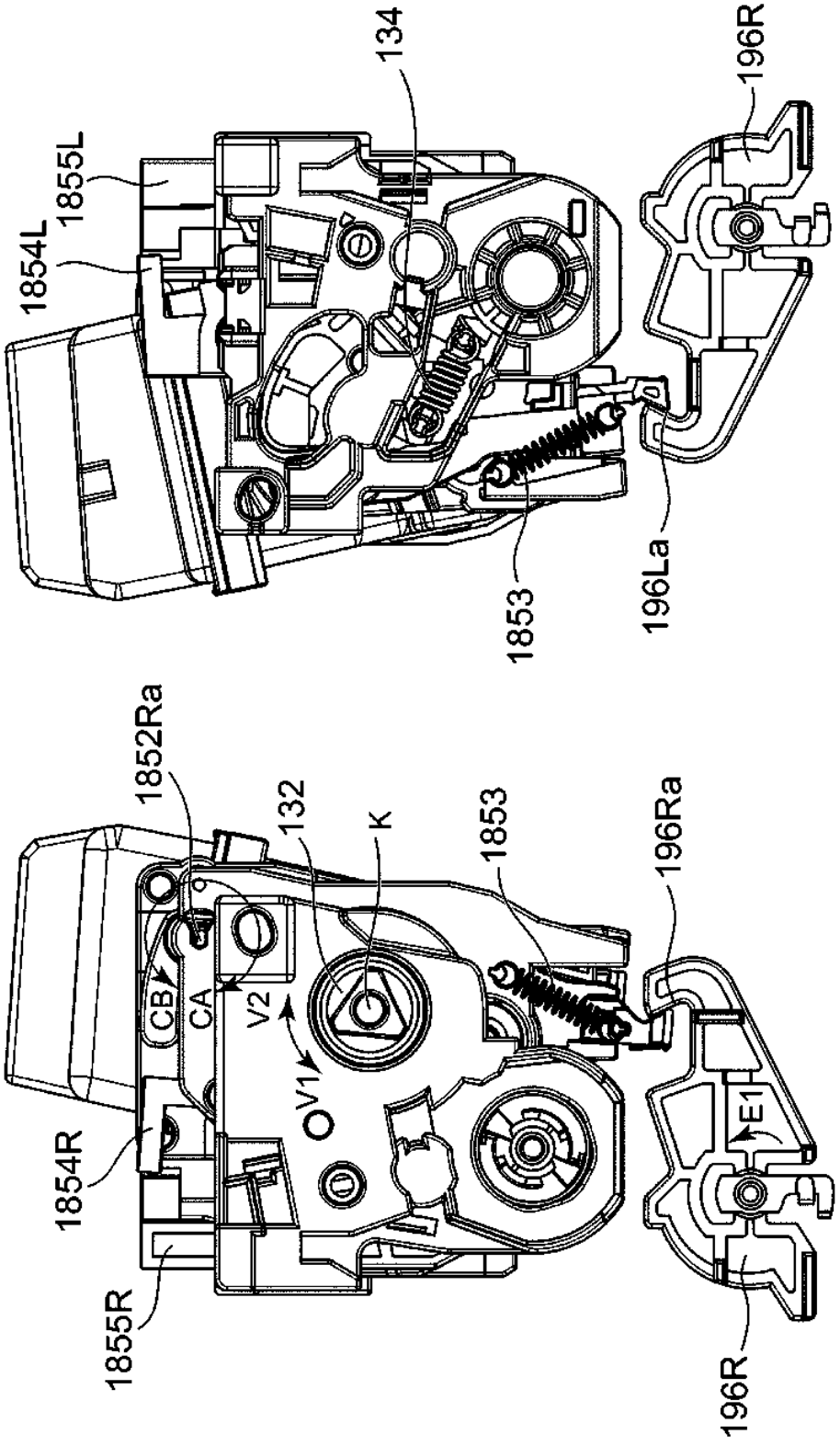
1854L
1855L
134
196R
1853
196La
W41
W42
(b)
1852Ra
132
K
1853
196Ra
CB
CA
V2
V1
O
1854R
1855R
196R
E1
W42
W41
(a)

Fig. 174

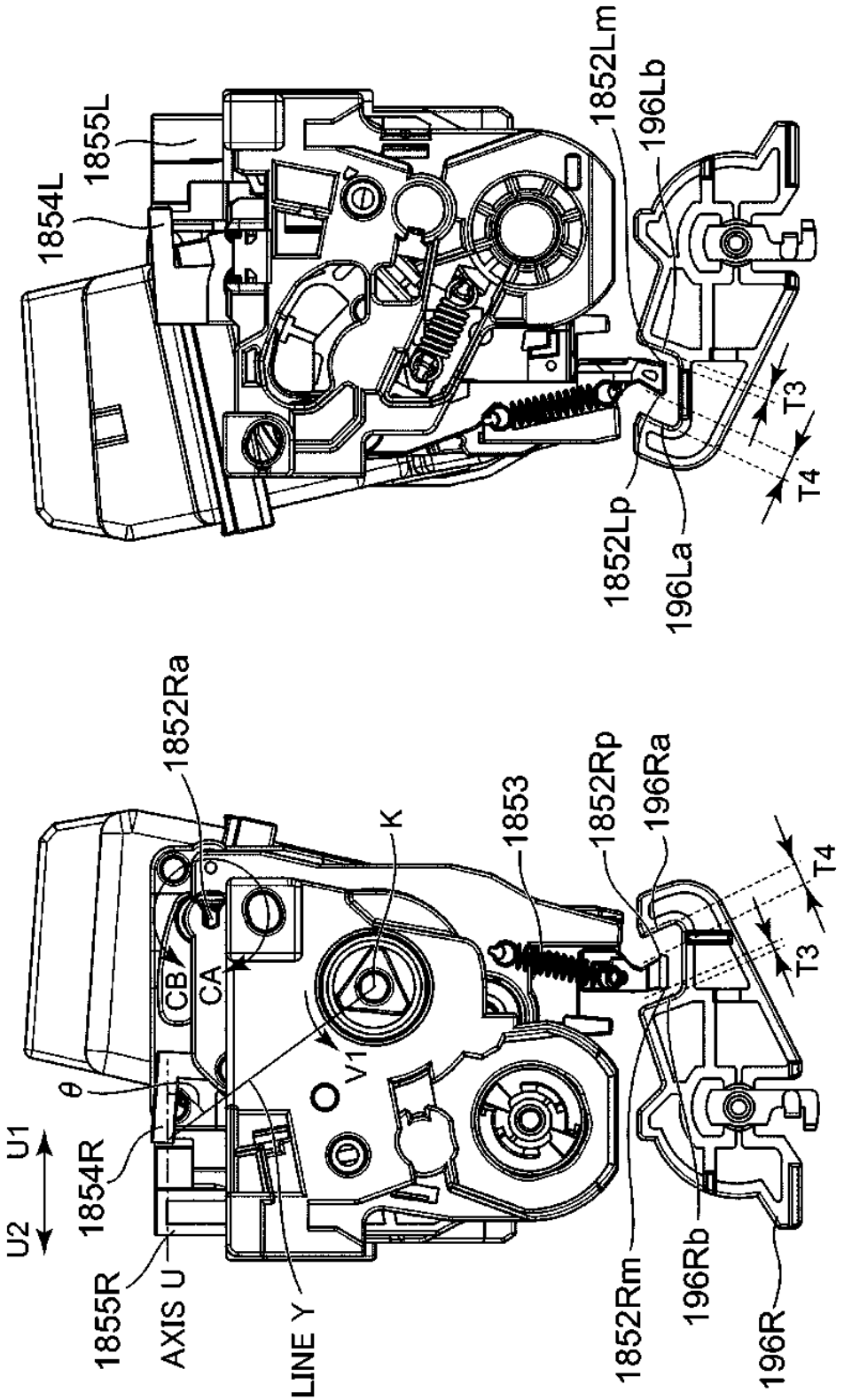
1854L
1855L
1852Lm
196Lb
1852Lp
196La
T3
T4
W41
(b)
1852Ra
1853
1852Rp
196Ra
K
CB
CA
θ
V1
U1
U2
1854R
1855R
AXIS U
LINE Y
1852Rm
196Rb
196R
T4
T3
W41
(a)

Fig. 175

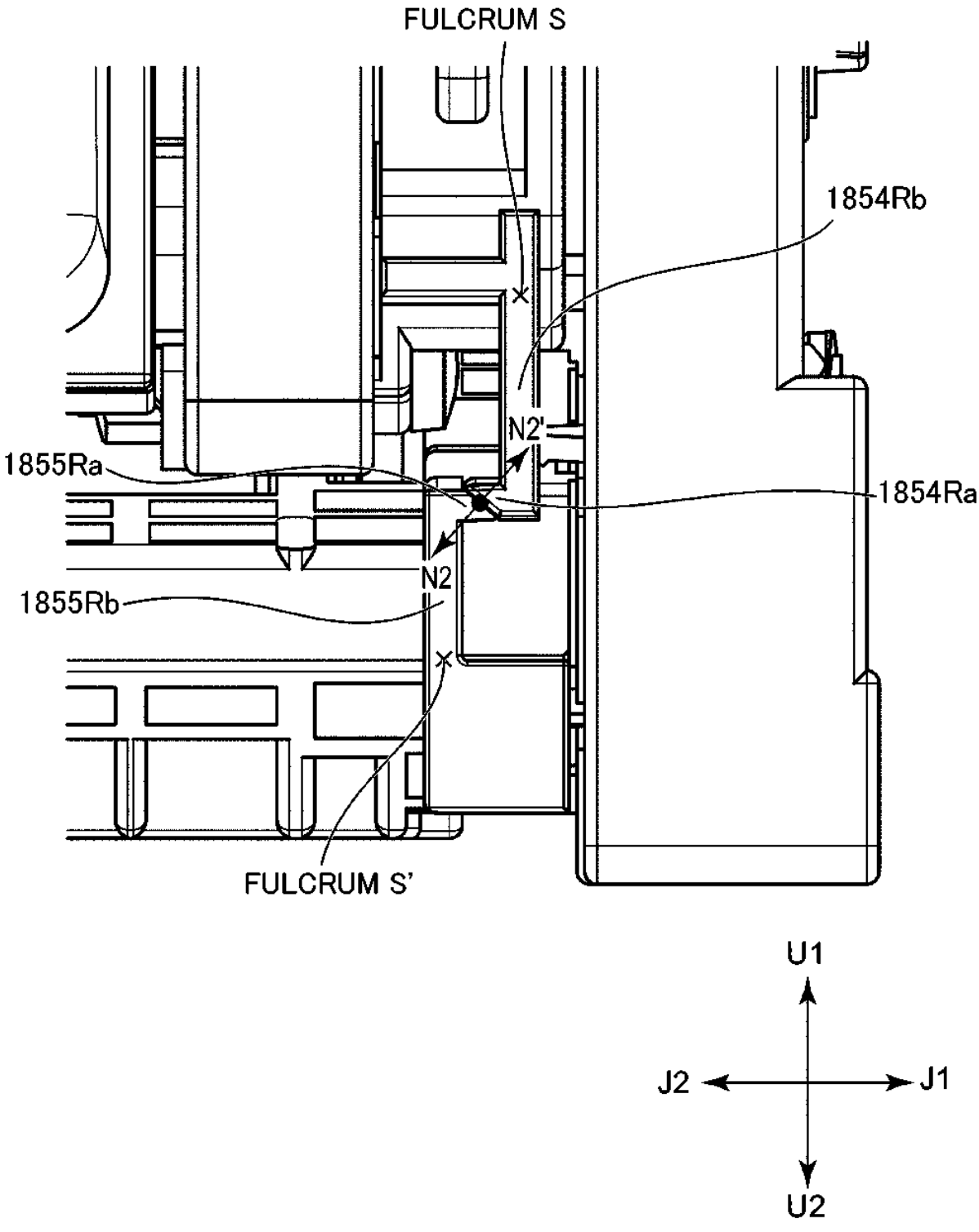
FULCRUM S
1854Rb
N2'
1855Ra
1854Ra
N2
1855Rb
FULCRUM S'
U1
J2
J1
U2

Fig. 176

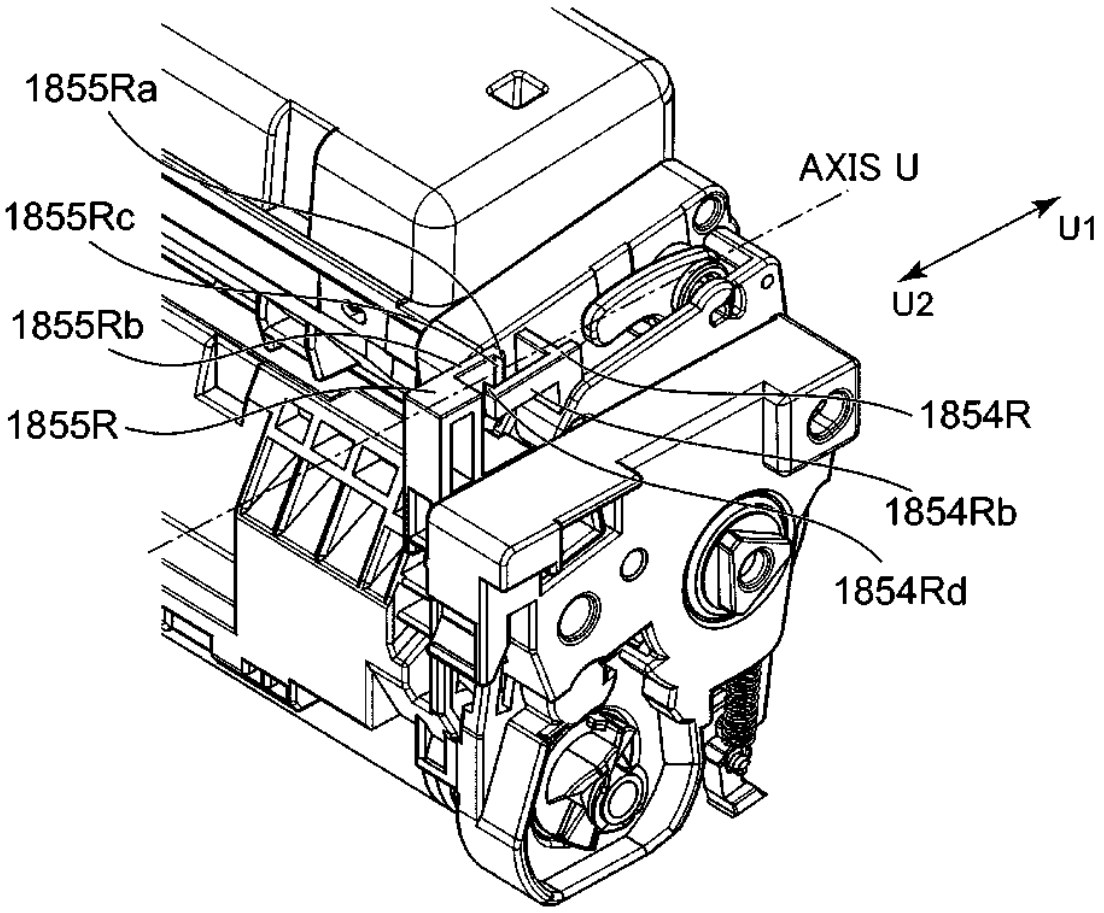

Fig. 177

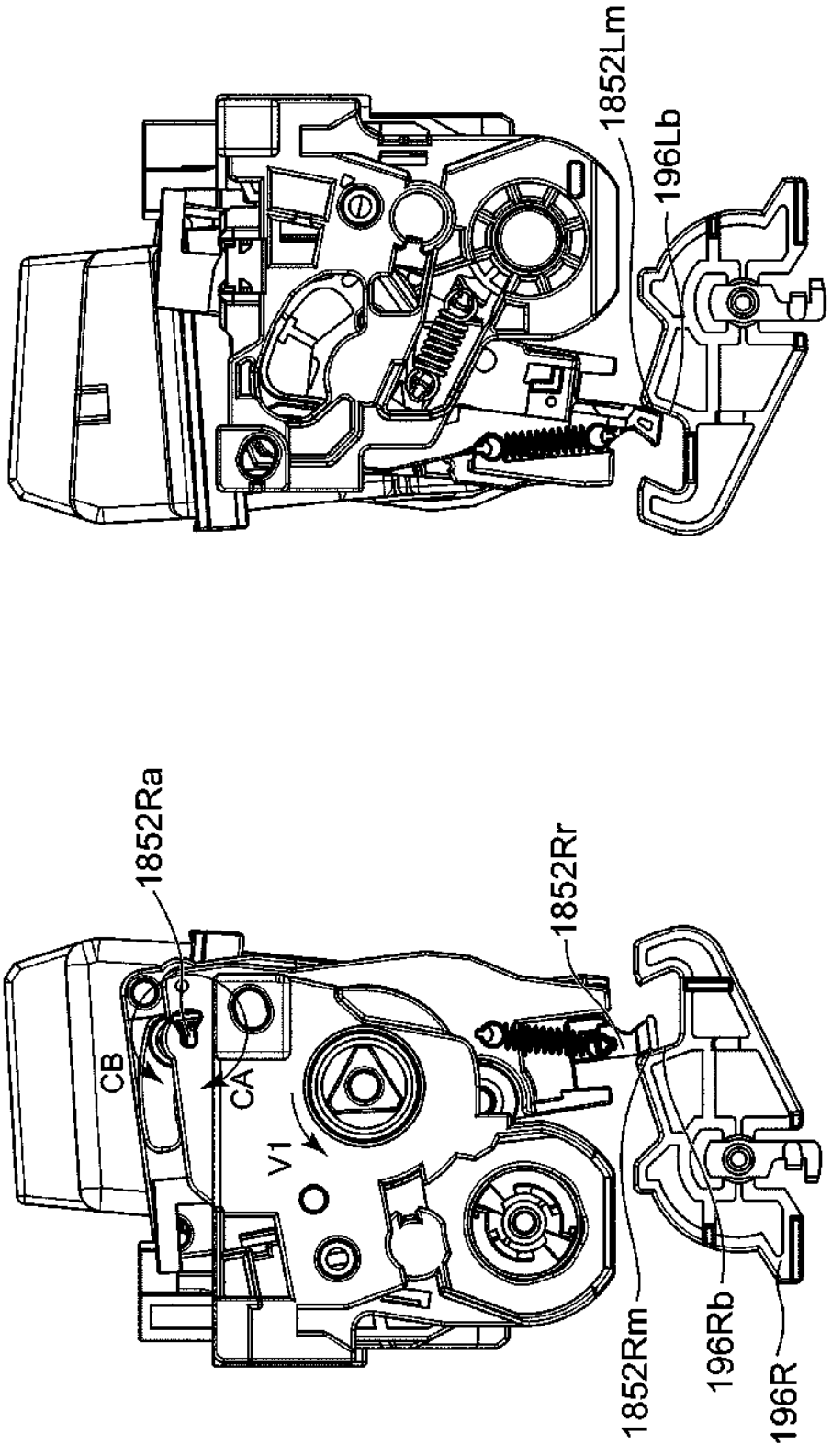
1852Lm
196Lb
W41
(b)
1852Ra
CB
CA
V1
1852Rr
1852Rm
196Rb
196R
W41
(a)

Fig. 178

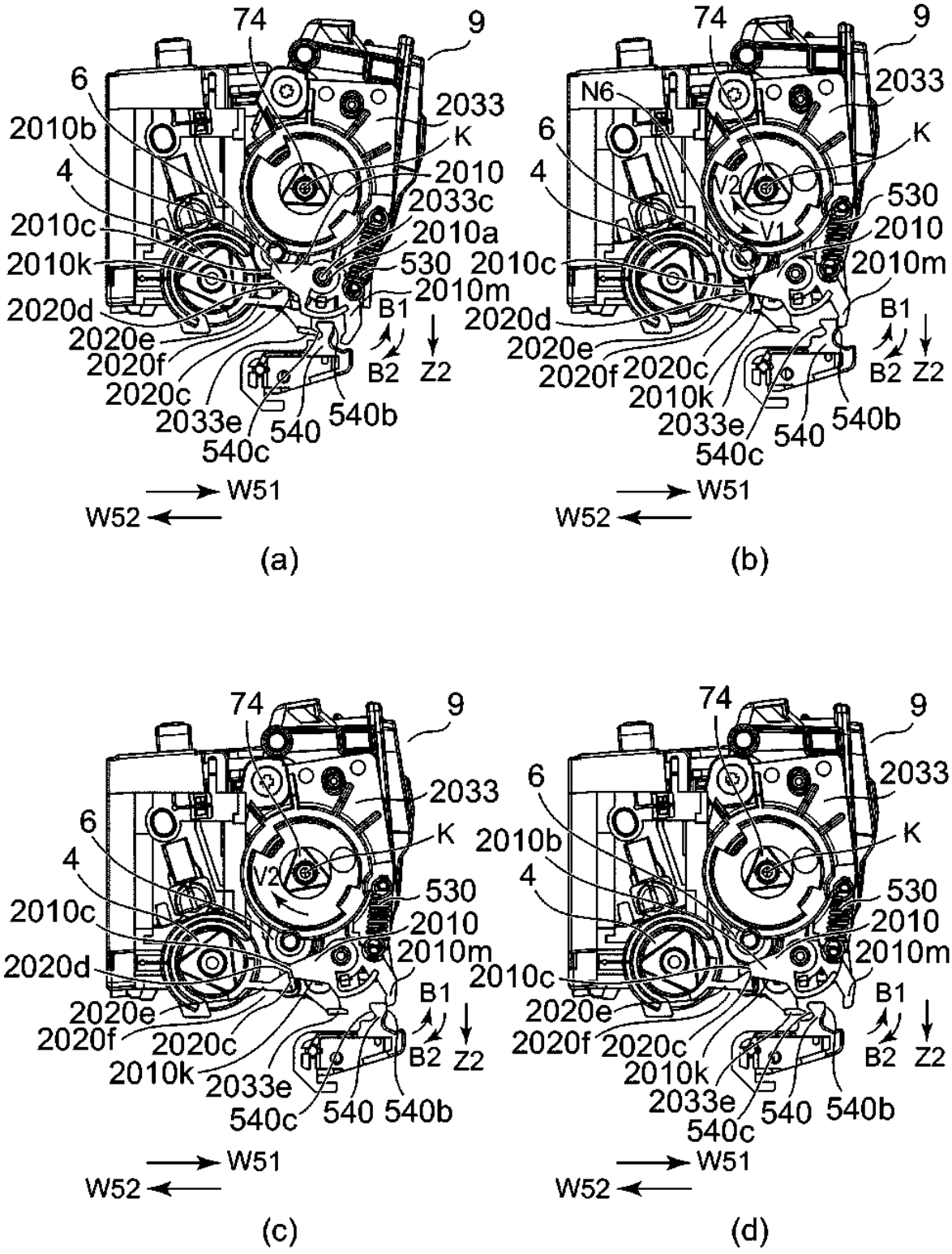
74
9
6
2033
2010b
K
4
2010
2033c
2010c
2010a
2010k
530
2010m
2020d
B1
2020e
2020f
B2
Z2
2020c
2033e
540
540b
540c
W51
W52
(a)
74
9
N6
2033
6
K
4
V2
530
V1
2010
2010c
2010m
B1
2020d
2020e
2020f
2020c
B2
Z2
2010k
2033e
540
540b
540c
W51
W52
(b)
74
9
2033
6
K
4
V2
530
2010c
2010
2010m
2020d
B1
2020e
2020f
2020c
B2
Z2
2010k
2033e
540
540b
540c
W51
W52
(c)
74
9
6
2033
2010b
K
4
530
2010
2010c
2010m
B1
2020e
2020f
2020c
B2
Z2
2010k
2033e
540
540b
540c
W51
W52
(d)

Fig. 179

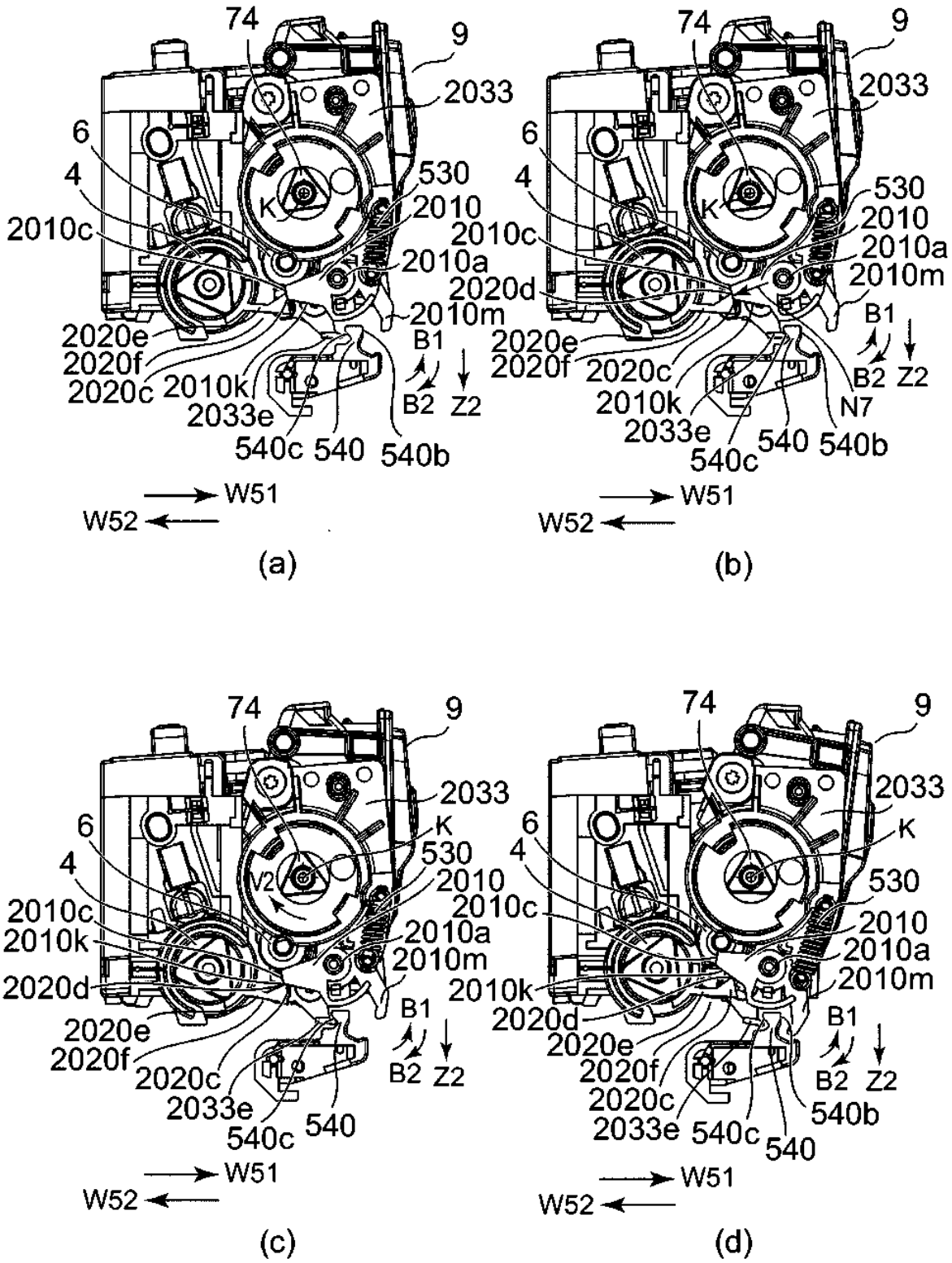
74
9
2033
6
4
530
K
2010
2010c
2010a
2020d
2010m
2020e
2020f
2020c
2010k
2033e
540c
540
540b
B1
B2
Z2
N7
W51
W52
(a)
(b)
(c)
(d)

Fig. 180

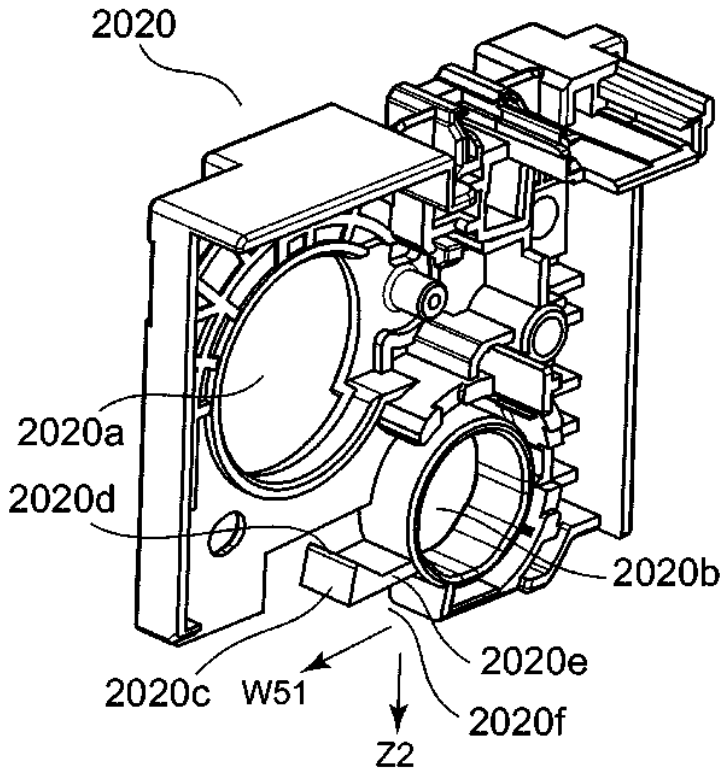
2020
2020a
2020d
2020b
2020e
2020c
W51
2020f
Z2

(a)

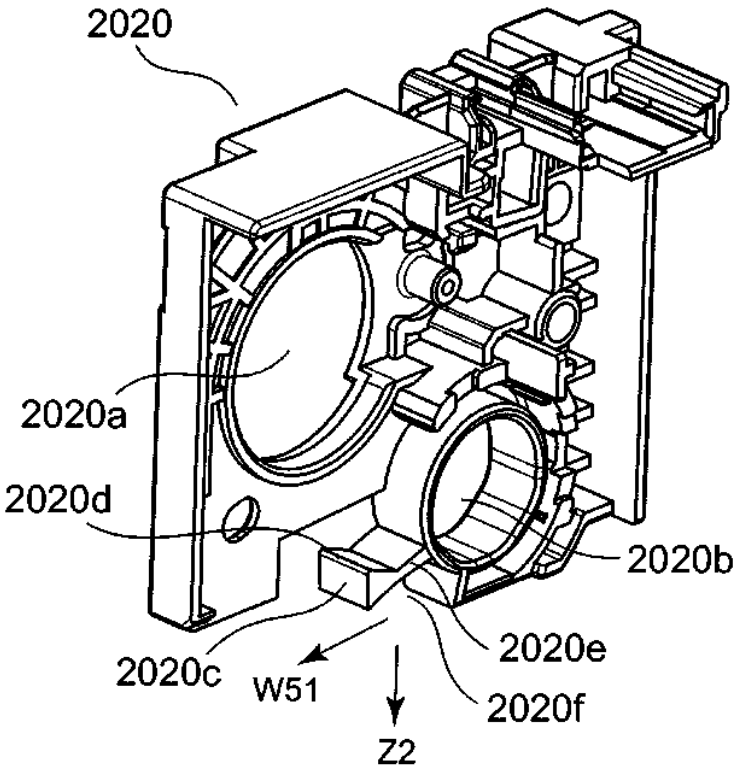
2020
2020a
2020d
2020b
2020e
2020c
W51
2020f
Z2

(b)

Fig. 181

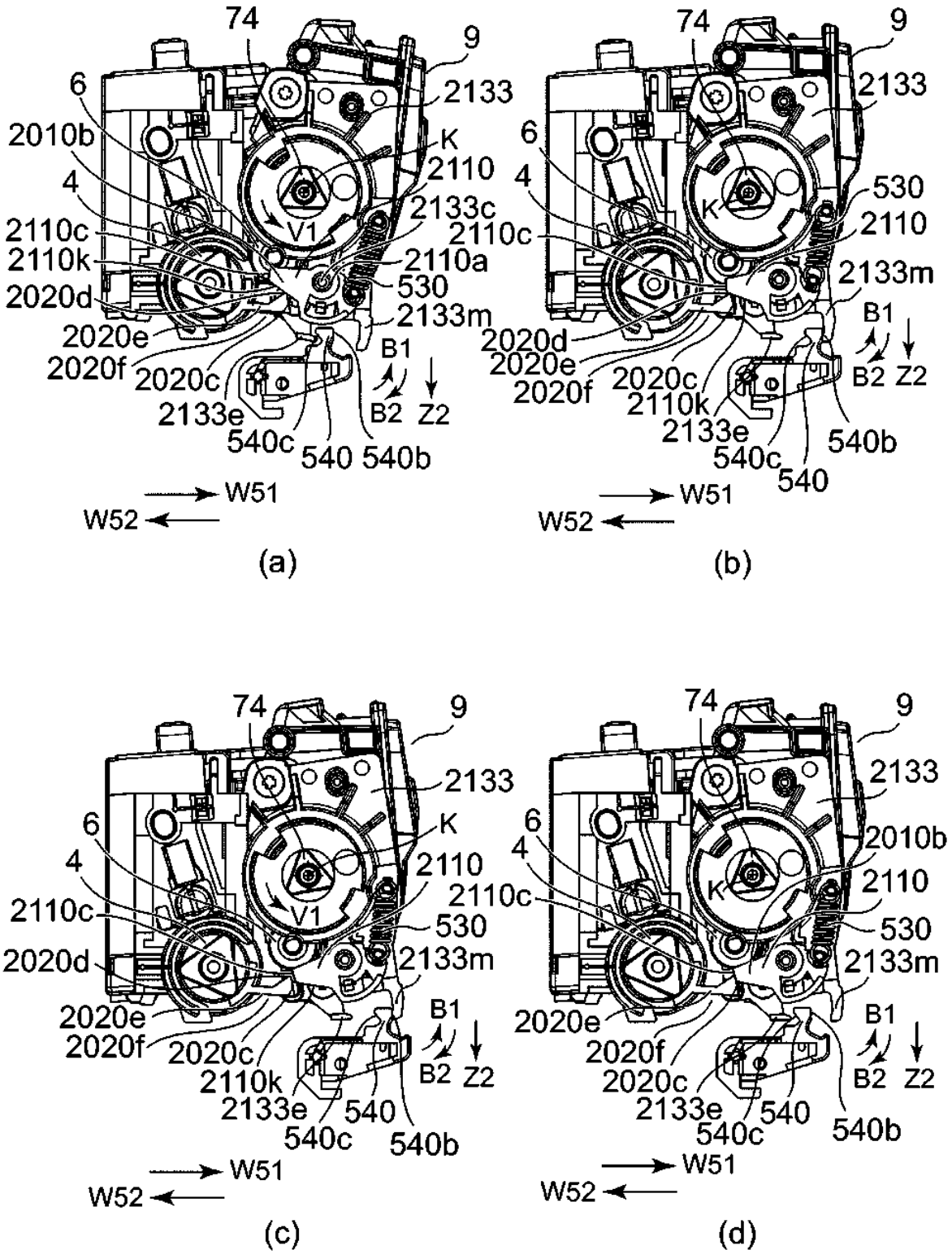
74
9
6
2133
2010b
K
2110
4
2133c
V1
2110c
2110k
2110a
530
2020d
2133m
2020e
B1
2020f
2020c
B2
Z2
2133e
540c
540
540b
W51
W52
(a)
74
9
2133
6
4
K
530
2110
2110c
2133m
2020d
B1
2020e
2020f
2020c
B2
Z2
2110k
2133e
540c
540
540b
W51
W52
(b)
74
9
2133
6
K
4
2110
2110c
V1
530
2020d
2133m
2020e
B1
2020f
2020c
B2
Z2
2110k
2133e
540
540c
540b
W51
W52
(c)
74
9
2133
6
2010b
4
K
2110
2110c
530
2133m
B1
2020e
2020f
2020c
B2
Z2
2133e
540
540c
540b
W51
W52
(d)

Fig. 182

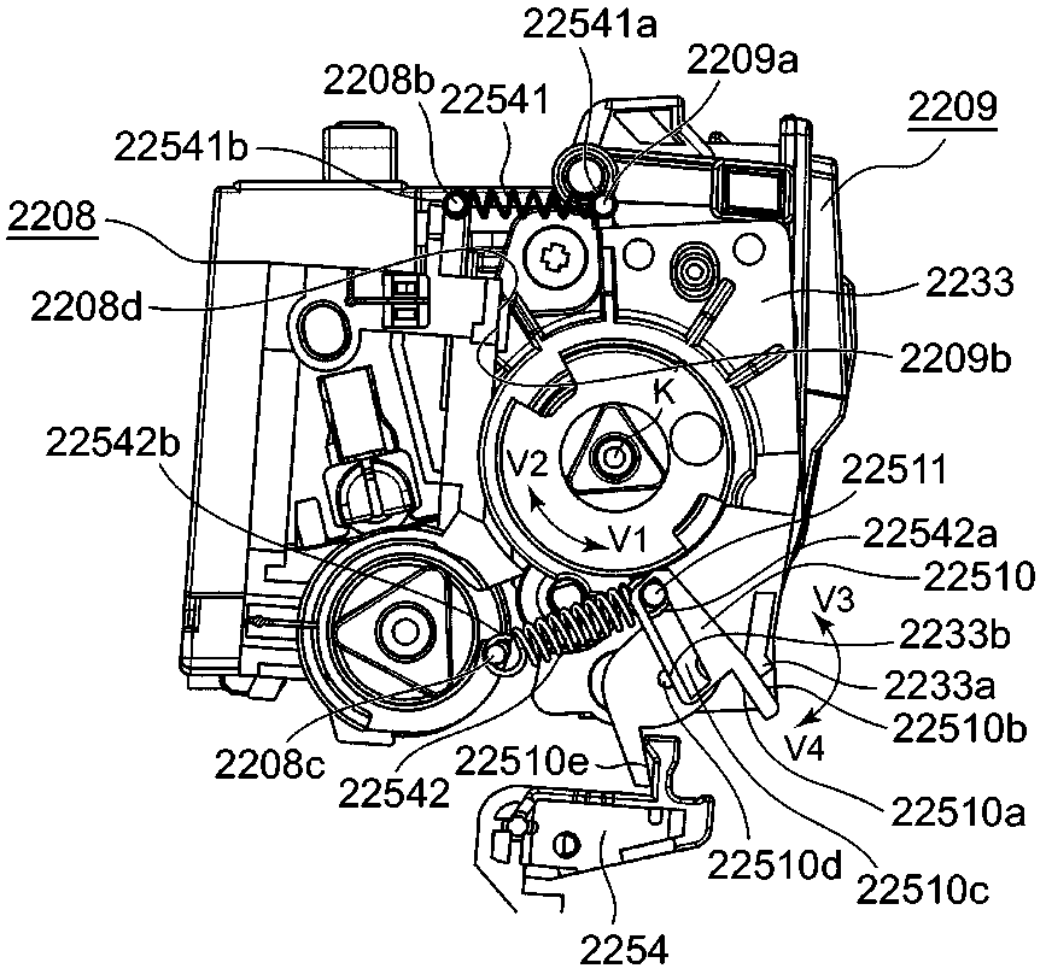
22541a
2209a
2208b
22541
2209
22541b
2208
2233
2208d
2209b
K
22542b
V2
22511
V1
22542a
22510
V3
2233b
2233a
22510b
V4
2208c
22542
22510e
22510a
22510d
22510c
2254

Fig. 183

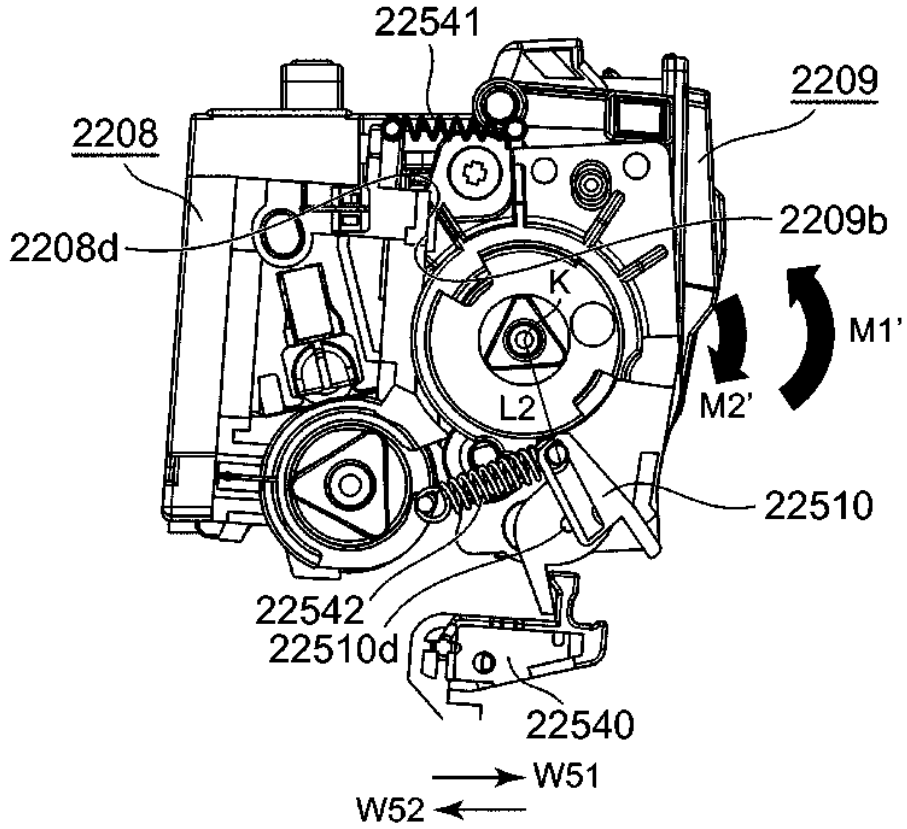
22541
2209
2208
2208d
2209b
K
M1'
M2'
L2
22510
22542
22510d
22540
W51
W52

(a)

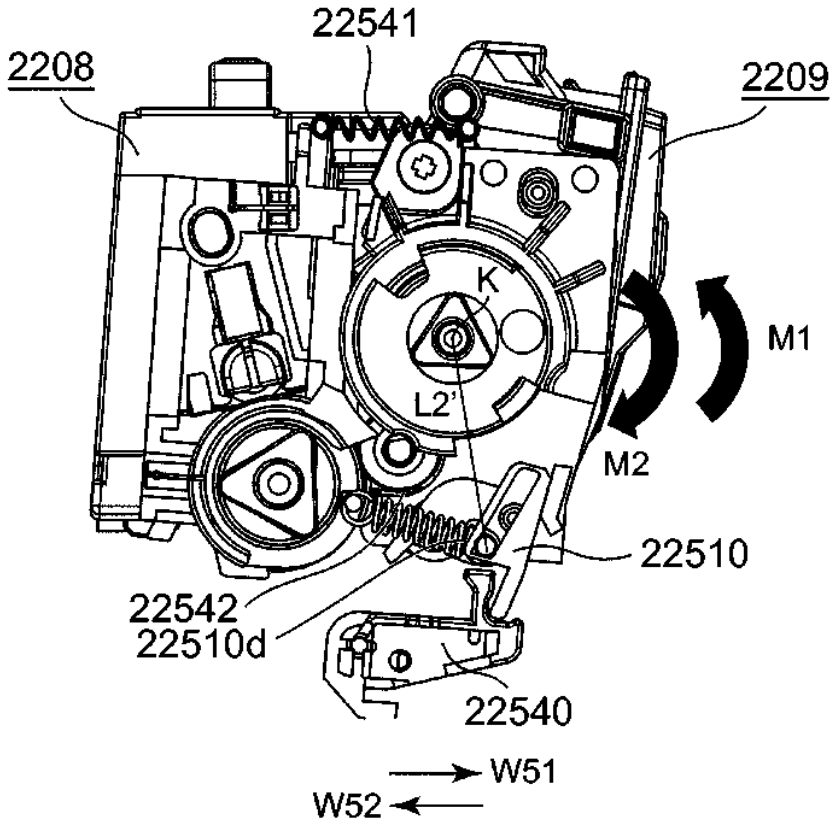
22541
2208
2209
K
M1
L2'
M2
22510
22542
22510d
22540
W51
W52

(b)

Fig. 184

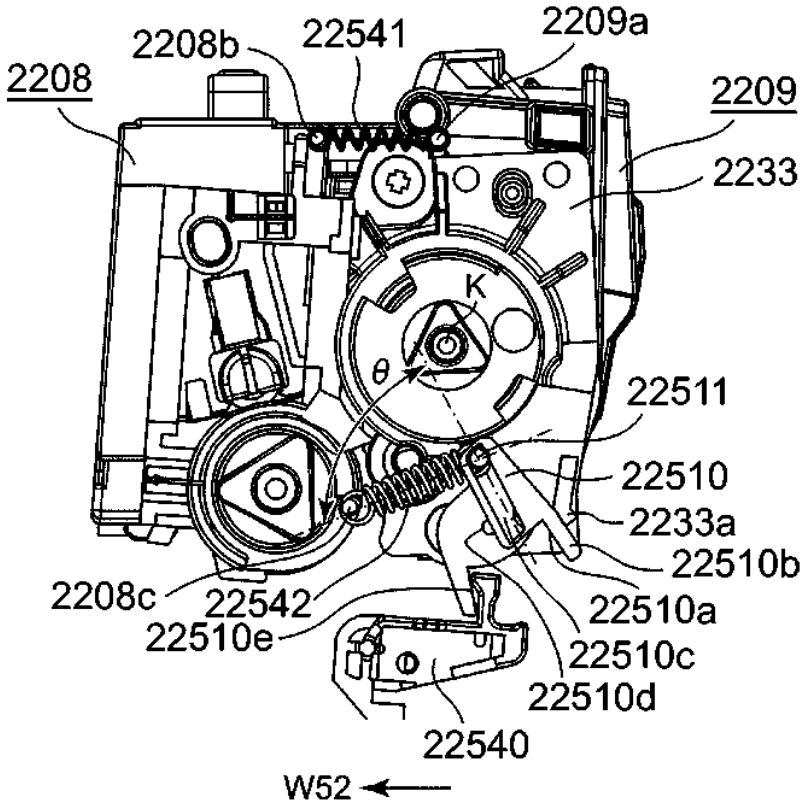
2208
2208b
22541
2209a
2209
2233
K
θ
22511
22510
2233a
22510b
2208c
22542
22510e
22510a
22510c
22510d
22540
W52

(a)

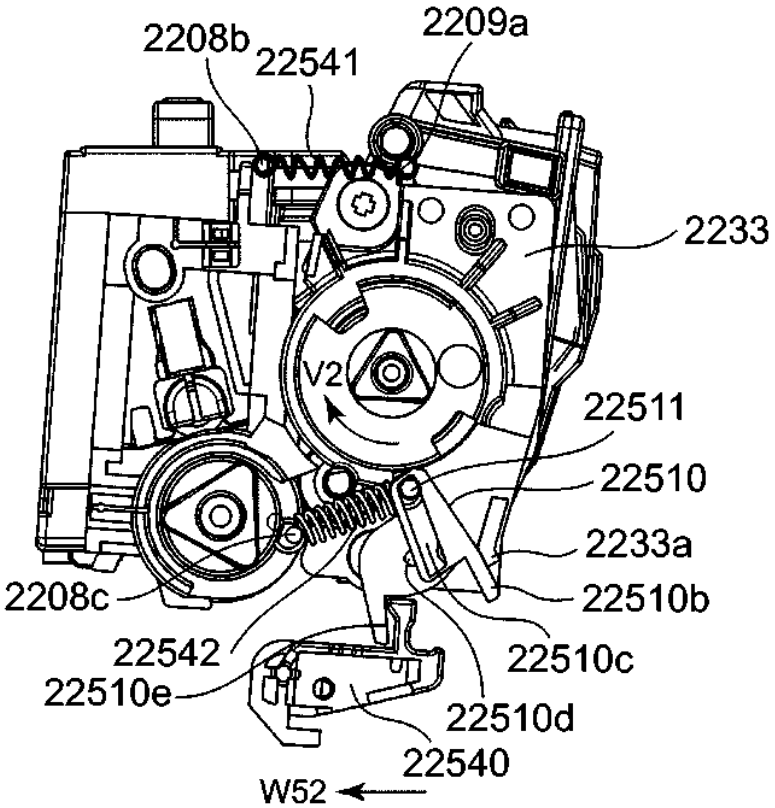
2208b
22541
2209a
2233
V2
22511
22510
2233a
2208c
22510b
22542
22510e
22510c
22510d
22540
W52

(b)

Fig. 185

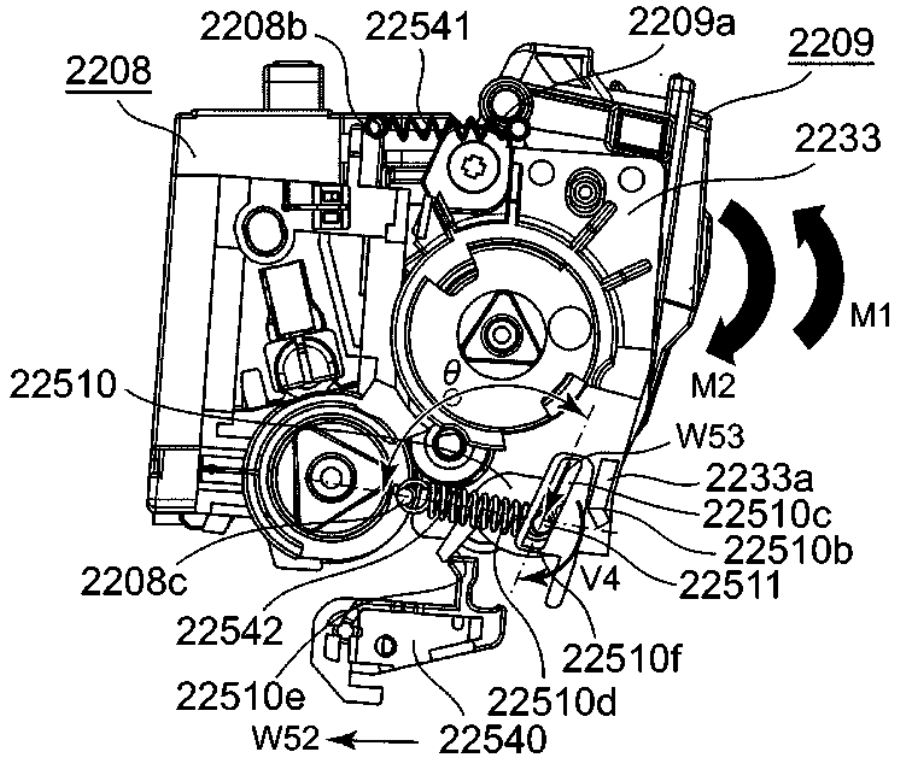
2208b
22541
2209a
2209
2208
2233
M1
M2
22510
θ
W53
2233a
22510c
22510b
2208c
V4
22511
22542
22510f
22510e
22510d
W52
22540

(a)

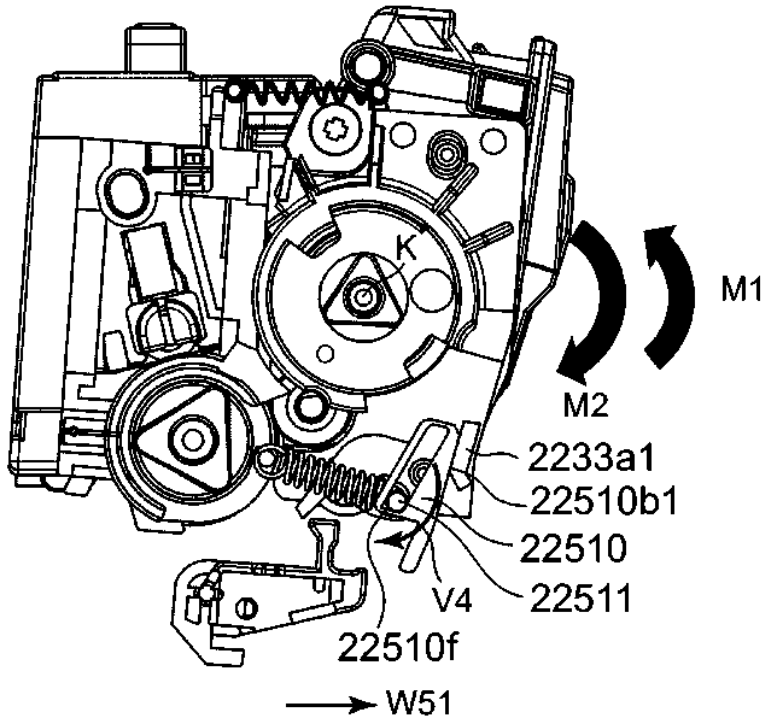
K
M1
M2
2233a1
22510b1
22510
V4
22511
22510f
W51

(b)

Fig. 186

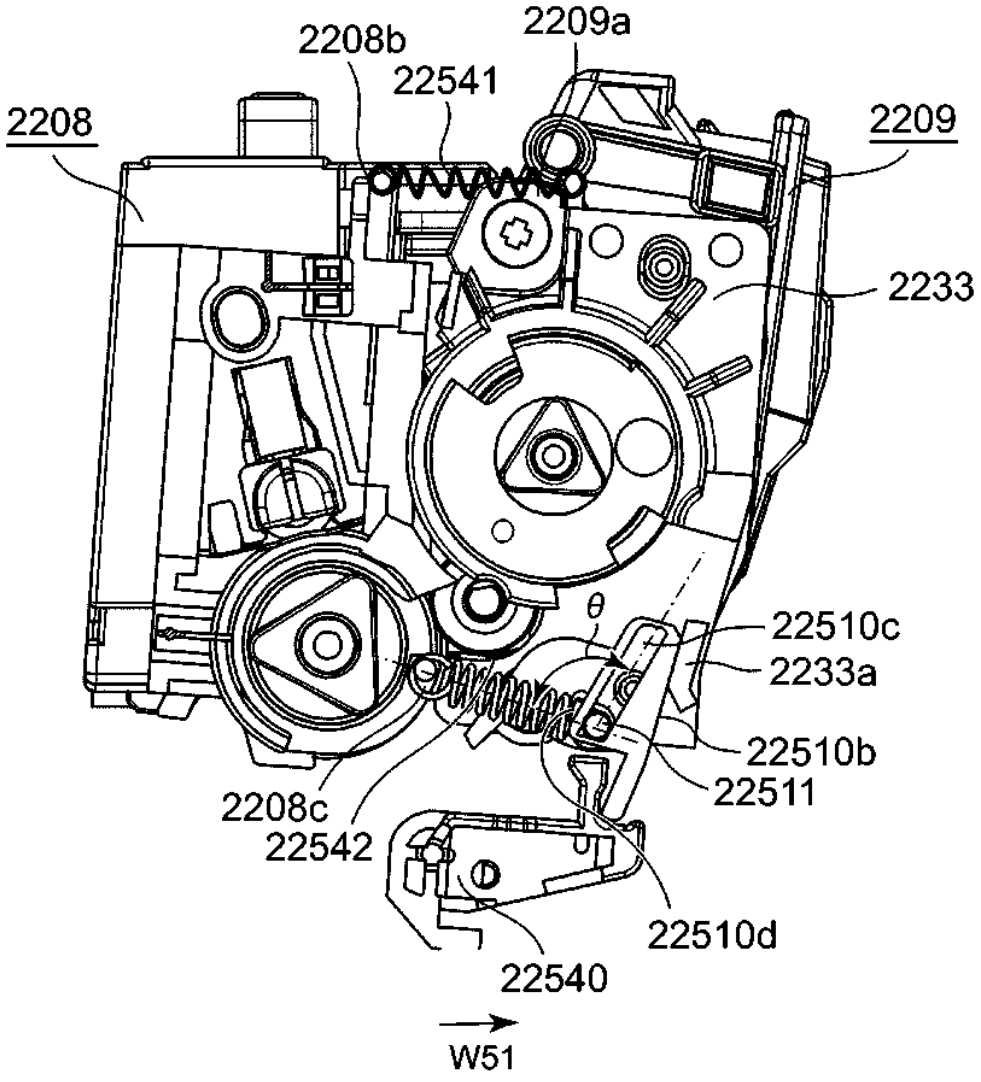
2208b
2209a
22541
2208
2209
2233
θ
22510c
2233a
22510b
22511
2208c
22542
D
22510d
22540
W51

Fig. 187

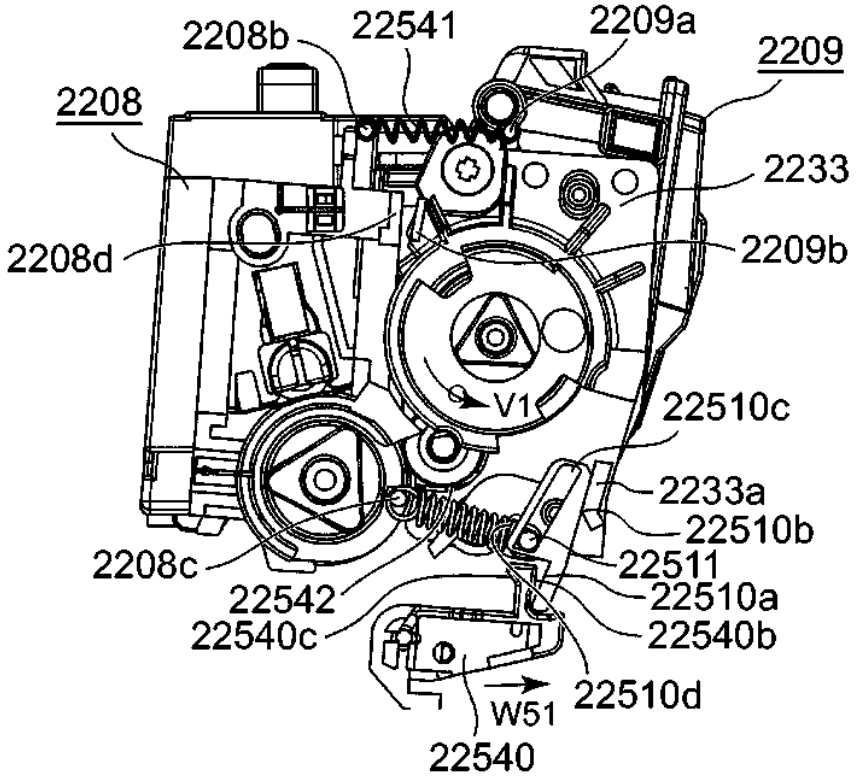
2208b
22541
2209a
2209
2208
2233
2208d
2209b
V1
22510c
2233a
22510b
2208c
22511
22542
22510a
22540c
22540b
W51
22510d
22540

(a)

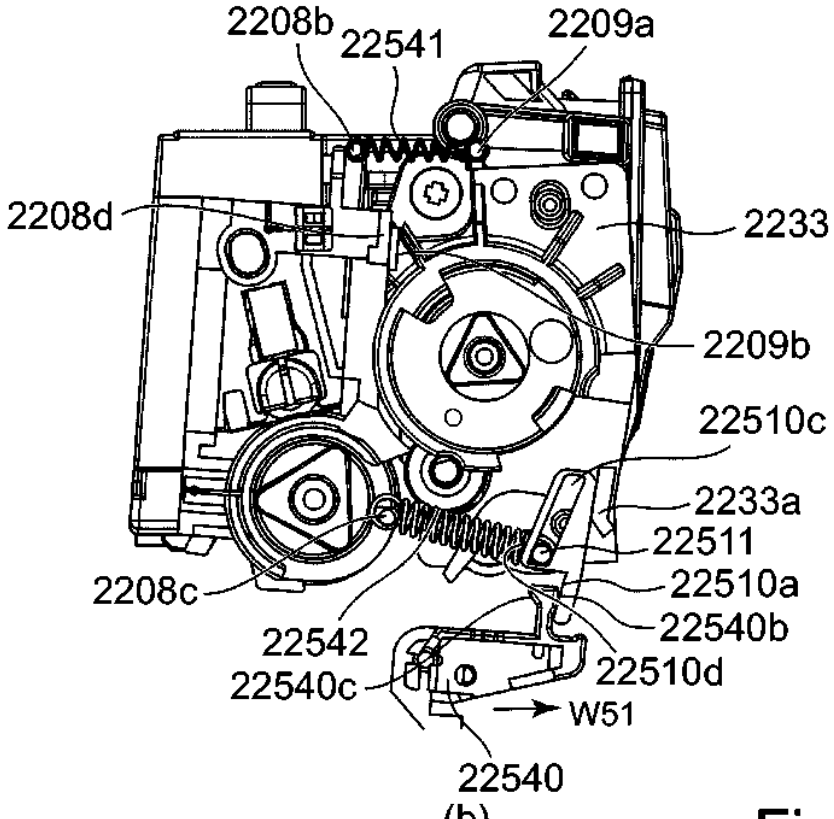
2208b
22541
2209a
2208d
2233
2209b
22510c
2233a
22511
2208c
22510a
22542
22540b
22540c
22510d
W51
22540

(b)

Fig. 188

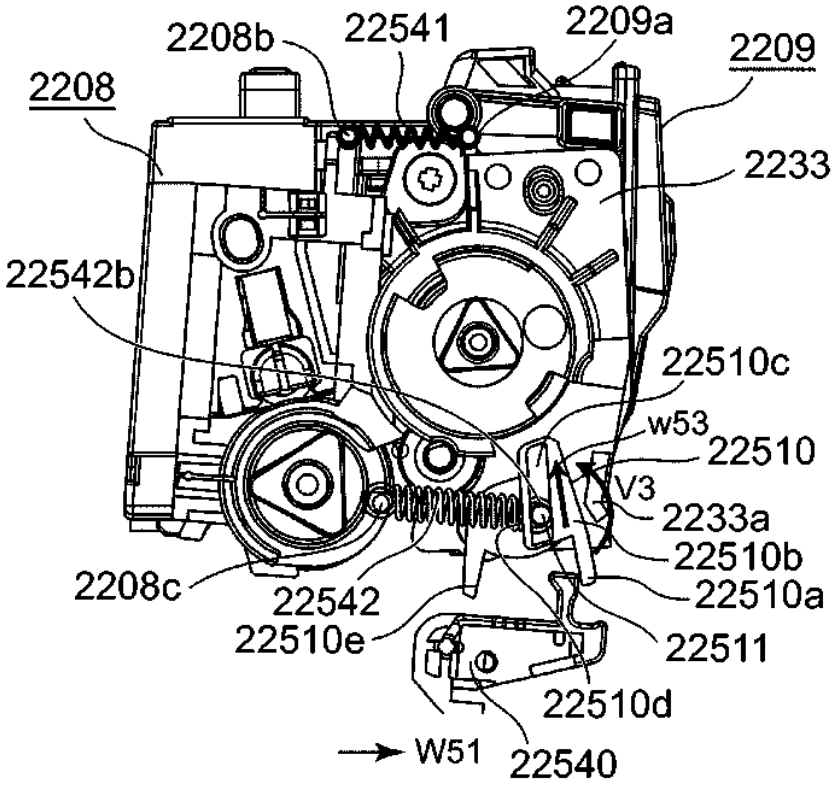
2208b
22541
2209a
2209
2208
2233
22542b
22510c
w53
22510
V3
2233a
22510b
2208c
22542
22510a
22510e
22511
22510d
W51
22540

(a)

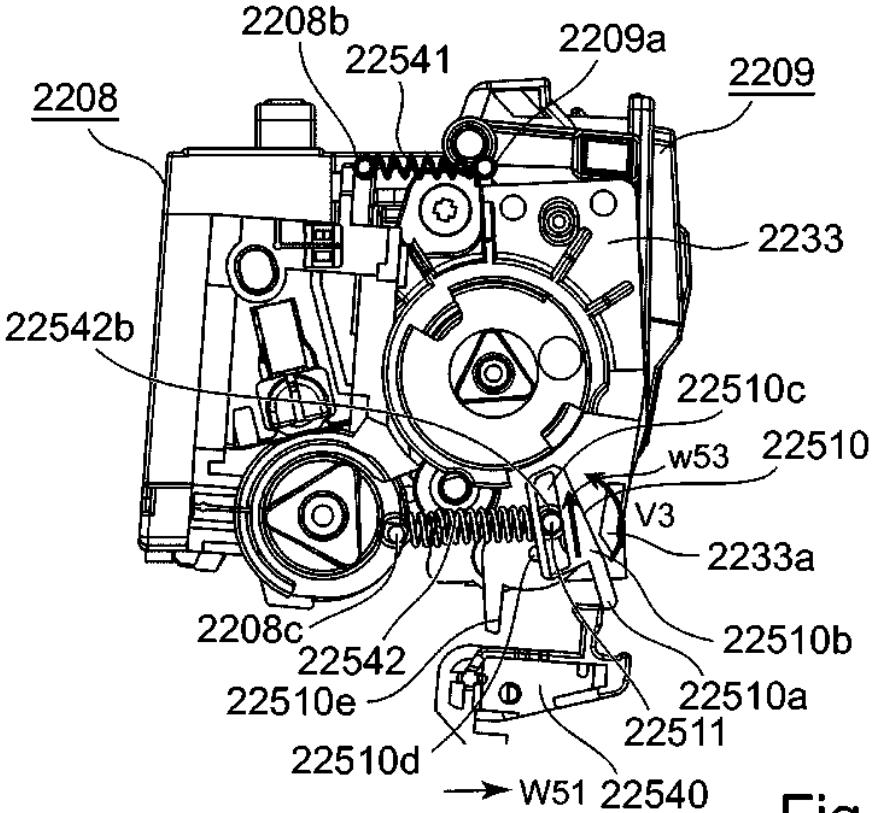
2208b
22541
2209a
2209
2208
2233
22542b
22510c
w53
22510
V3
2233a
2208c
22542
22510b
22510e
22510a
22511
22510d
W51
22540

(b)

Fig. 189

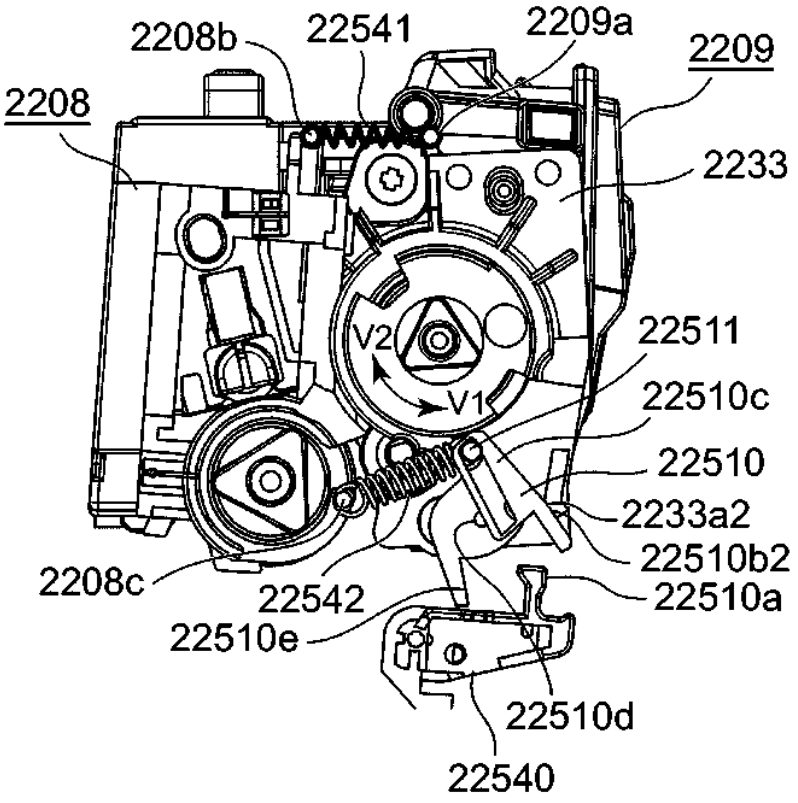
2208b
22541
2209a
2209
2208
2233
V2
V1
22511
22510c
22510
2233a2
22510b2
2208c
22542
22510a
22510e
22510d
22540

(a)

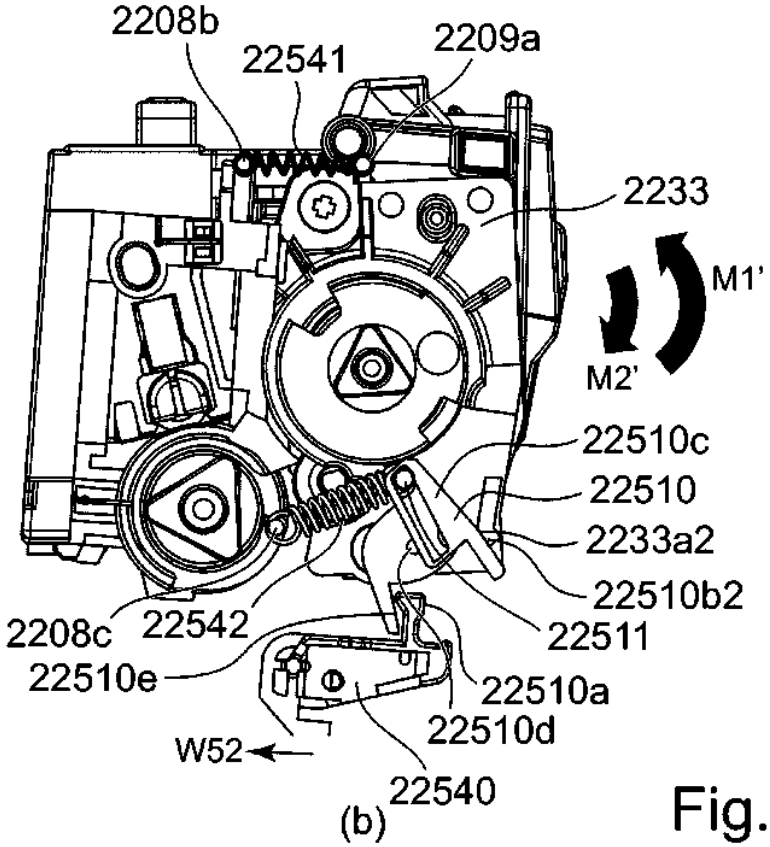
2208b
22541
2209a
2233
M1'
M2'
22510c
22510
2233a2
22510b2
2208c
22542
22511
22510e
22510a
22510d
W52
22540

(b)

Fig. 190

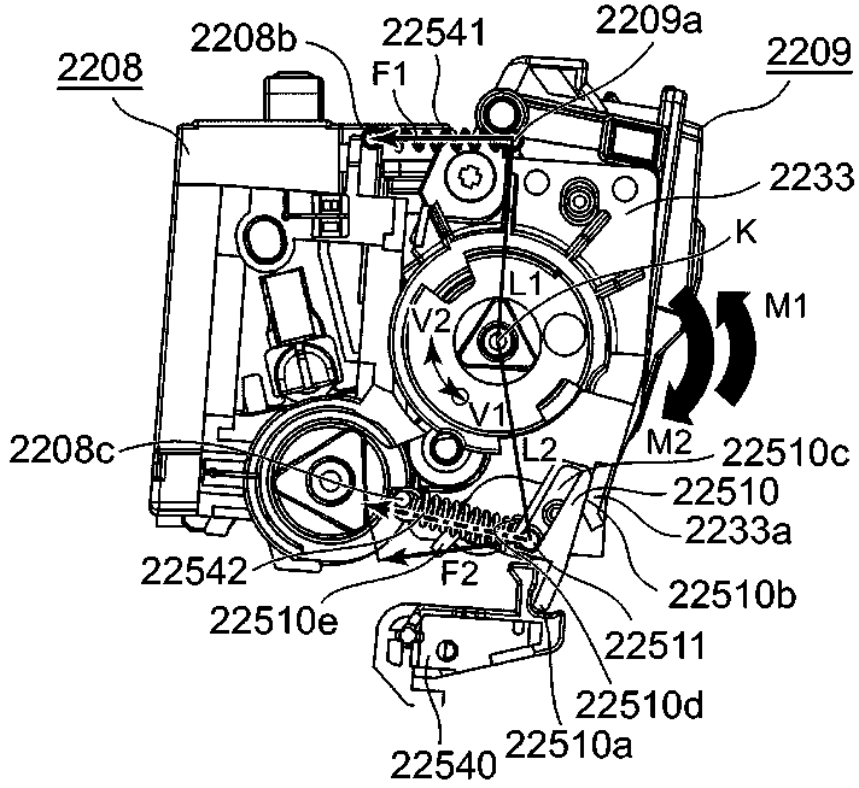
2208
2208b
22541
F1
2209a
2209
2233
K
L1
V2
V1
M1
2208c
L2
M2
22510c
22510
2233a
22542
F2
22510b
22510e
22511
22510d
22540
22510a

(a)

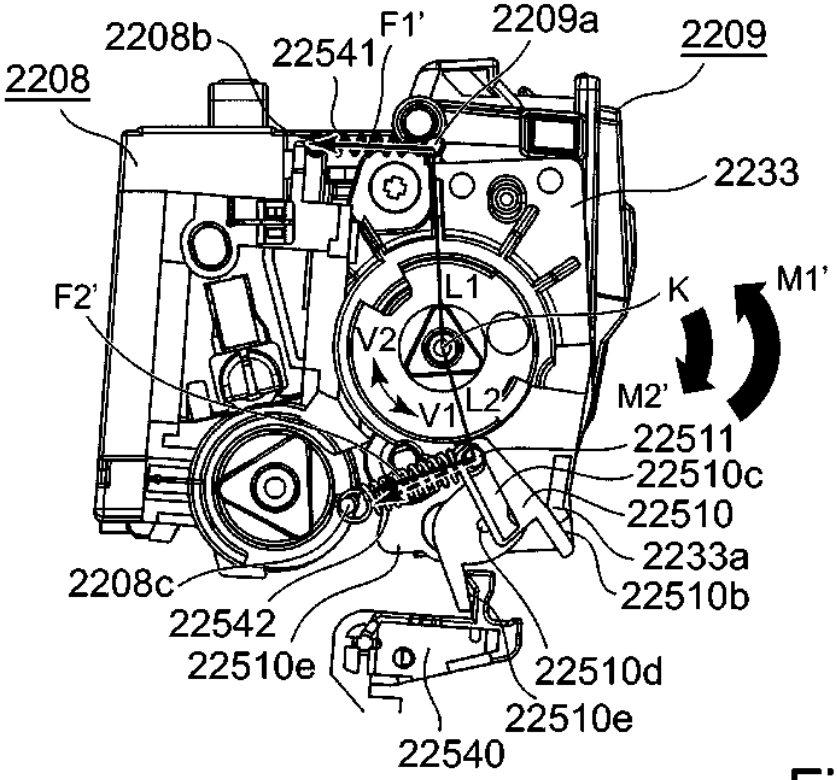
2208
2208b
22541
F1'
2209a
2209
2233
F2'
L1
K
M1'
V2
V1
L2
M2'
22511
22510c
22510
2233a
2208c
22542
22510b
22510e
22510d
22510e
22540

(b)

Fig. 191

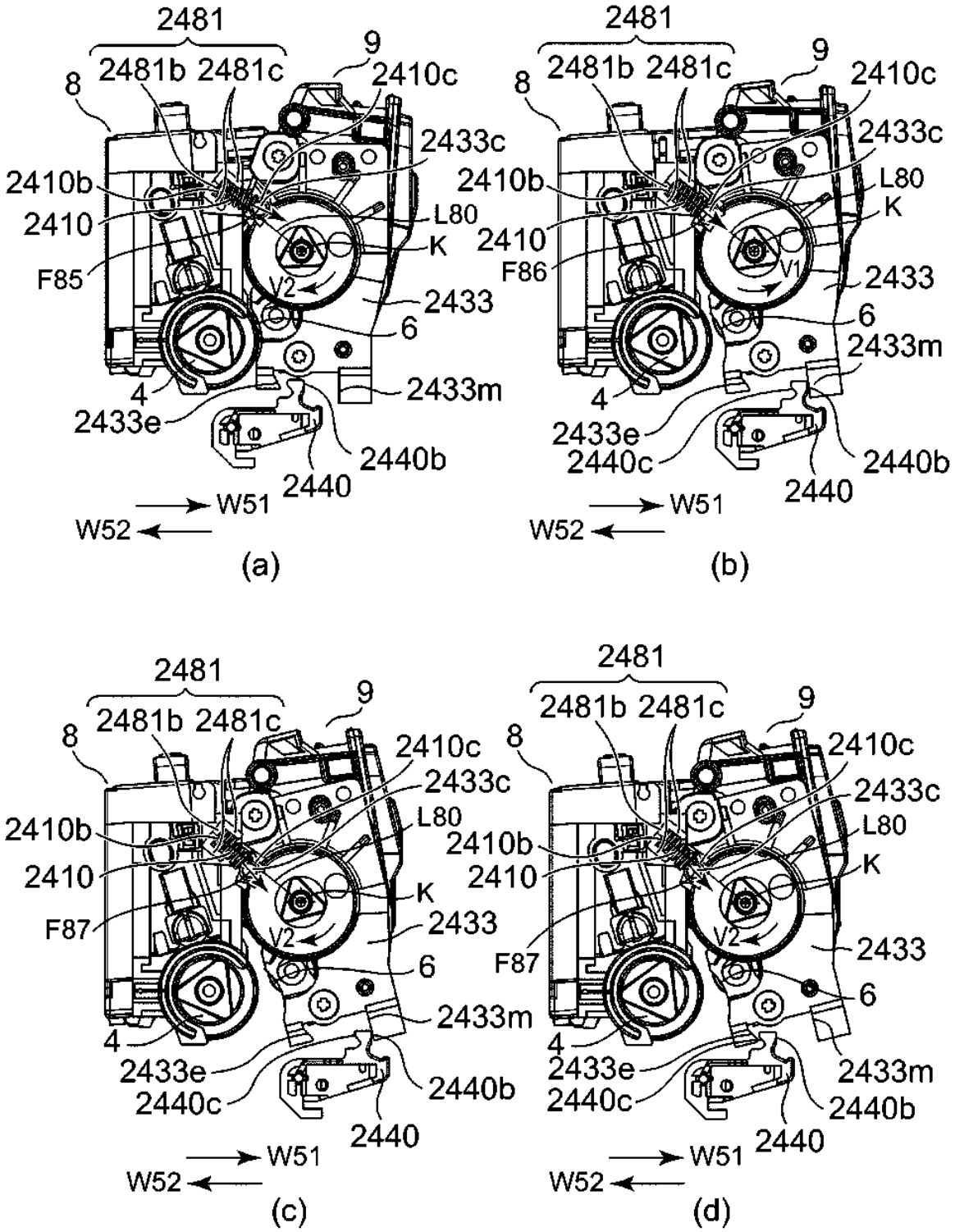
2481
2481b 2481c
9
8
2410c
2433c
2410b
2410
L80
K
F85
V2
2433
6
4
2433m
2433e
2440b
2440
W51
W52
(a)
2481
2481b 2481c
9
8
2410c
2433c
2410b
L80
K
2410
F86
V1
2433
6
2433m
4
2433e
2440c
2440b
2440
W51
W52
(b)
2481
2481b 2481c
9
8
2410c
2433c
2410b
L80
2410
K
F87
V2
2433
6
2433m
4
2433e
2440c
2440b
2440
W51
W52
(c)
2481
2481b 2481c
9
8
2410c
2433c
2410b
L80
2410
K
F87
V2
2433
6
4
2433e
2440c
2433m
2440b
2440
W51
W52
(d)

Fig. 192

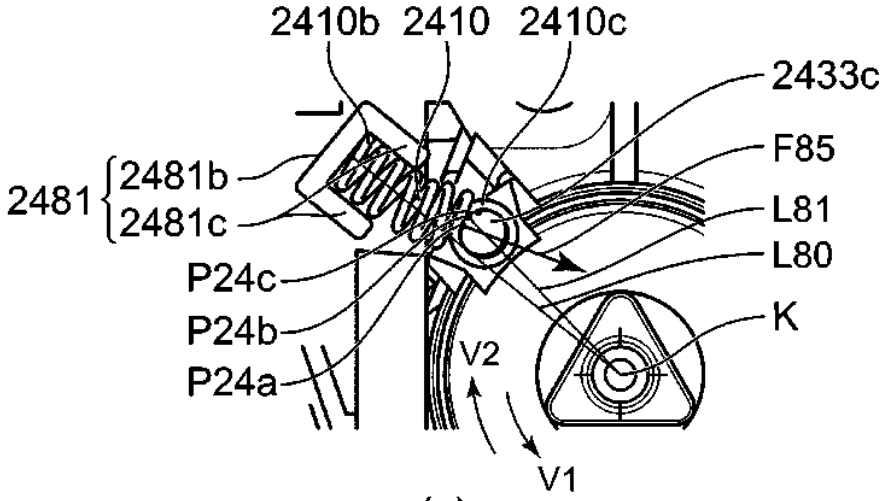
2410b
2410
2410c
2433c
F85
2481
2481b
2481c
L81
L80
P24c
P24b
P24a
K
V2
V1

(a)

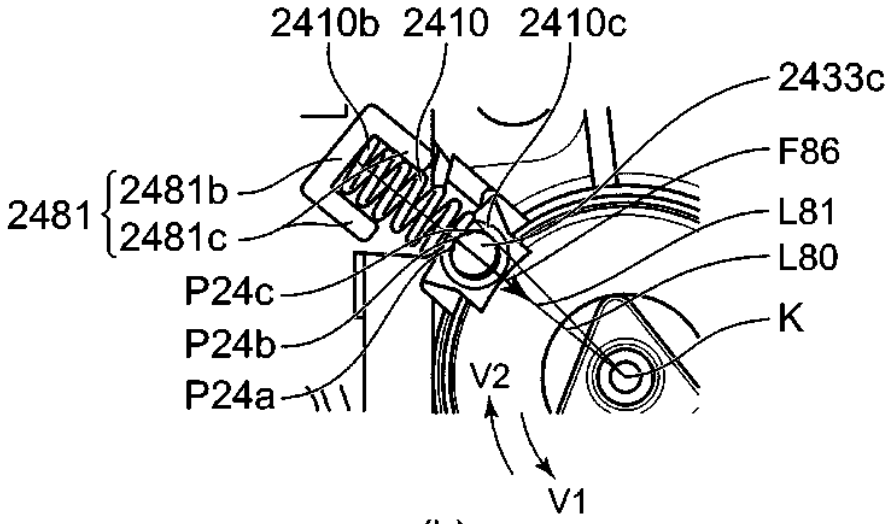
2410b
2410
2410c
2433c
F86
2481
2481b
2481c
L81
L80
P24c
P24b
P24a
K
V2
V1

(b)

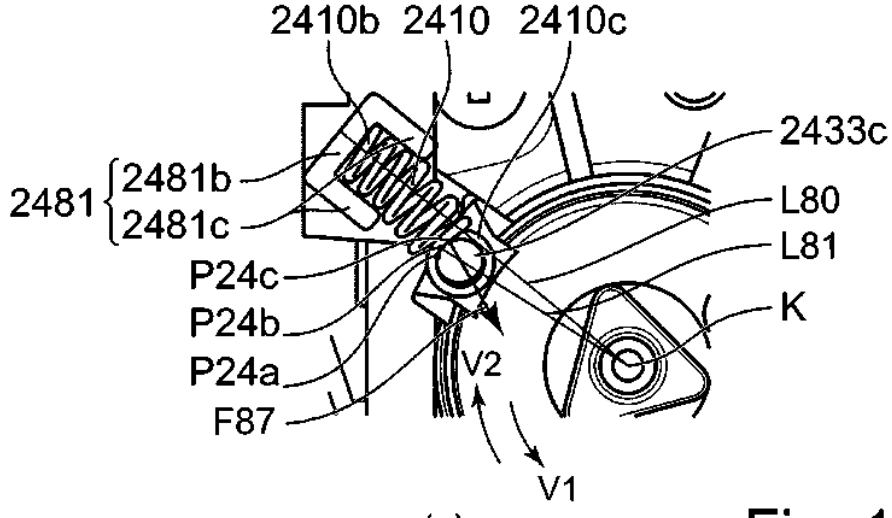
2410b
2410
2410c
2433c
2481
2481b
2481c
L80
L81
P24c
P24b
P24a
K
F87
V2
V1

(c)

Fig. 193

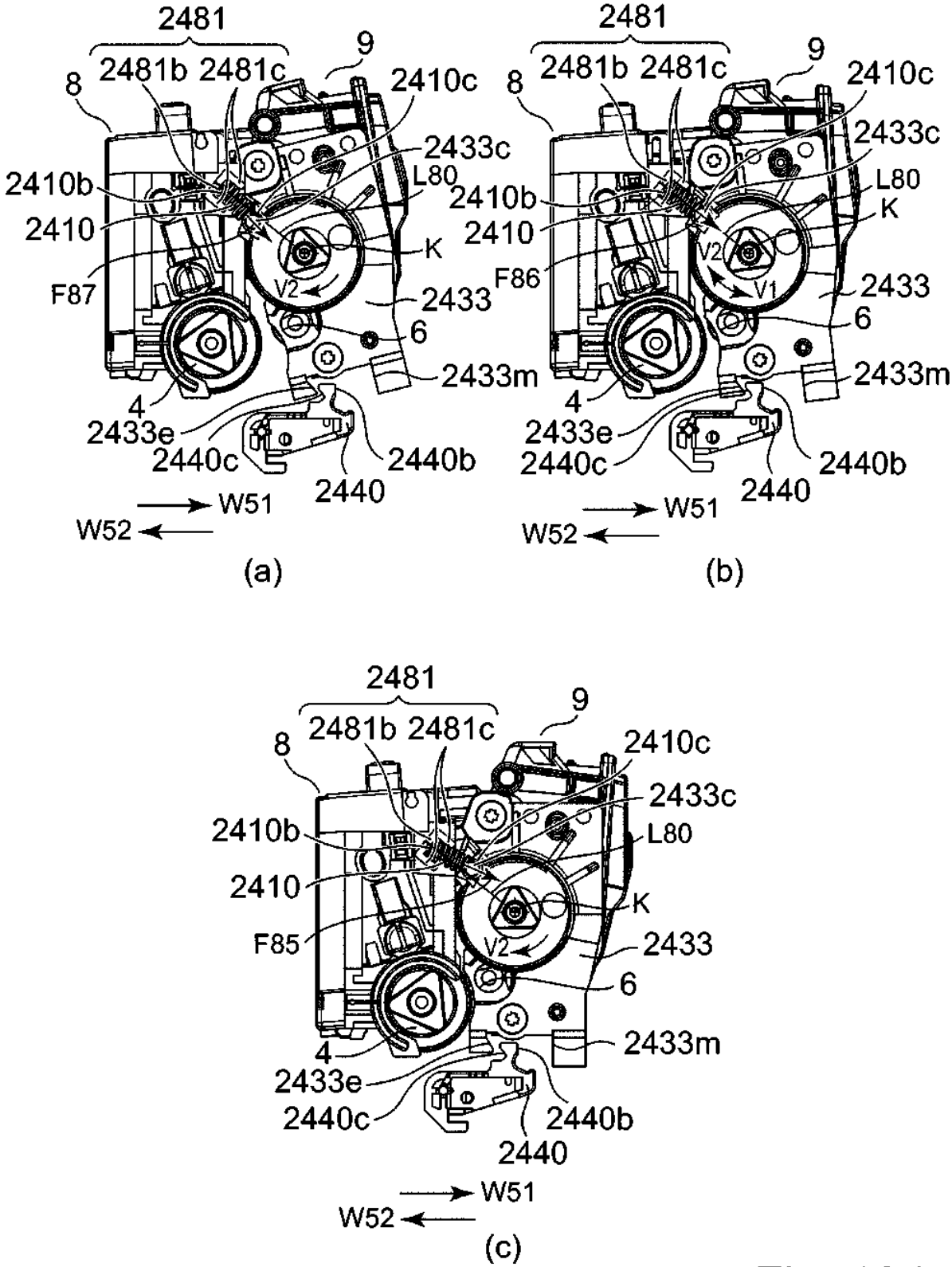
2481
2481b 2481c
9
8
2410c
2433c
2410b
L80
2410
K
F87
V2
2433
6
2433m
4
2433e
2440c
2440b
2440
W51
W52
(a)
2481
2481b 2481c
9
8
2410c
2433c
L80
2410b
K
2410
F86
V2
V1
2433
6
2433m
4
2433e
2440c
2440b
2440
W51
W52
(b)
2481
2481b 2481c
9
8
2410c
2433c
2410b
L80
2410
K
F85
V2
2433
6
2433m
4
2433e
2440c
2440b
2440
W51
W52
(c)

Fig. 194

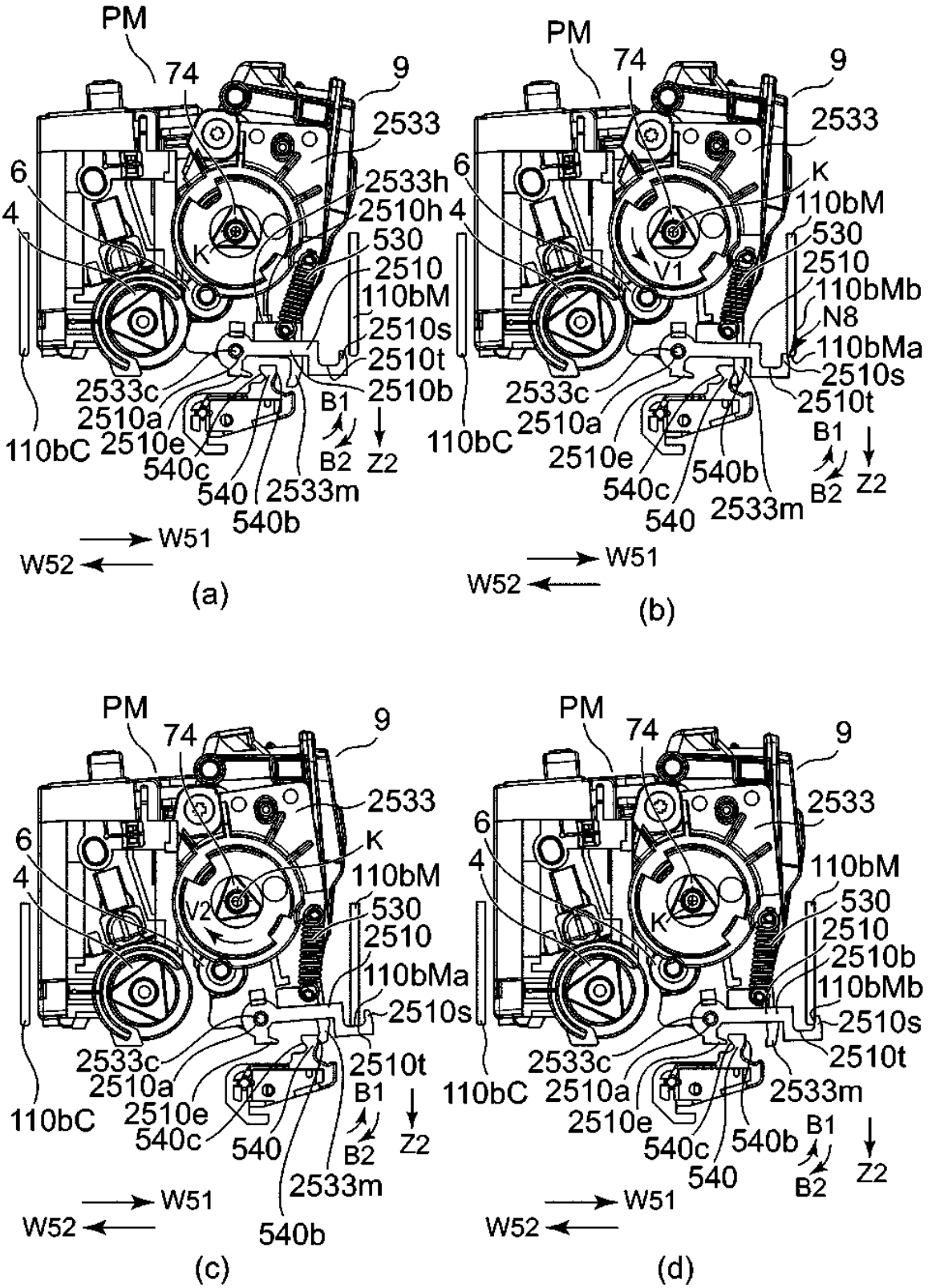
PM
74
9
2533
6
4
2533h
2510h
K
530
2510
110bM
2510s
2510t
2510b
2533c
2510a
B1
110bC
2510e
B2
Z2
540c
540
2533m
540b
W51
W52
(a)
PM
74
9
2533
6
4
K
110bM
530
V1
2510
110bMb
N8
110bMa
2510s
2533c
2510t
2510a
B1
110bC
2510e
B2
Z2
540c
540b
540
2533m
W51
W52
(b)
PM
74
9
2533
6
4
K
110bM
V2
530
2510
110bMa
2510s
2533c
2510t
2510a
B1
110bC
2510e
B2
Z2
540c
540
2533m
540b
W51
W52
(c)
PM
74
9
2533
6
4
K
110bM
530
2510
2510b
110bMb
2510s
2533c
2510t
2510a
2533m
110bC
2510e
B1
540c
540b
B2
Z2
540
W51
W52
(d)

Fig. 195

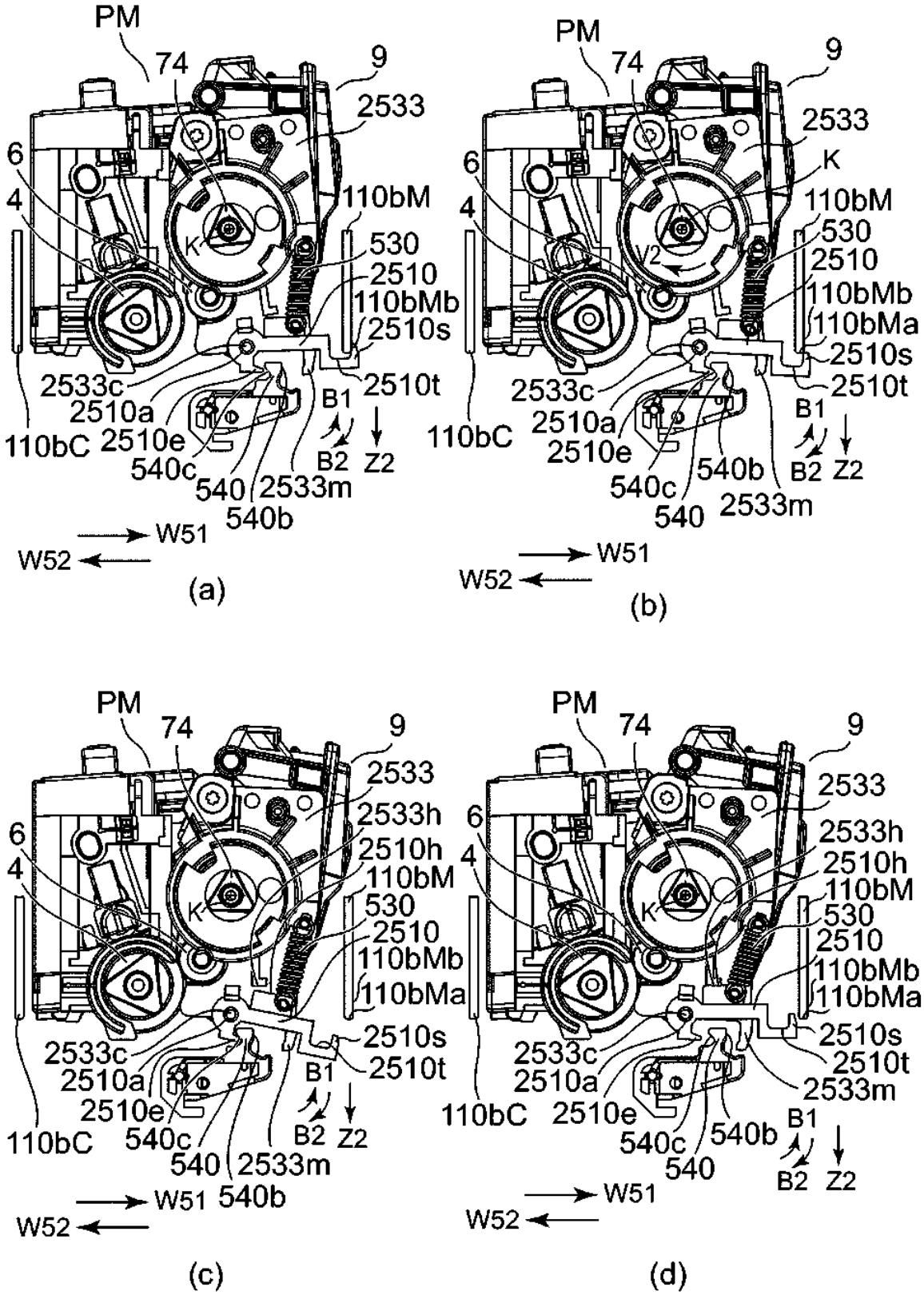
PM
74
9
2533
6
4
110bM
K
530
2510
110bMb
2510s
2533c
2510t
2510a
B1
110bC
2510e
B2
Z2
540c
540
2533m
540b
W51
W52
(a)
PM
74
9
2533
6
K
4
110bM
530
V2
2510
110bMb
110bMa
2510s
2533c
2510t
2510a
B1
110bC
2510e
B2
Z2
540c
540b
540
2533m
W51
W52
(b)
PM
74
9
2533
2533h
6
2510h
4
110bM
K
530
2510
110bMb
110bMa
2510s
2533c
2510t
2510a
B1
2510e
110bC
B2
Z2
540c
540
2533m
540b
W51
W52
(c)
PM
74
9
2533
6
2533h
4
2510h
110bM
K
530
2510
110bMb
110bMa
2510s
2533c
2510t
2510a
B1
2533m
2510e
110bC
540c
540b
B2
Z2
540
W51
W52
(d)

Fig. 196

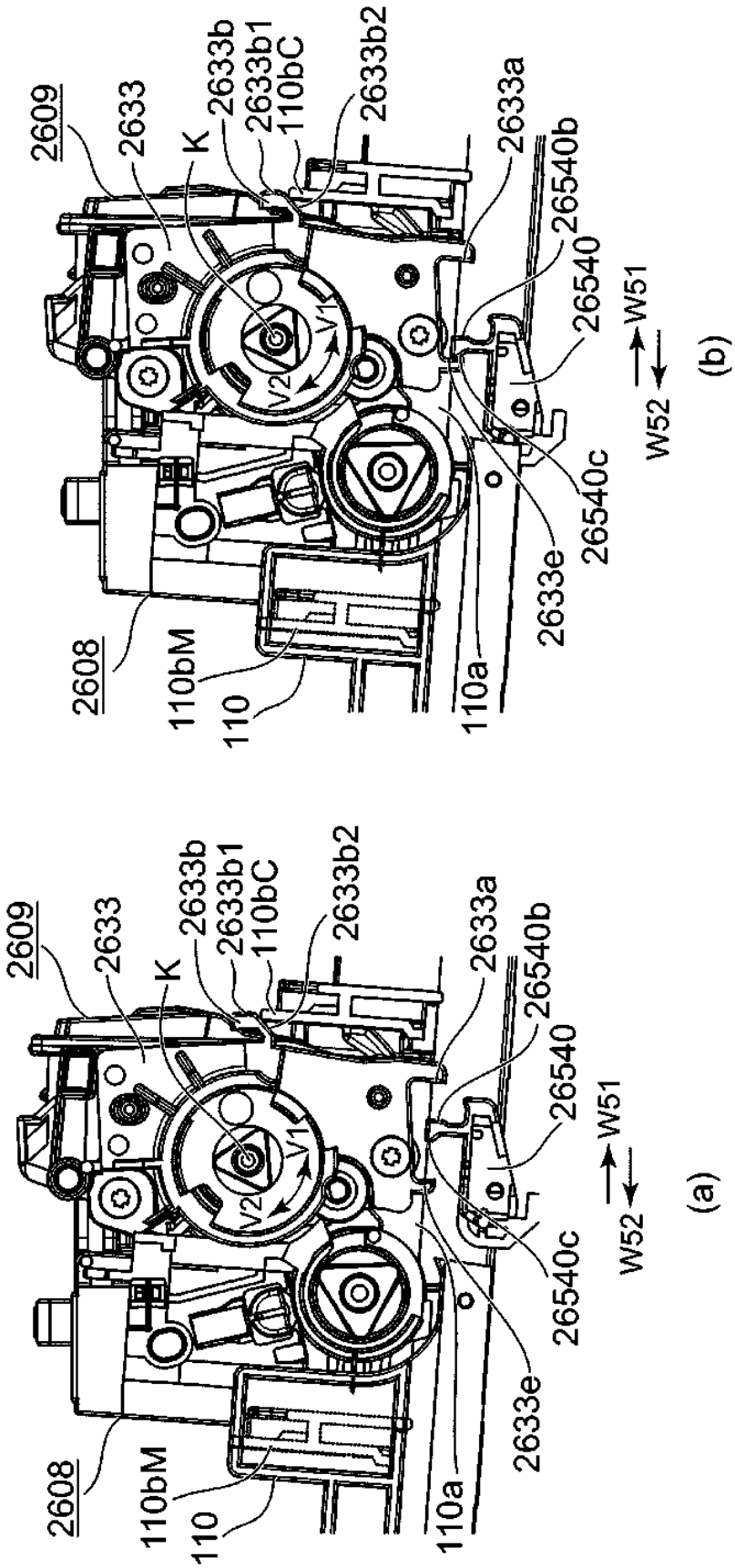
2609
2633
K
2633b
2633b1
110bC
2633b2
2633a
26540b
26540
26540c
2633e
110a
110
110bM
2608
V1
V2
W51
W52
(a)
(b)

Fig. 197

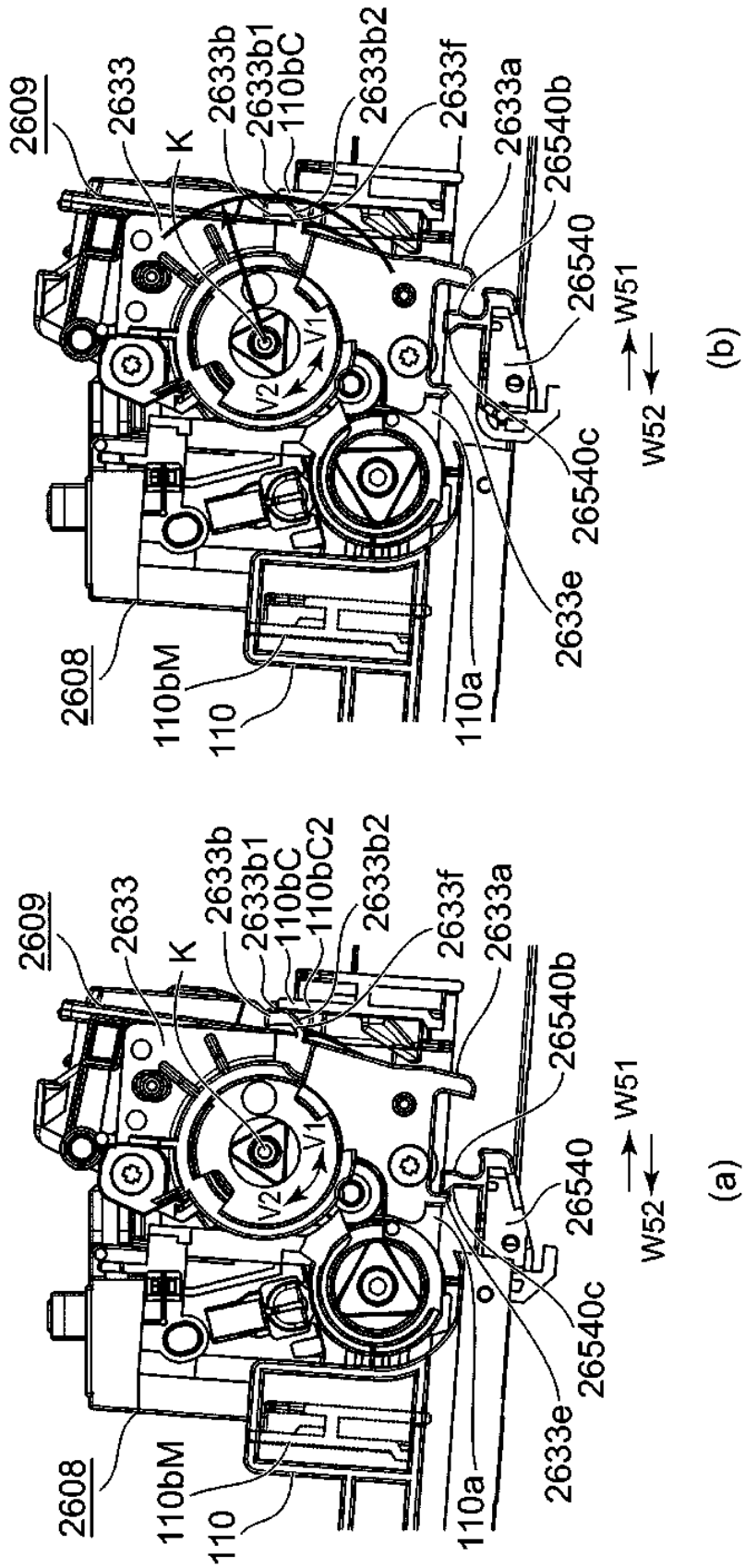
2609
2633
K
2633b
2633b1
110bC
110bC2
2633b2
2633f
2633a
26540b
26540
26540c
2633e
110a
2608
110bM
110
V1
V2
W51
W52
(a)
(b)

Fig. 198

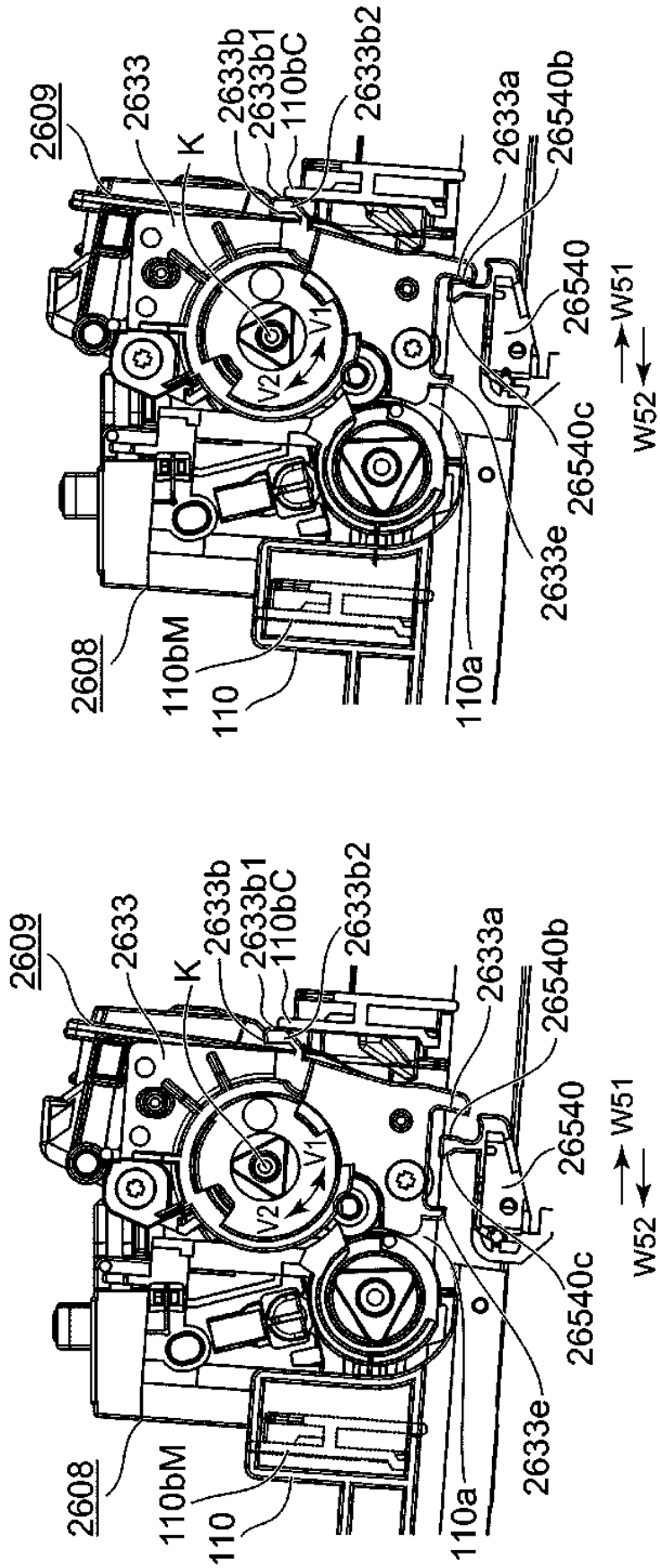
2609
2633
K
2633b
2633b1
110bC
2633b2
2633a
26540b
26540
26540c
2633e
110a
110
110bM
2608
V1
V2
W51
W52
(a)
(b)

Fig. 199

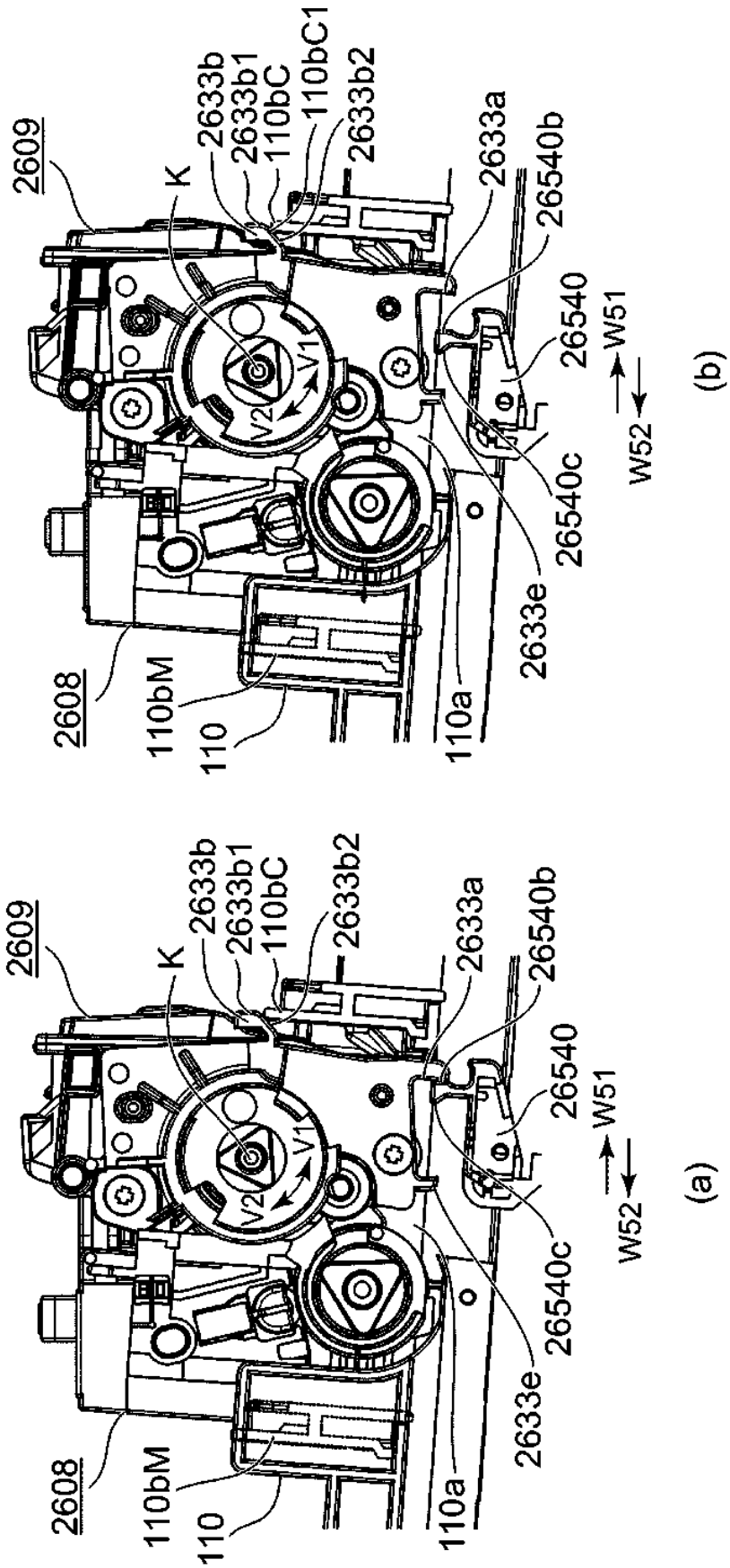
2609
K
2633b
2633b1
110bC
2633b2
2633a
26540b
26540
W51
W52
26540c
2633e
110a
110
110bM
2608
(a)
2609
K
2633b
2633b1
110bC
110bC1
2633b2
2633a
26540b
26540
W51
W52
26540c
2633e
110a
110
110bM
2608
(b)

Fig. 200

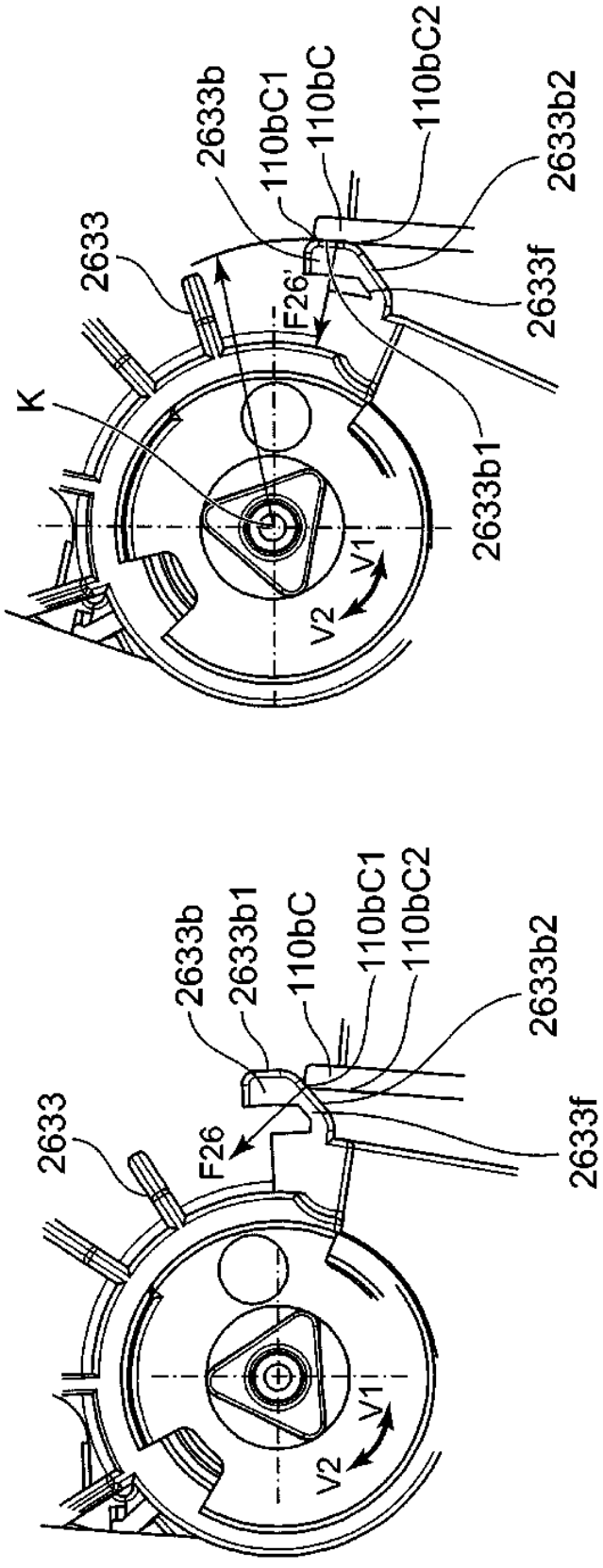
2633
F26
2633b
2633b1
110bC
110bC1
110bC2
2633b2
2633f
V1
V2
(a)
K
2633
F26'
2633b
110bC1
110bC
110bC2
2633b2
2633f
2633b1
V1
V2
(b)

Fig. 201

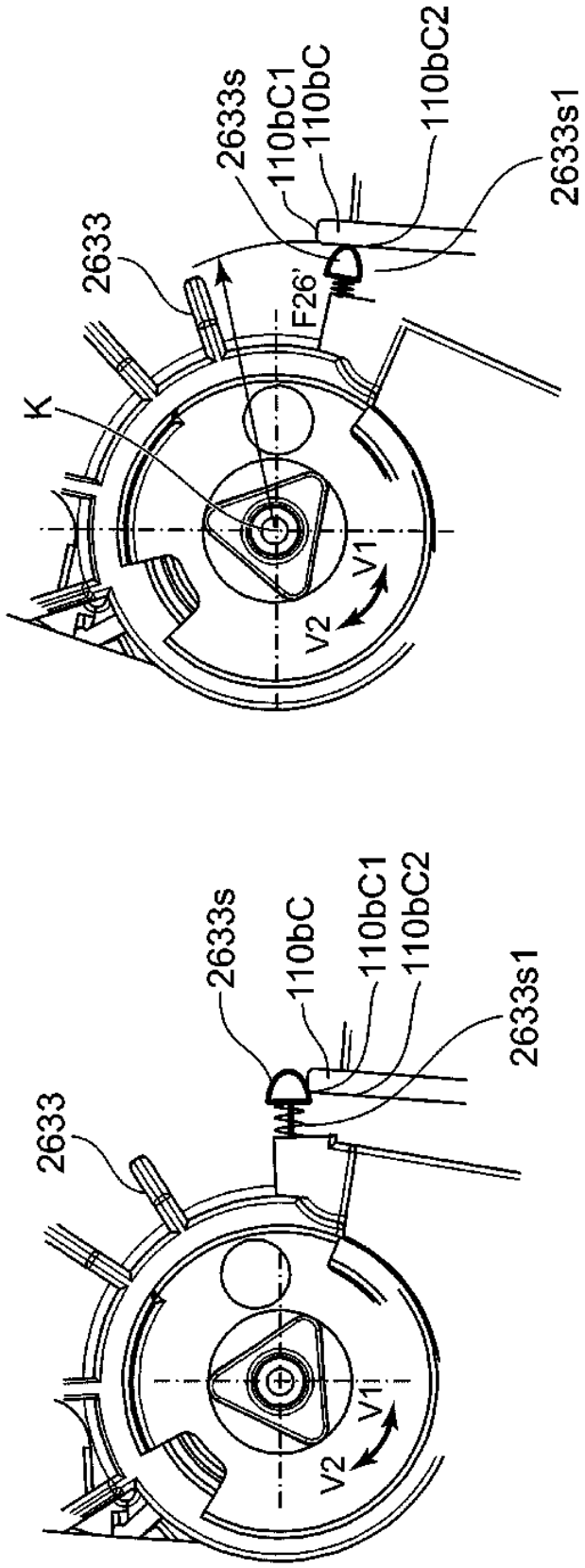
2633
2633s
110bC
110bC1
110bC2
2633s1
V1
V2
(a)
K
2633
2633s
110bC1
110bC
110bC2
2633s1
F26'
V1
V2
(b)

Fig. 202

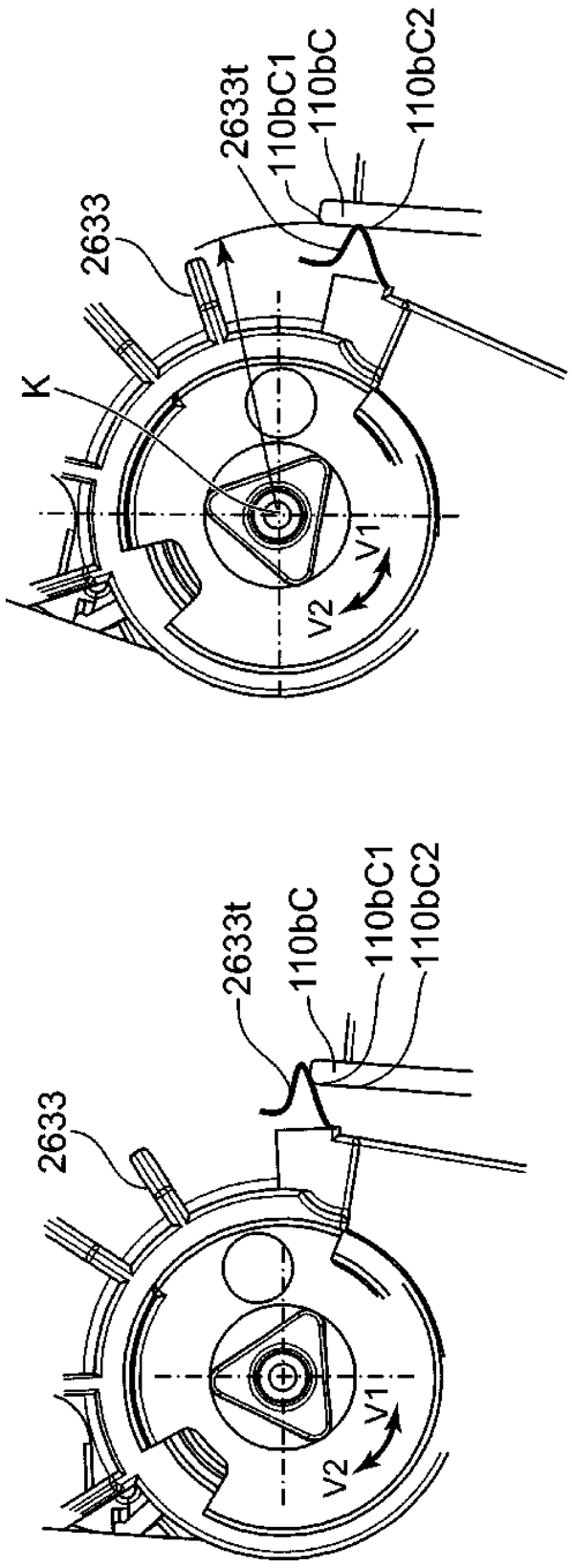
2633
2633t
110bC
110bC1
110bC2
V1
V2
(a)
K
2633
2633t
110bC1
110bC
110bC2
V1
V2
(b)

Fig. 203

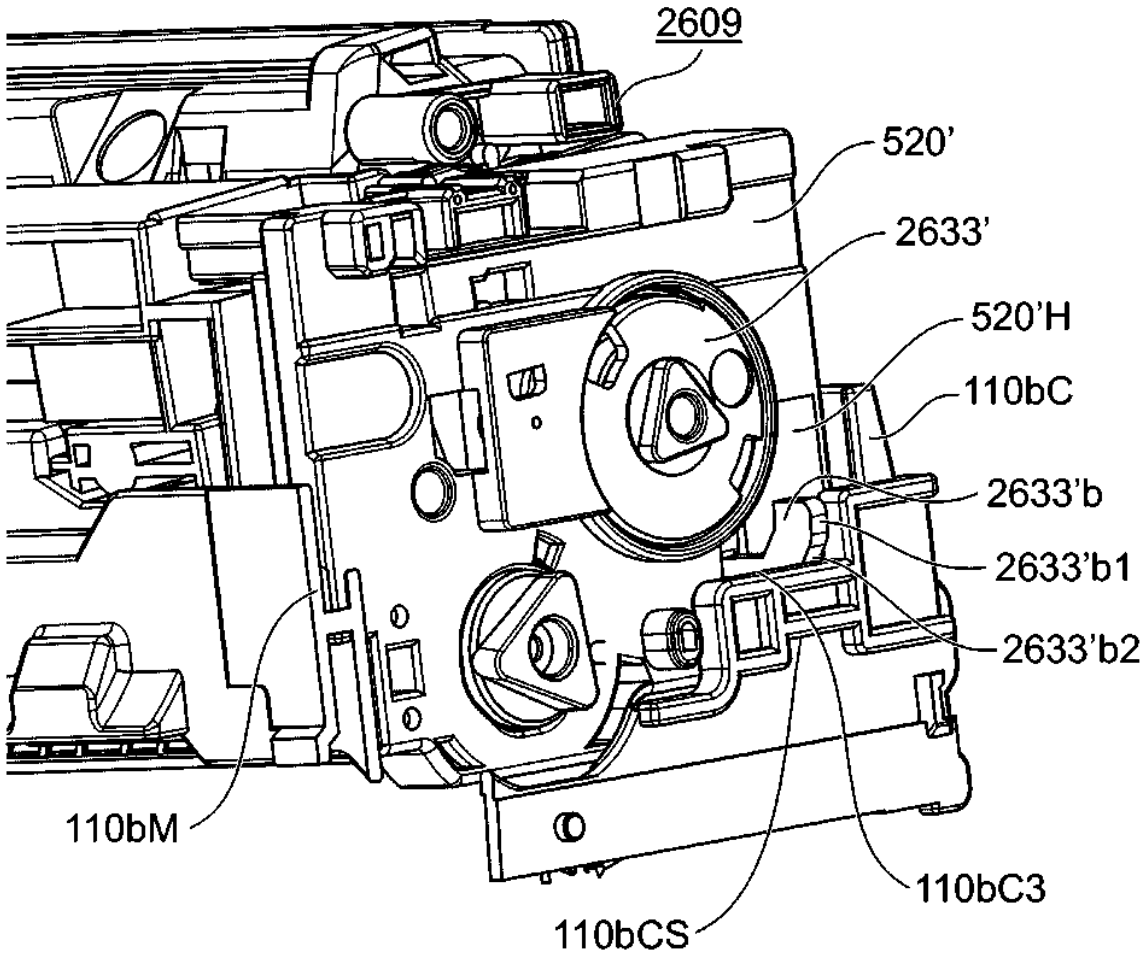
2609
520'
2633'
520'H
110bC
2633'b
2633'b1
2633'b2
110bM
110bC3
110bCS

Fig. 204

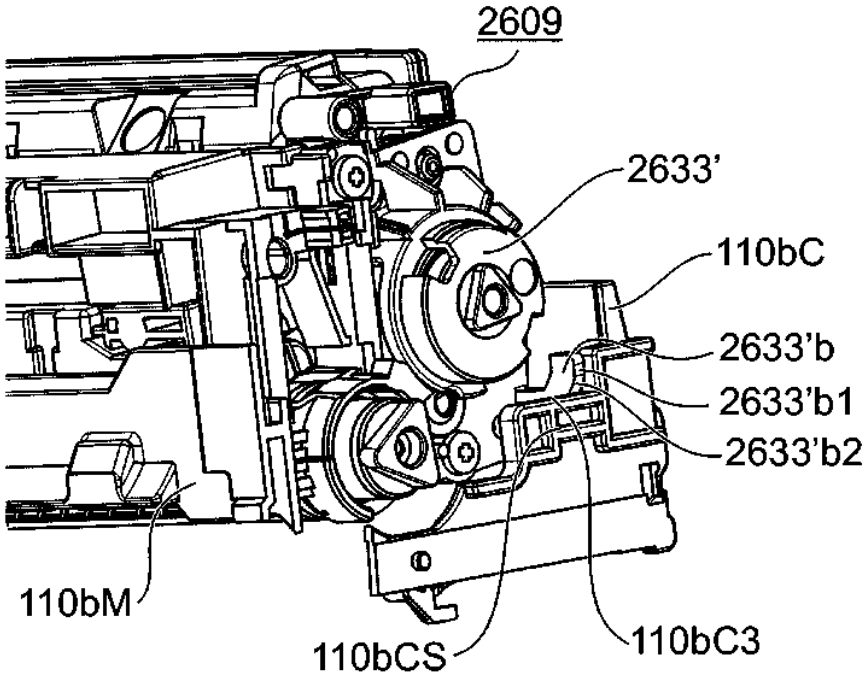
2609
2633'
110bC
2633'b
2633'b1
2633'b2
110bM
110bCS
110bC3

(a)

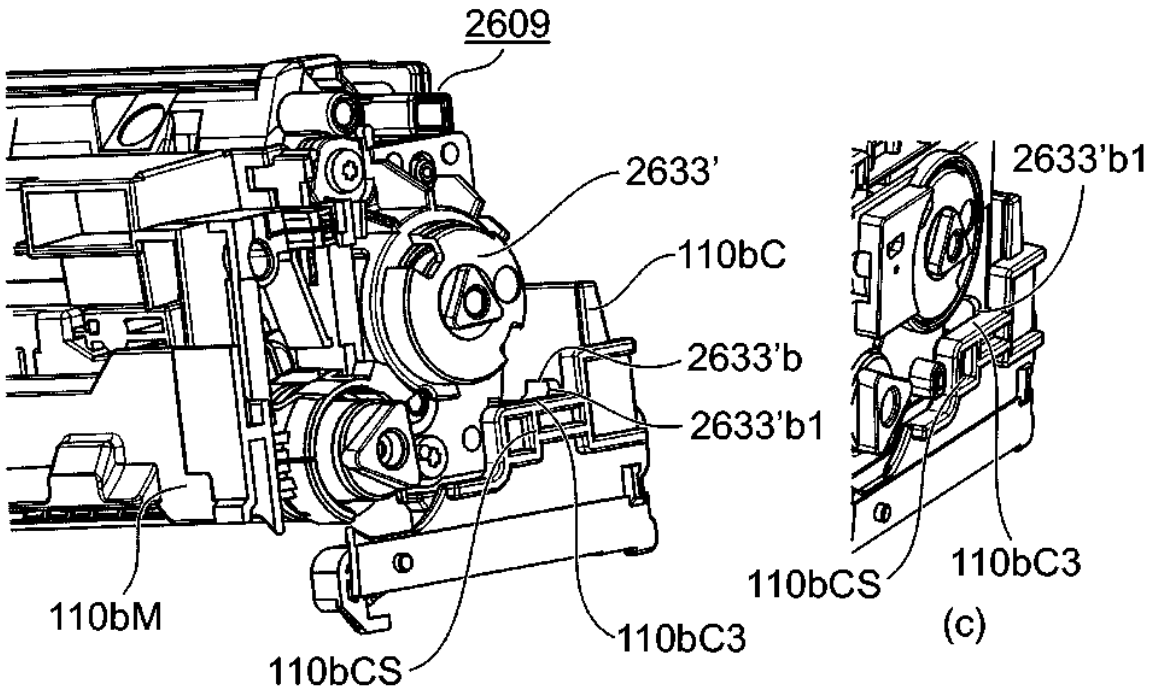
2609
2633'
110bC
2633'b
2633'b1
110bM
110bCS
110bC3
2633'b1
110bCS
110bC3

(b) (c)

Fig. 205

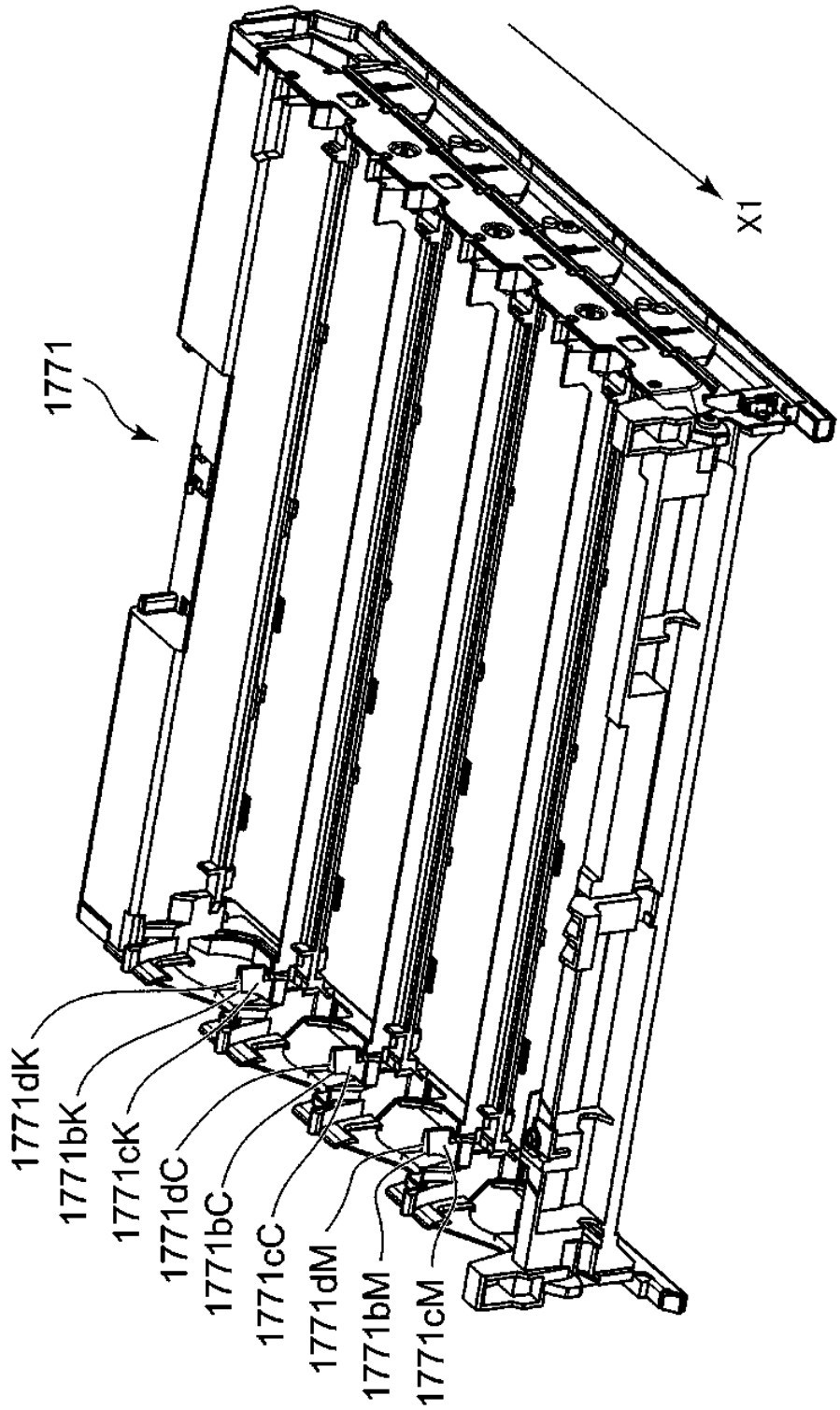
1771
X1
1771dK
1771bK
1771cK
1771dC
1771bC
1771cC
1771dM
1771bM
1771cM

Fig. 206

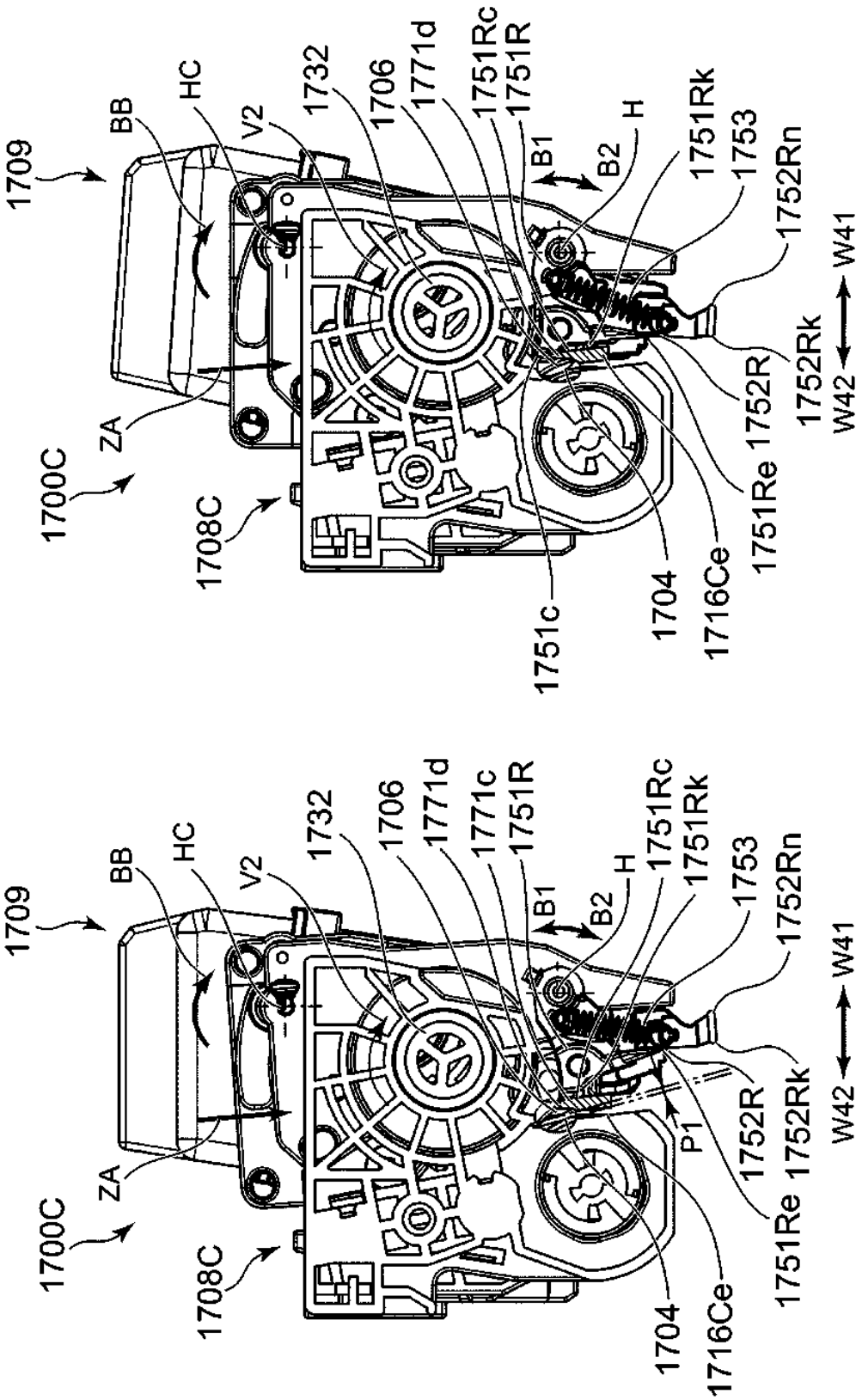
1709
BB
HC
V2
1732
1706
1771d
1771c
1751R
1751Rc
1751Rk
1753
1752Rn
1752Rk
1752R
1751Re
1716Ce
1704
1751c
1708C
1700C
ZA
B1
B2
H
P1
W41
W42
(a)
(b)

Fig. 207

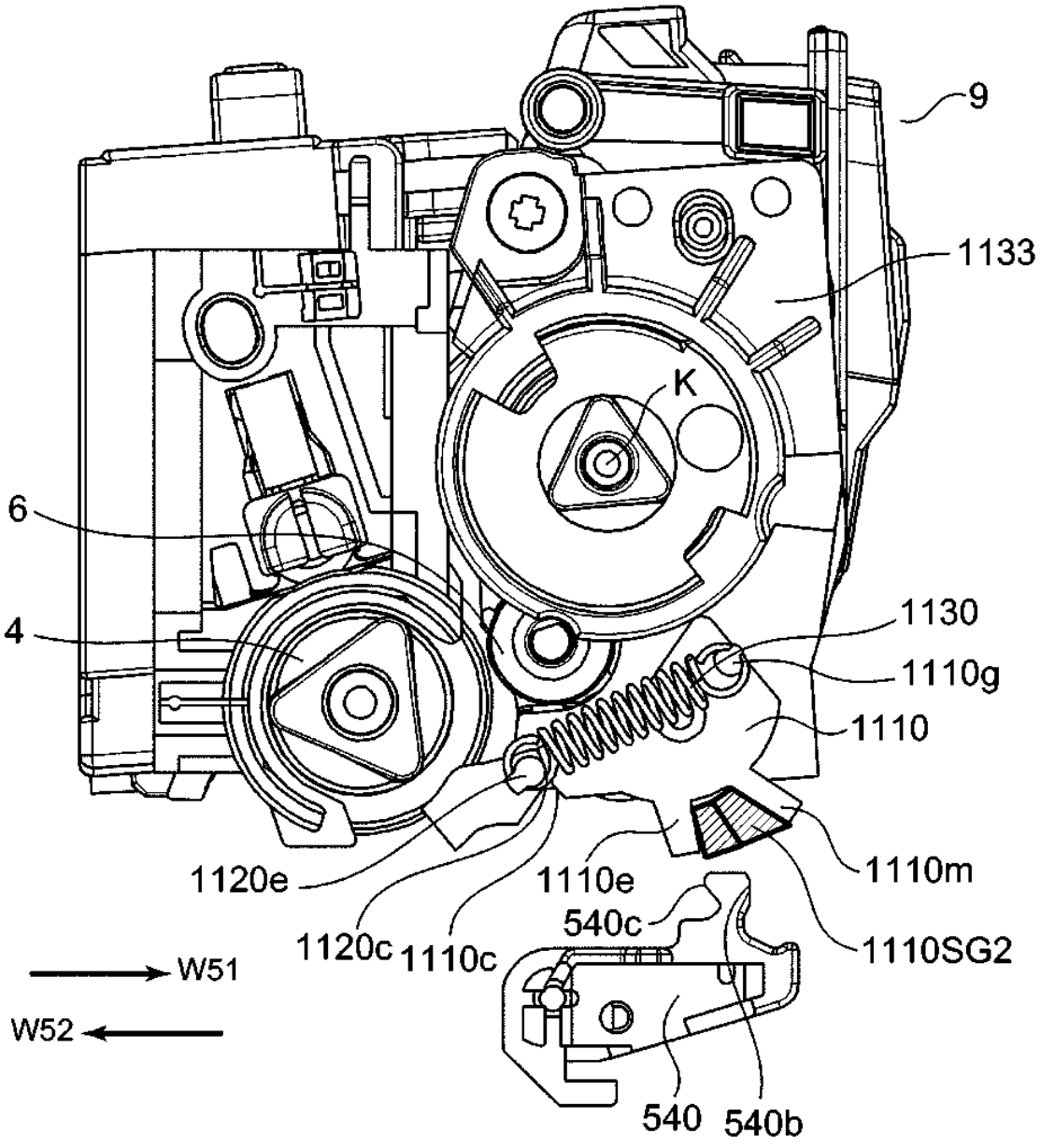
9
1133
K
6
4
1130
1110g
1110
1110m
1120e
1110e
540c
1120c
1110c
1110SG2
W51
W52
540
540b

Fig. 208

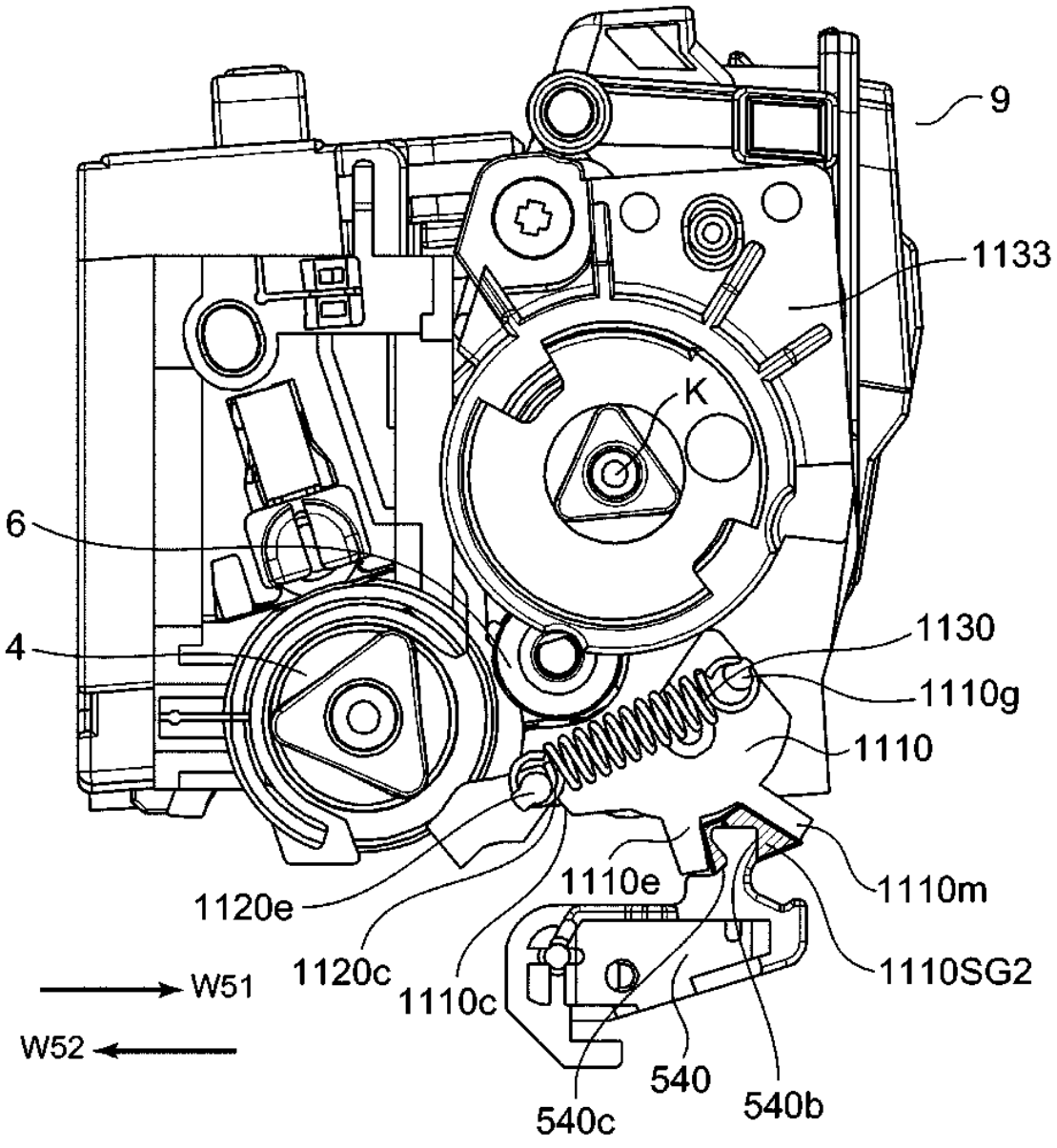
9
1133
K
6
4
1130
1110g
1110
1120e
1110e
1110m
1120c
1110c
1110SG2
W51
W52
540
540b
540c

Fig. 209

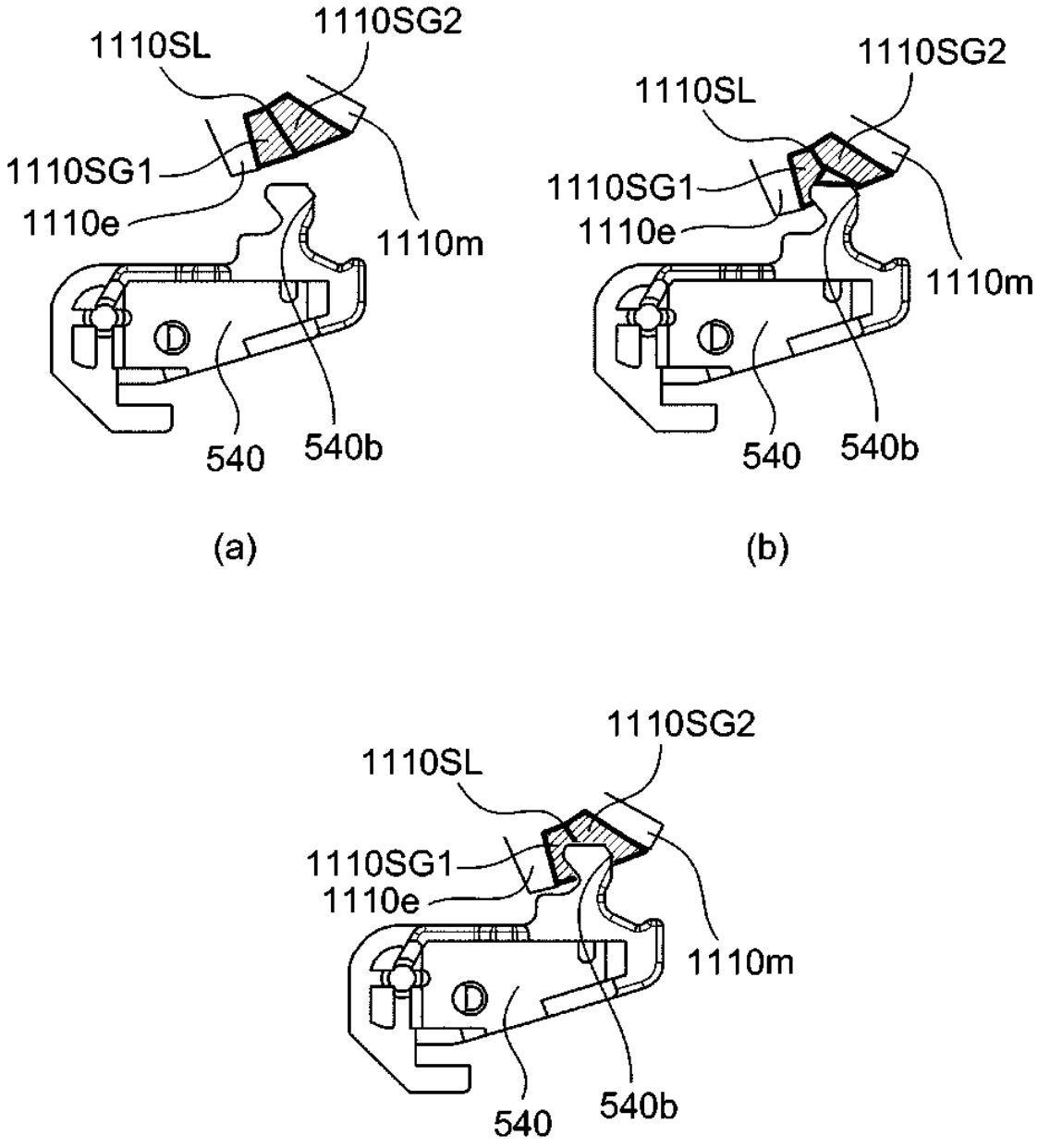
1110SL
1110SG2
1110SG1
1110e
1110m
540
540b
(a)
1110SL
1110SG2
1110SG1
1110e
1110m
540
540b
(b)
1110SL
1110SG2
1110SG1
1110e
1110m
540
540b
(c)

Fig. 210

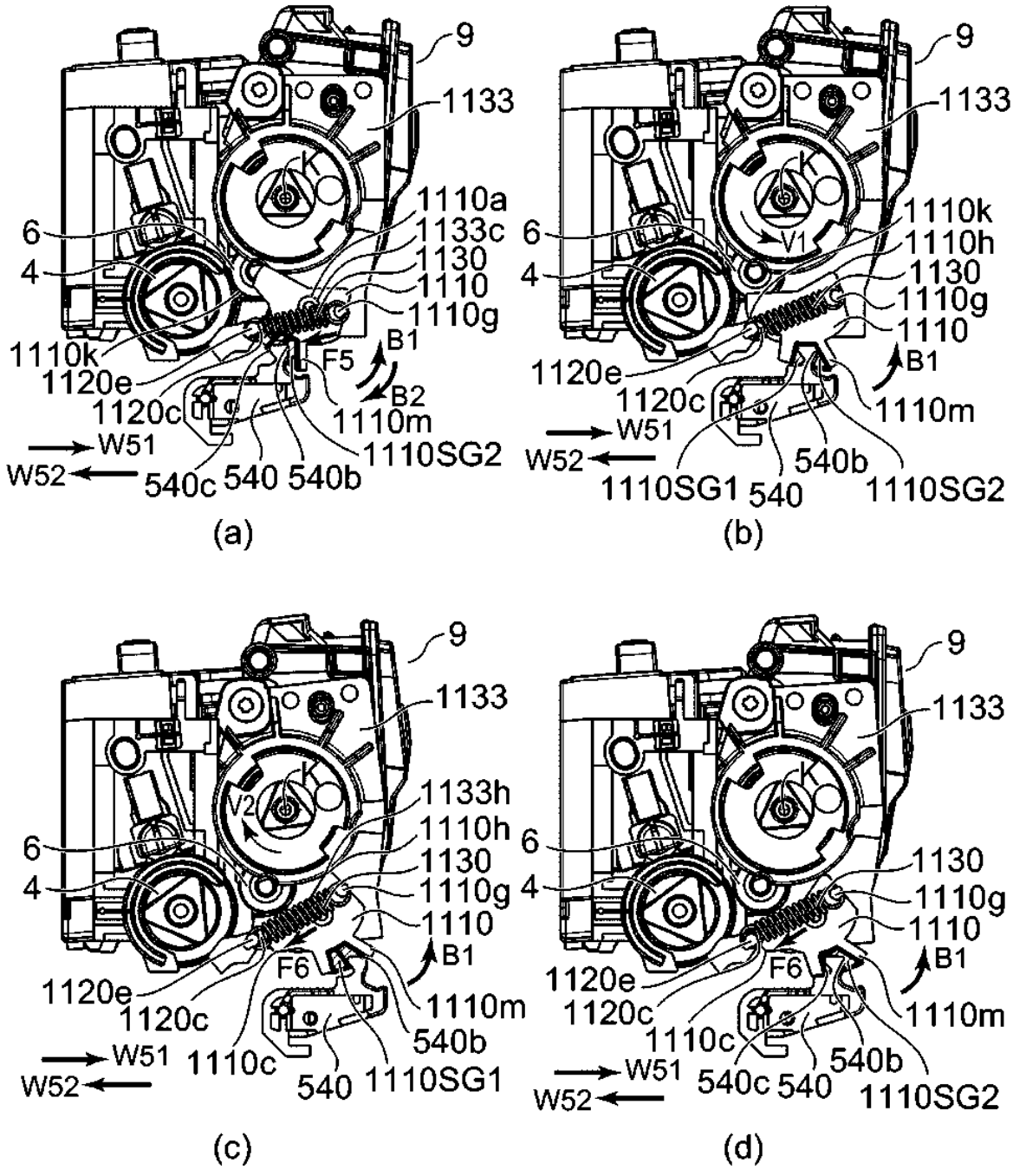
9
1133
K
1110a
1133c
1130
1110
1110g
6
4
1110k
1120e
1120c
B1
F5
B2
1110m
W51
W52
540c
540
540b
1110SG2
(a)
9
1133
K
V1
1110k
1110h
1130
1110g
1110
6
4
1120e
1120c
B1
1110m
W51
W52
1110SG1
540
540b
1110SG2
(b)
9
1133
K
V2
1133h
1110h
1130
1110g
1110
6
4
F6
B1
1120e
1120c
1110m
W51
W52
1110c
540
1110SG1
540b
(c)
9
1133
K
1130
1110g
1110
6
4
F6
B1
1120e
1120c
1110m
1110c
W51
W52
540c
540
540b
1110SG2
(d)

Fig. 211

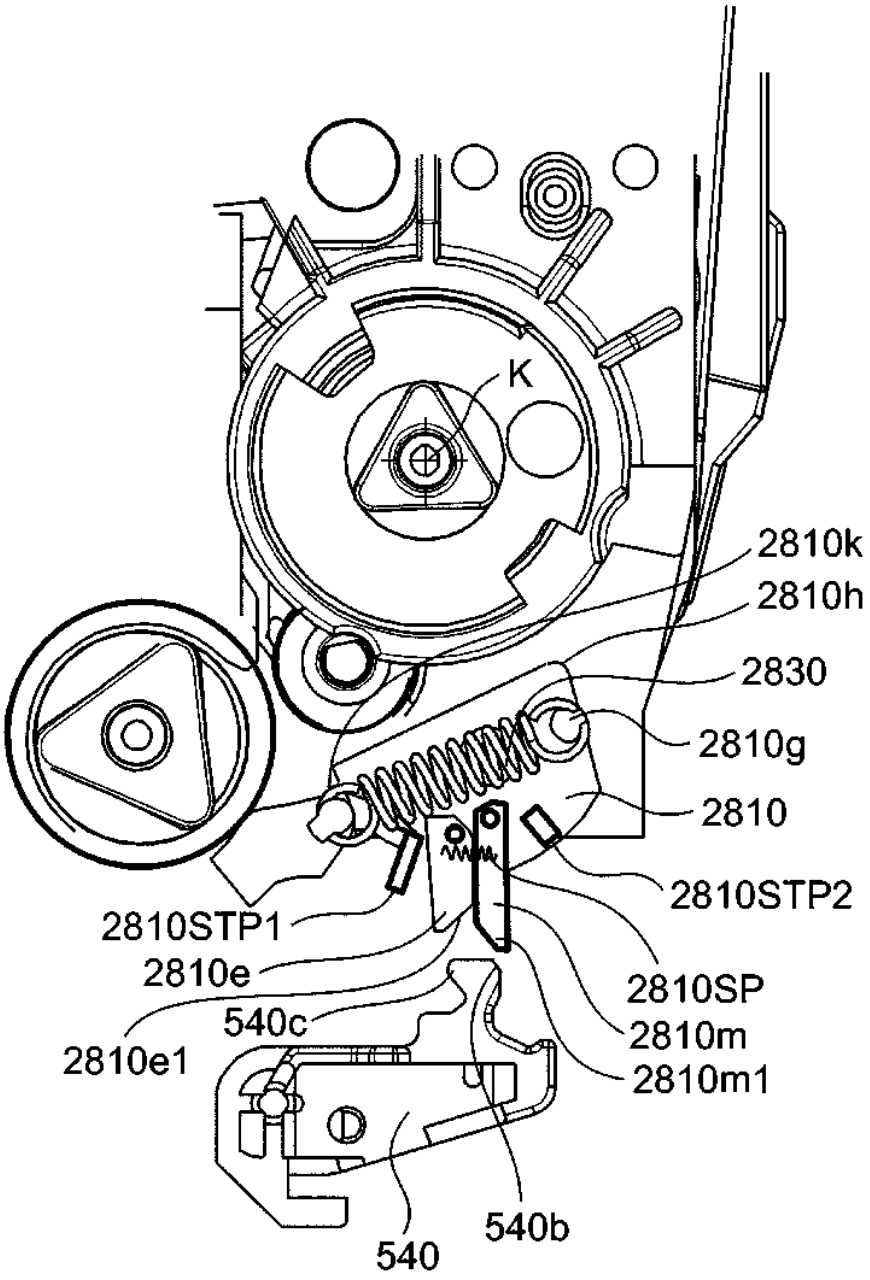
K
2810k
2810h
2830
2810g
2810
2810STP2
2810STP1
2810e
2810SP
540c
2810m
2810e1
2810m1
540b
540

Fig. 212

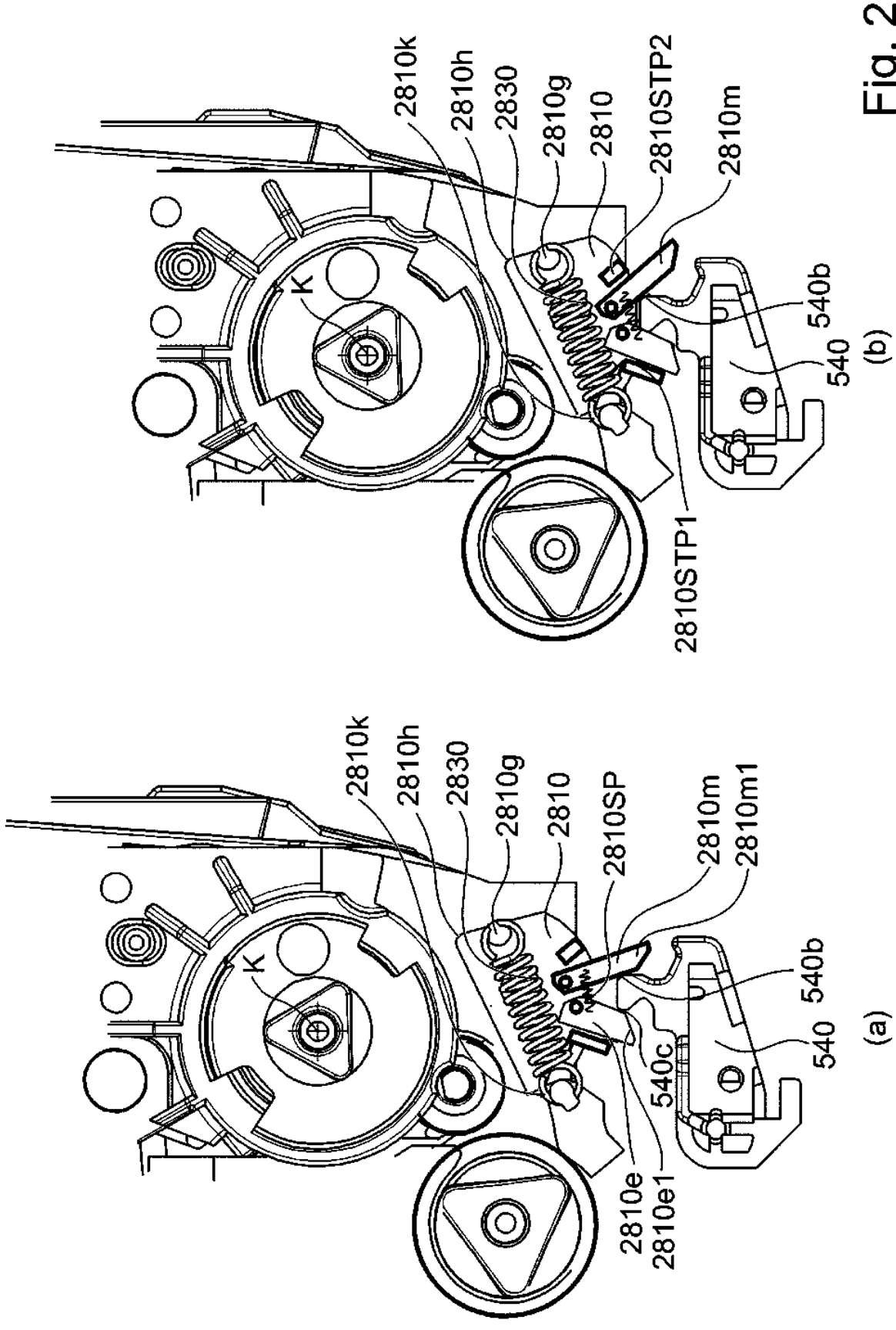
2810k
2810h
2830
2810g
2810
2810SP
2810m
2810m1
K
540b
540
540c
2810e
2810e1
(a)
2810k
2810h
2830
2810g
2810
2810STP2
2810m
K
540b
540
2810STP1
(b)

Fig. 213

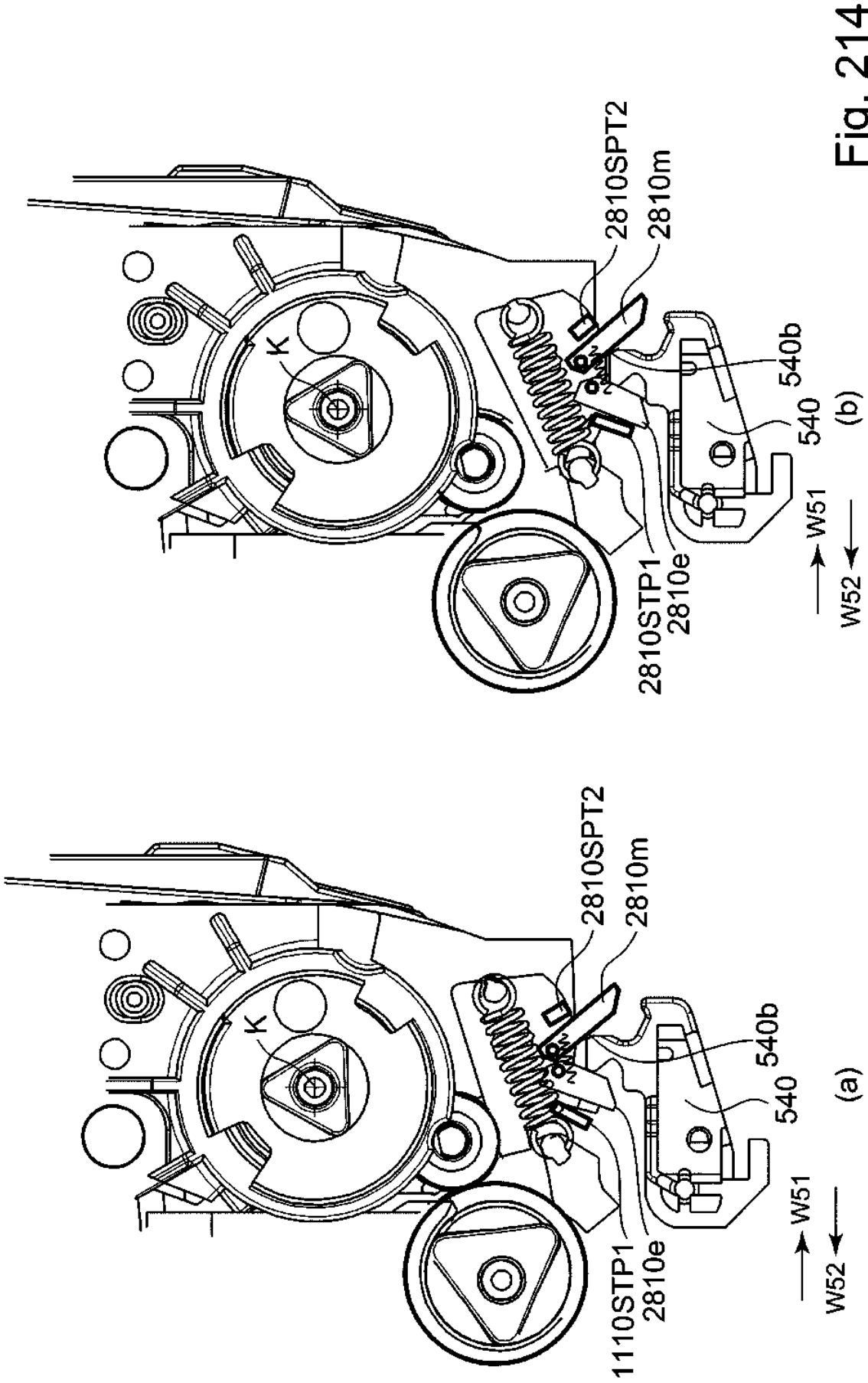
K
2810SPT2
2810m
540b
540
W51
W52
(a)
1110STP1
2810e
K
2810SPT2
2810m
540b
540
W51
W52
(b)
2810STP1
2810e

Fig. 214

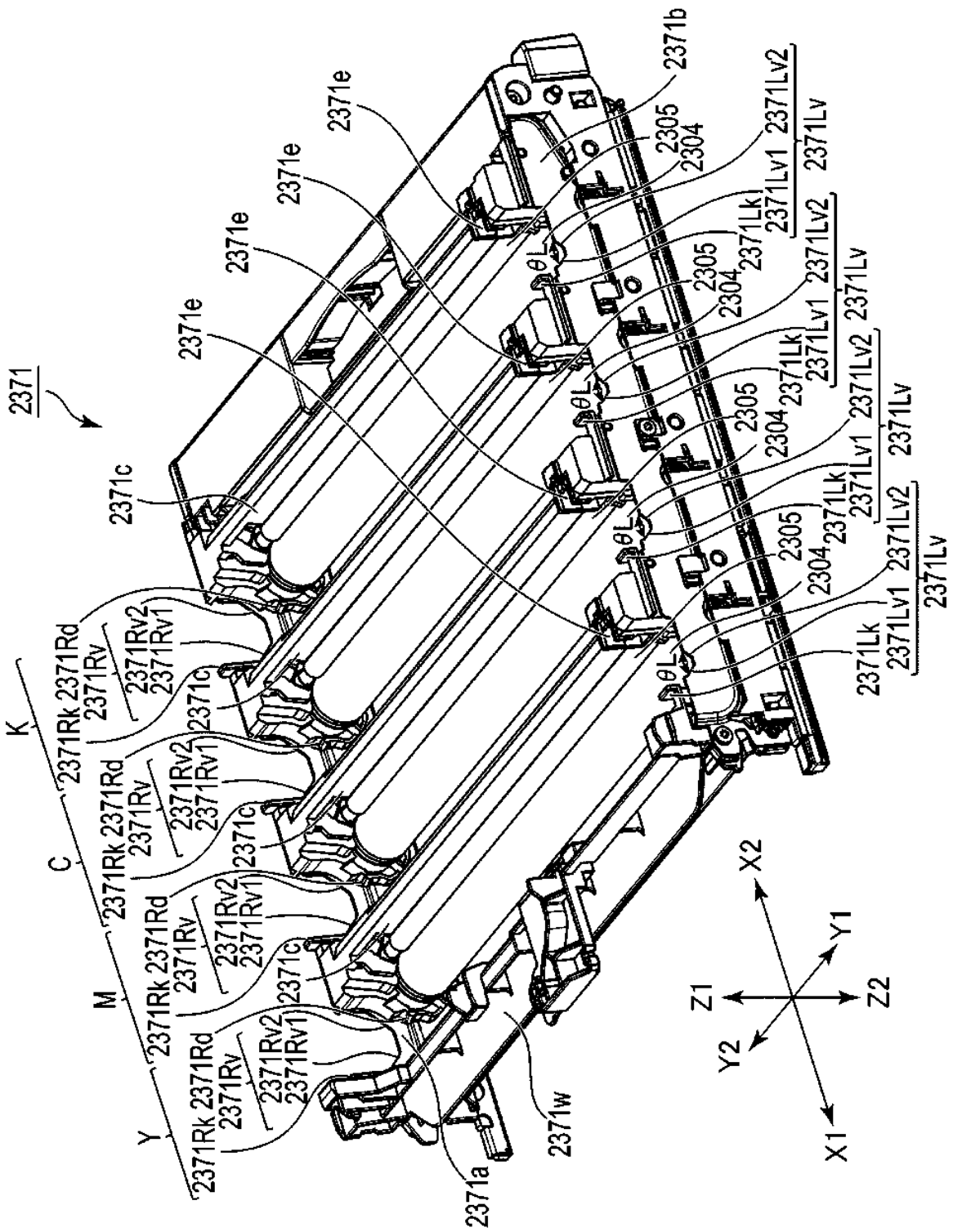
2371
K
C
M
Y
2371Rk
2371Rd
2371Rv
2371Rv2
2371Rv1
2371c
2371e
2371b
2305
2304
2371Lk
2371Lv1
2371Lv2
2371Lv
θL
2371a
2371w
X1
X2
Y1
Y2
Z1
Z2

Fig. 215

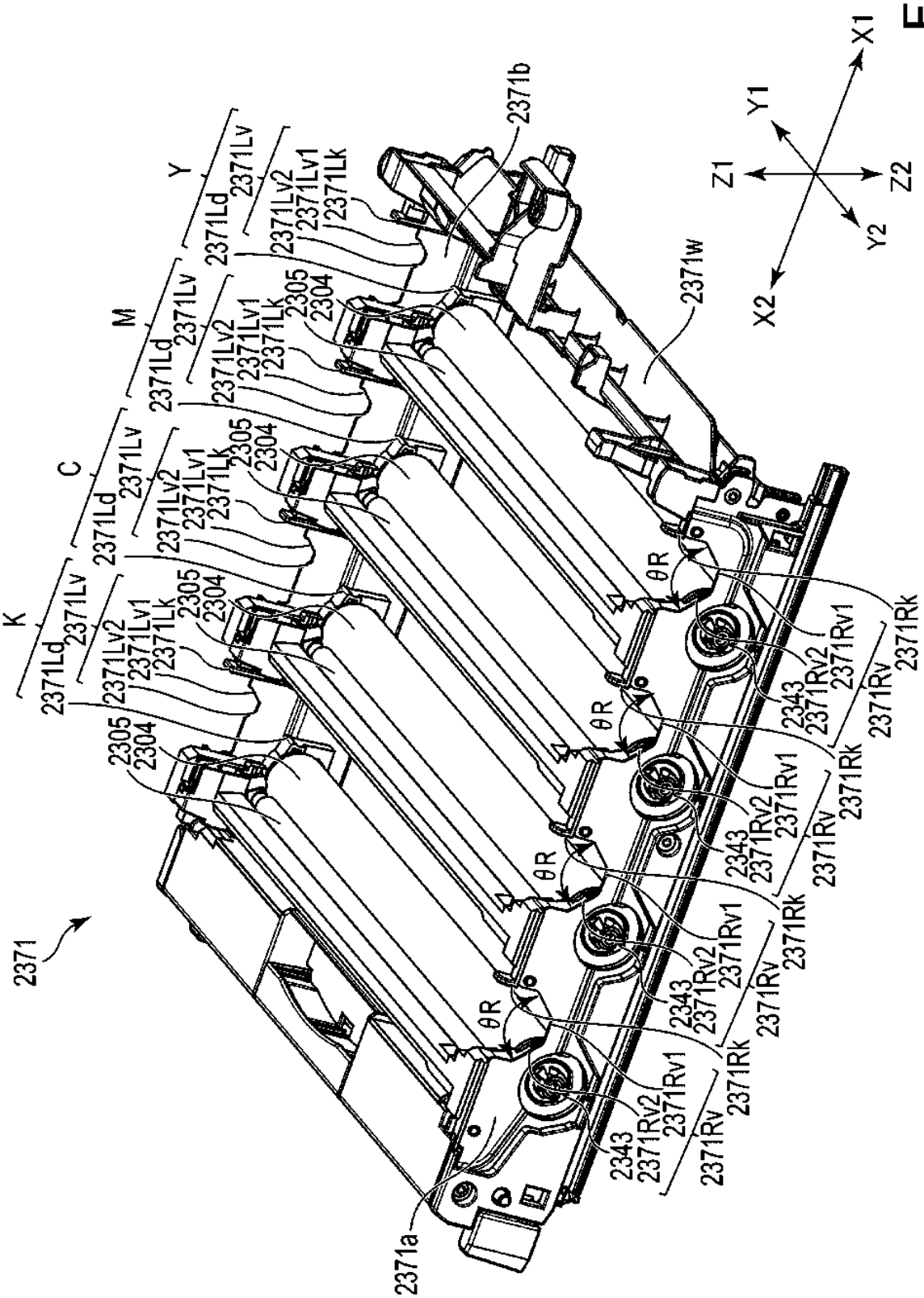
2371
2371a
2371b
2371w
K
C
M
Y
2371Ld
2371Lv
2371Lv2
2371Lv1
2371Lk
2305
2304
θR
2343
2371Rv2
2371Rv1
2371Rv
2371Rk
X1
X2
Y1
Y2
Z1
Z2

Fig. 216

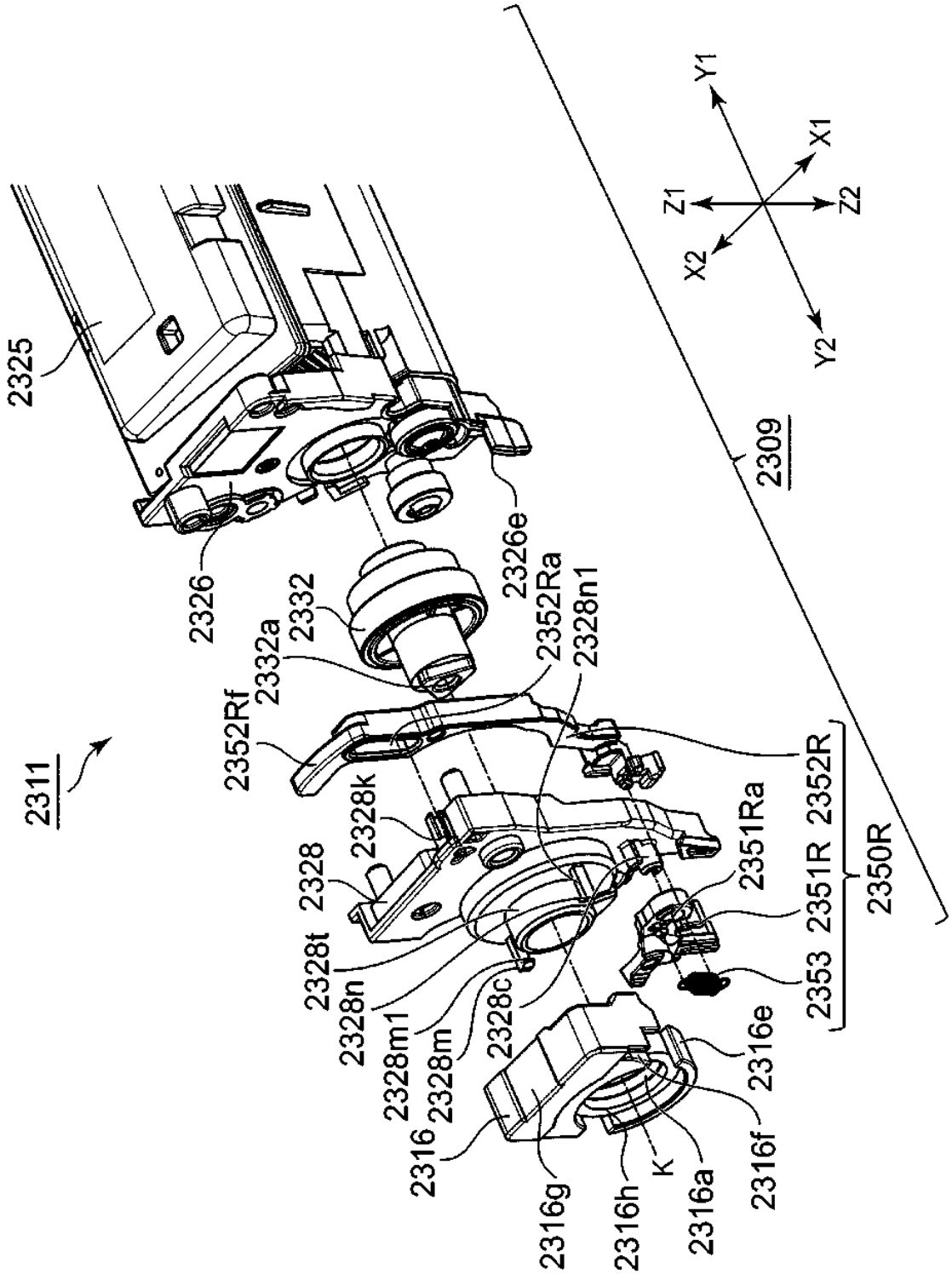
2325
2326
2326e
2332
2332a
2352Rf
2352Ra
2328n1
2311
2328k
2328
2328t
2328n
2328m1
2328m
2328c
2316
2316g
2316h
K
2316a
2316f
2316e
2351Ra
2351R
2352R
2353
2350R
2309
Y1
X1
Z1
Z2
X2
Y2

Fig. 217

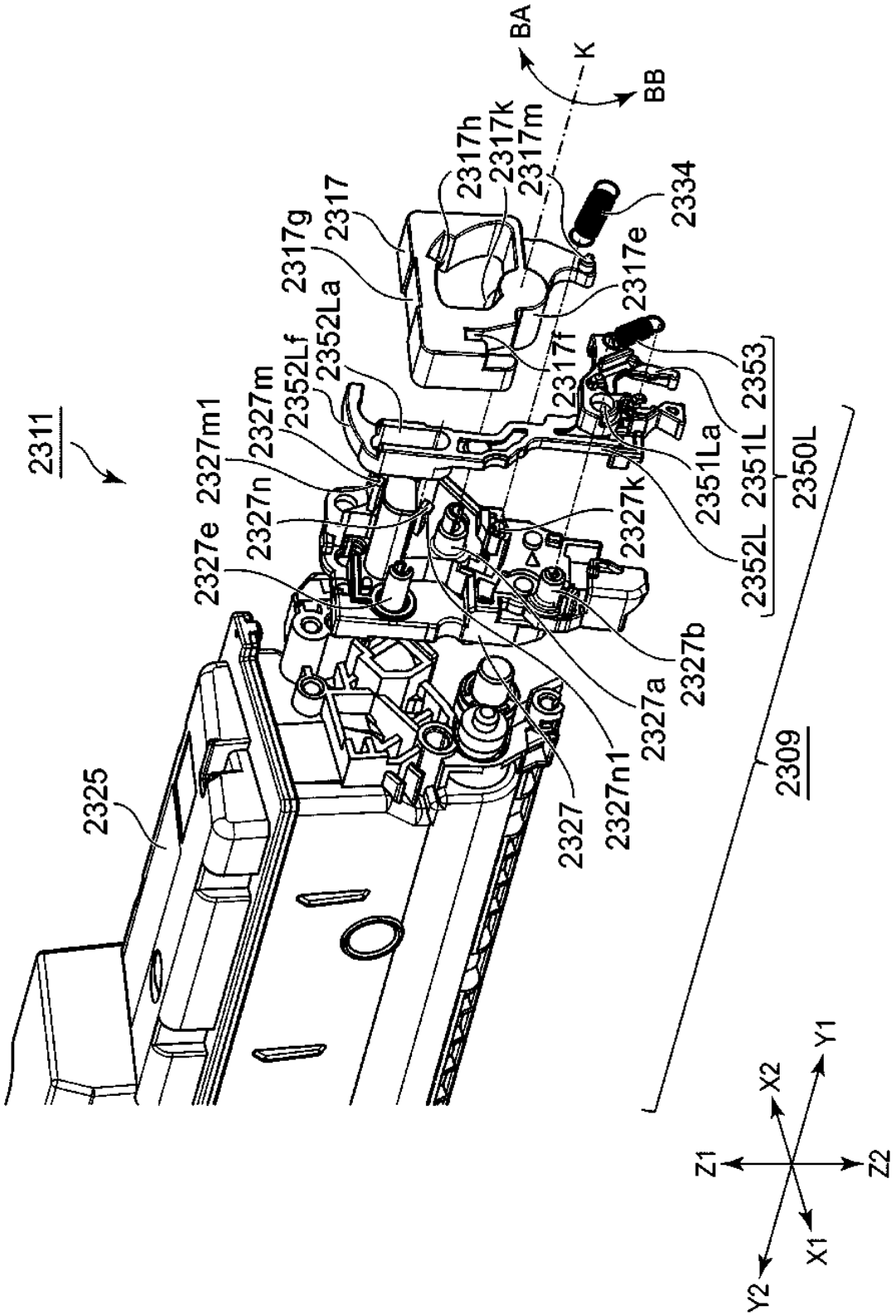
2311
2325
2327
2327n1
2327a
2327b
2327e
2327n
2327m1
2327m
2352Lf
2352La
2317g
2317
2317h
2317k
2317m
BA
K
BB
2334
2317e
2317f
2353
2351La
2351L
2352L
2350L
2309
Y1
X2
Z1
Z2
X1
Y2

Fig. 218

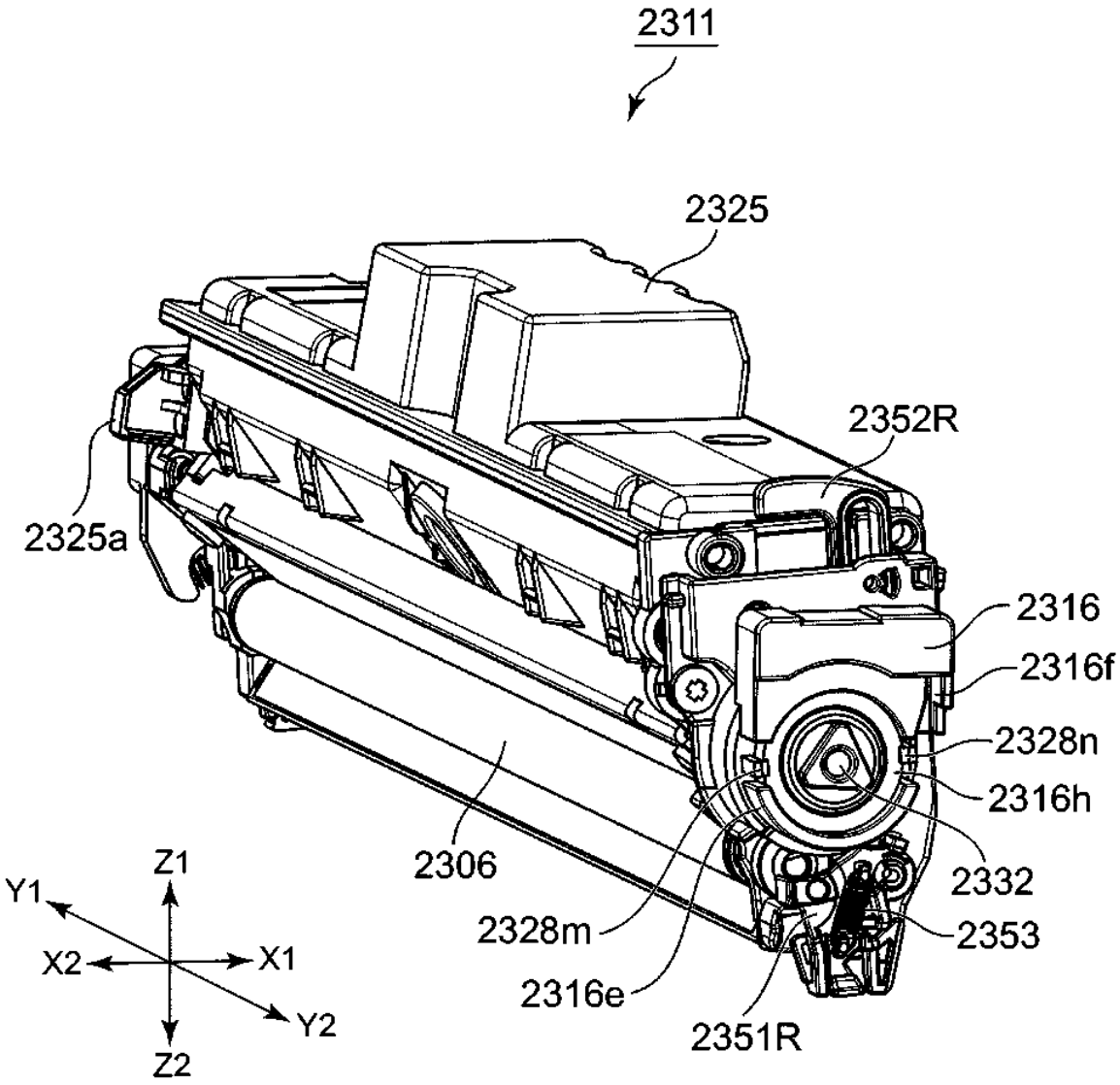
2311
2325
2352R
2325a
2316
2316f
2328n
2316h
2306
2332
2328m
2353
2316e
2351R
Z1
Y1
X2
X1
Y2
Z2

Fig. 219

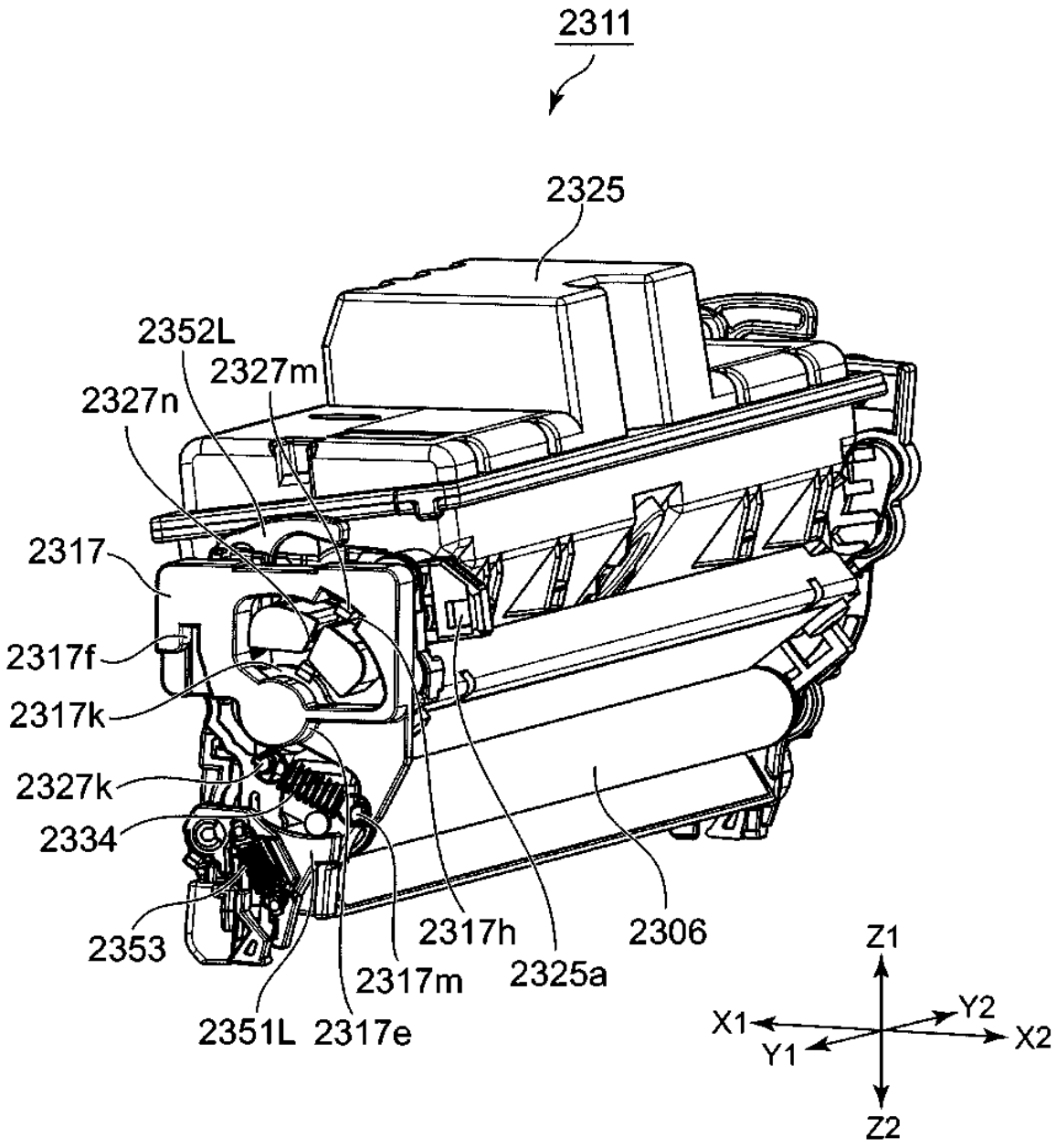
2311
2325
2352L
2327m
2327n
2317
2317f
2317k
2327k
2334
2353
2351L
2317e
2317m
2317h
2325a
2306
Z1
Z2
X1
X2
Y1
Y2

Fig. 220

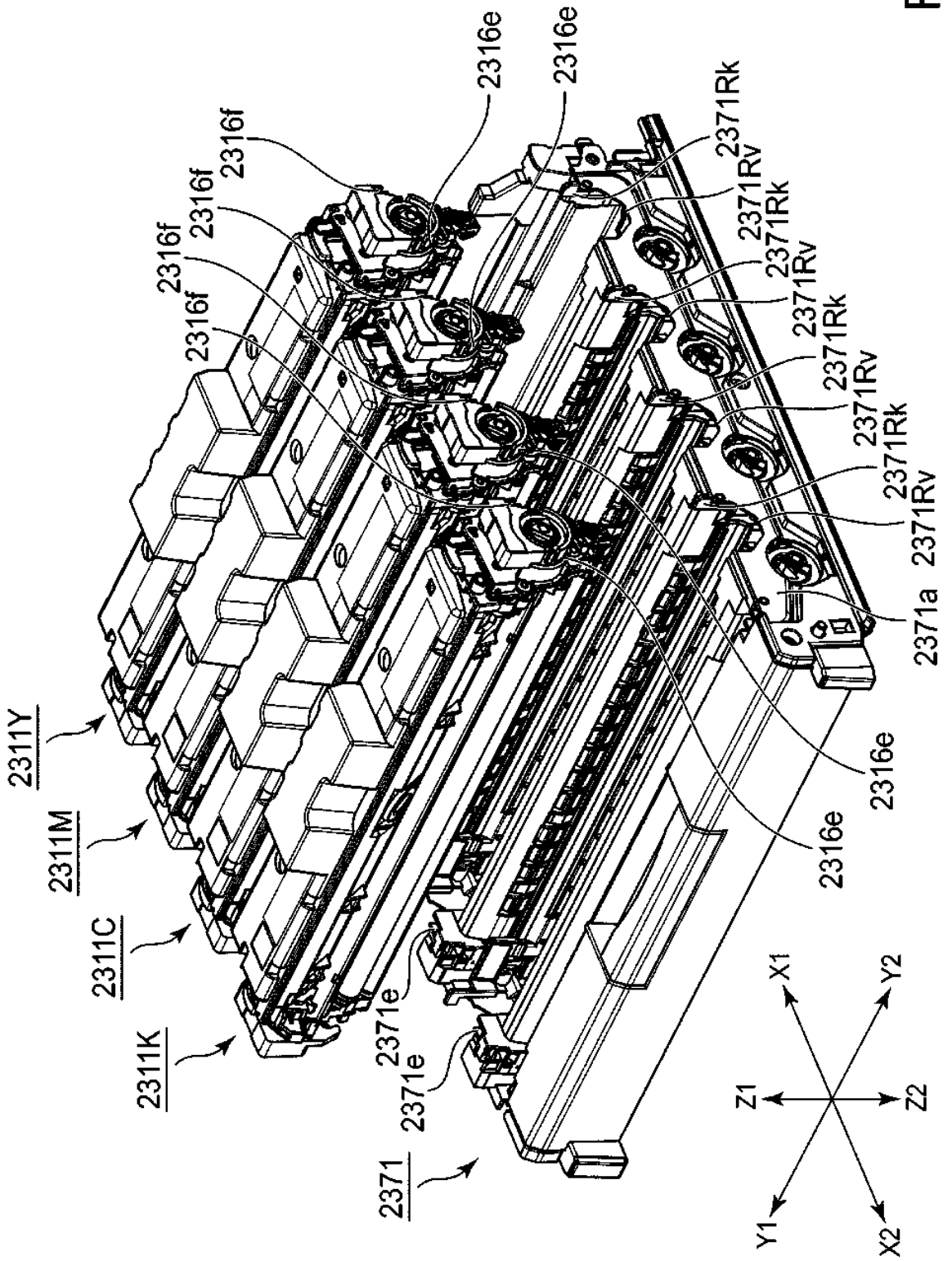
2311Y
2311M
2311C
2311K
2371
2316f
2316e
2371Rk
2371Rv
2371e
2371a
X1
X2
Y1
Y2
Z1
Z2

Fig. 221

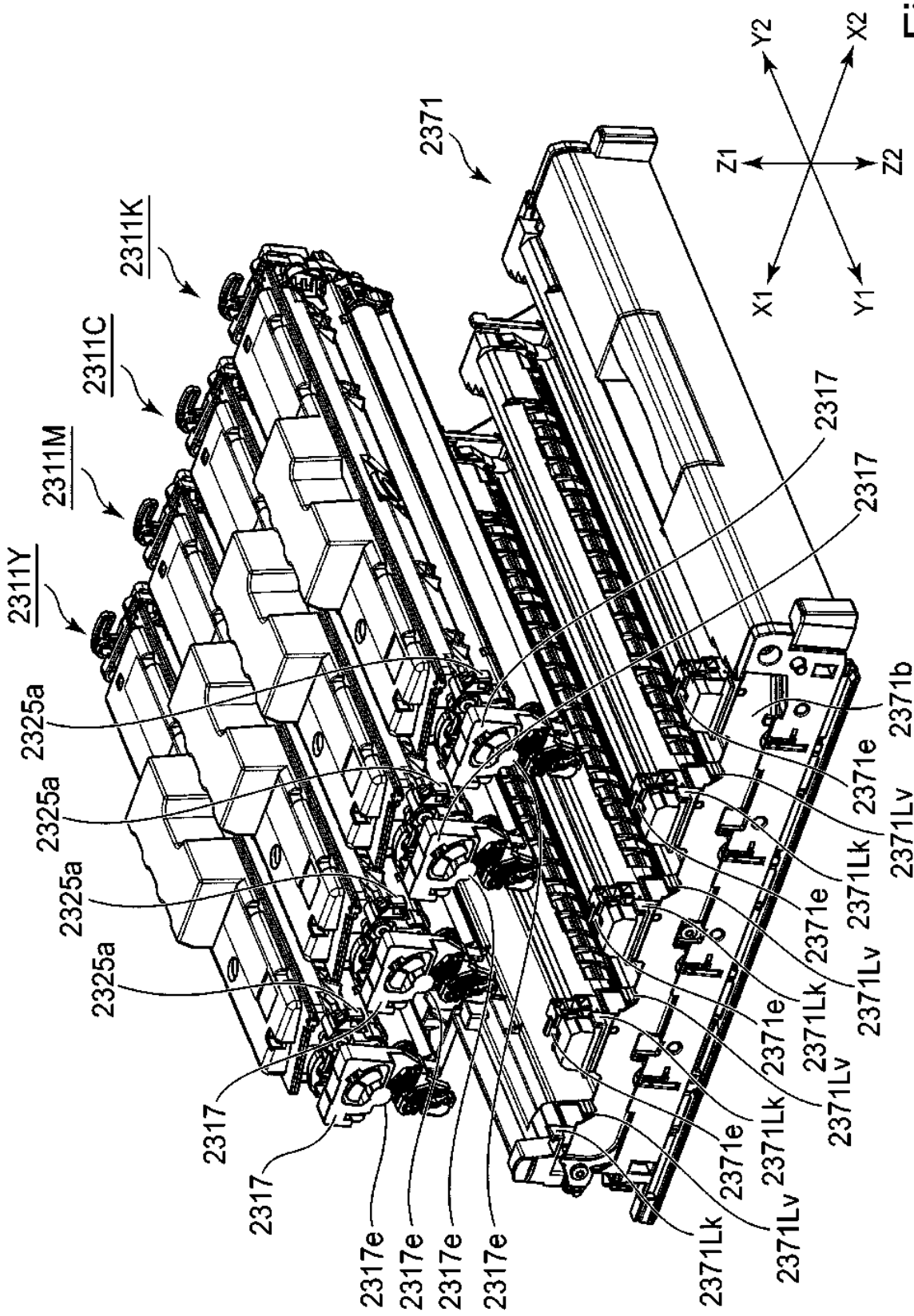
2311Y
2311M
2311C
2311K
2371
2325a
2317
2317e
2371Lk
2371Lv
2371e
2371b
Z1
Z2
X1
X2
Y1
Y2

Fig. 222

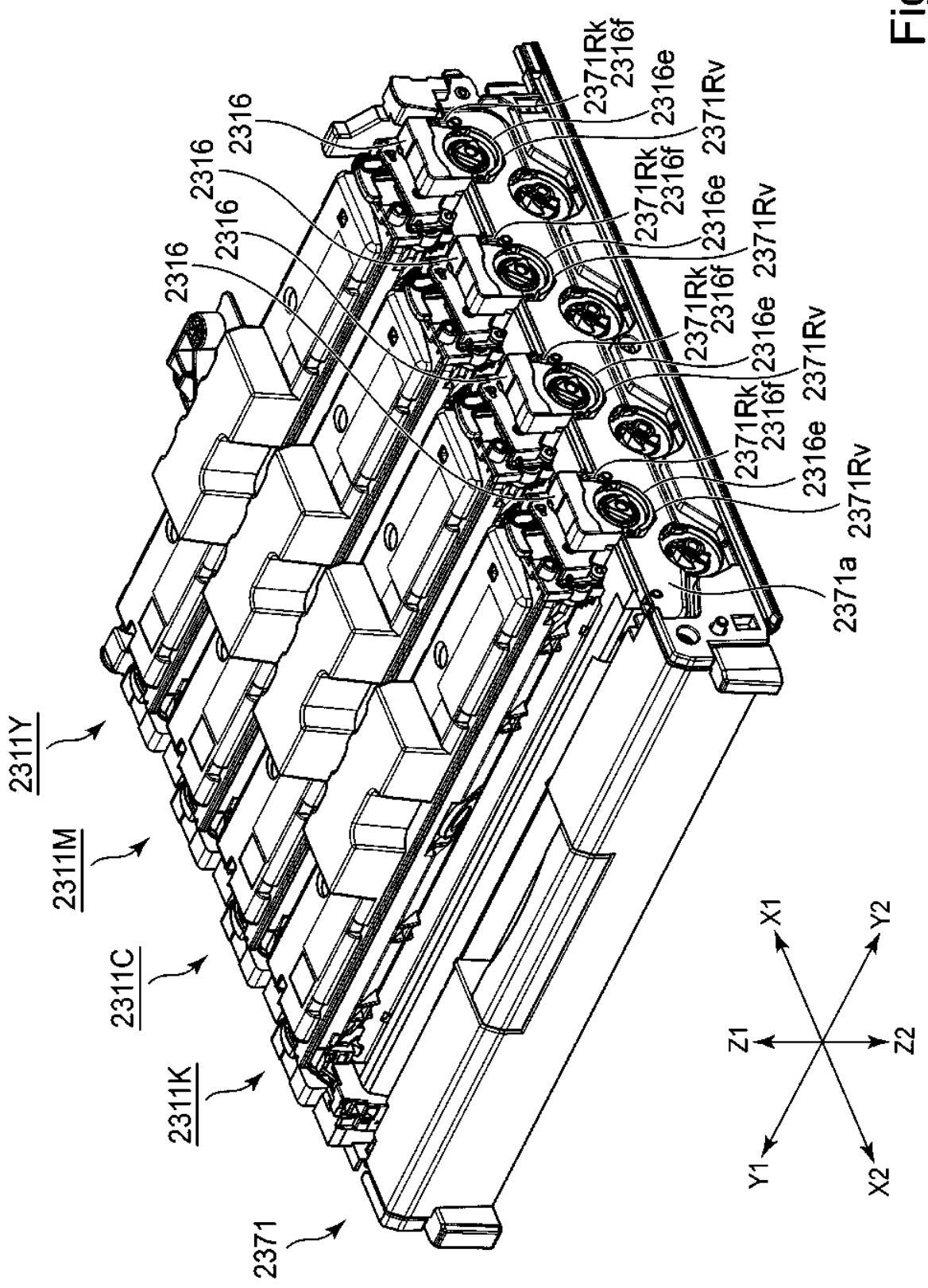
2311Y
2311M
2311C
2311K
2371
2316
2316
2316
2316
2371Rk
2316f
2316e
2371Rv
2371Rk
2316f
2316e
2371Rv
2371Rk
2316f
2316e
2371Rv
2371Rk
2316f
2316e
2371Rv
2371a
X1
Y2
Z1
Z2
Y1
X2

Fig. 223

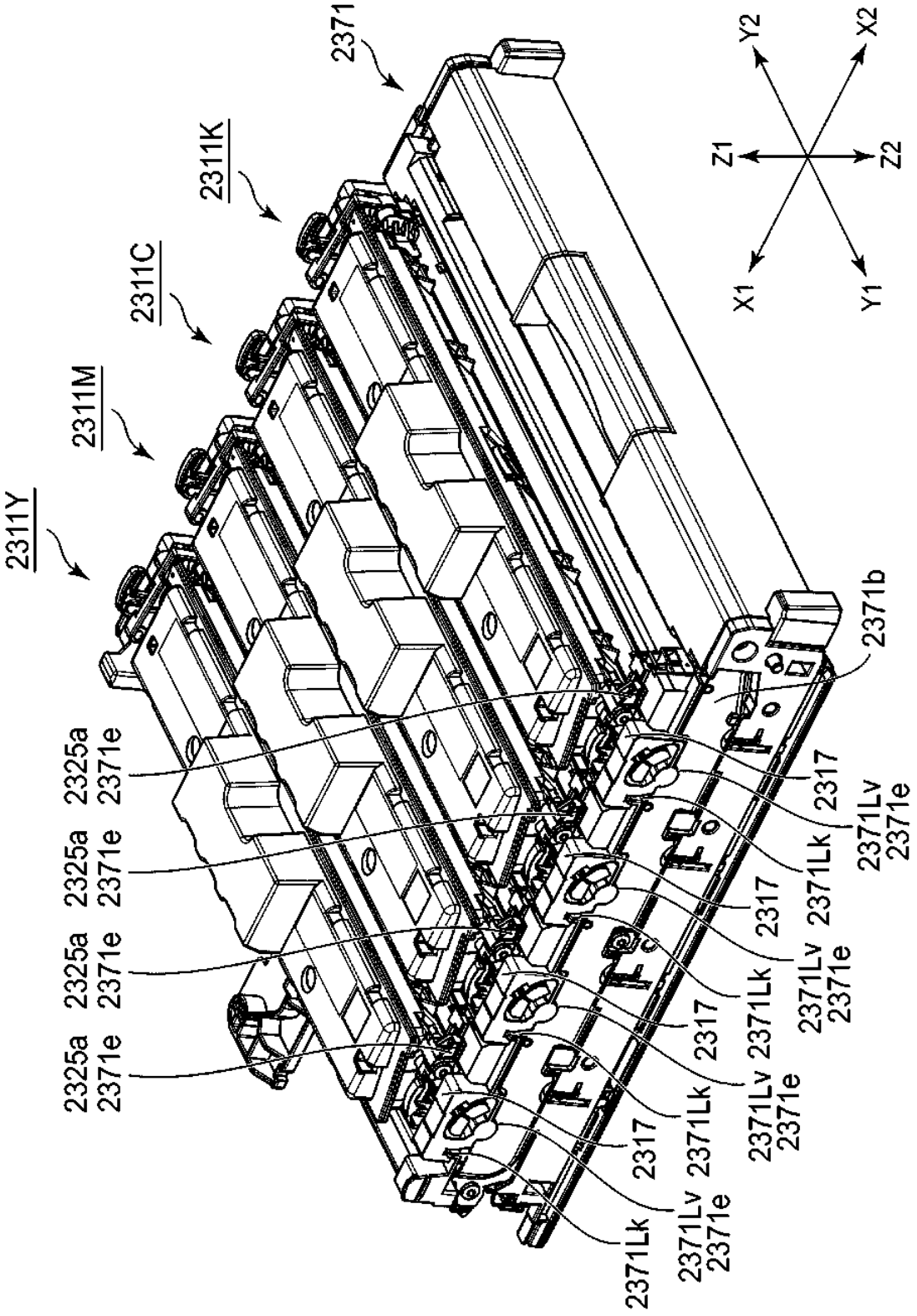
2371
2311K
2311C
2311M
2311Y
Y2
X2
Z1
Z2
X1
Y1
2371b
2317
2371Lk
2371Lv
2371e
2325a

Fig. 224

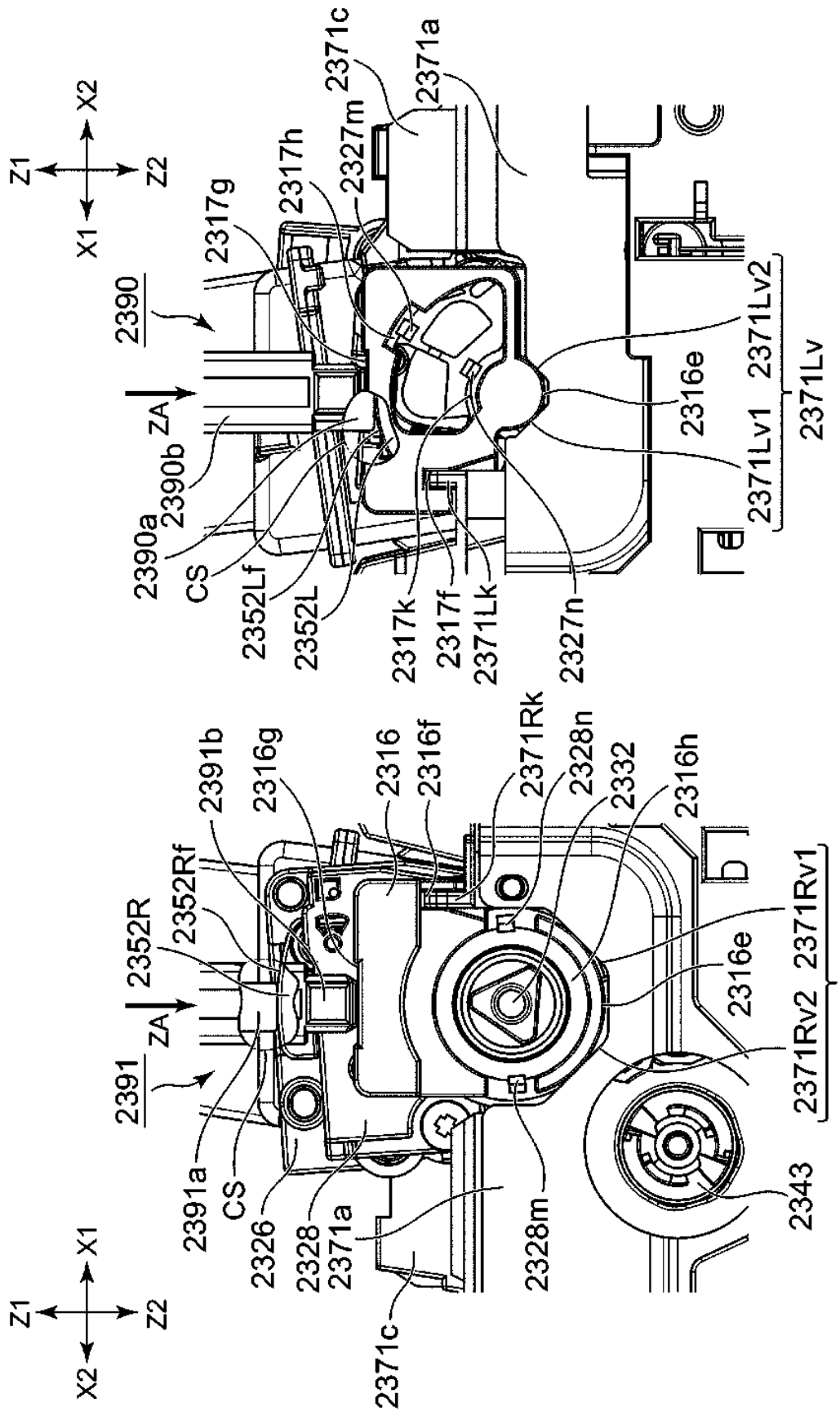
Z1
X2
X1
Z2
2391
ZA
2352R
2352Rf
2391b
2316g
2316
2316f
2371Rk
2328n
2332
2316h
2391a
CS
2326
2328
2371a
2328m
2371c
2316e
2371Rv2
2371Rv1
2371Rv
2343
(a)
Z1
X1
X2
Z2
2390
ZA
2390b
2390a
CS
2352Lf
2352L
2317g
2317h
2327m
2371c
2371a
2317k
2317f
2371Lk
2327n
2316e
2371Lv2
2371Lv1
2371Lv
(b)

Fig. 225

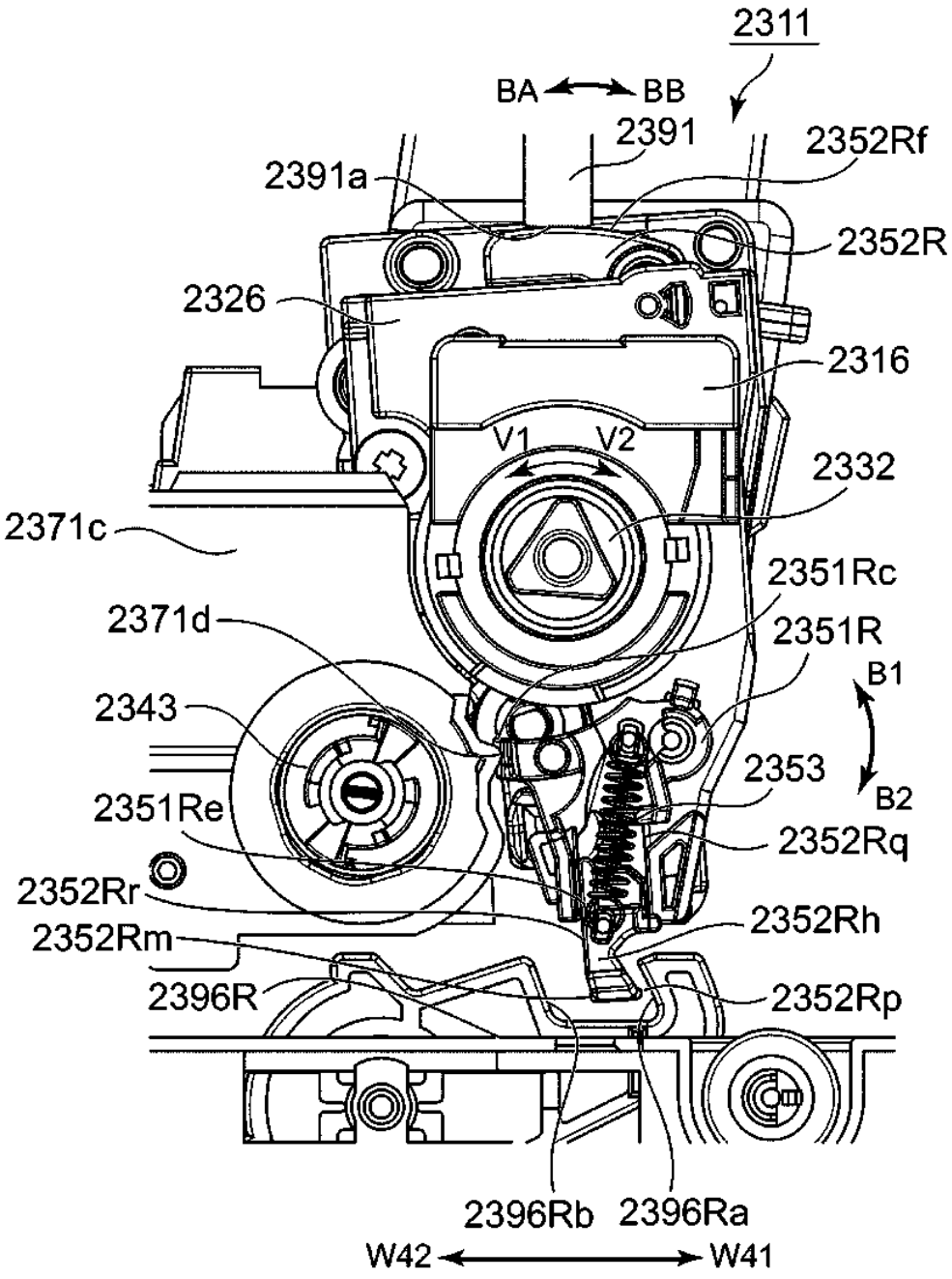
2311
BA
BB
2391
2352Rf
2391a
2352R
2326
2316
V1
V2
2332
2371c
2351Rc
2371d
2351R
B1
2343
2353
B2
2351Re
2352Rq
2352Rr
2352Rh
2352Rm
2396R
2352Rp
2396Rb
2396Ra
W42
W41

Fig. 226

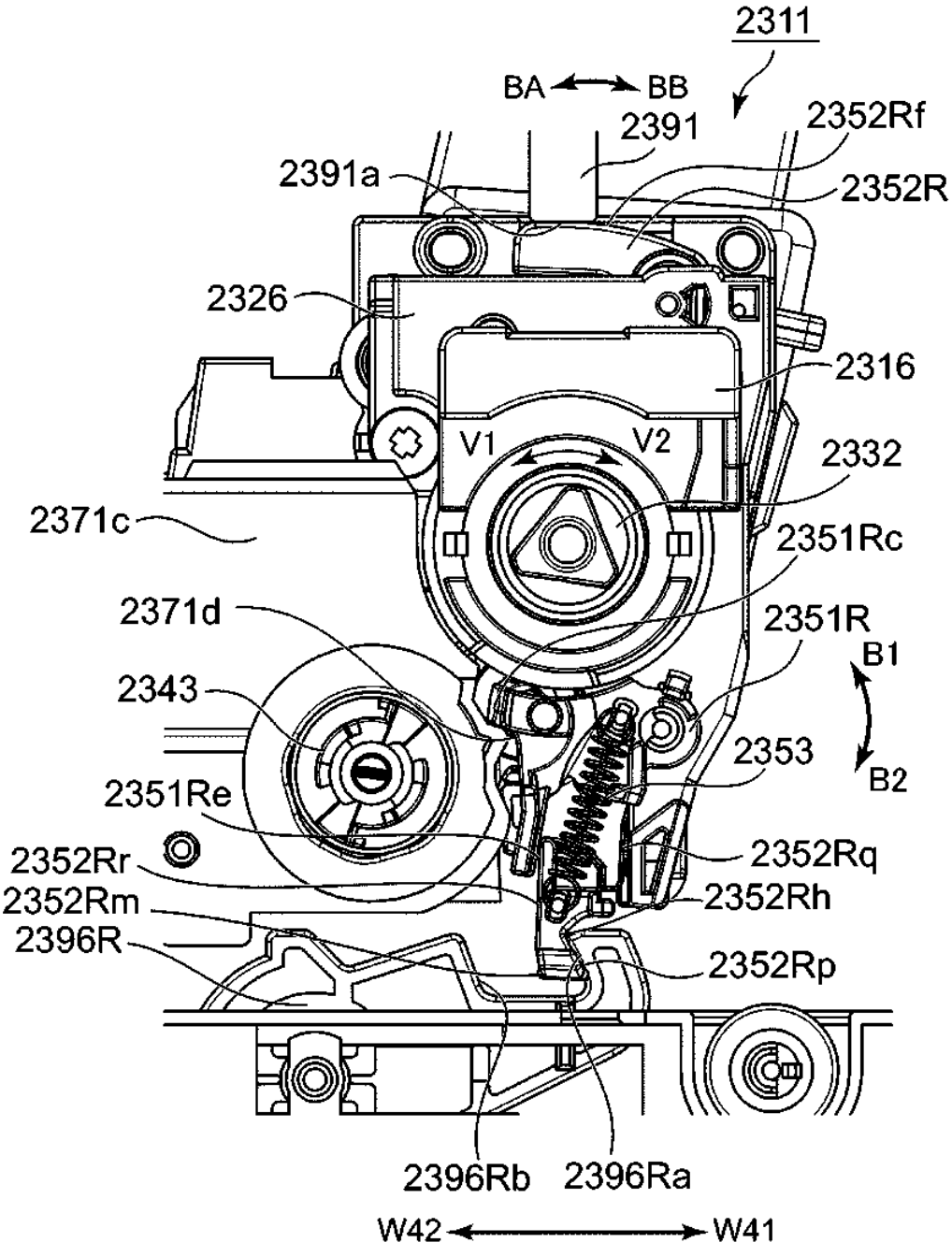
2311
BA
BB
2391
2352Rf
2391a
2352R
2326
2316
V1
V2
2332
2371c
2351Rc
2371d
2351R
B1
2343
2353
B2
2351Re
2352Rr
2352Rq
2352Rm
2352Rh
2396R
2352Rp
2396Rb
2396Ra
W42
W41

Fig. 227

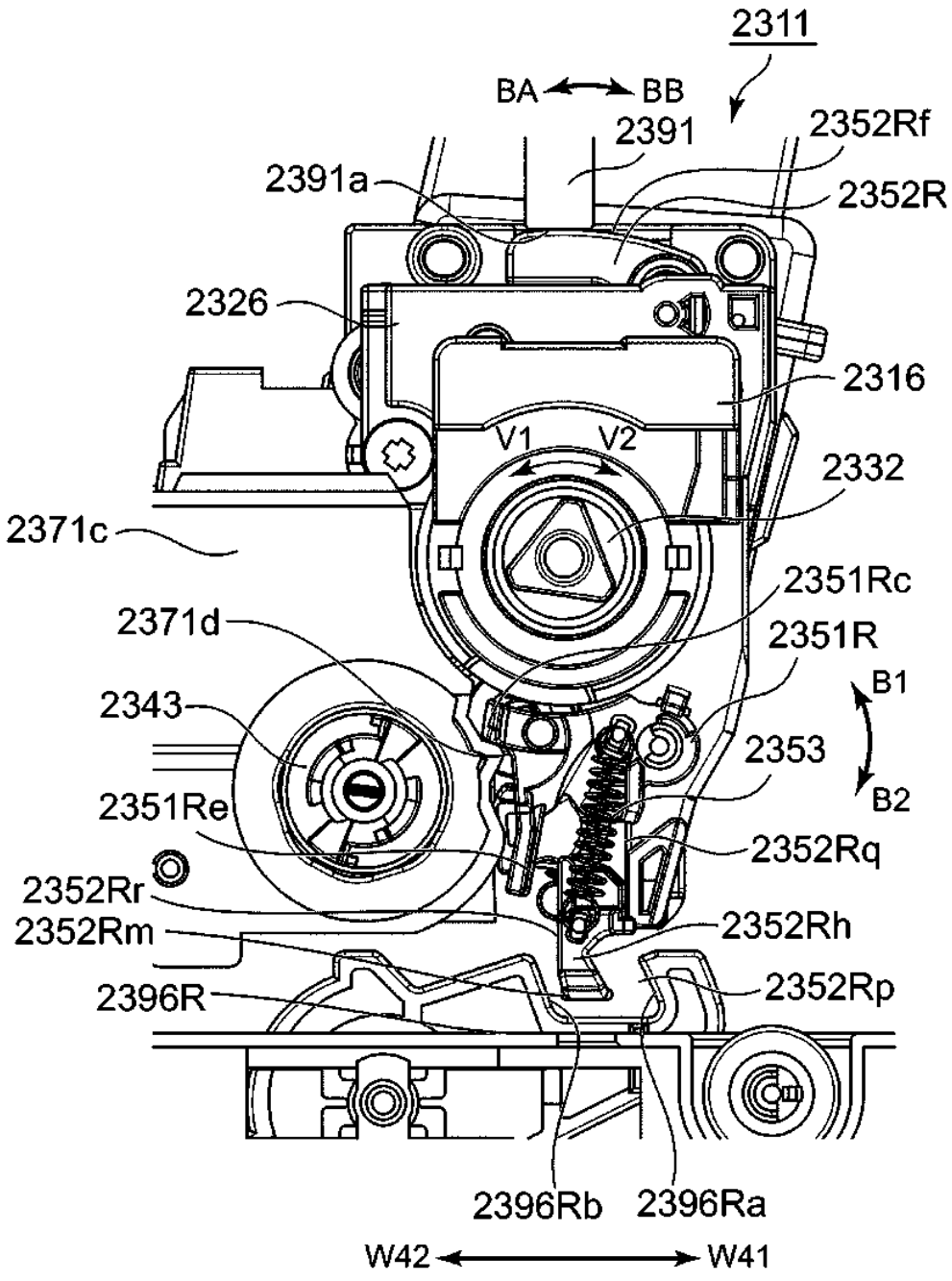
2311
BA
BB
2391
2352Rf
2391a
2352R
2326
2316
V1
V2
2332
2371c
2351Rc
2371d
2351R
B1
2343
2353
B2
2351Re
2352Rq
2352Rr
2352Rm
2352Rh
2396R
2352Rp
2396Rb
2396Ra
W42
W41

Fig. 228

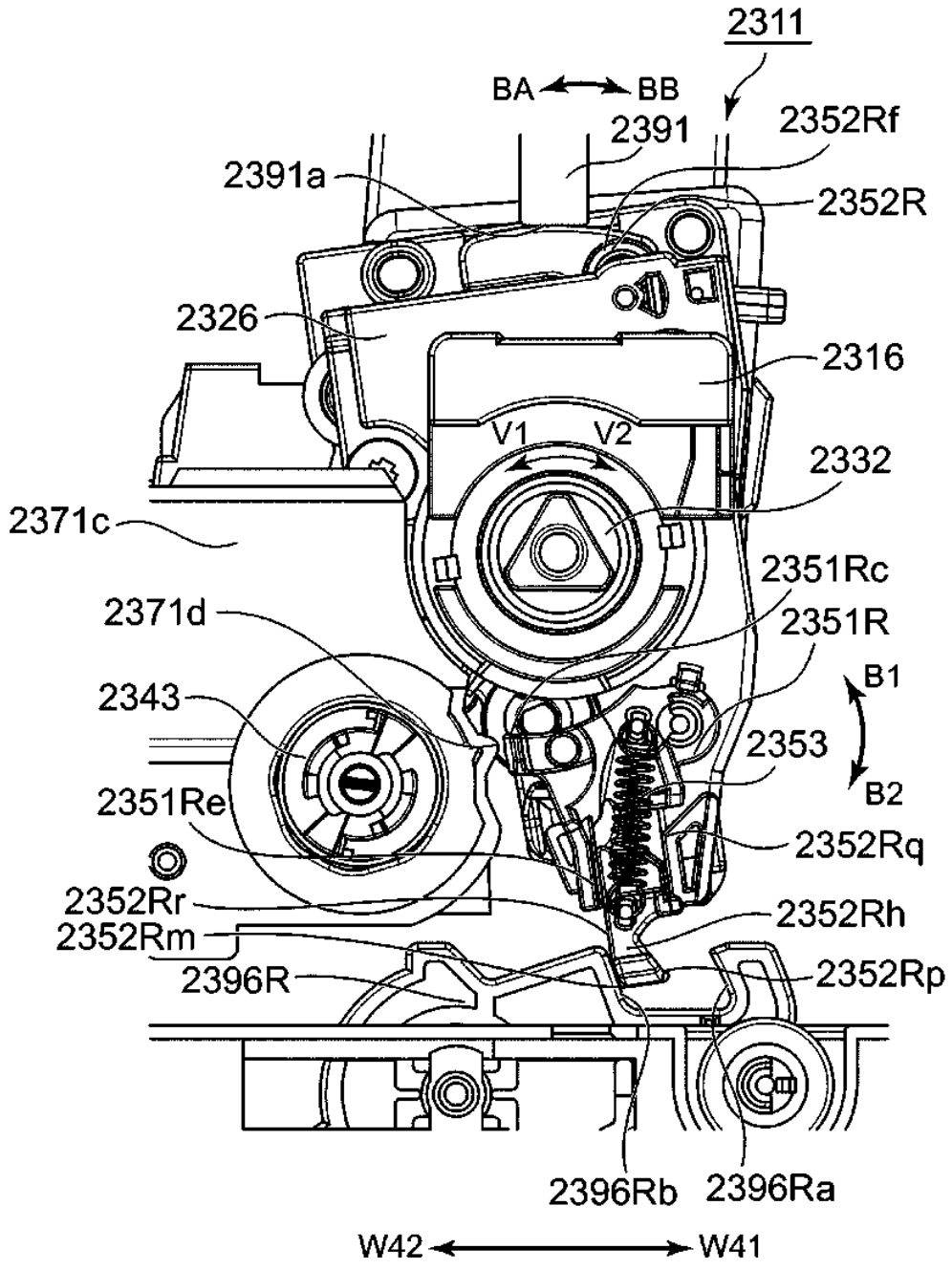
2311
BA
BB
2391
2352Rf
2391a
2352R
2326
2316
V1
V2
2332
2371c
2351Rc
2371d
2351R
B1
2343
2353
B2
2351Re
2352Rq
2352Rr
2352Rh
2352Rm
2396R
2352Rp
2396Rb
2396Ra
W42
W41

Fig. 229

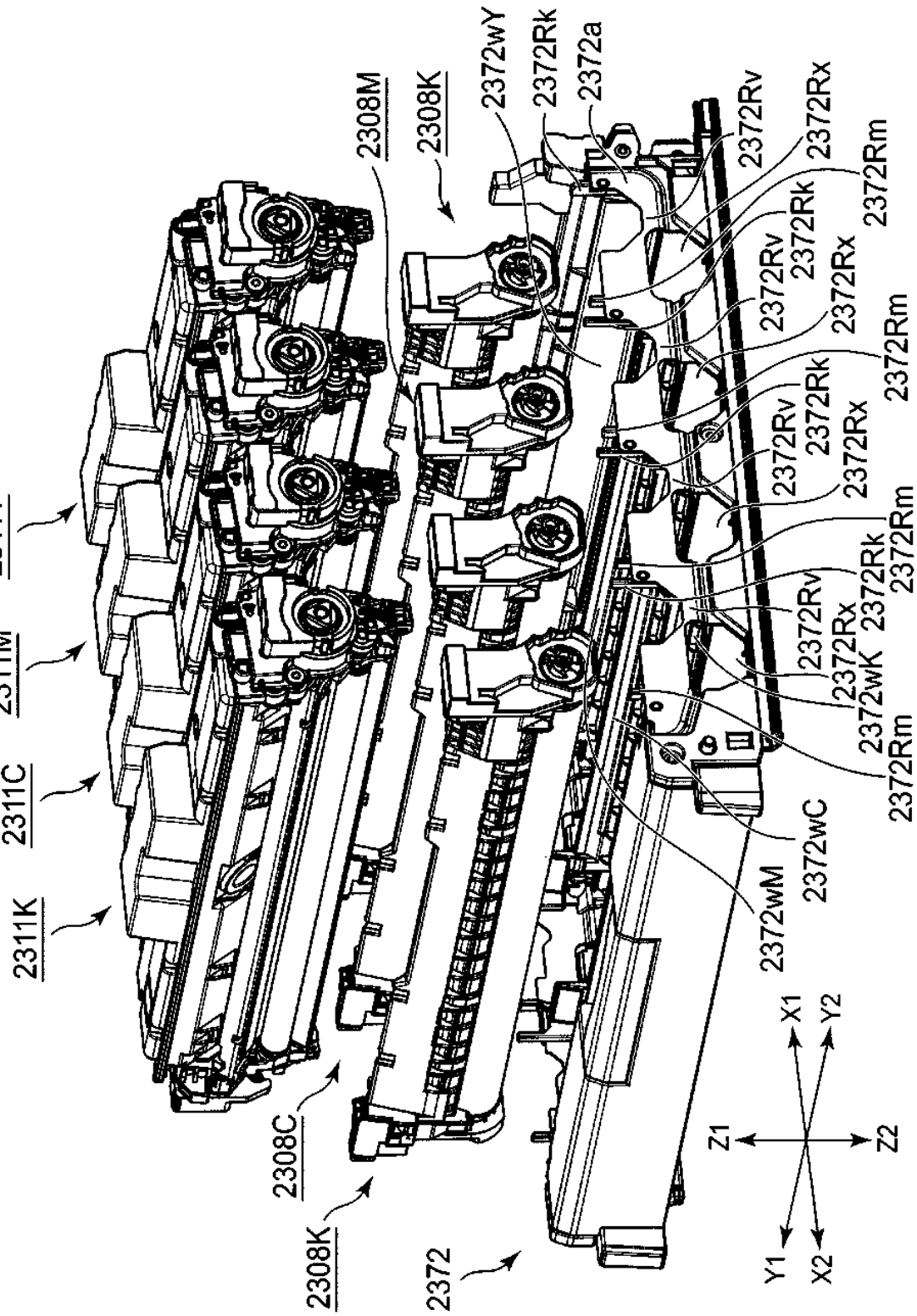
2311K
2311C
2311M
2311Y
2308K
2308C
2308M
2308K
2372
2372wM
2372wC
2372wK
2372wY
2372Rk
2372a
2372Rv
2372Rx
2372Rm
Z1
Z2
X1
X2
Y1
Y2

Fig. 230

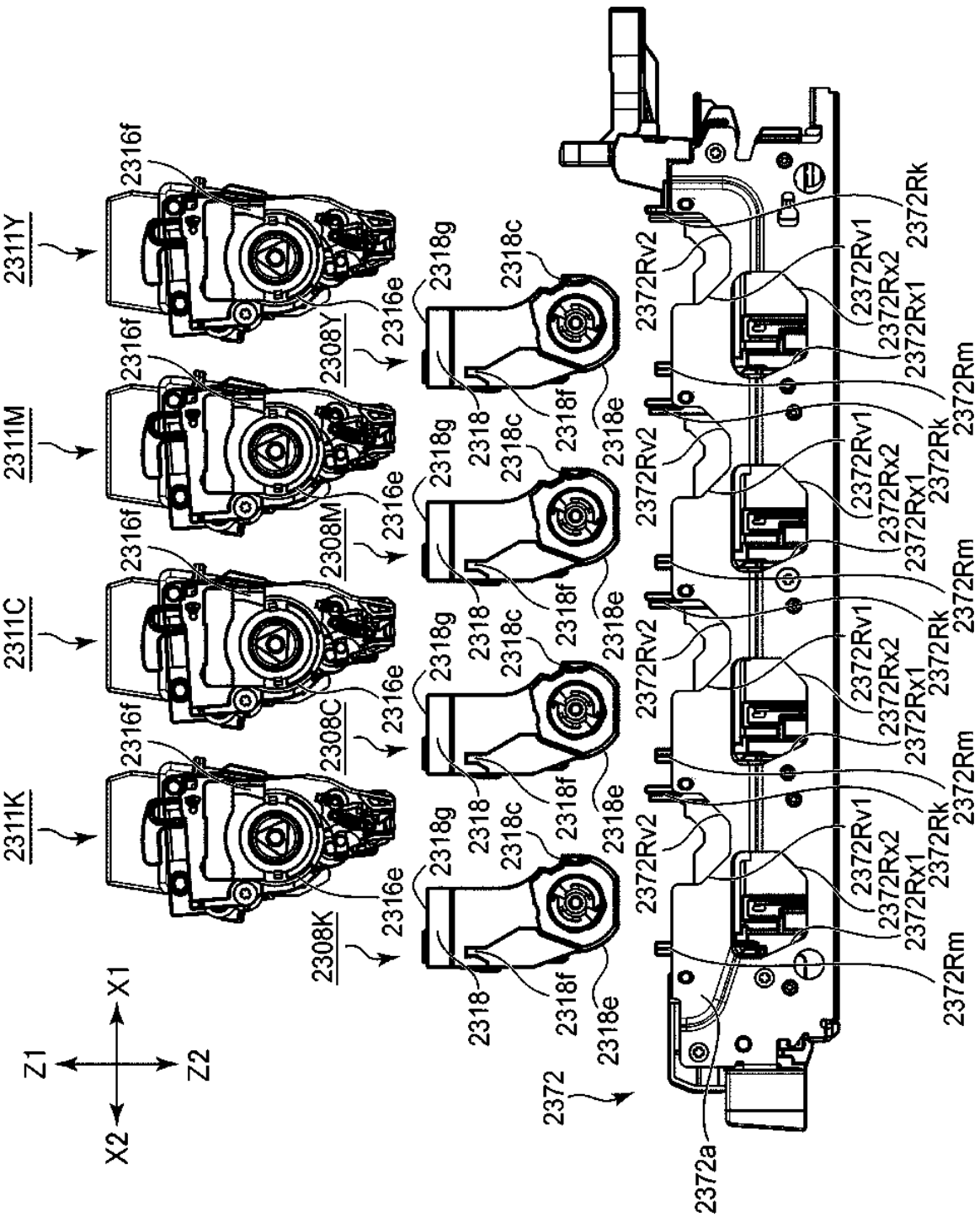
2311K
2311C
2311M
2311Y
2316f
2316e
2308K
2308C
2308M
2308Y
2318
2318g
2318c
2318f
2318e
2372
2372a
2372Rv2
2372Rv1
2372Rx2
2372Rx1
2372Rk
2372Rm
Z1
Z2
X1
X2

Fig. 231

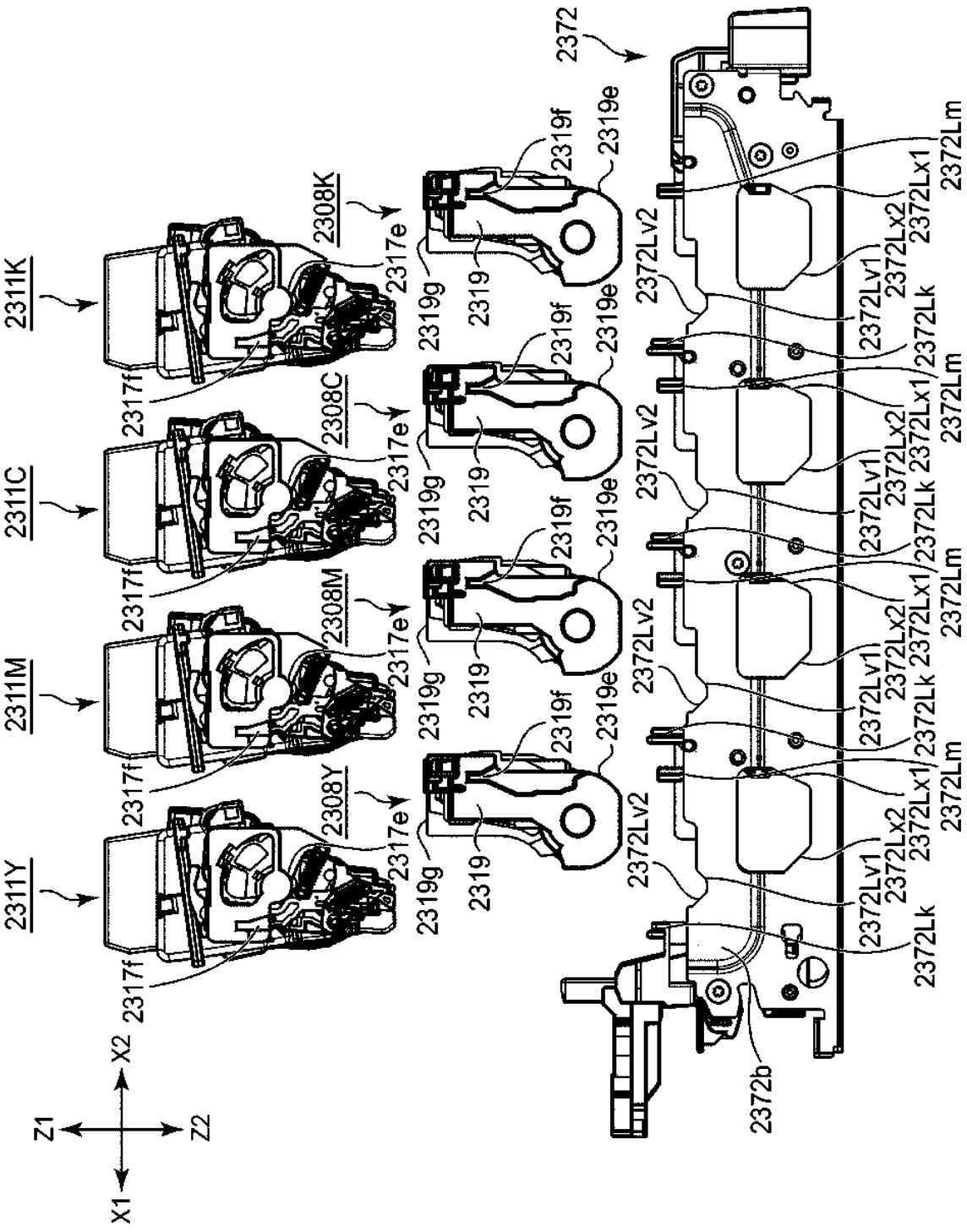
2311Y
2311M
2311C
2311K
2308Y
2308M
2308C
2308K
2317f
2317e
2319
2319g
2319f
2319e
2372
2372Lv2
2372Lv1
2372Lx2
2372Lx1
2372Lk
2372Lm
2372b
X1
X2
Z1
Z2

Fig. 232

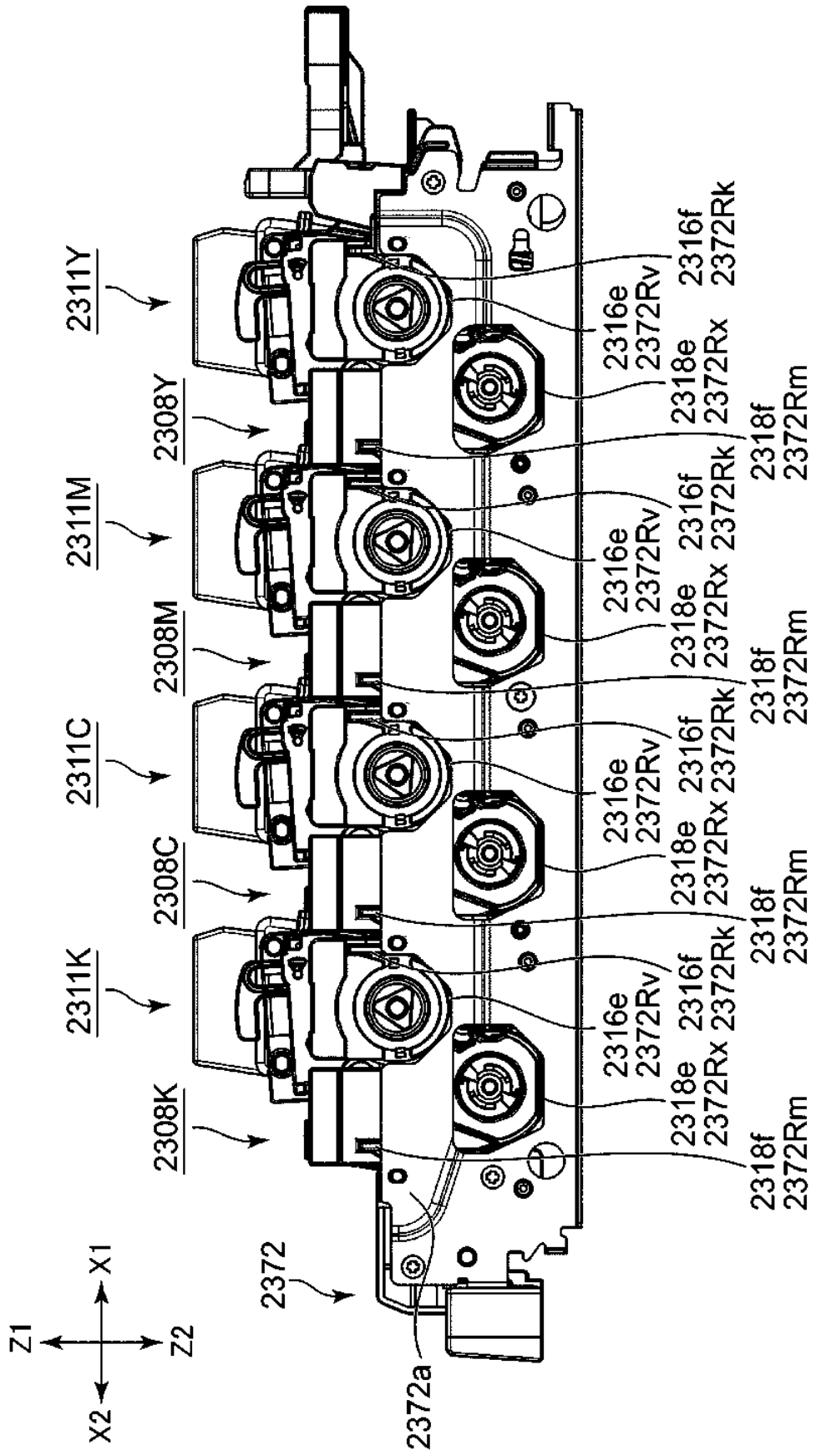
2311Y
2308Y
2311M
2308M
2311C
2308C
2311K
2308K
2316e 2372Rv
2316f 2372Rk
2318e 2372Rx
2318f 2372Rm
2372
2372a
Z1
Z2
X1
X2

Fig. 233

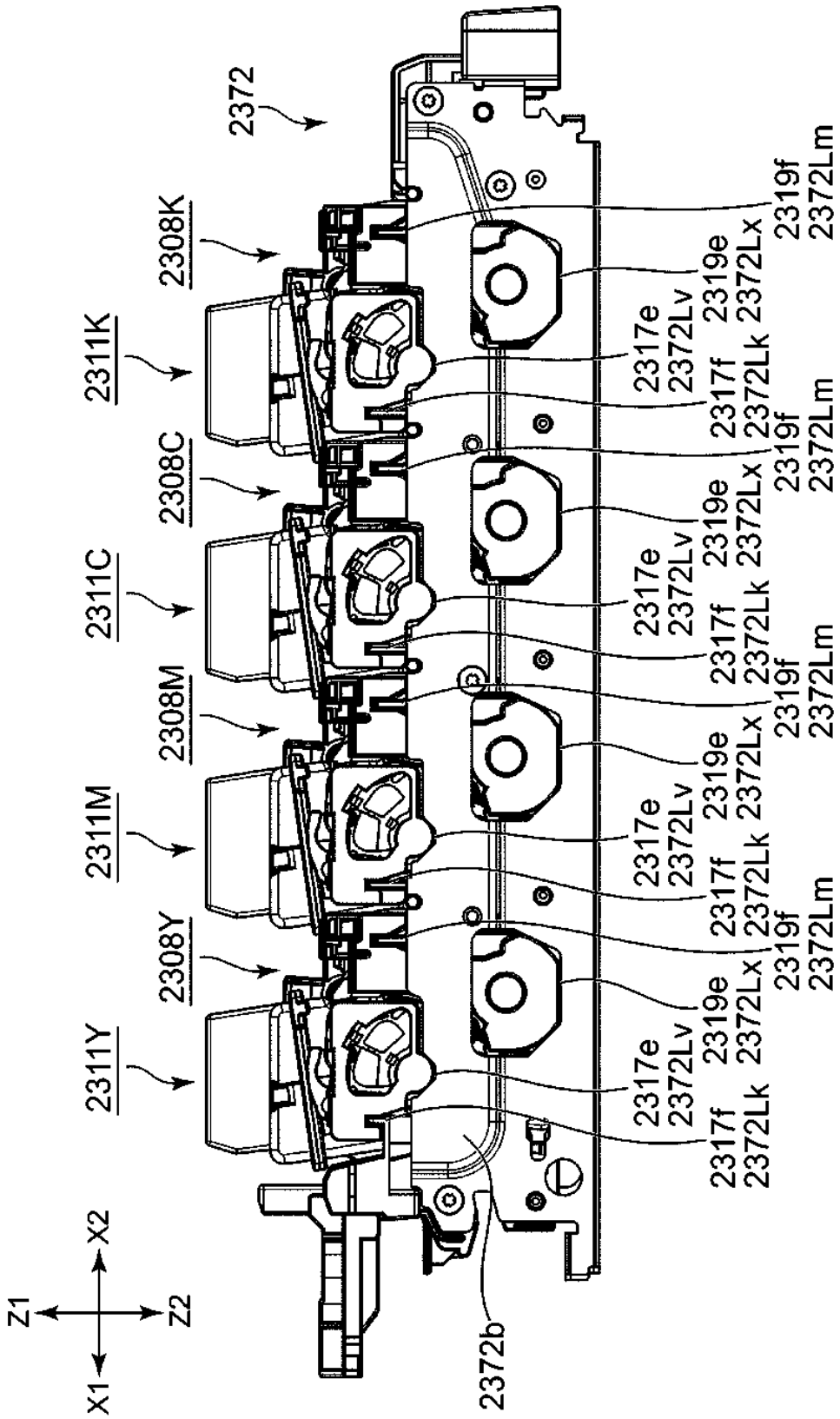
2372
2308K
2311K
2308C
2311C
2308M
2311M
2308Y
2311Y
2372b
Z1
Z2
X1
X2
2317e
2372Lv
2319e
2372Lx
2317f
2372Lk
2319f
2372Lm

Fig. 234

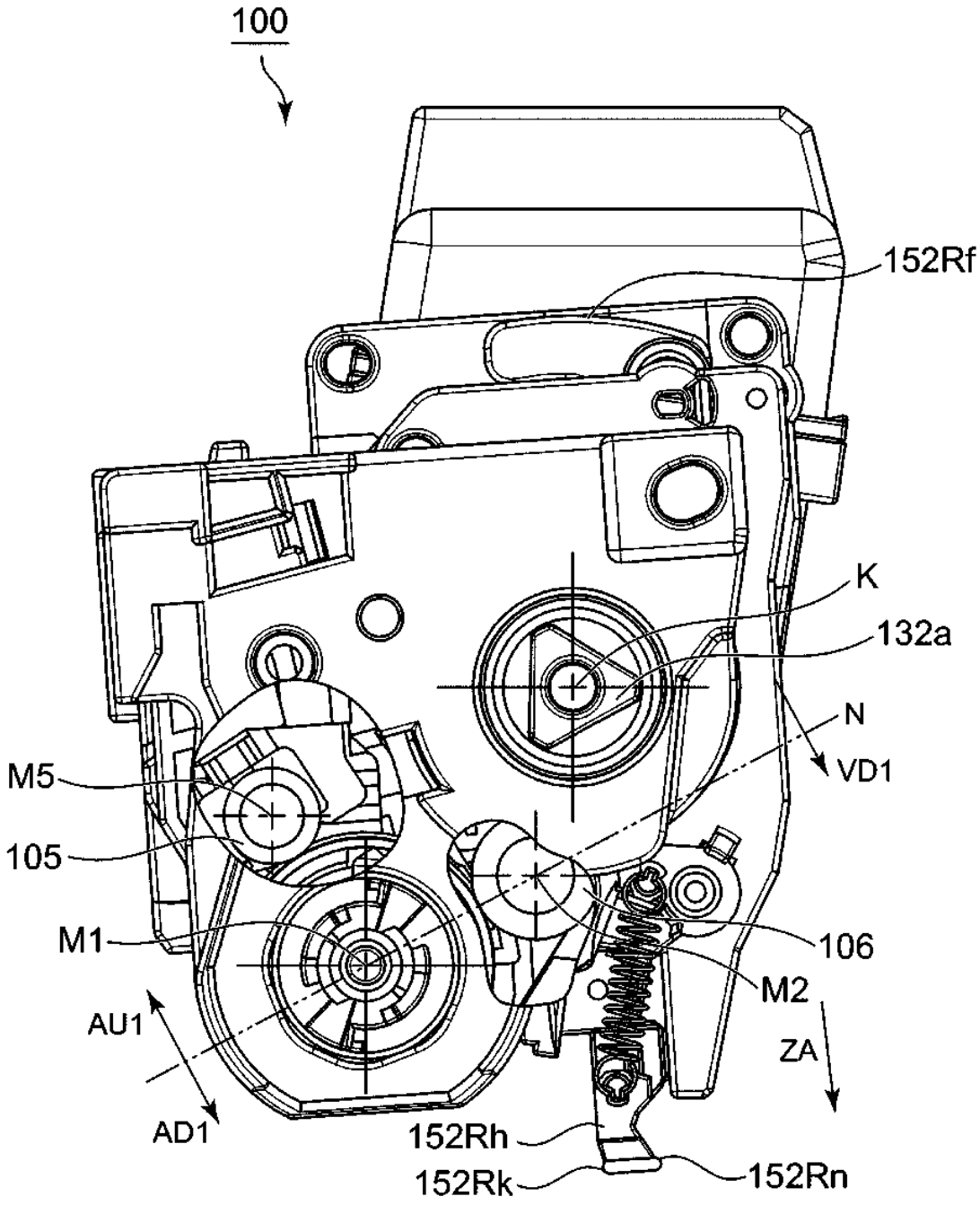
100
152Rf
K
132a
N
VD1
M5
105
M1
106
M2
AU1
ZA
AD1
152Rh
152Rk
152Rn

Fig. 235

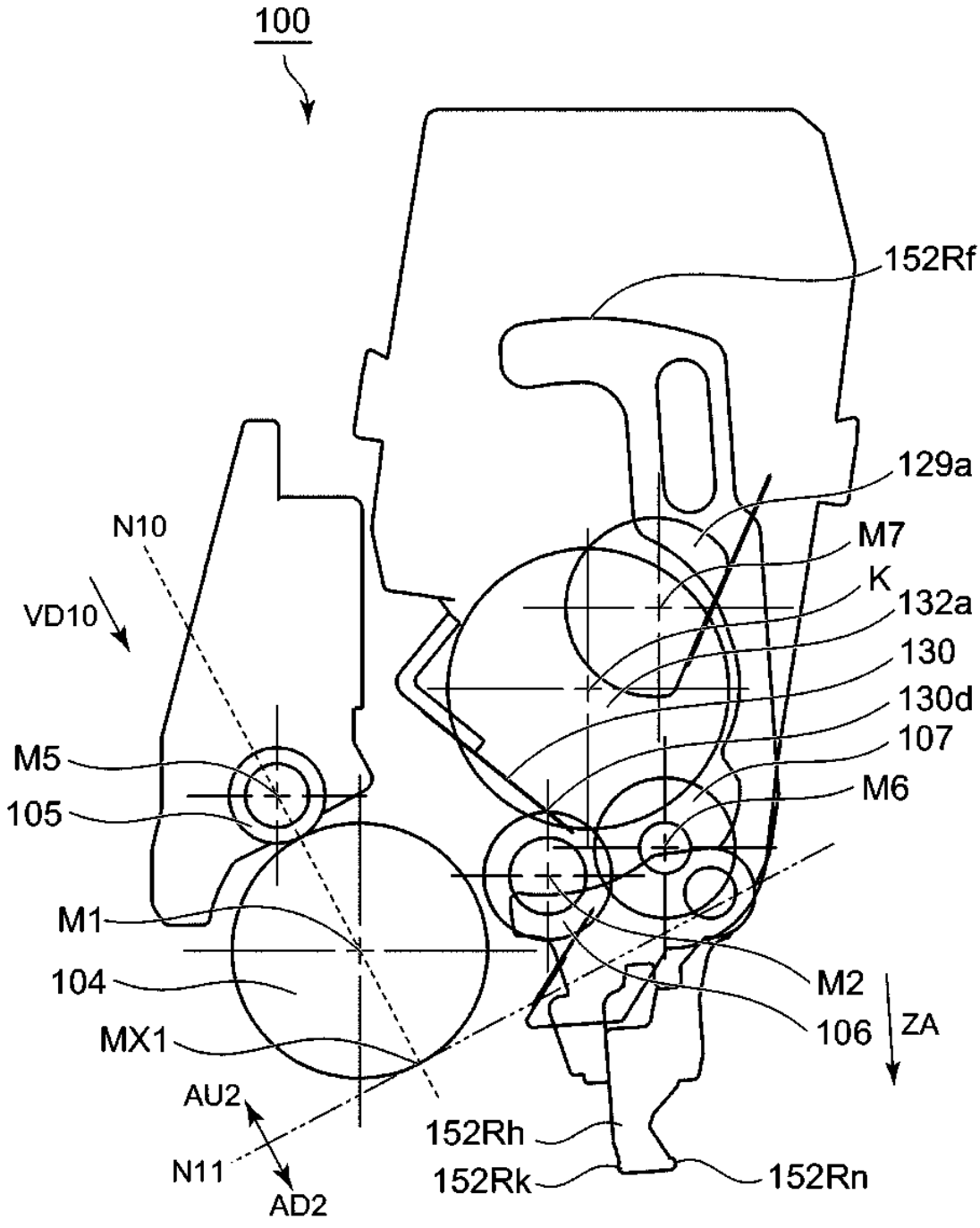
100
152Rf
129a
N10
M7
K
VD10
132a
130
130d
107
M5
M6
105
M1
104
M2
MX1
106
ZA
AU2
152Rh
N11
152Rk
152Rn
AD2

Fig. 236

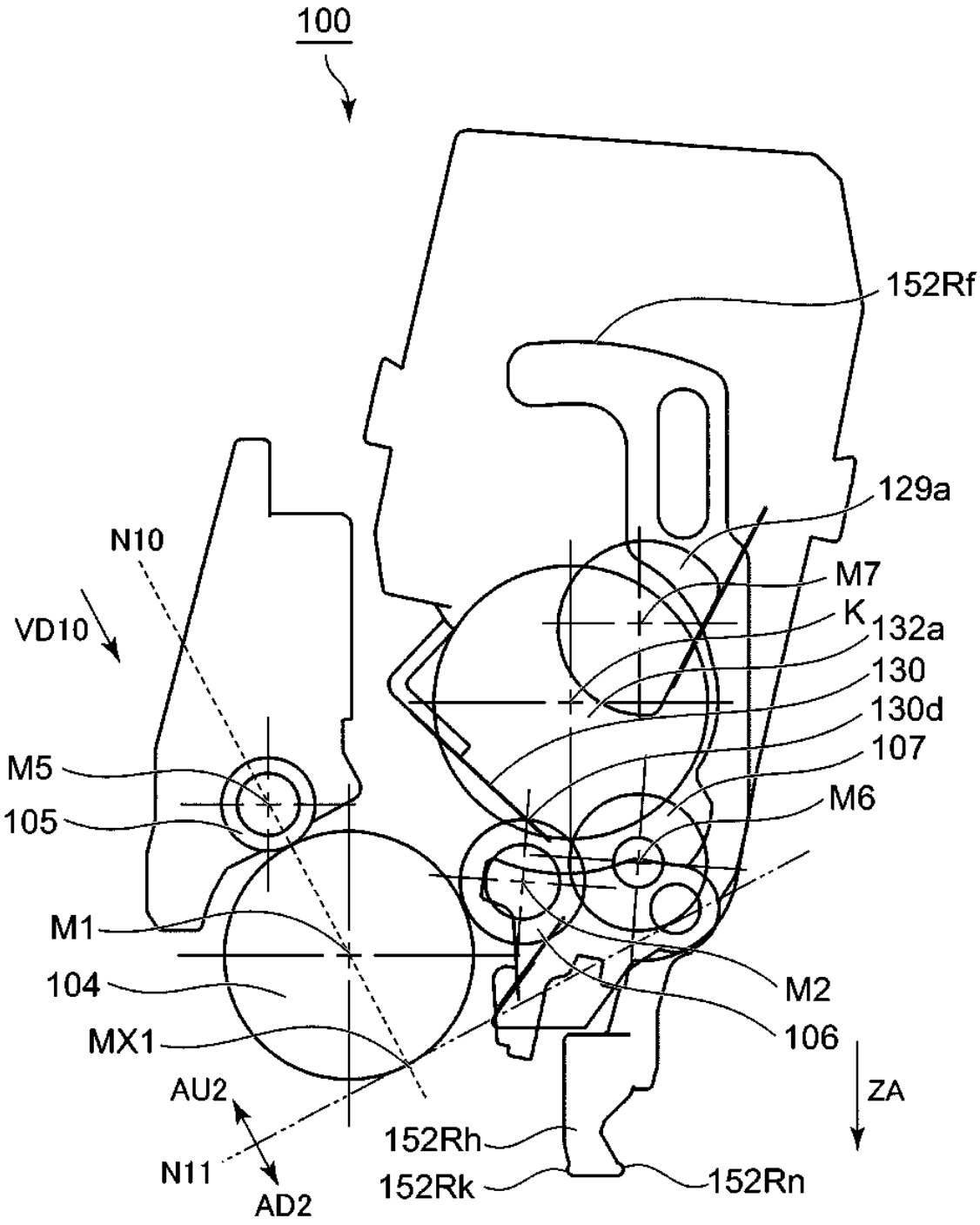
100
152Rf
129a
N10
M7
VD10
K
132a
130
130d
107
M5
105
M6
M1
104
M2
MX1
106
AU2
ZA
152Rh
N11
AD2
152Rk
152Rn

Fig. 237

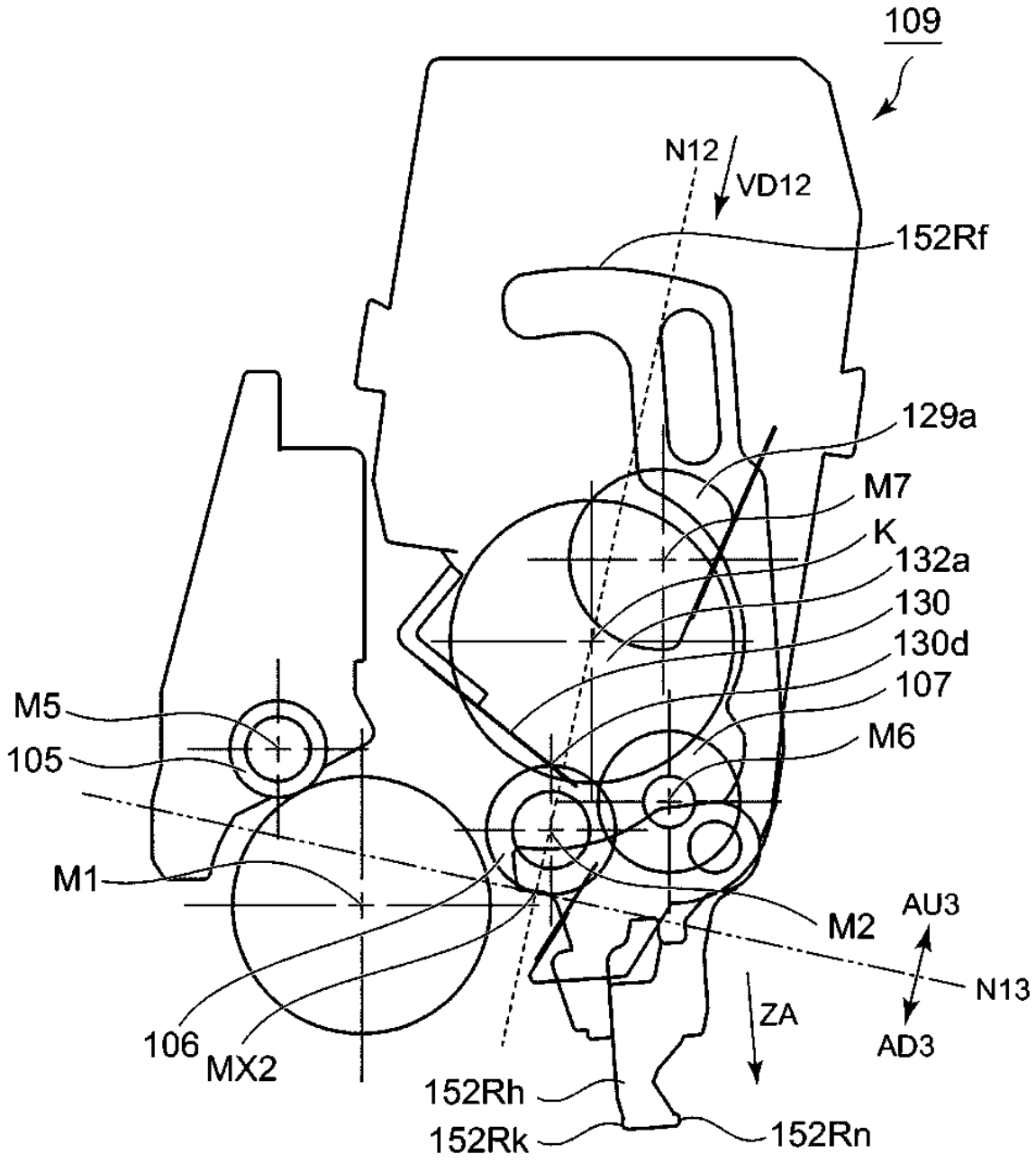
109
N12
VD12
152Rf
129a
M7
K
132a
130
130d
107
M6
M5
105
M1
M2
AU3
N13
AD3
ZA
106
MX2
152Rh
152Rk
152Rn

Fig. 238

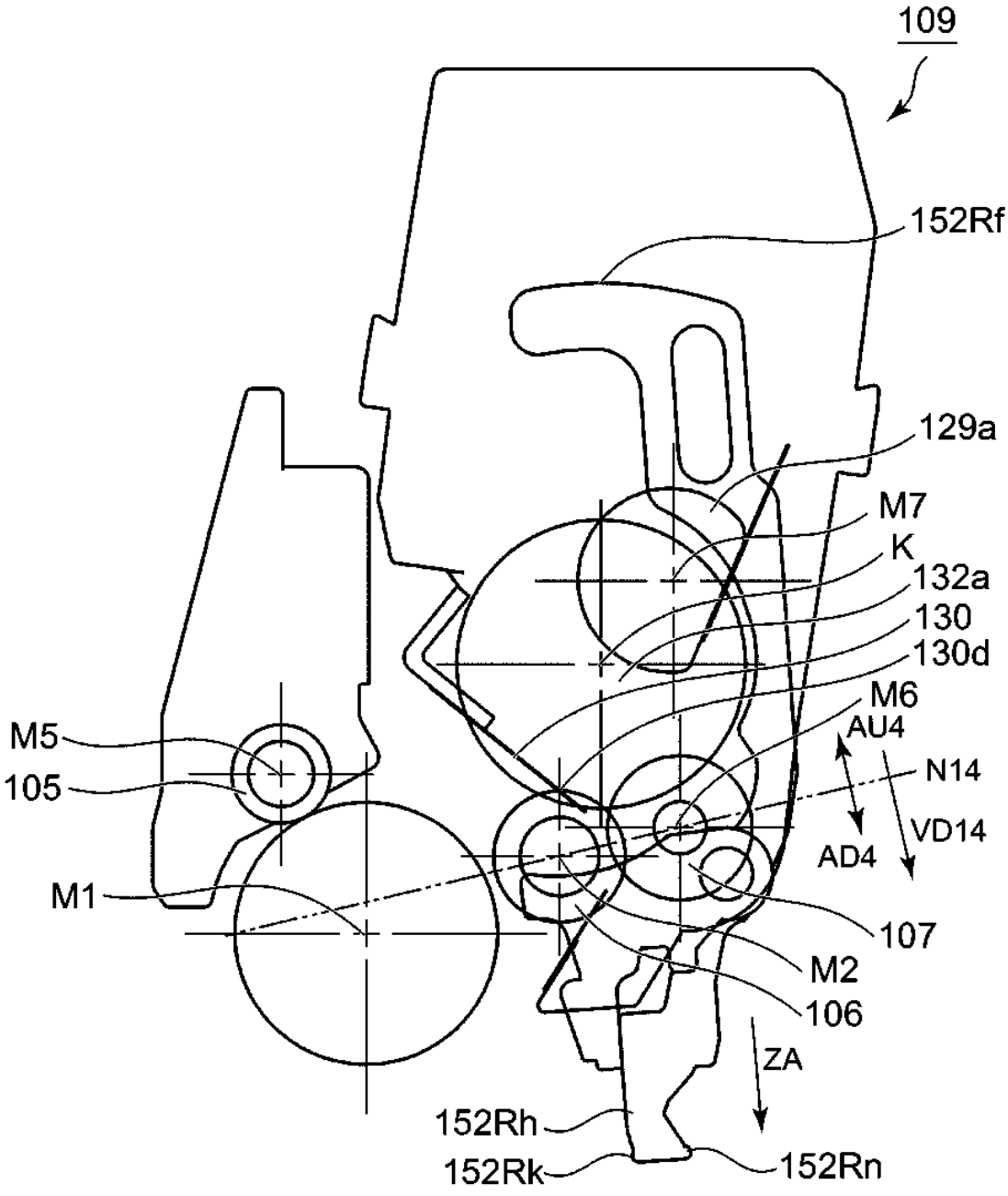
109
152Rf
129a
M7
K
132a
130
130d
M6
AU4
N14
VD14
AD4
M5
105
M1
107
M2
106
ZA
152Rh
152Rk
152Rn

Fig. 239

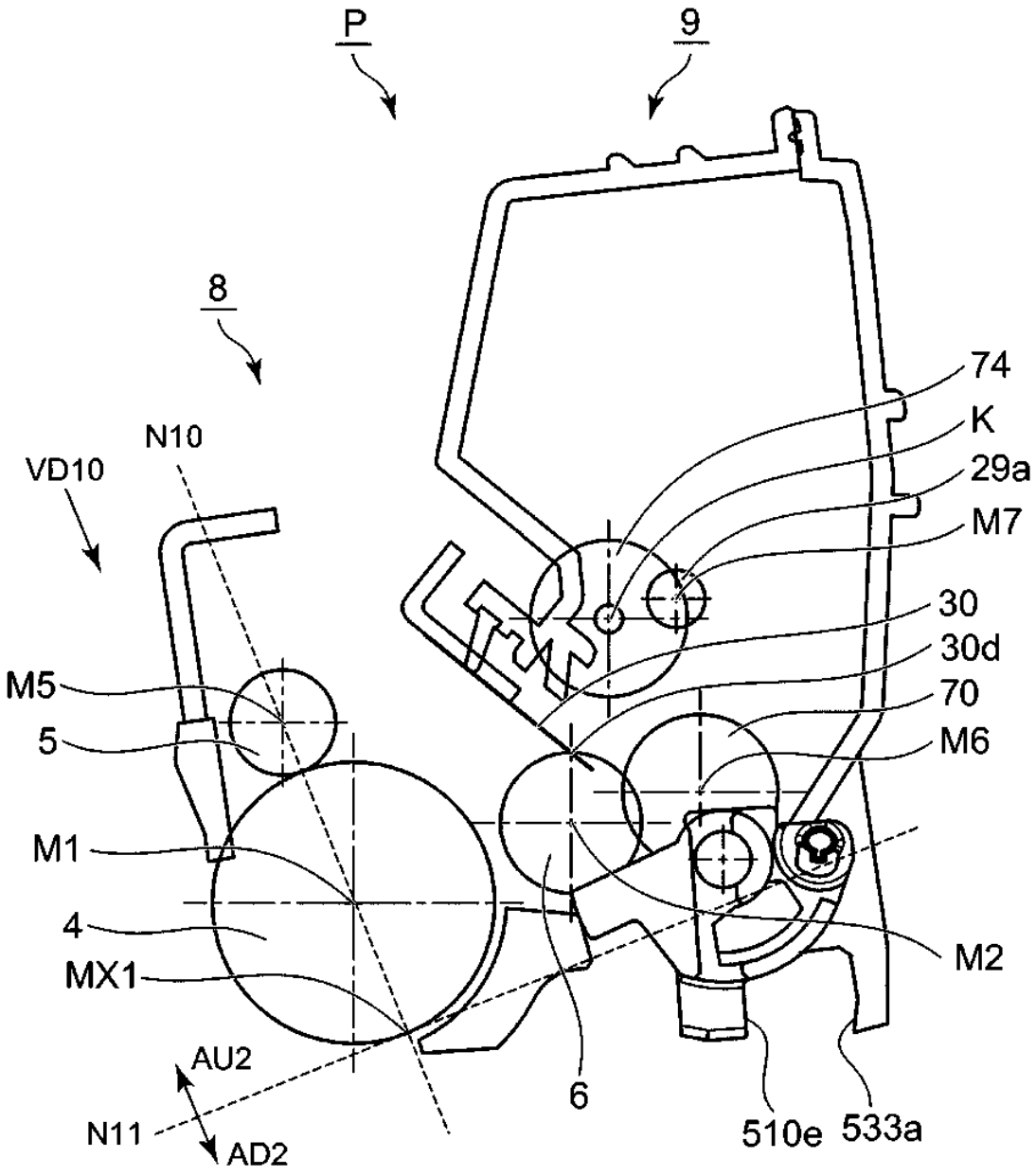
P
9
8
74
K
29a
M7
N10
VD10
30
30d
70
M6
M5
5
M1
4
MX1
M2
AU2
N11
AD2
6
510e
533a

Fig. 240

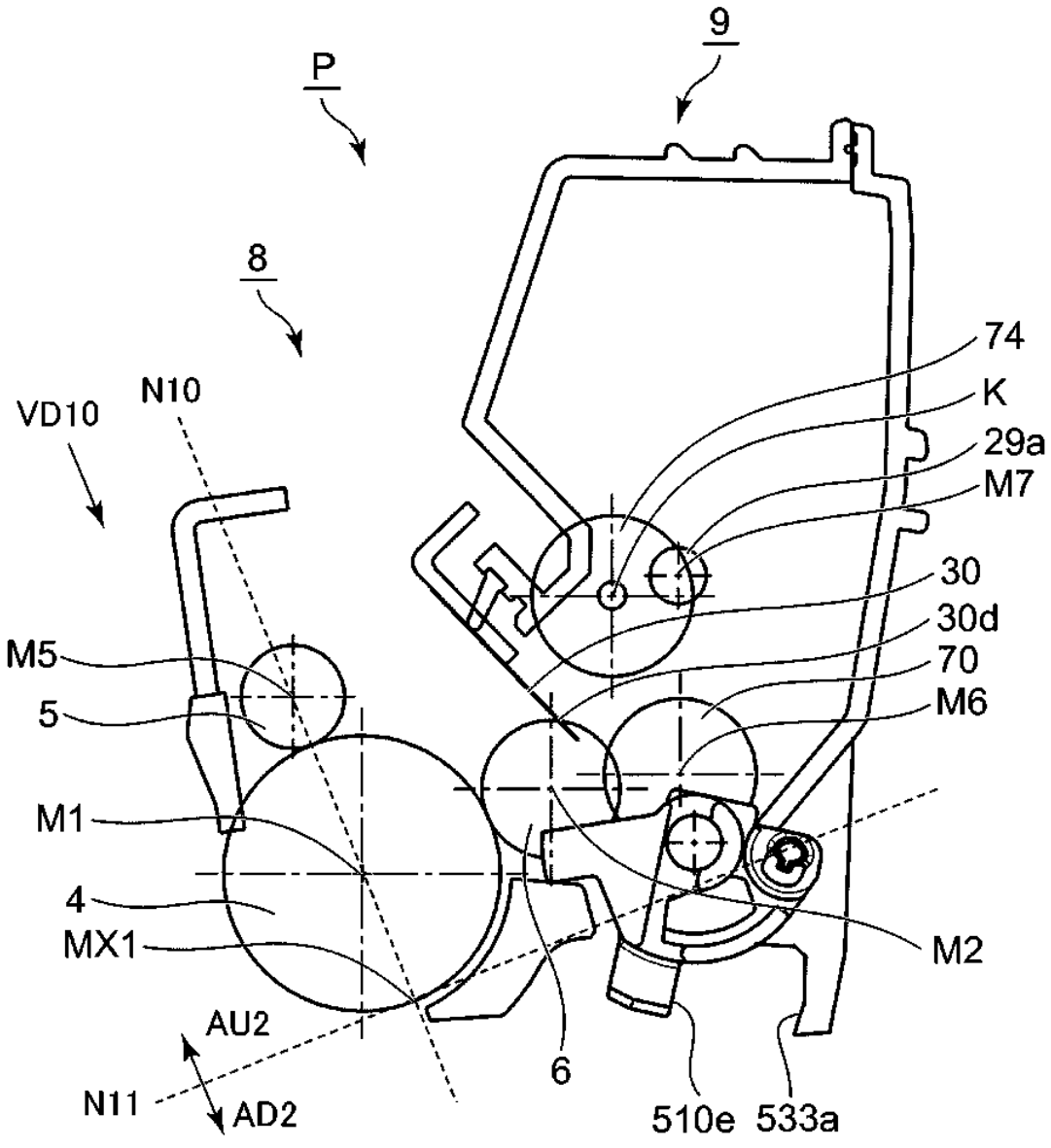
9
P
8
74
K
29a
M7
30
30d
70
M6
M2
N10
VD10
M5
5
M1
4
MX1
AU2
N11
AD2
6
510e
533a

Fig. 241

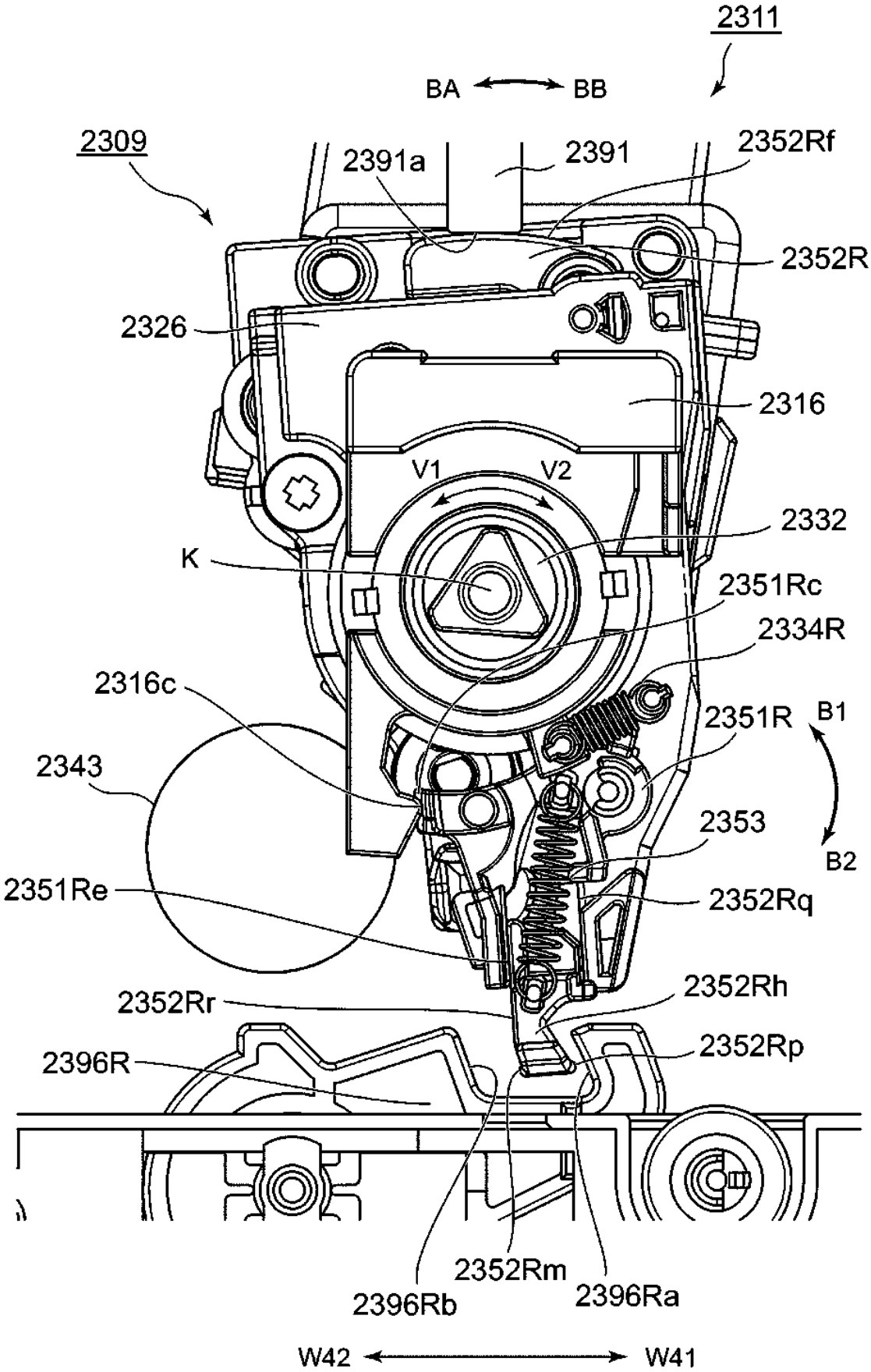
2311
BA
BB
2309
2391a
2391
2352Rf
2352R
2326
2316
V1
V2
2332
K
2351Rc
2334R
2316c
2351R
B1
2343
2353
B2
2351Re
2352Rq
2352Rr
2352Rh
2396R
2352Rp
2352Rm
2396Rb
2396Ra
W42
W41

Fig. 242

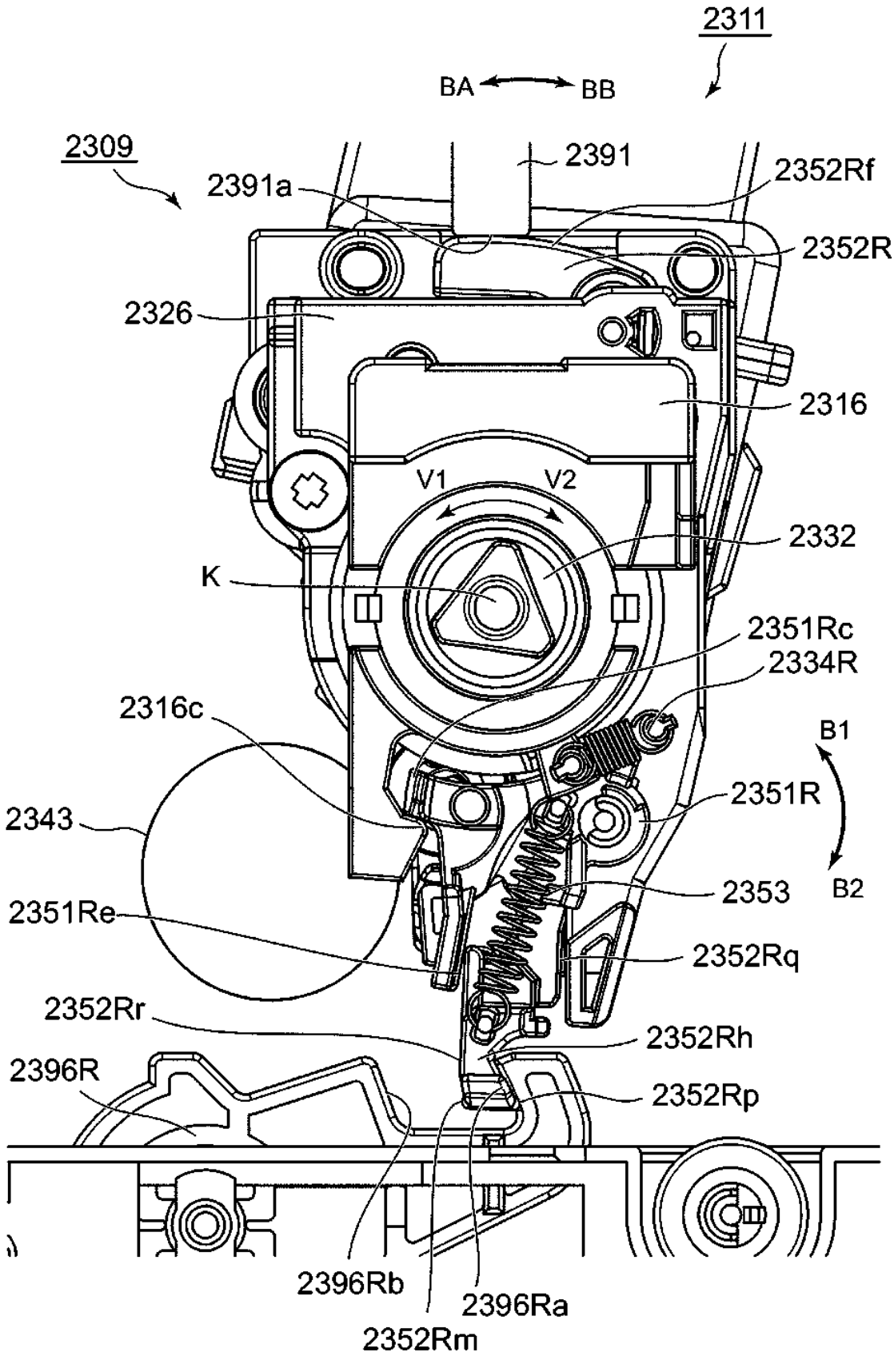
2311
BA
BB
2309
2391
2391a
2352Rf
2352R
2326
2316
V1
V2
2332
K
2351Rc
2334R
2316c
B1
2343
2351R
B2
2353
2351Re
2352Rq
2352Rr
2352Rh
2396R
2352Rp
2396Rb
2396Ra
2352Rm
W42
W41

Fig. 243

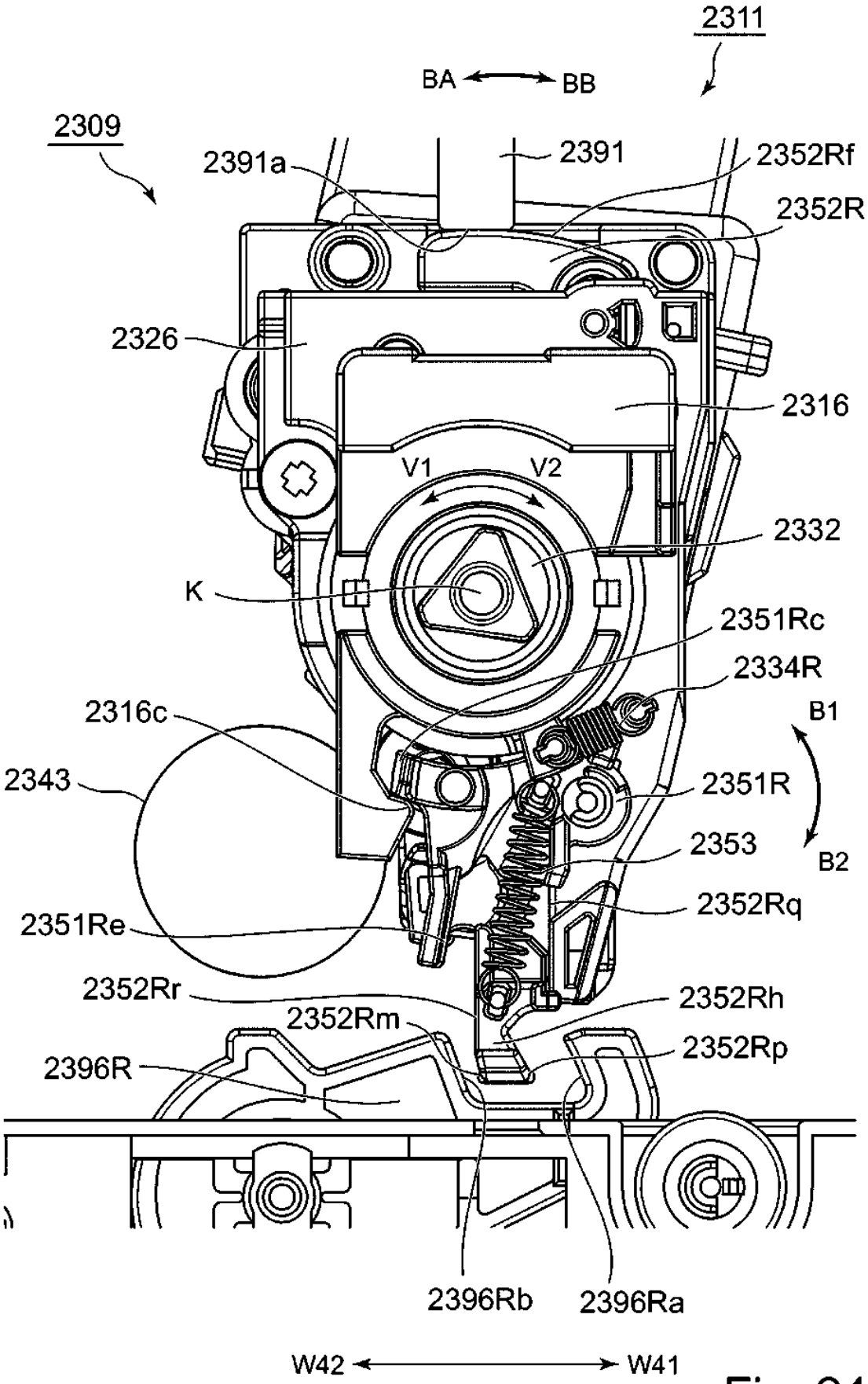
2311
BA
BB
2309
2391a
2391
2352Rf
2352R
2326
2316
V1
V2
2332
K
2351Rc
2334R
B1
2316c
2343
2351R
2353
B2
2351Re
2352Rq
2352Rr
2352Rh
2352Rm
2352Rp
2396R
2396Rb
2396Ra
W42
W41

Fig. 244

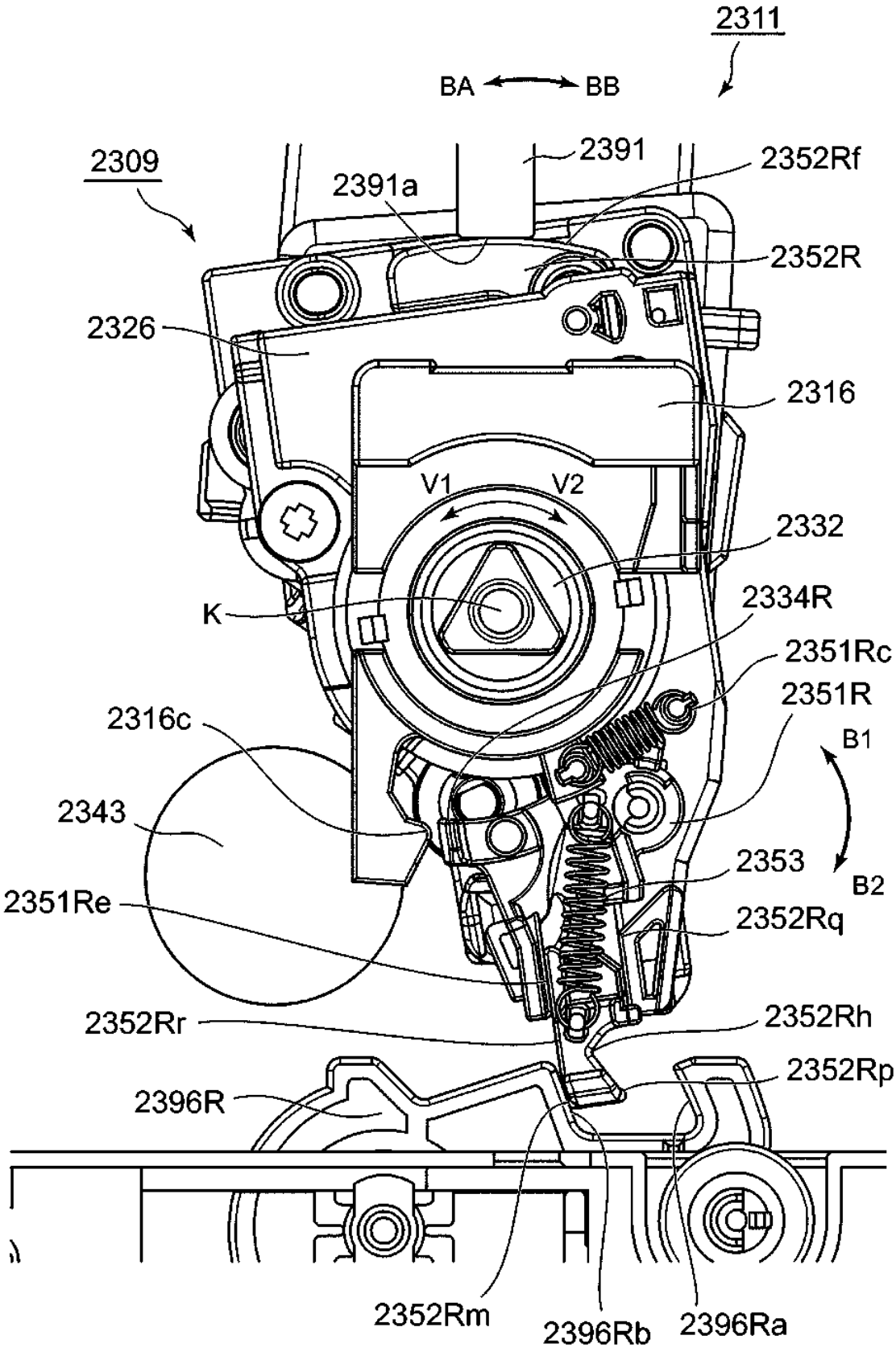
2311
BA
BB
2309
2391
2391a
2352Rf
2352R
2326
2316
V1
V2
2332
K
2334R
2351Rc
2351R
2316c
B1
2343
2353
B2
2351Re
2352Rq
2352Rr
2352Rh
2352Rp
2396R
2352Rm
2396Rb
2396Ra
W42
W41

Fig. 245

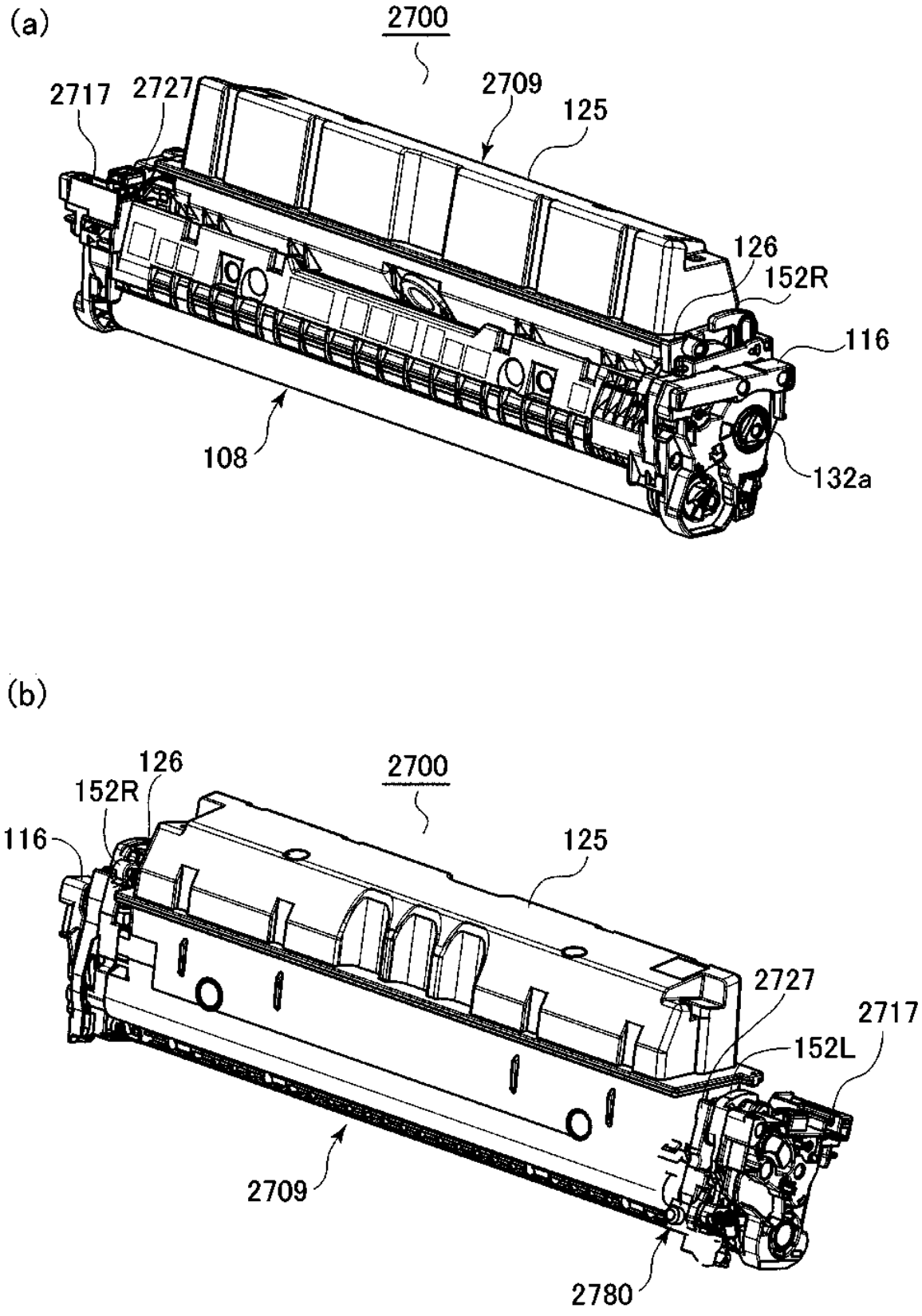
(a)
2700
2717
2727
2709
125
126
152R
116
108
132a
(b)
126
152R
2700
116
125
2727
2717
152L
2709
2780

Fig. 246

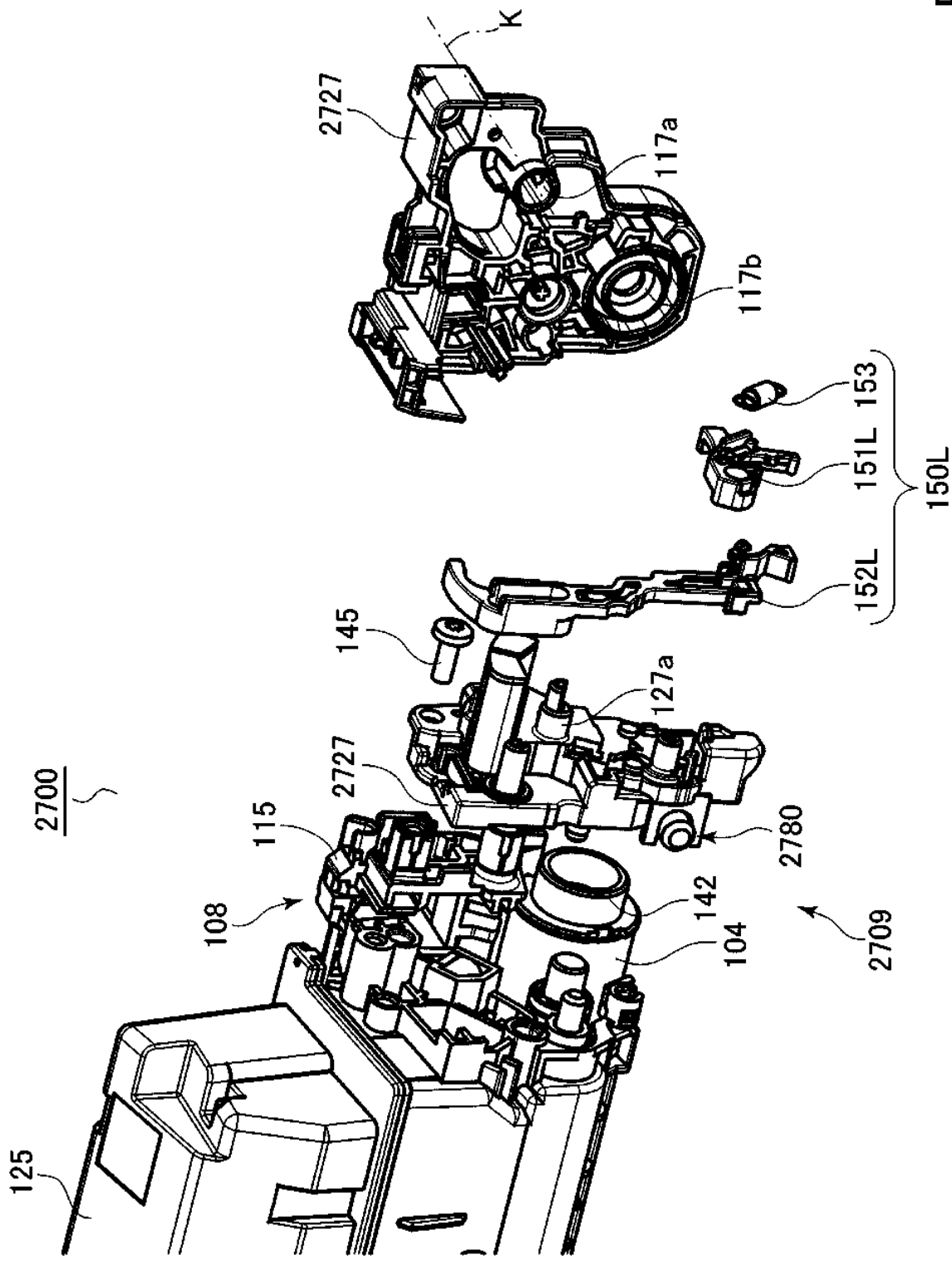
2700
125
108
115
2727
145
127a
152L
151L
153
150L
117a
117b
2727
K
142
104
2780
2709

Fig. 247

(a)

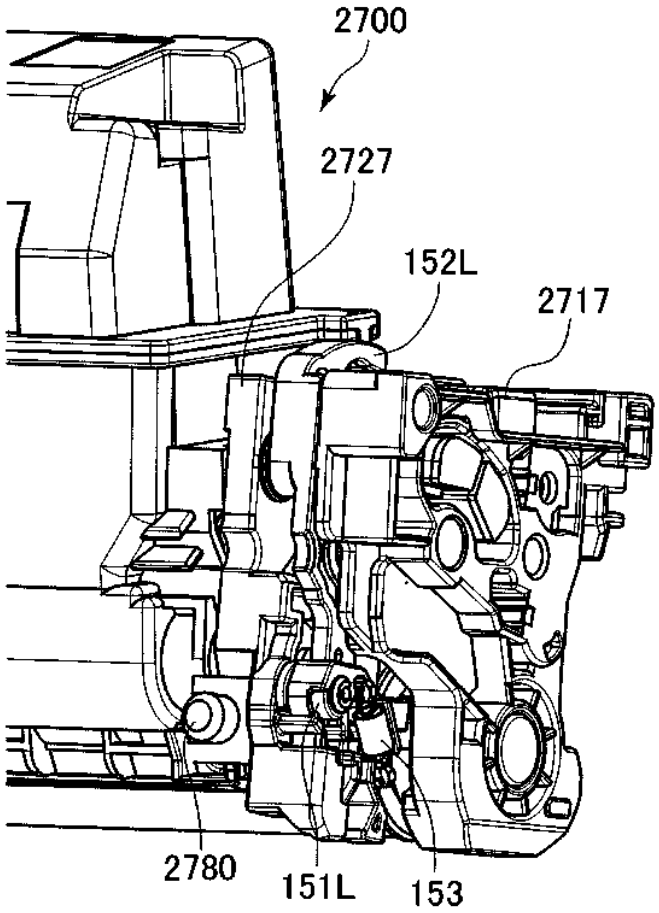
2700
2727
152L
2717
2780
151L
153

(b)

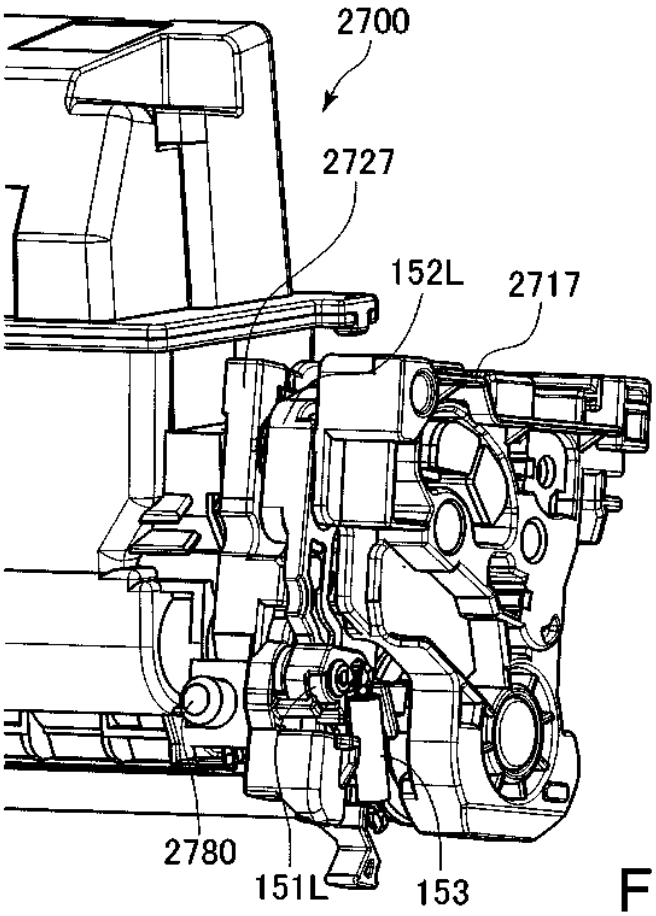
2700
2727
152L
2717
2780
151L
153

Fig. 248

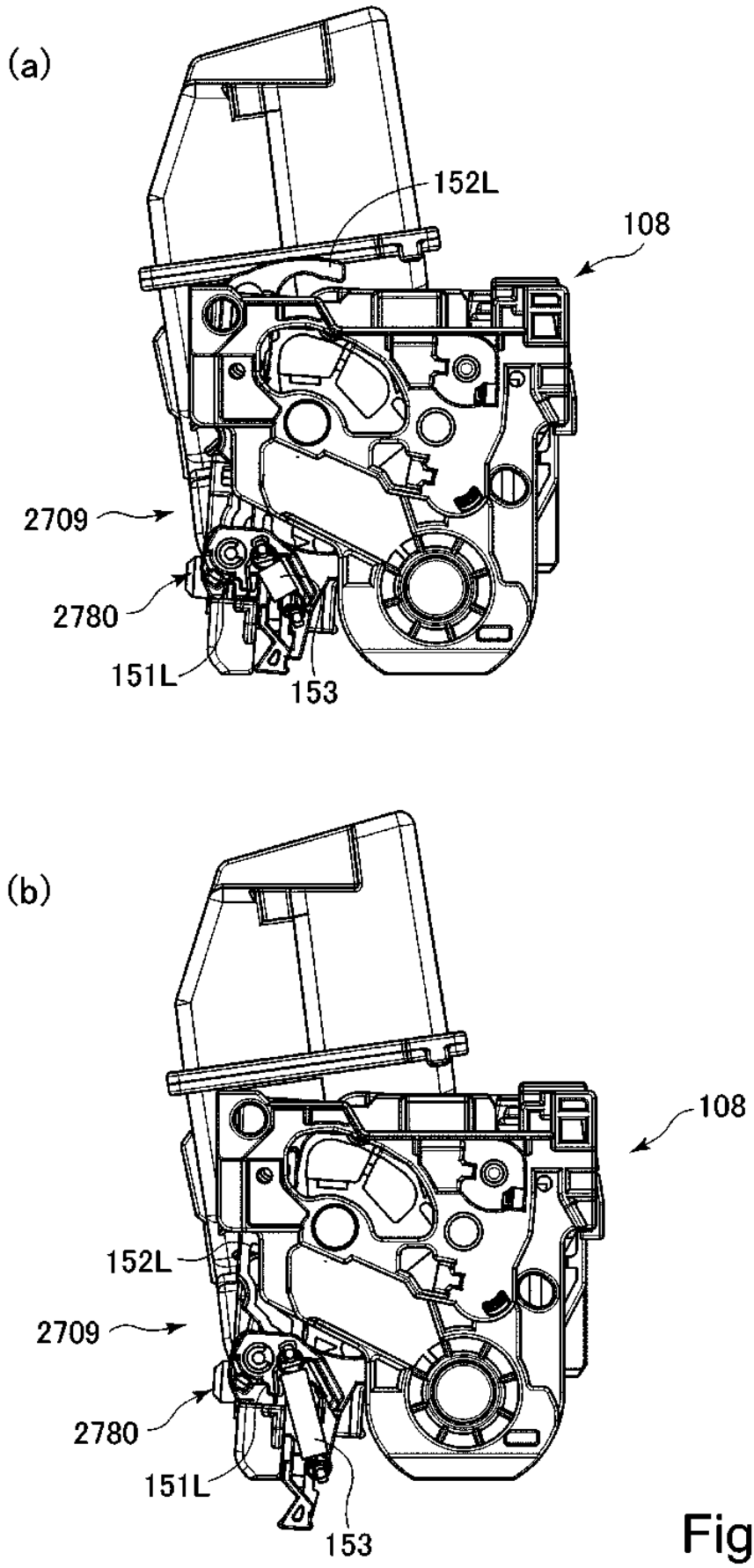

Fig. 249

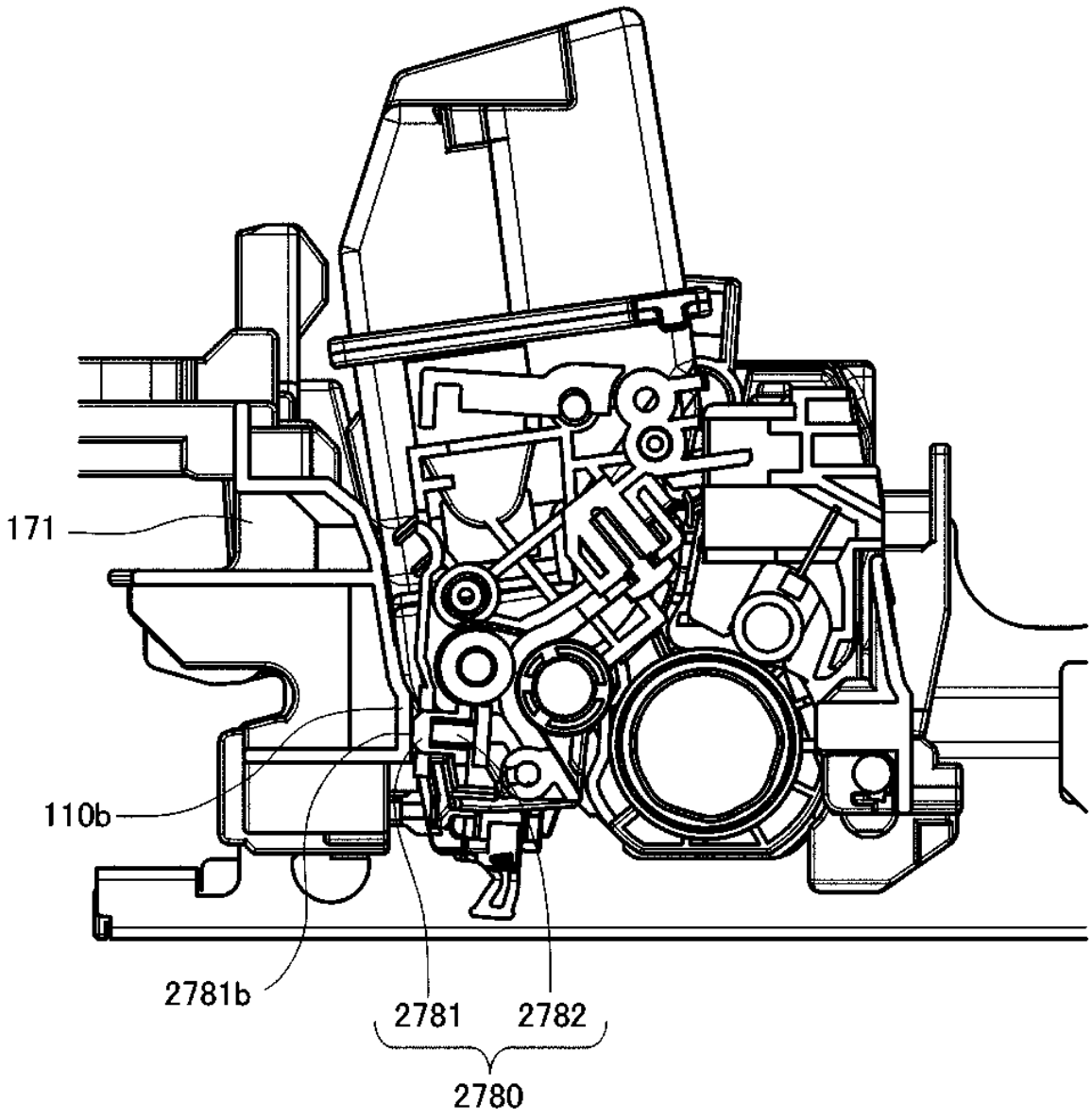

Fig. 250

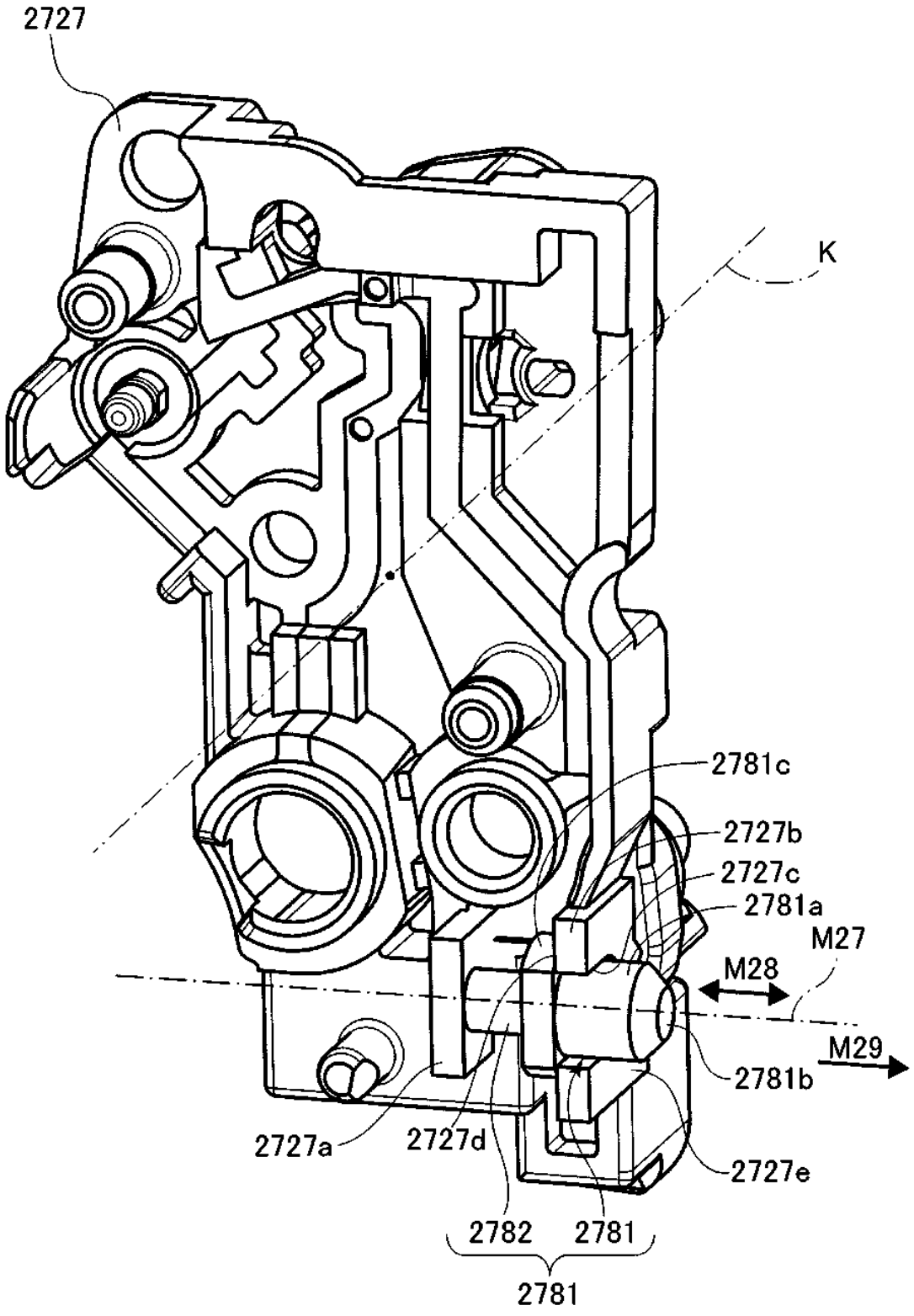
2727
K
2781c
2727b
2727c
2781a
M27
M28
M29
2781b
2727a
2727d
2727e
2782
2781
2781

Fig. 251

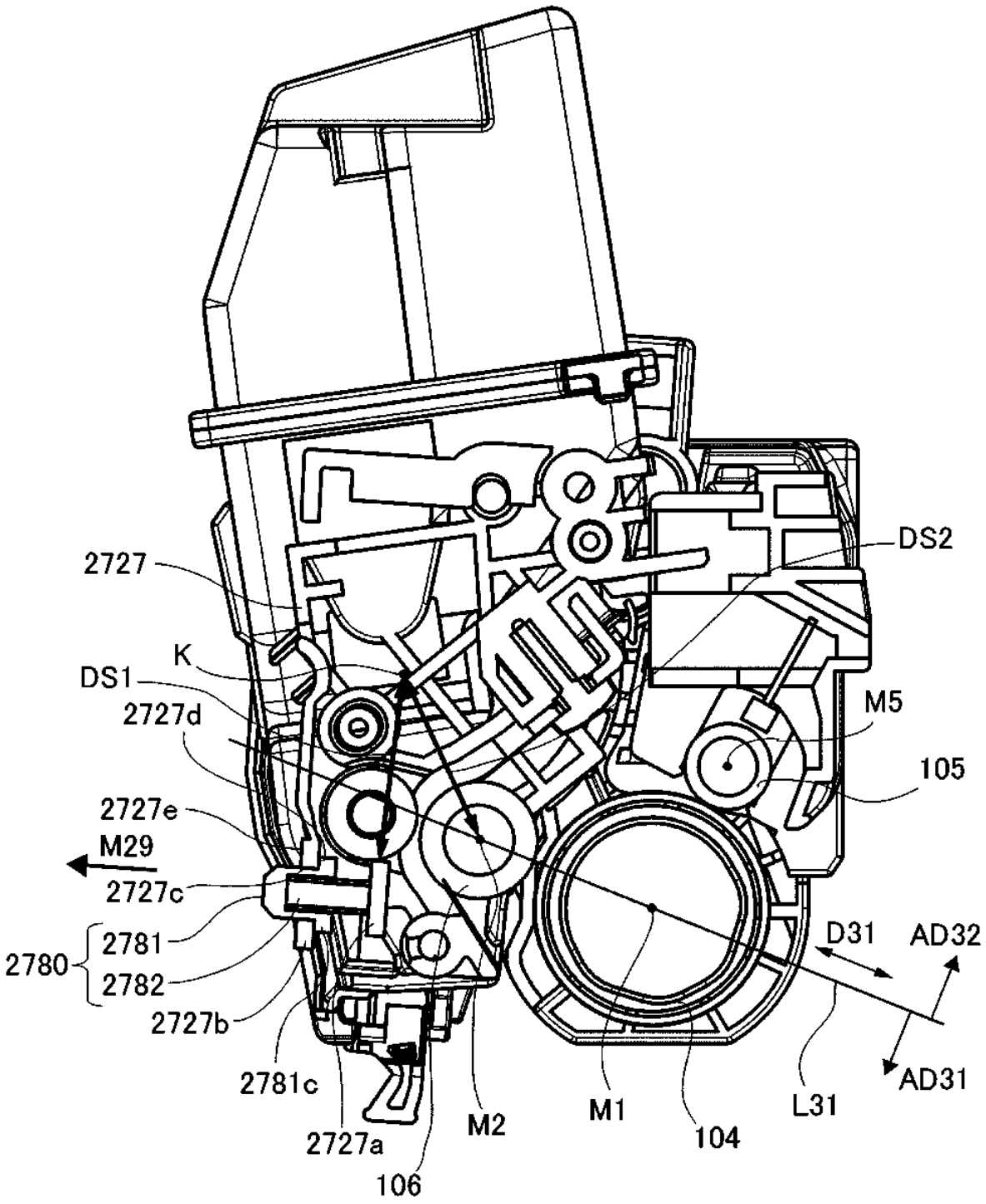
2727
DS2
K
DS1
2727d
M5
105
2727e
M29
2727c
2780
2781
2782
2727b
D31
AD32
AD31
2781c
2727a
106
M2
M1
104
L31

Fig. 252

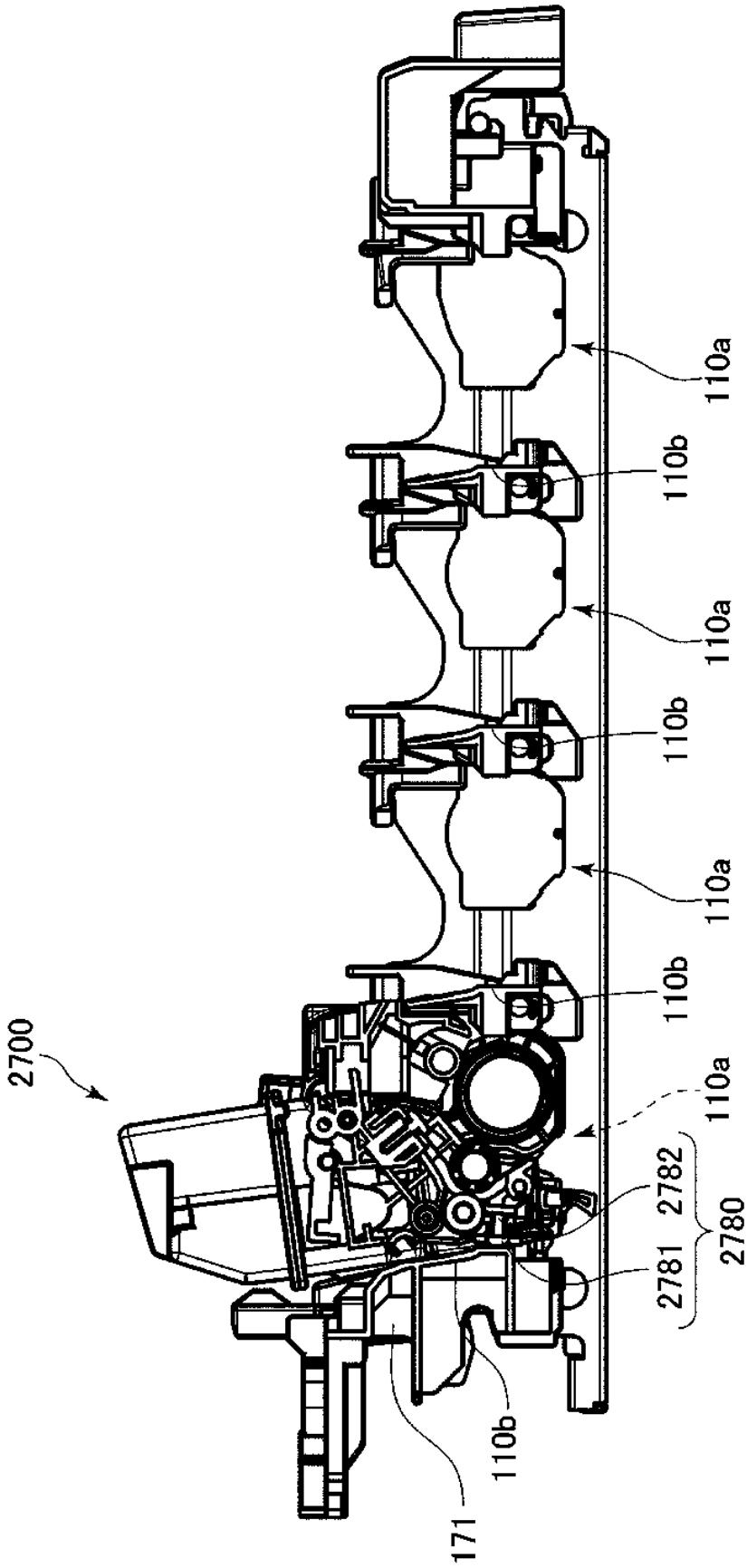
2700
110a
110b
110a
110b
110a
110b
110a
2782
2781
2780
110b
171

Fig. 253

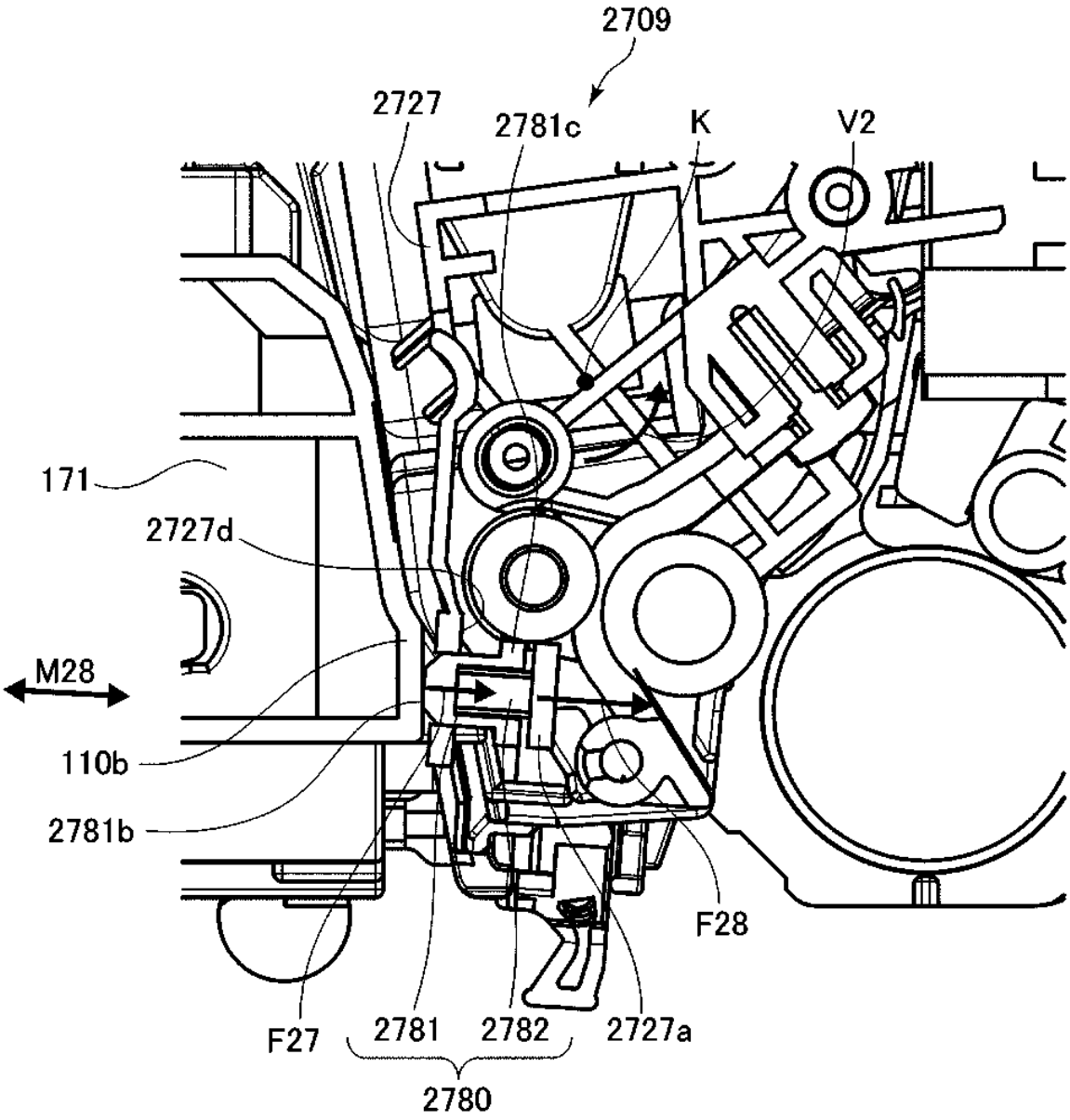
2709
2727
2781c
K
V2
171
2727d
M28
110b
2781b
F28
F27
2781
2782
2727a
2780

Fig. 254

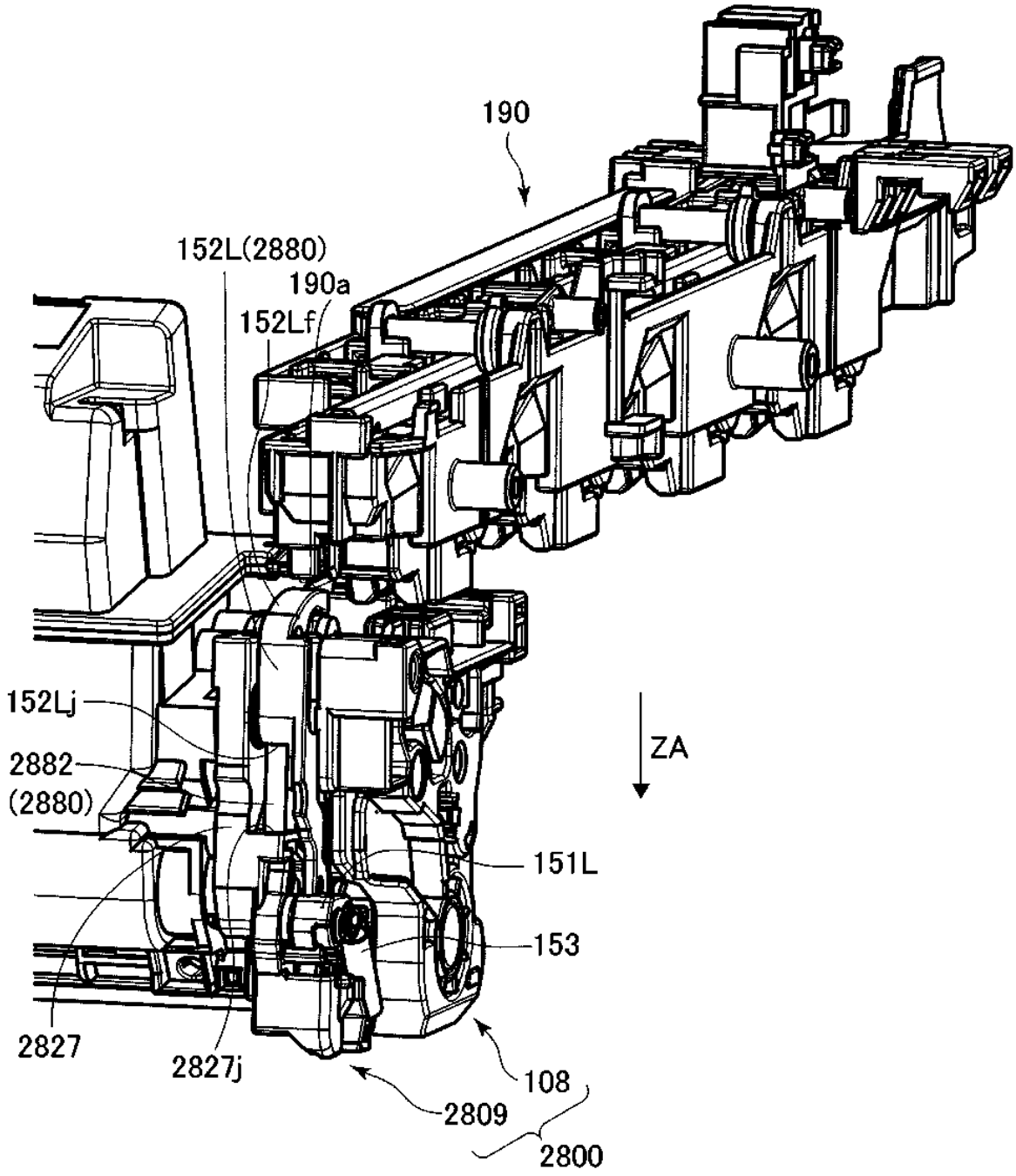
190
152L(2880)
190a
152Lf
152Lj
2882
(2880)
ZA
151L
153
2827
2827j
108
2809
2800

Fig. 255

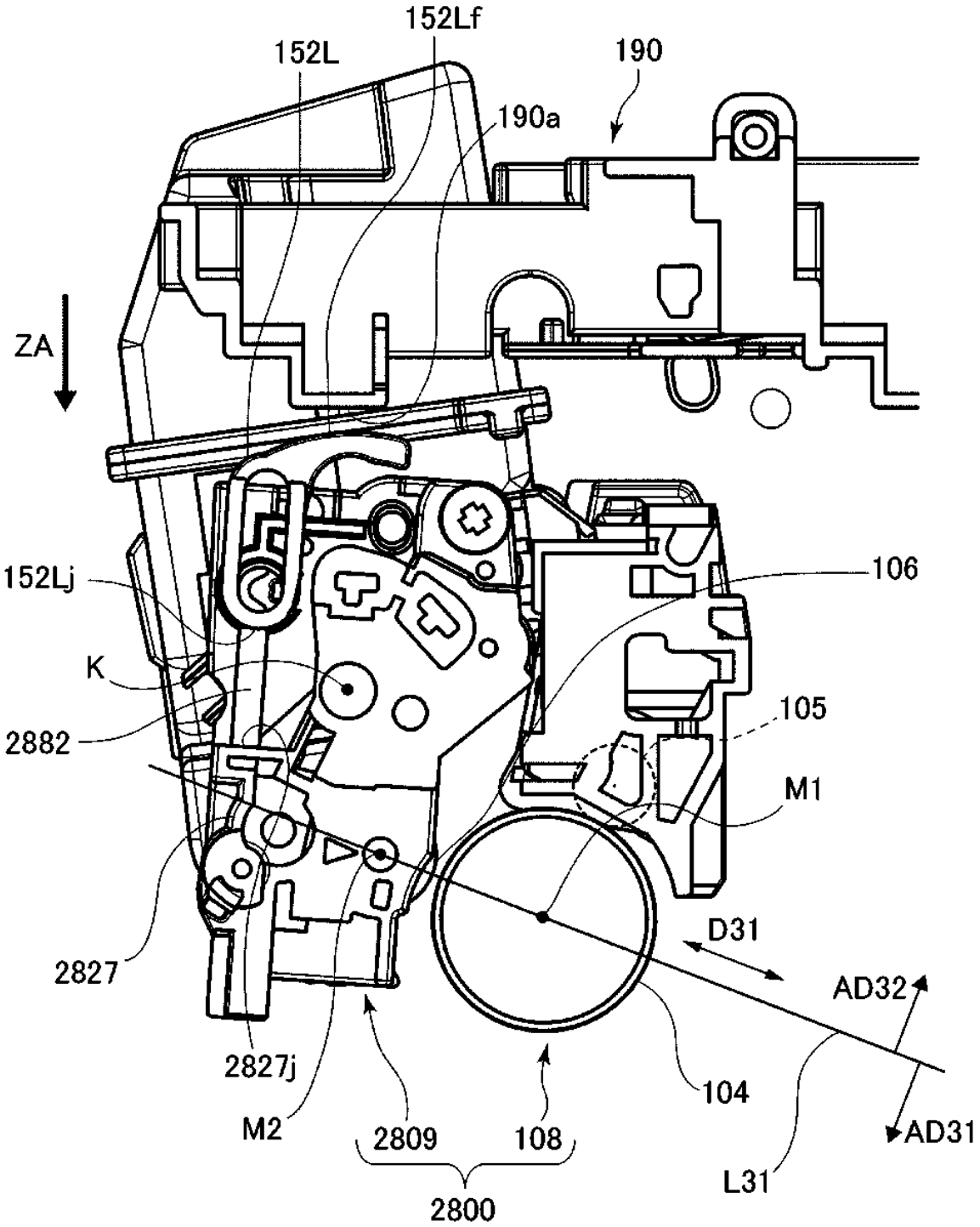
152Lf
152L
190
190a
ZA
152Lj
106
K
105
2882
M1
D31
2827
AD32
2827j
104
M2
2809
108
AD31
L31
2800

Fig. 256

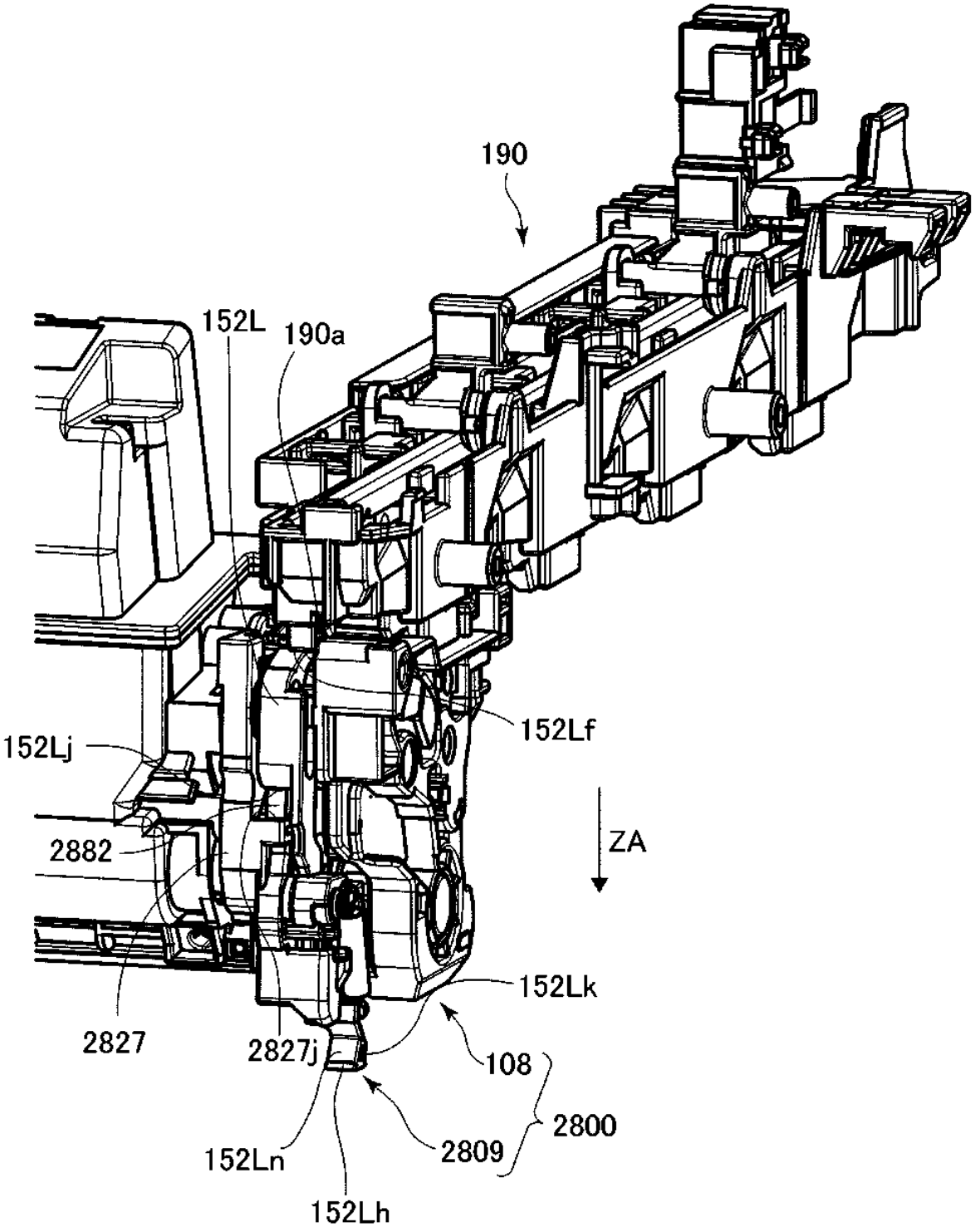
190
152L
190a
152Lf
152Lj
ZA
2882
152Lk
2827
2827j
108
2800
2809
152Ln
152Lh

Fig. 257

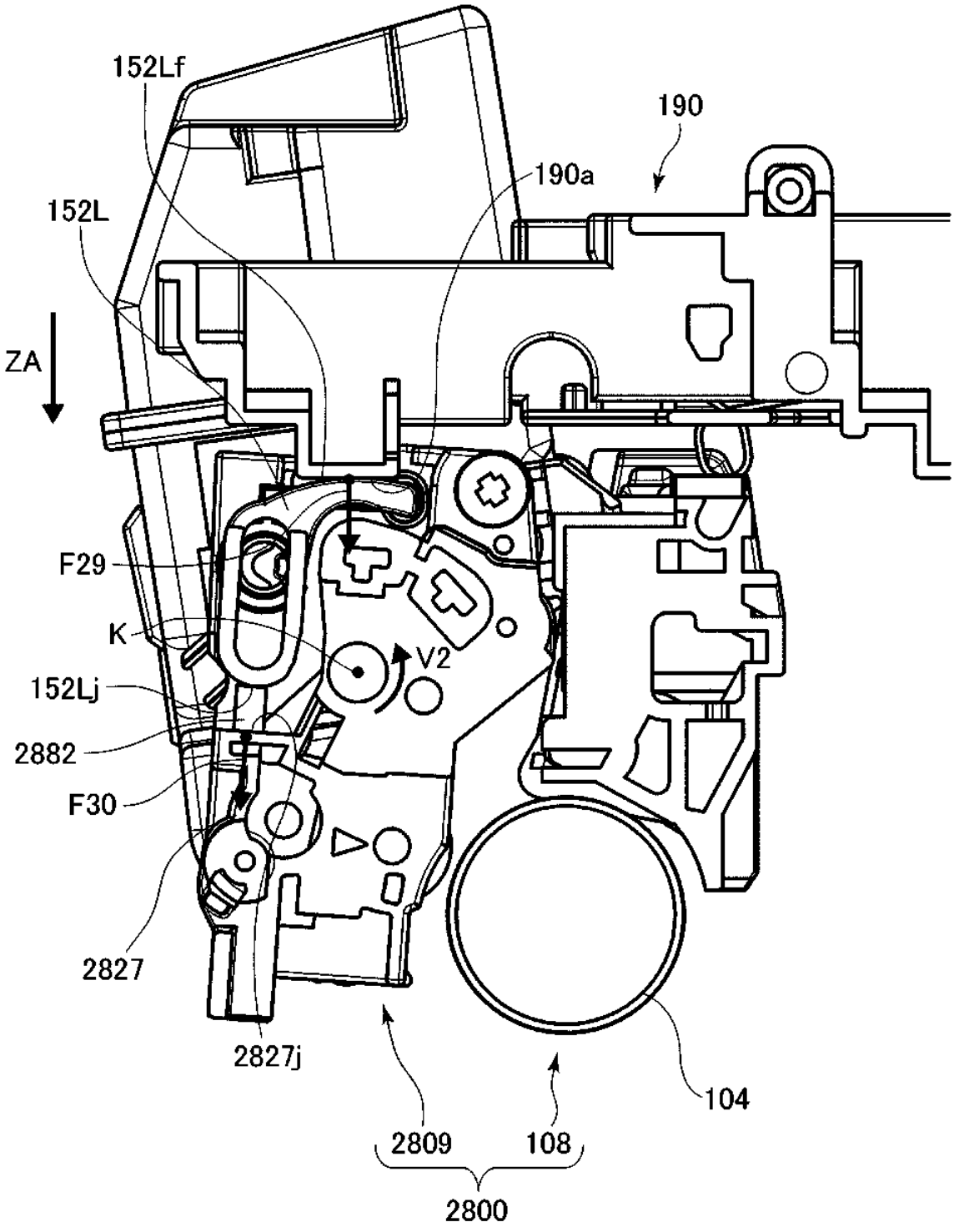
152Lf
190
190a
152L
ZA
F29
K
V2
152Lj
2882
F30
2827
2827j
104
2809
108
2800

Fig. 258

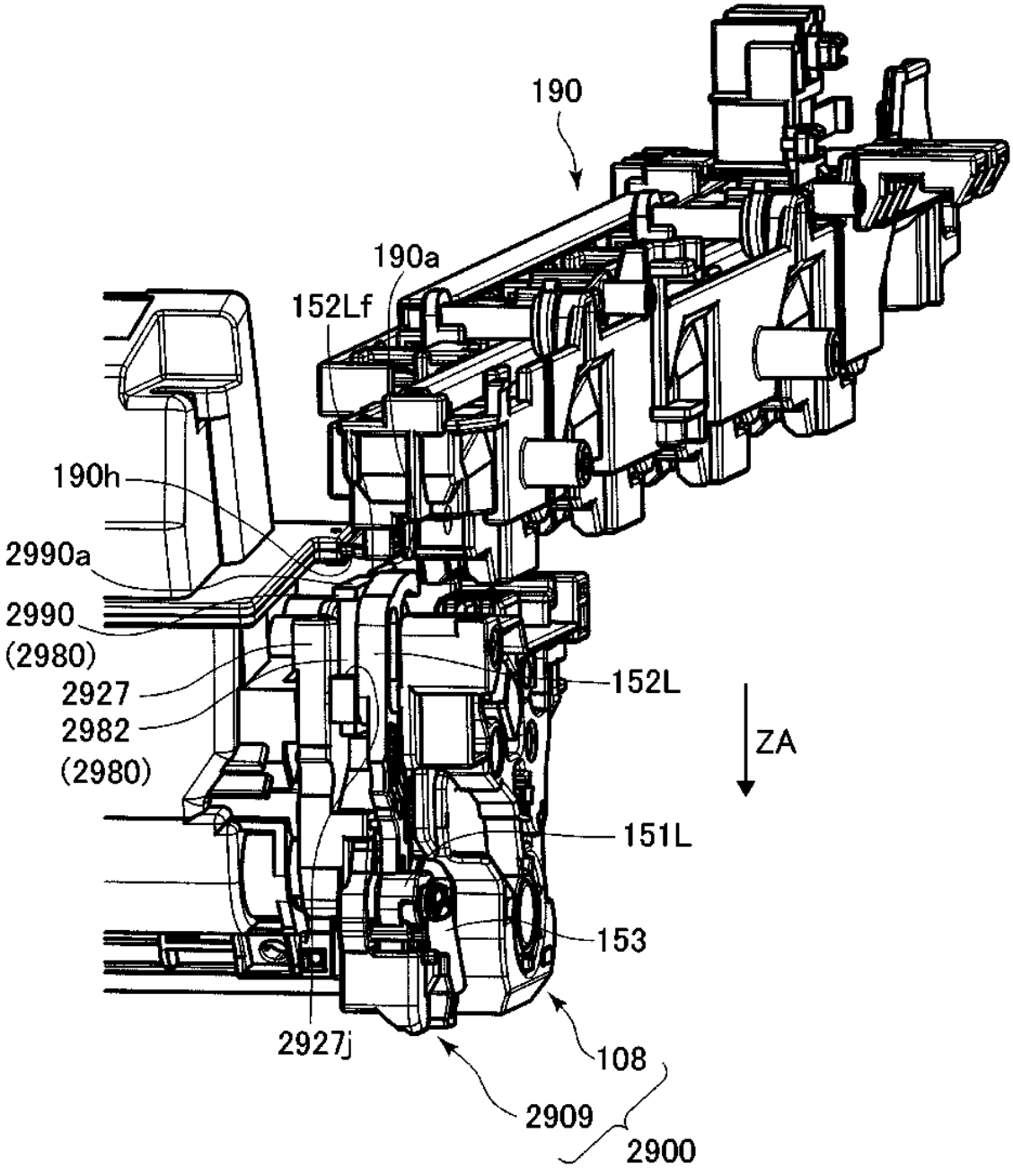
190
190a
152Lf
190h
2990a
2990
(2980)
2927
2982
(2980)
152L
ZA
151L
153
2927j
108
2909
2900

Fig. 259

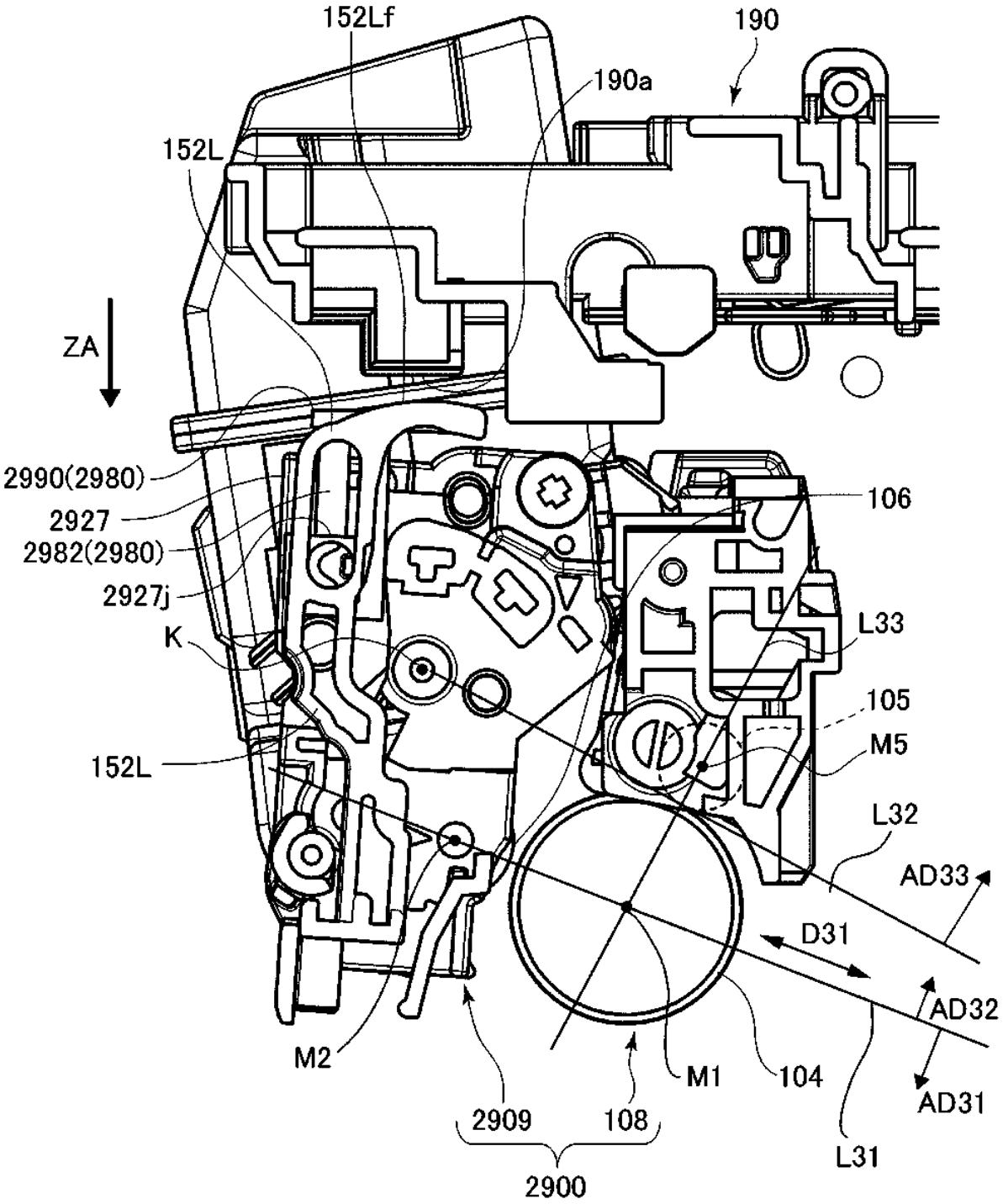
152Lf
190
190a
152L
ZA
2990(2980)
2927
2982(2980)
2927j
K
106
L33
105
M5
152L
L32
AD33
D31
AD32
AD31
M2
M1
104
2909
108
L31
2900

Fig. 260

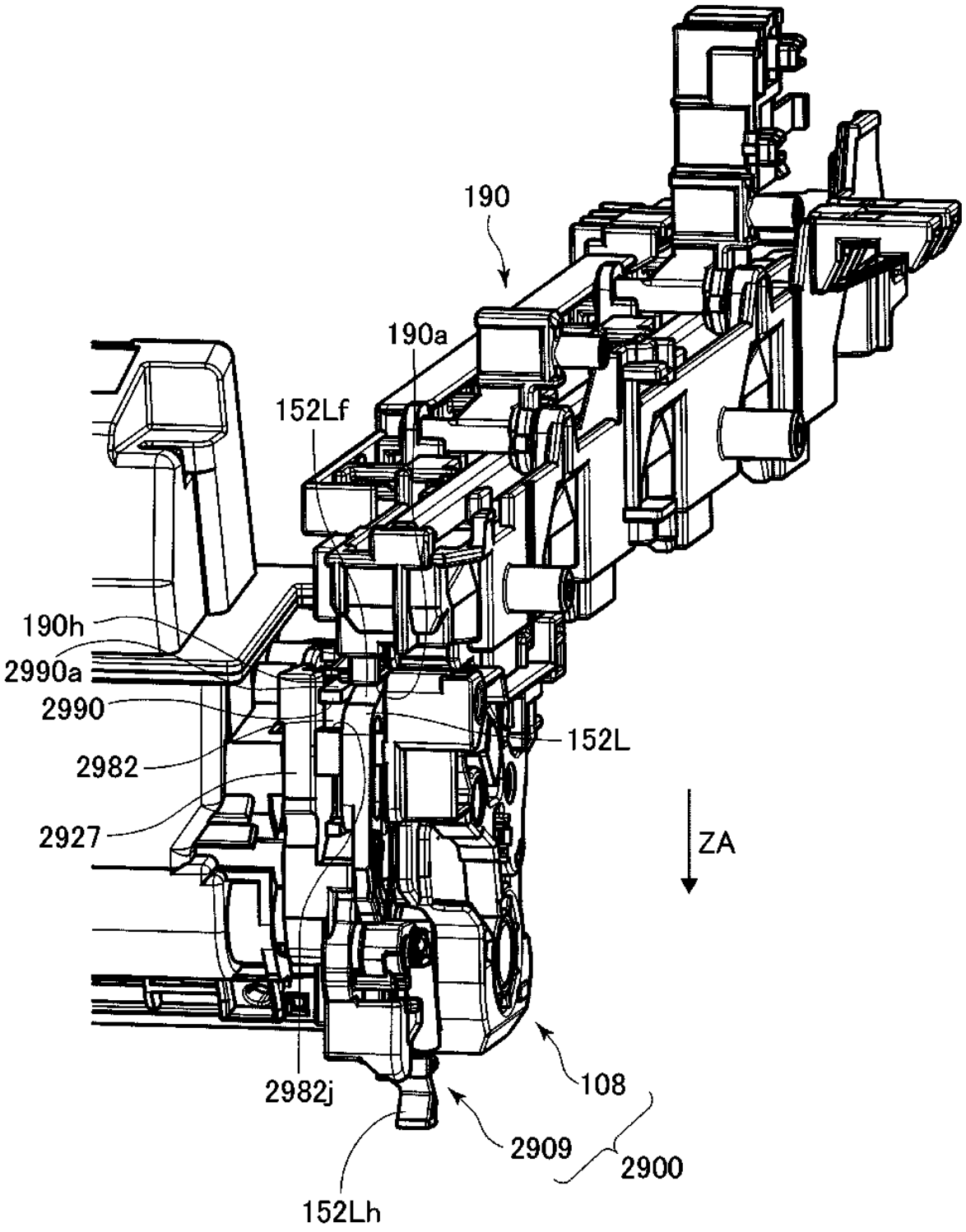
190
190a
152Lf
190h
2990a
2990
2982
2927
152L
ZA
2982j
108
2909
2900
152Lh

Fig. 261

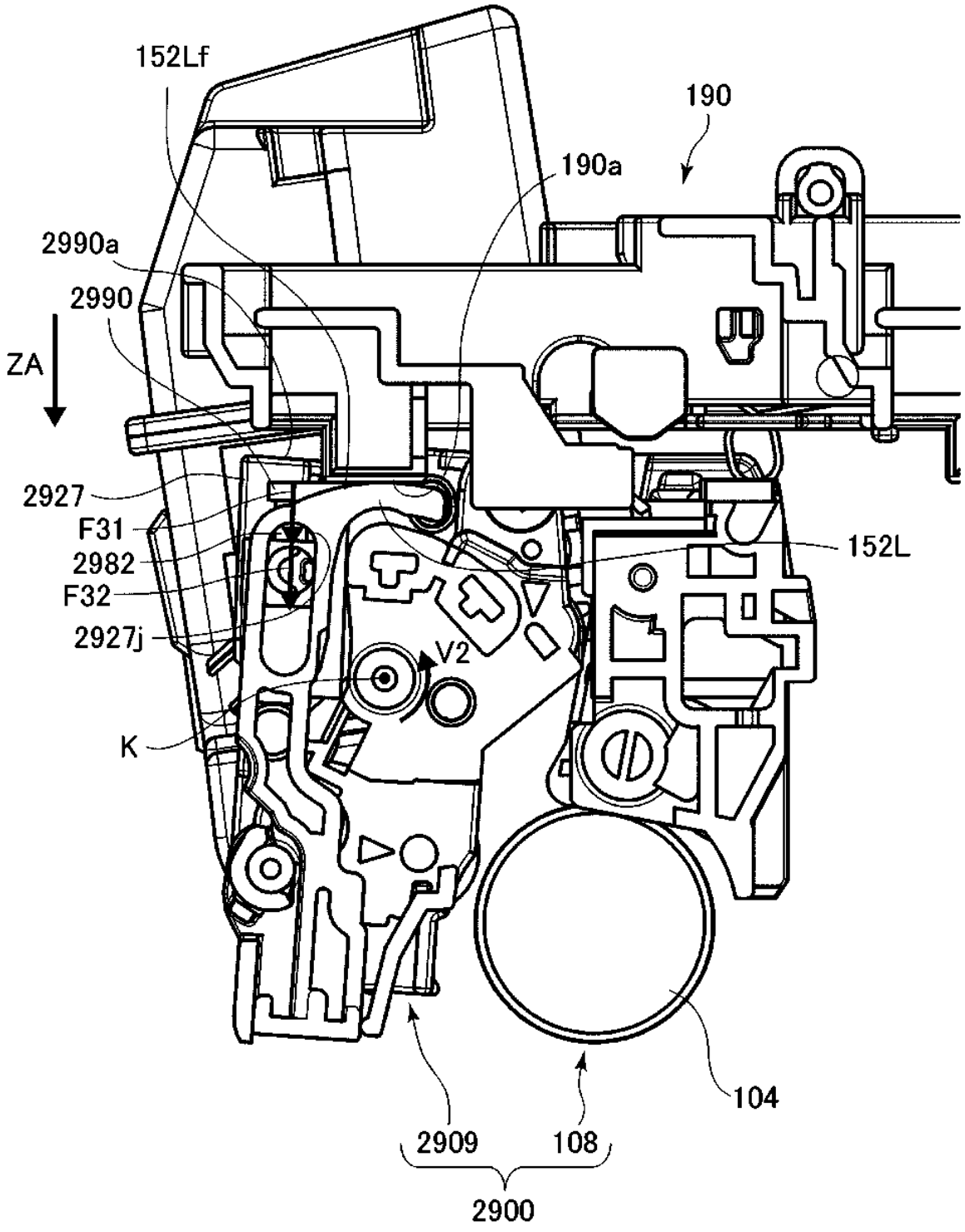
152Lf
190
190a
2990a
2990
ZA
2927
F31
2982
F32
2927j
V2
K
152L
104
2909
108
2900

Fig. 262

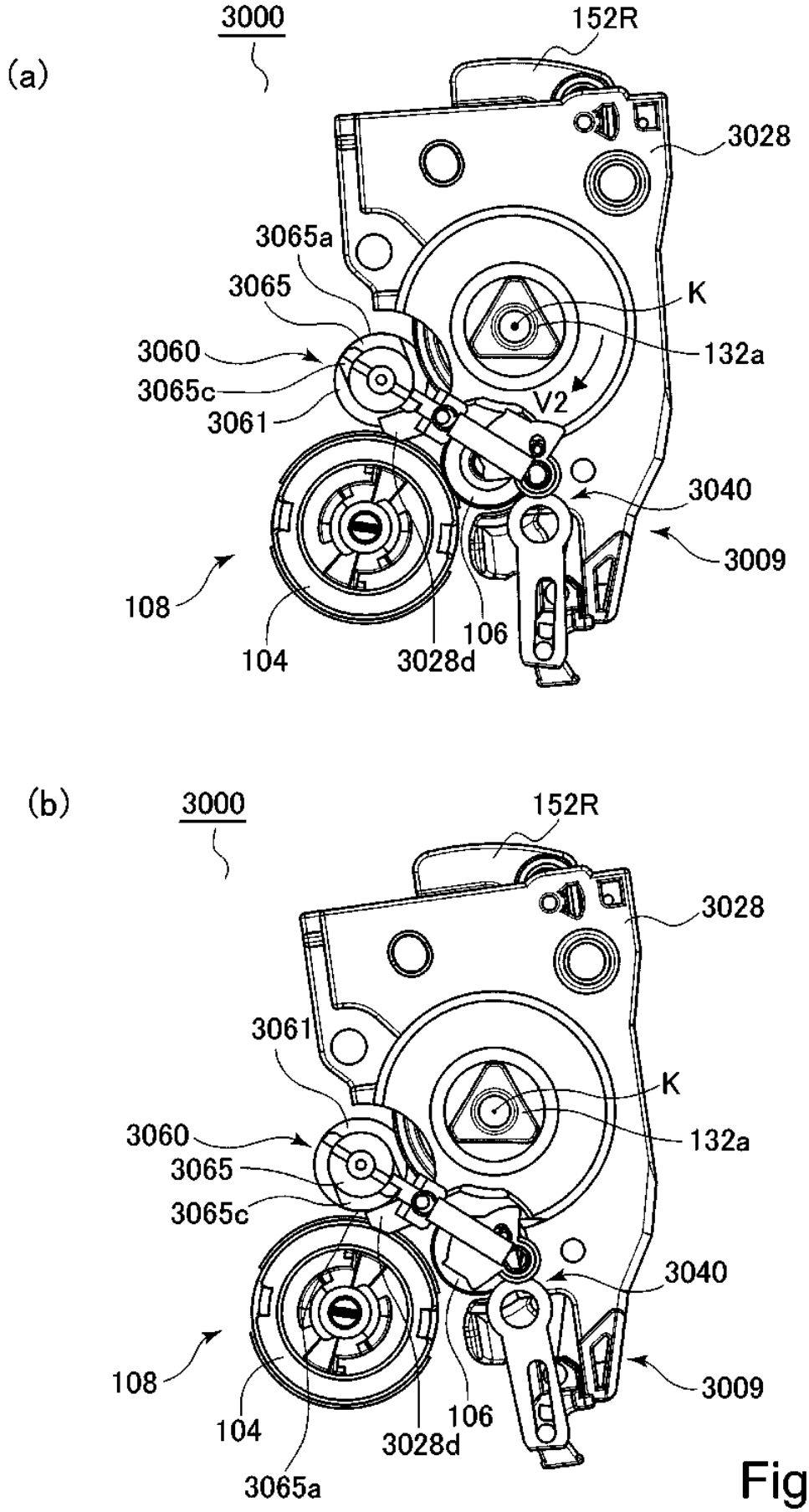
(a)
3000
152R
3028
3065a
3065
K
3060
132a
3065c
V2
3061
3040
3009
108
106
104
3028d
(b)
3000
152R
3028
3061
K
3060
132a
3065
3065c
3040
108
3009
106
104
3028d
3065a

Fig. 263

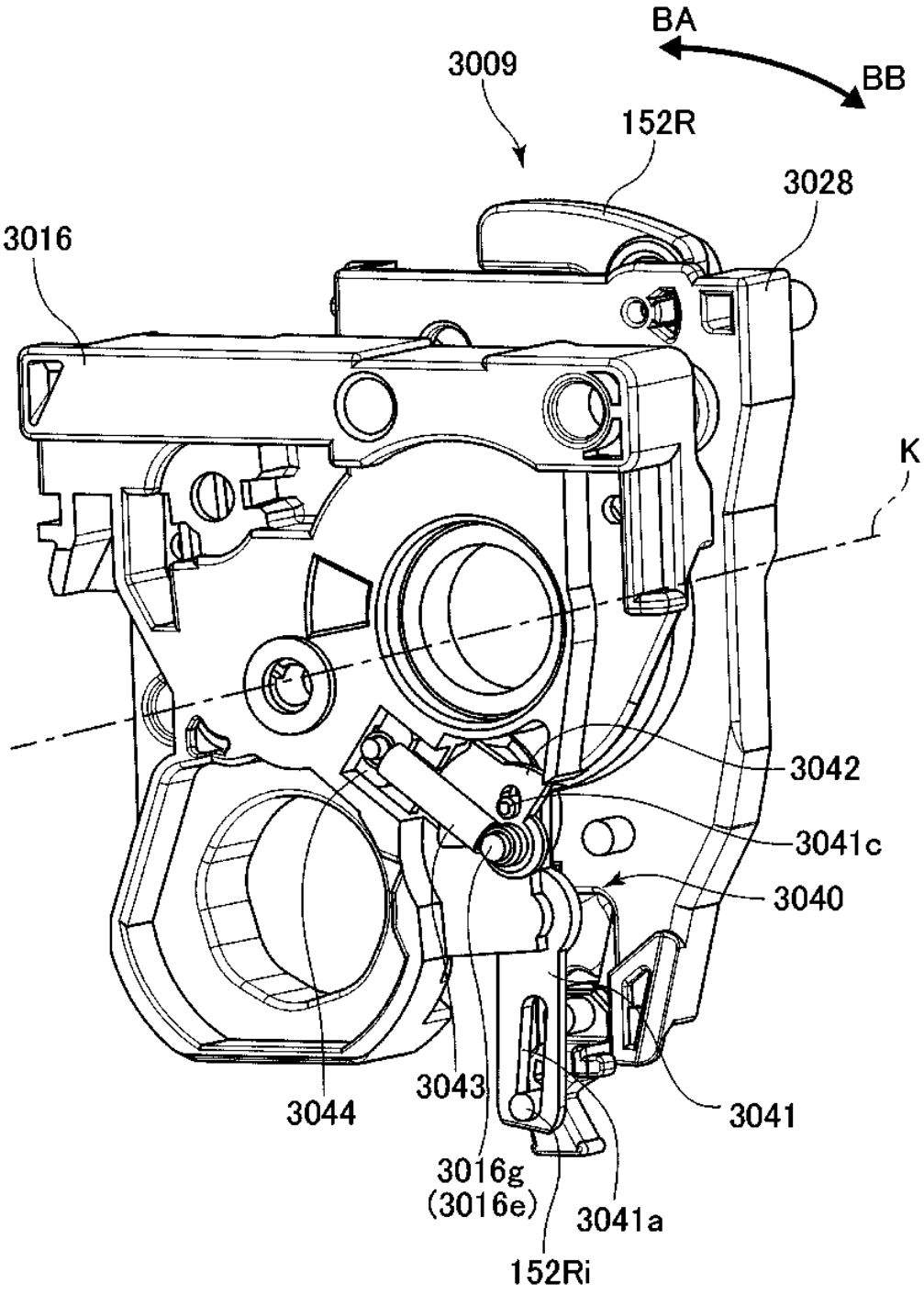
BA
BB
3009
152R
3028
3016
K
3042
3041c
3040
3044
3043
3041
3016g
(3016e)
3041a
152Ri

Fig. 264

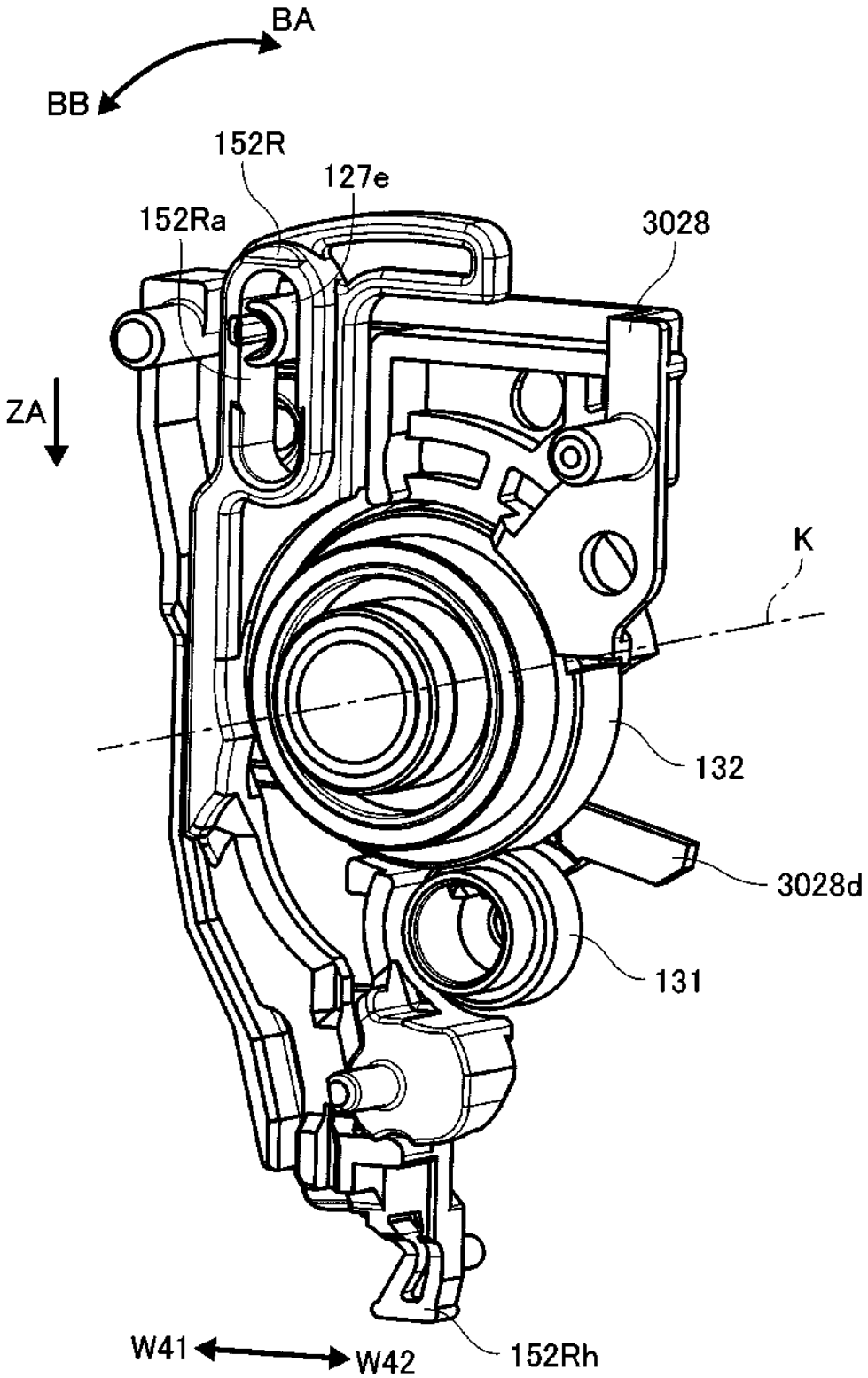

Fig. 265

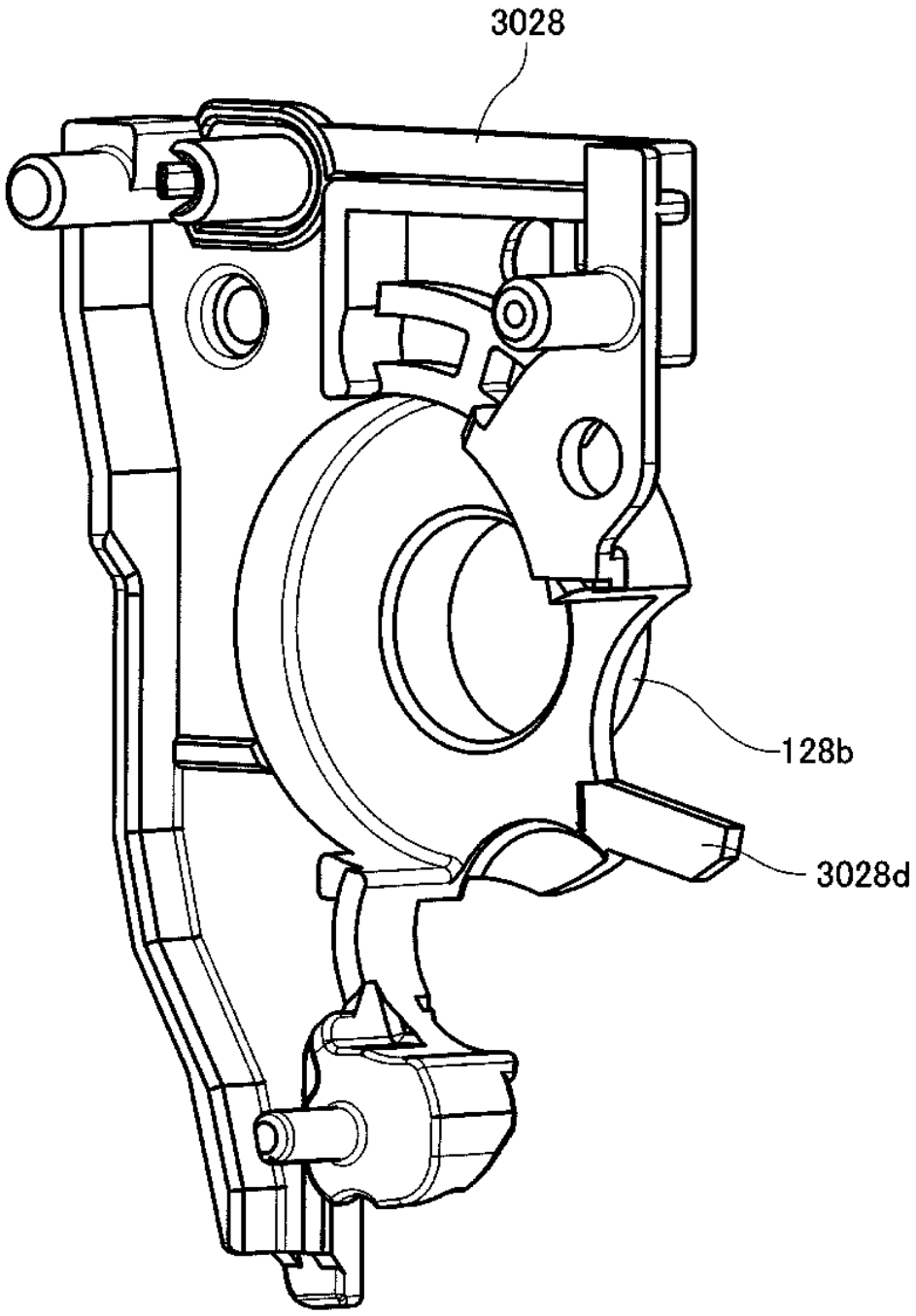

Fig. 266

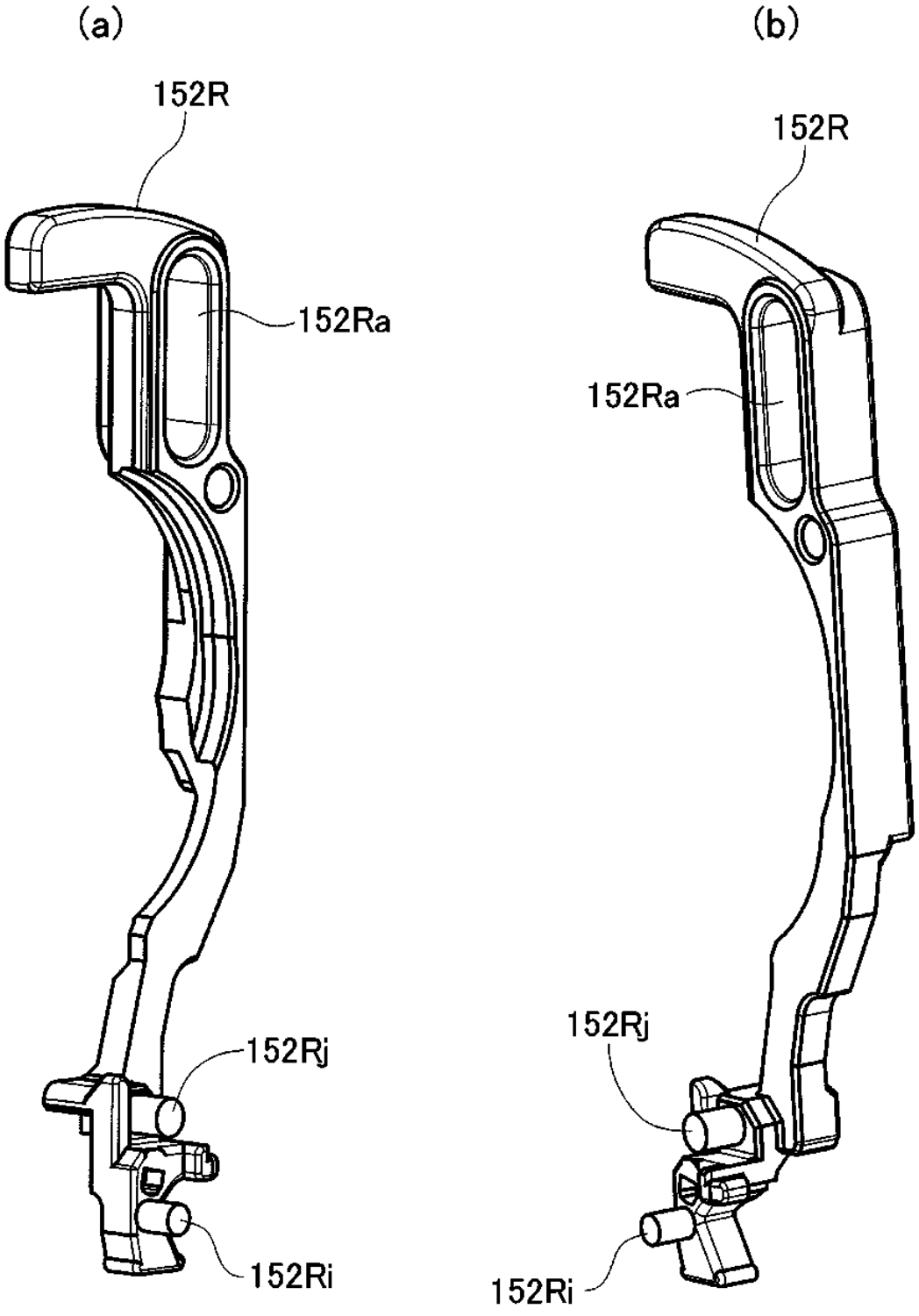

Fig. 267

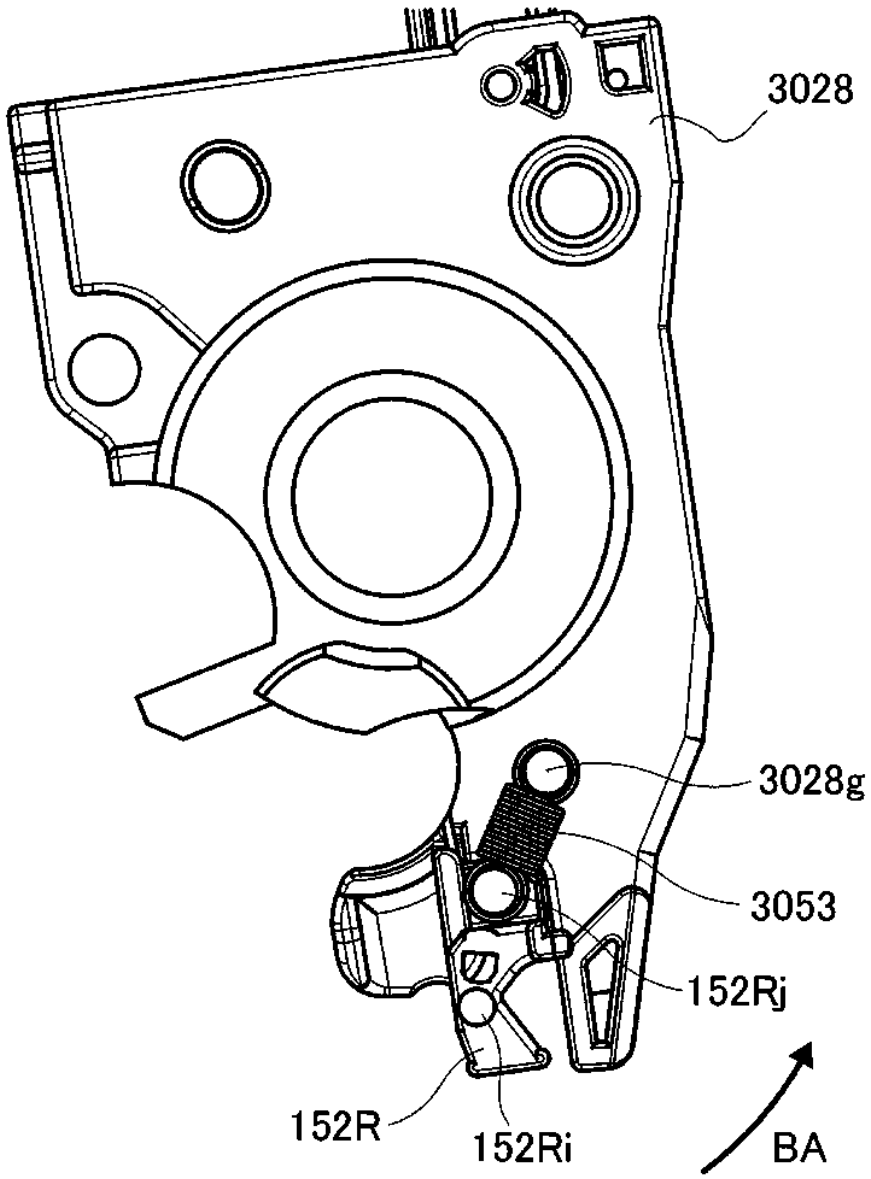

Fig. 268

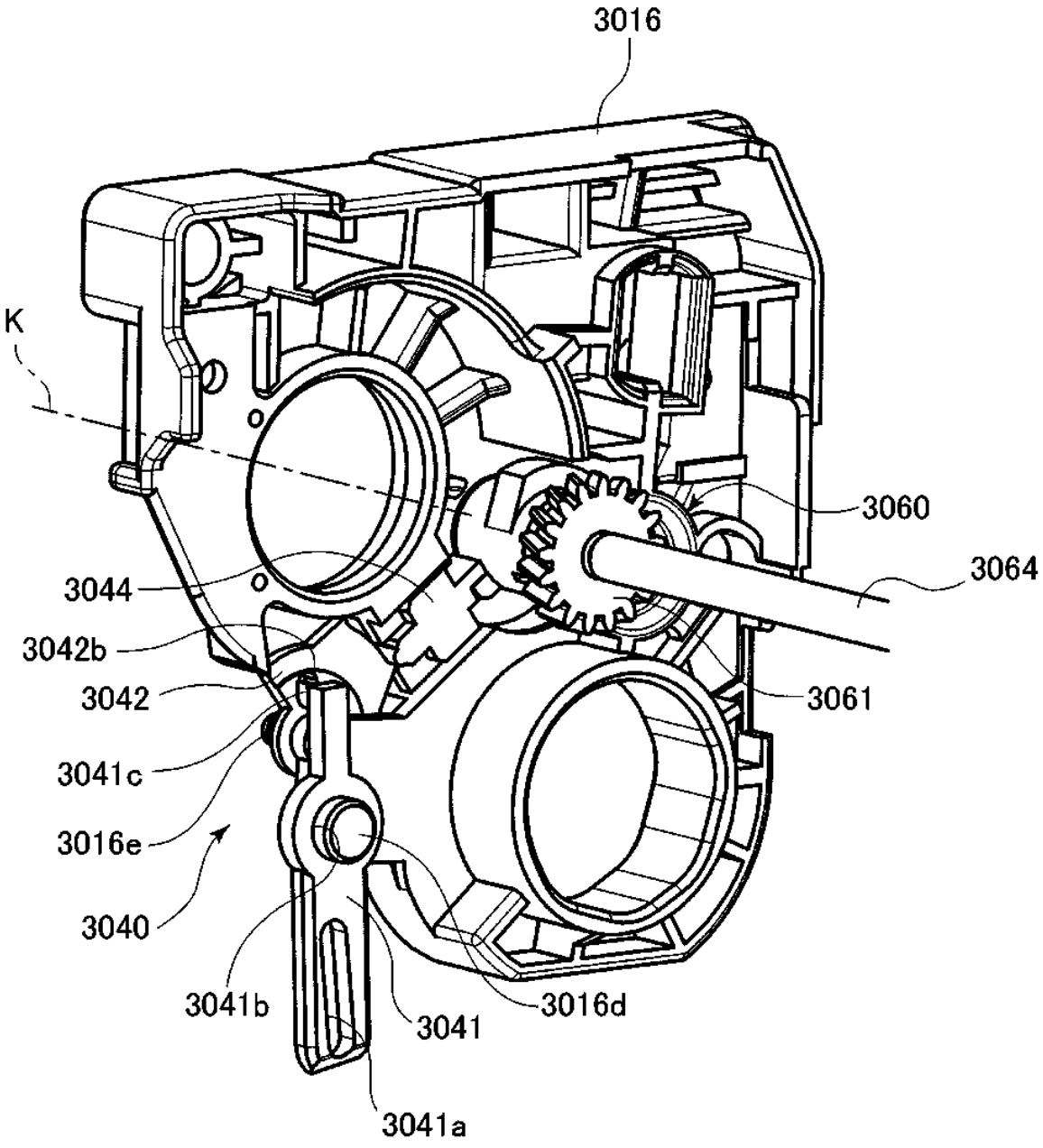
3016
K
3060
3064
3044
3042b
3042
3061
3041c
3016e
3040
3041b
3041
3016d
3041a

Fig. 269

(a)

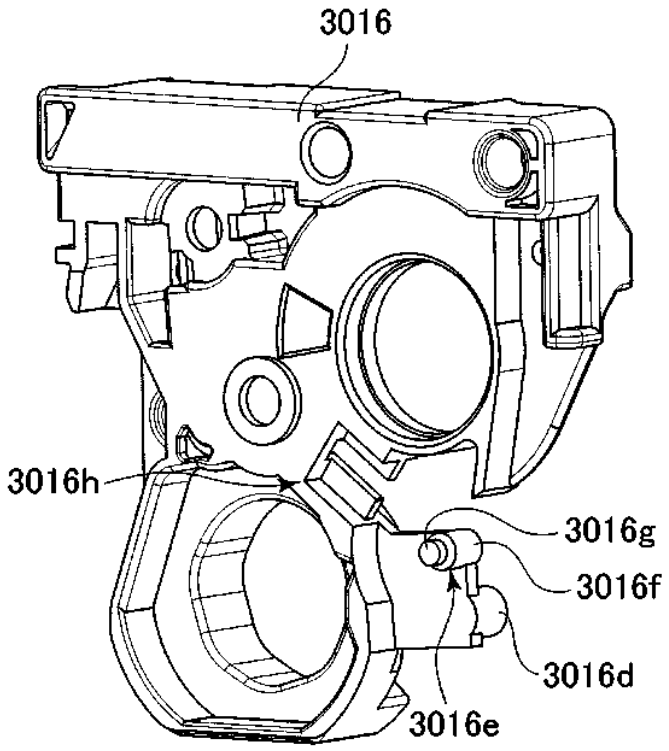

(b)

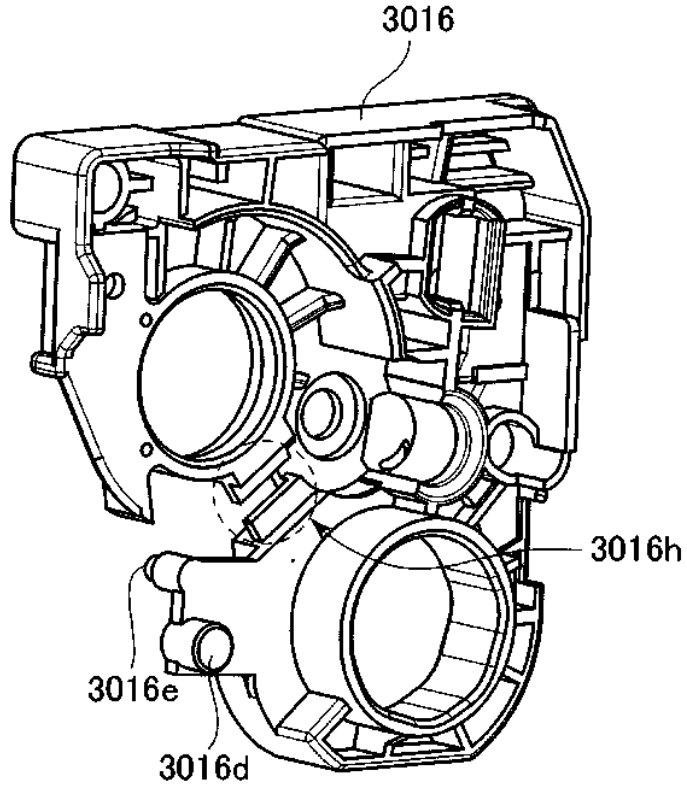

Fig. 270

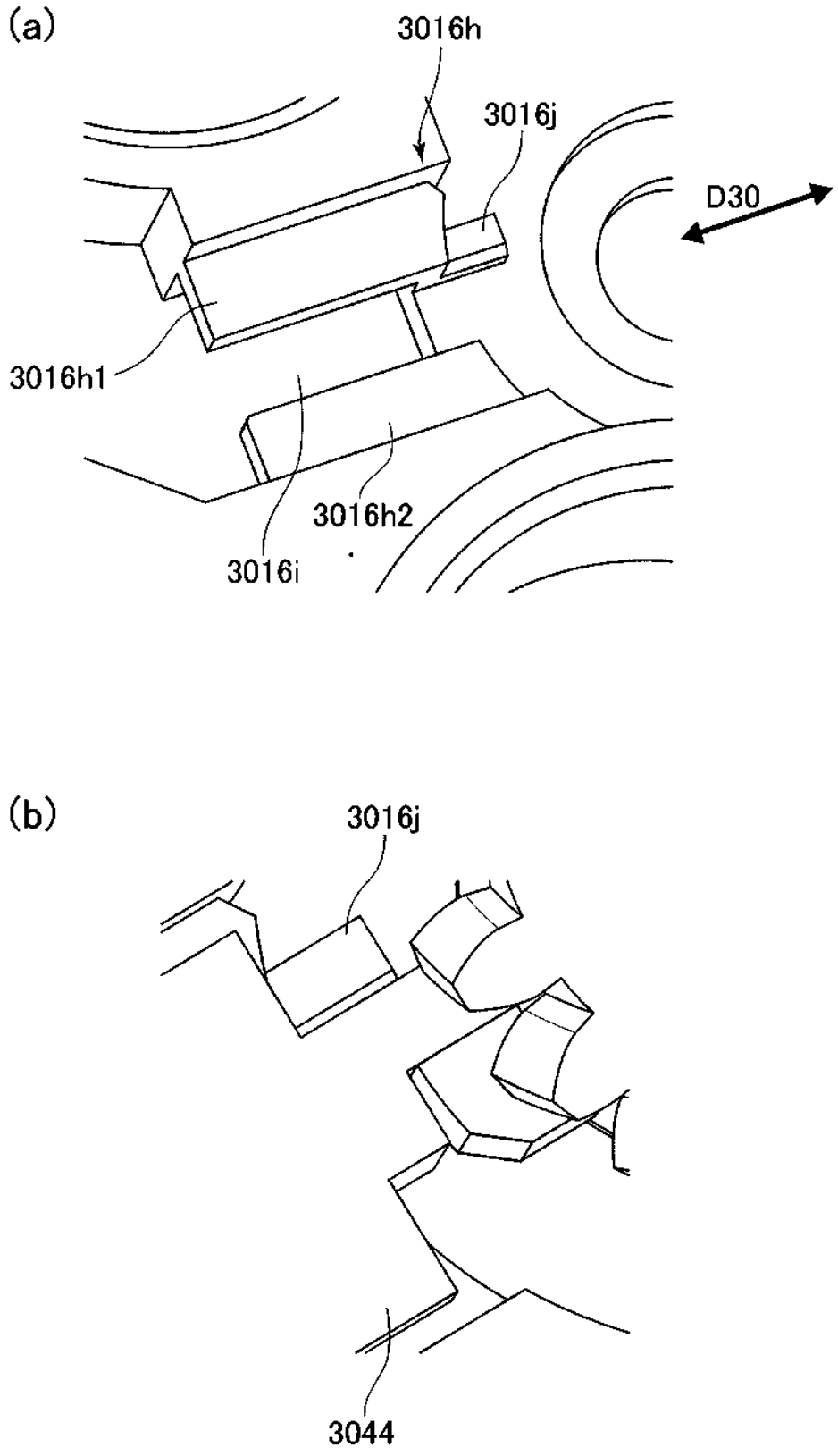

Fig. 271

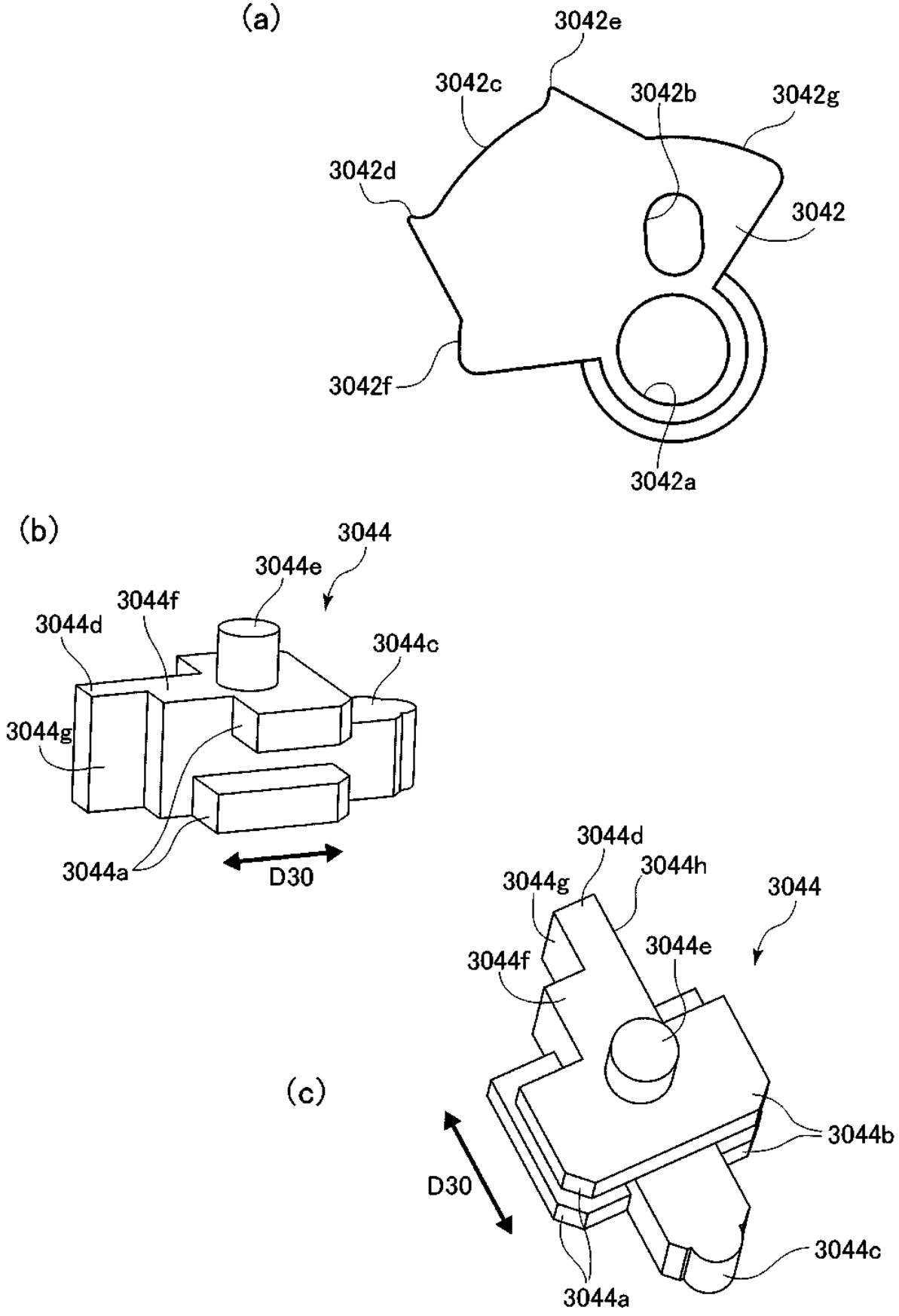
(a)
3042e
3042c
3042b
3042g
3042d
3042
3042f
3042a
(b)
3044
3044e
3044f
3044d
3044c
3044g
3044a
D30
(c)
3044d
3044h
3044g
3044
3044f
3044e
3044b
D30
3044c
3044a

Fig. 272

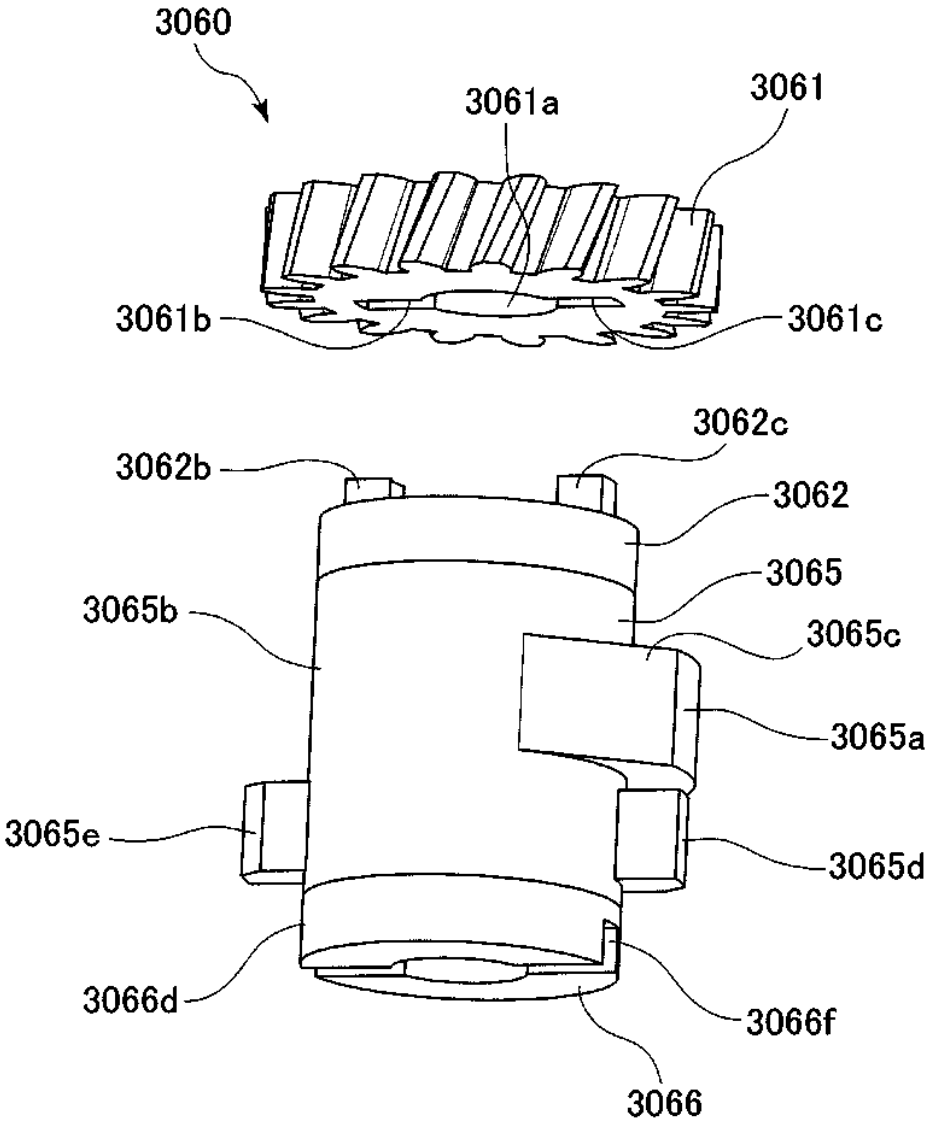
3060
3061a
3061
3061b
3061c
3062c
3062b
3062
3065
3065b
3065c
3065a
3065e
3065d
3066d
3066f
3066

Fig. 273

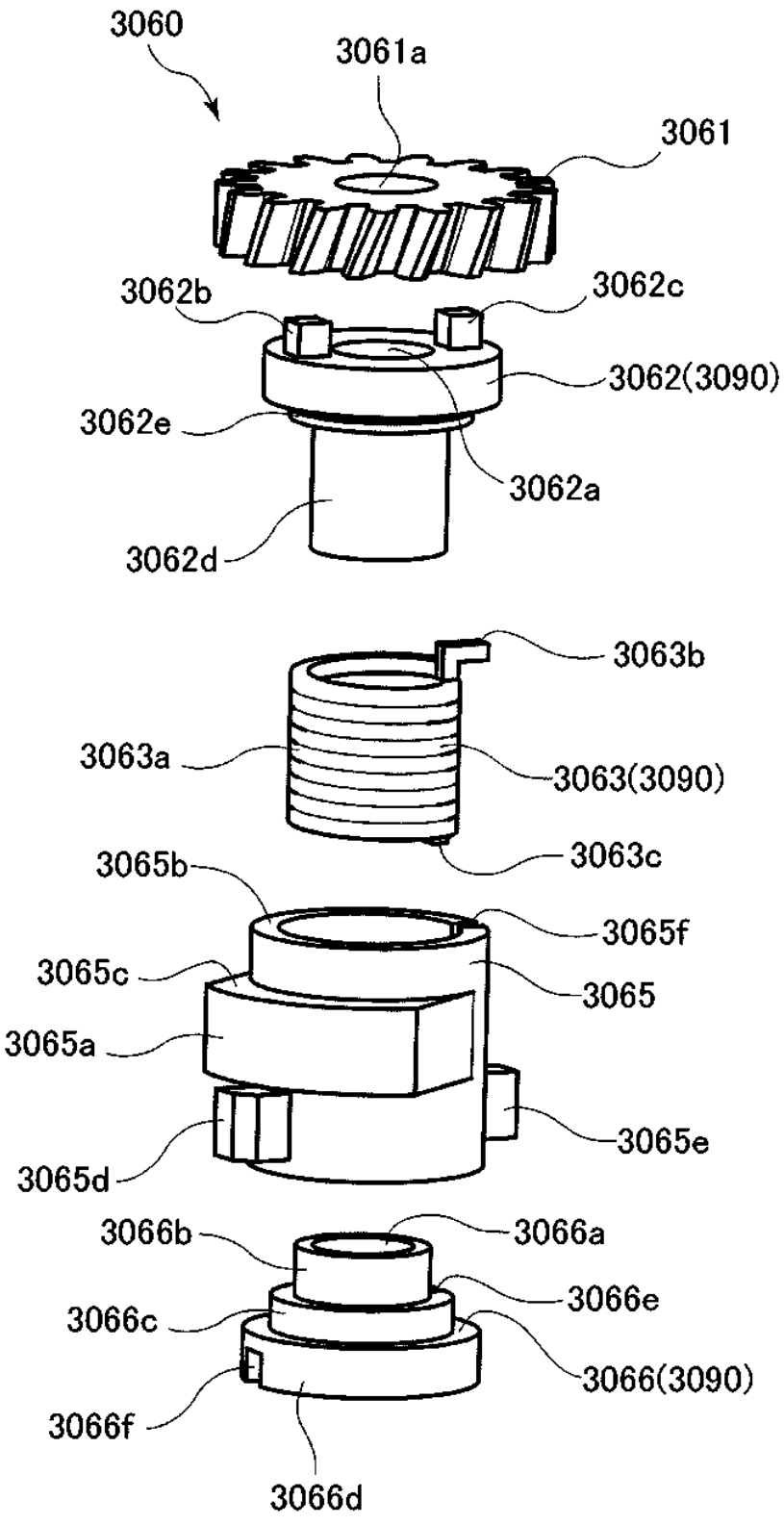
3060
3061a
3061
3062b
3062c
3062(3090)
3062e
3062a
3062d
3063b
3063a
3063(3090)
3063c
3065b
3065f
3065c
3065
3065a
3065e
3065d
3066b
3066a
3066e
3066c
3066(3090)
3066f
3066d

Fig. 274

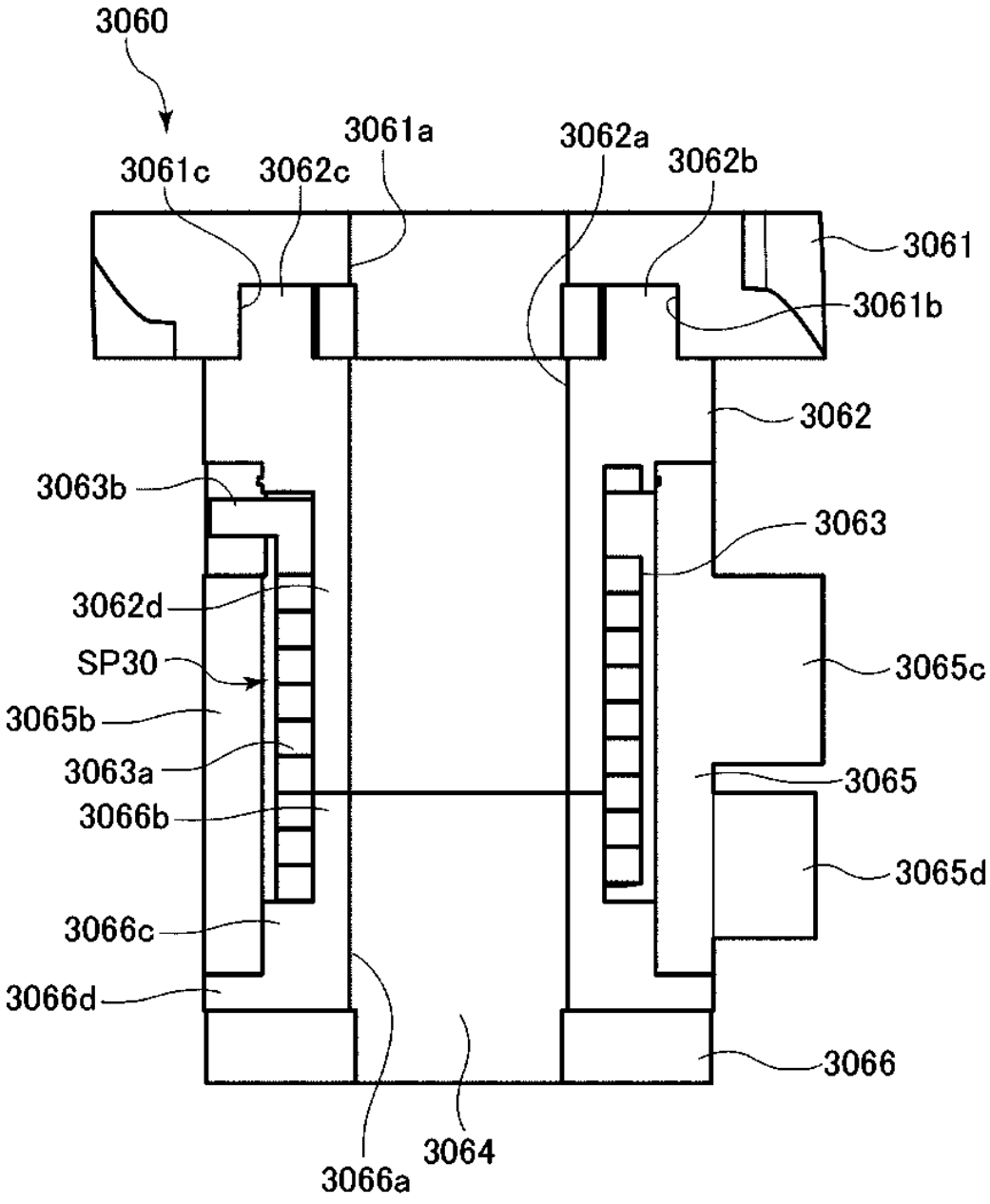
3060
3061a
3062a
3062b
3061c
3062c
3061
3061b
3062
3063b
3063
3062d
SP30
3065c
3065b
3063a
3065
3066b
3065d
3066c
3066d
3066
3066a
3064

Fig. 275

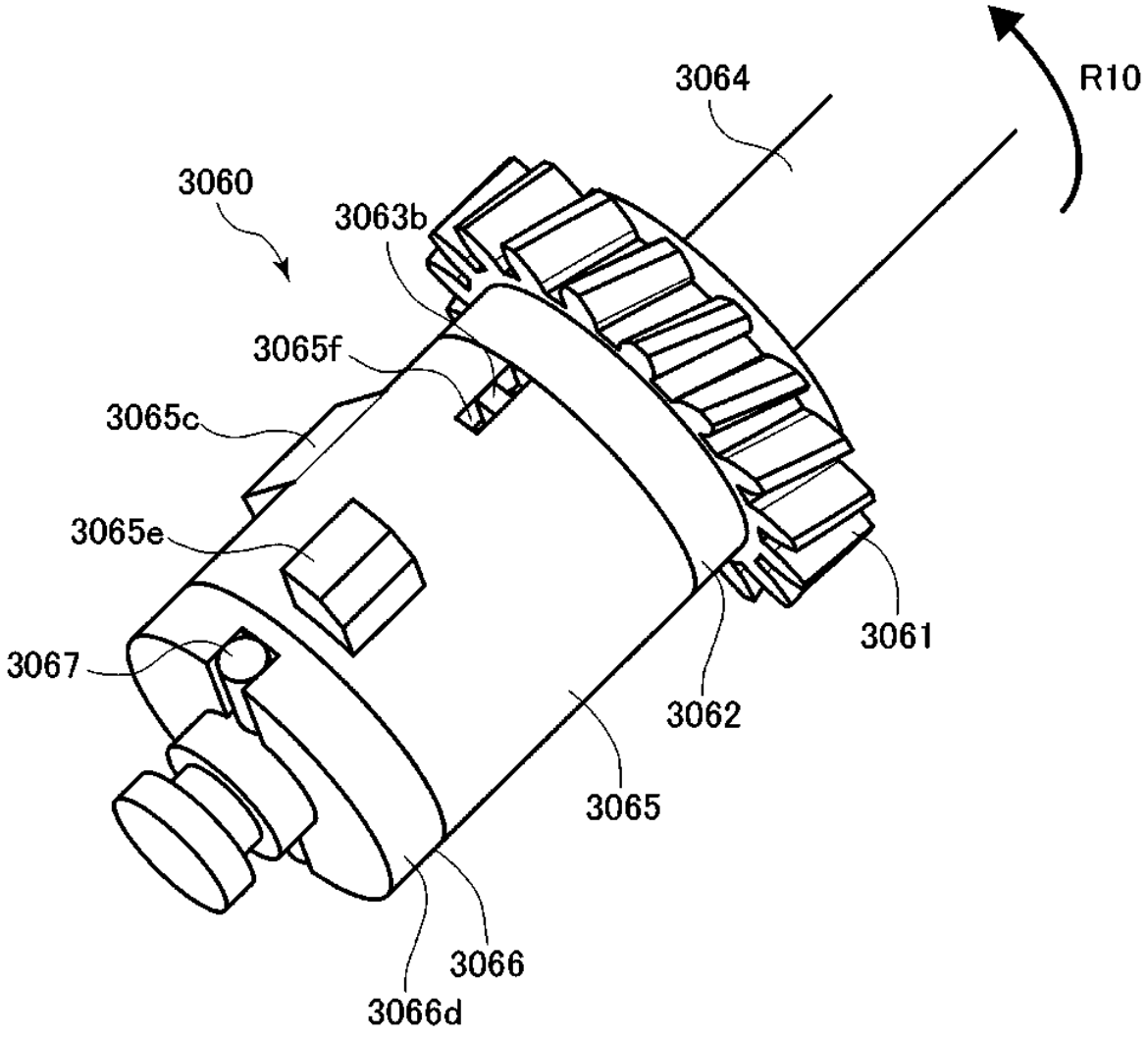
R10
3064
3060
3063b
3065f
3065c
3065e
3067
3061
3062
3065
3066
3066d

Fig. 276

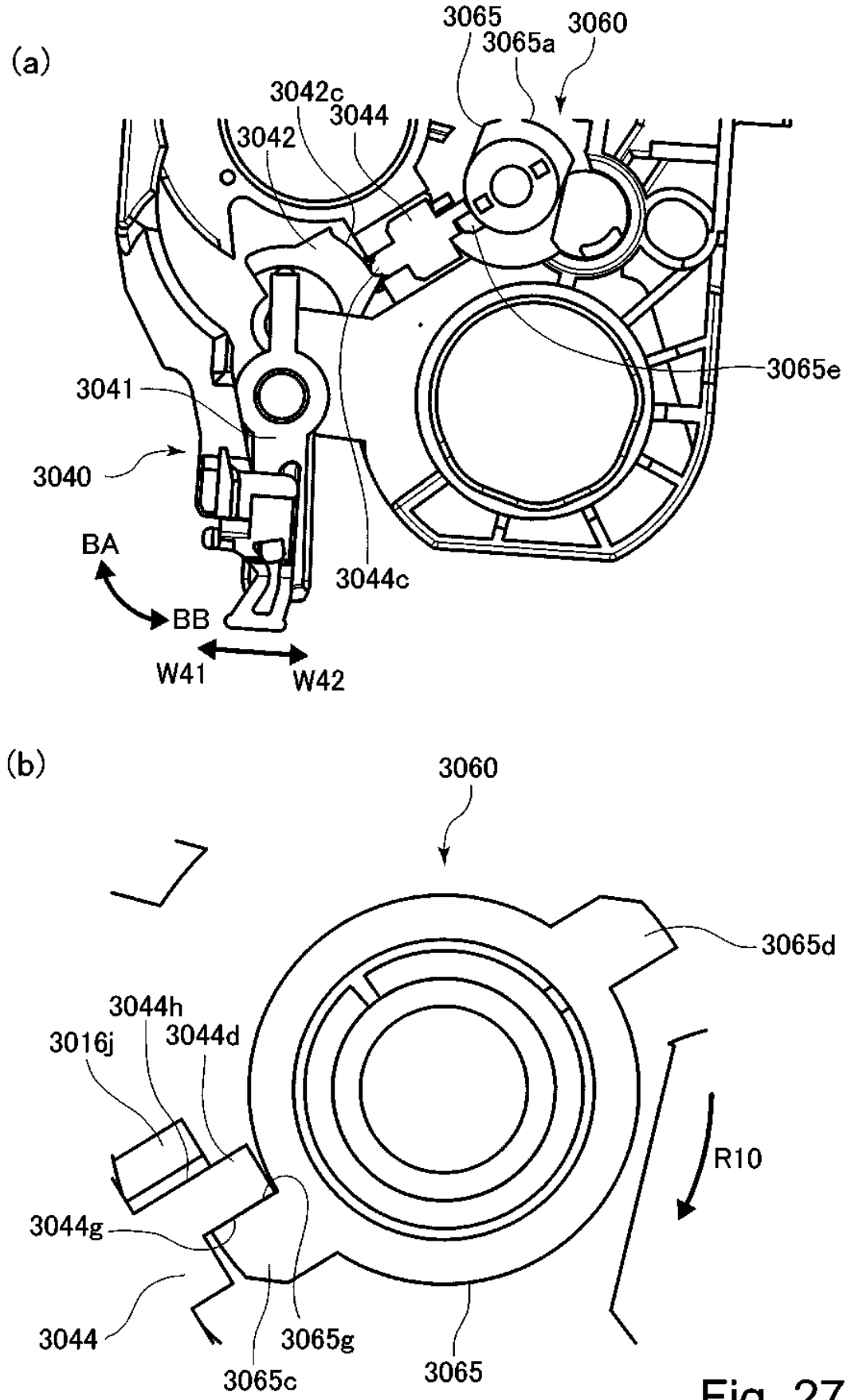
(a)
3065
3065a
3060
3042c
3044
3042
3065e
3041
3040
BA
BB
3044c
W41
W42
(b)
3060
3065d
3044h
3016j
3044d
R10
3044g
3044
3065g
3065c
3065

Fig. 277

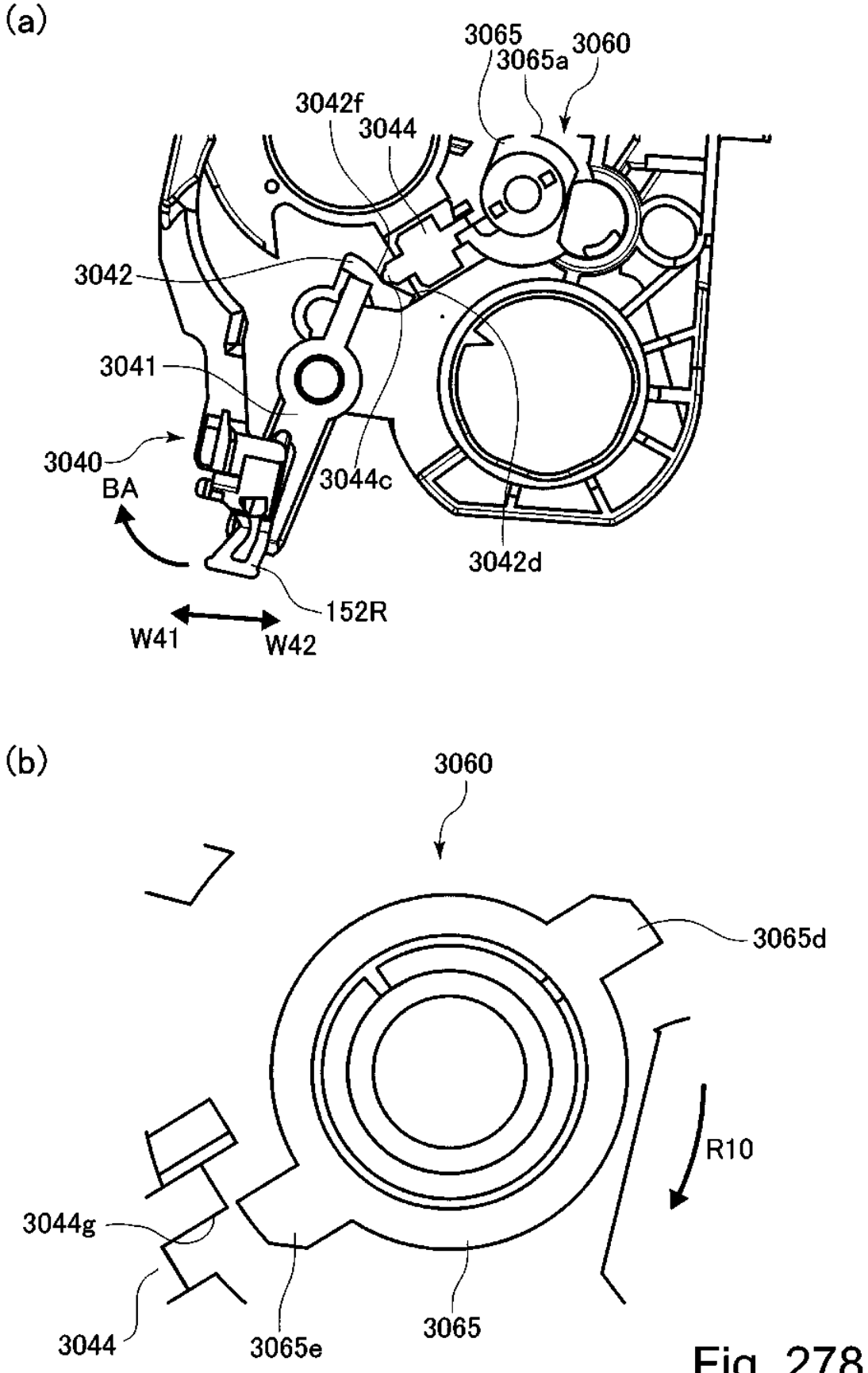
(a)
3065
3065a
3060
3042f
3044
3042
3041
3040
BA
3044c
3042d
152R
W41
W42
(b)
3060
3065d
R10
3044g
3044
3065e
3065

Fig. 278

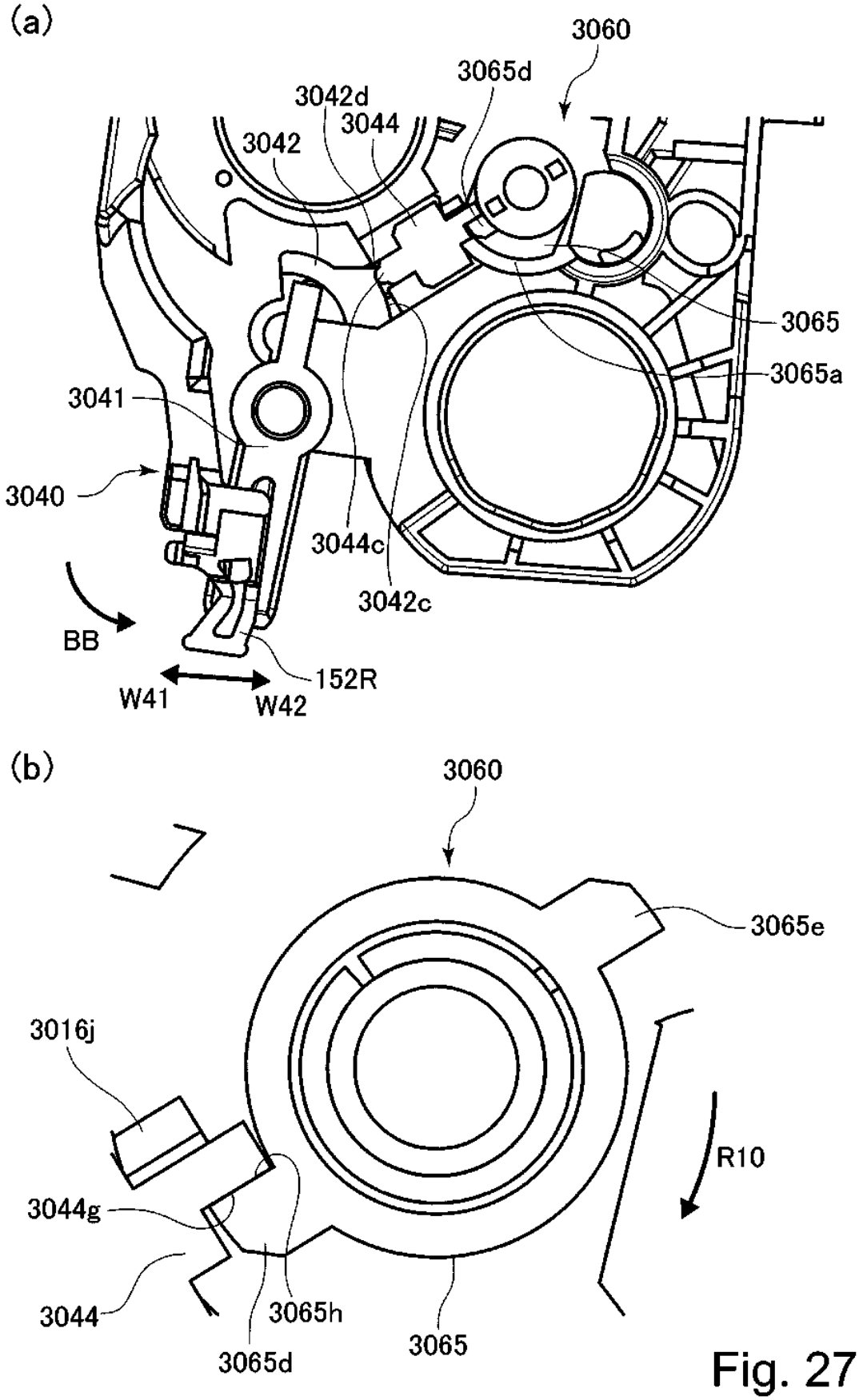
(a)
3060
3065d
3042d
3044
3042
3065
3065a
3041
3040
3044c
3042c
BB
152R
W41
W42
(b)
3060
3065e
3016j
R10
3044g
3044
3065h
3065d
3065

Fig. 279

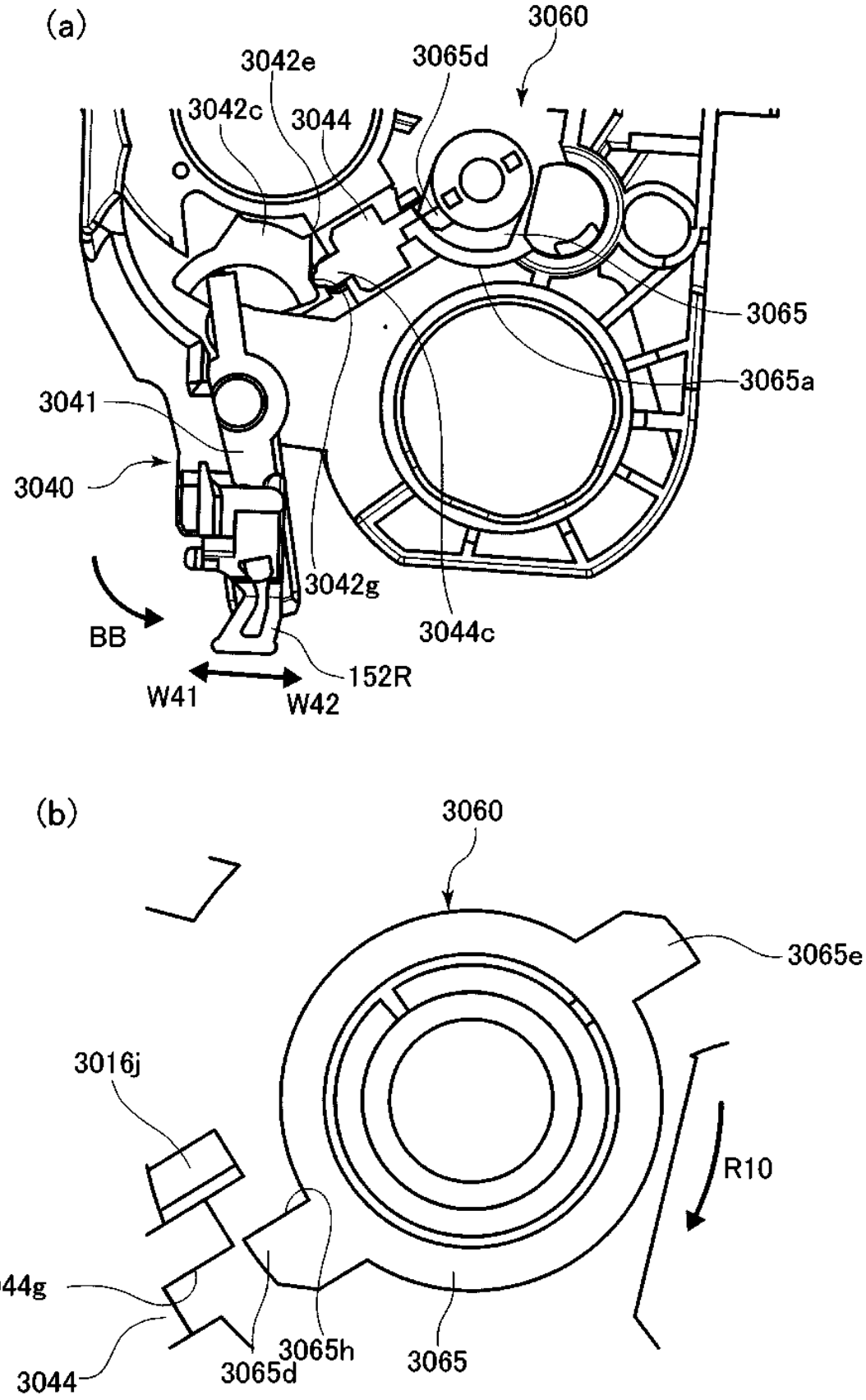
(a)
3060
3042e
3065d
3042c
3044
3065
3065a
3041
3040
3042g
3044c
BB
152R
W41
W42
(b)
3060
3065e
3016j
R10
3044g
3044
3065d
3065h
3065

Fig. 280

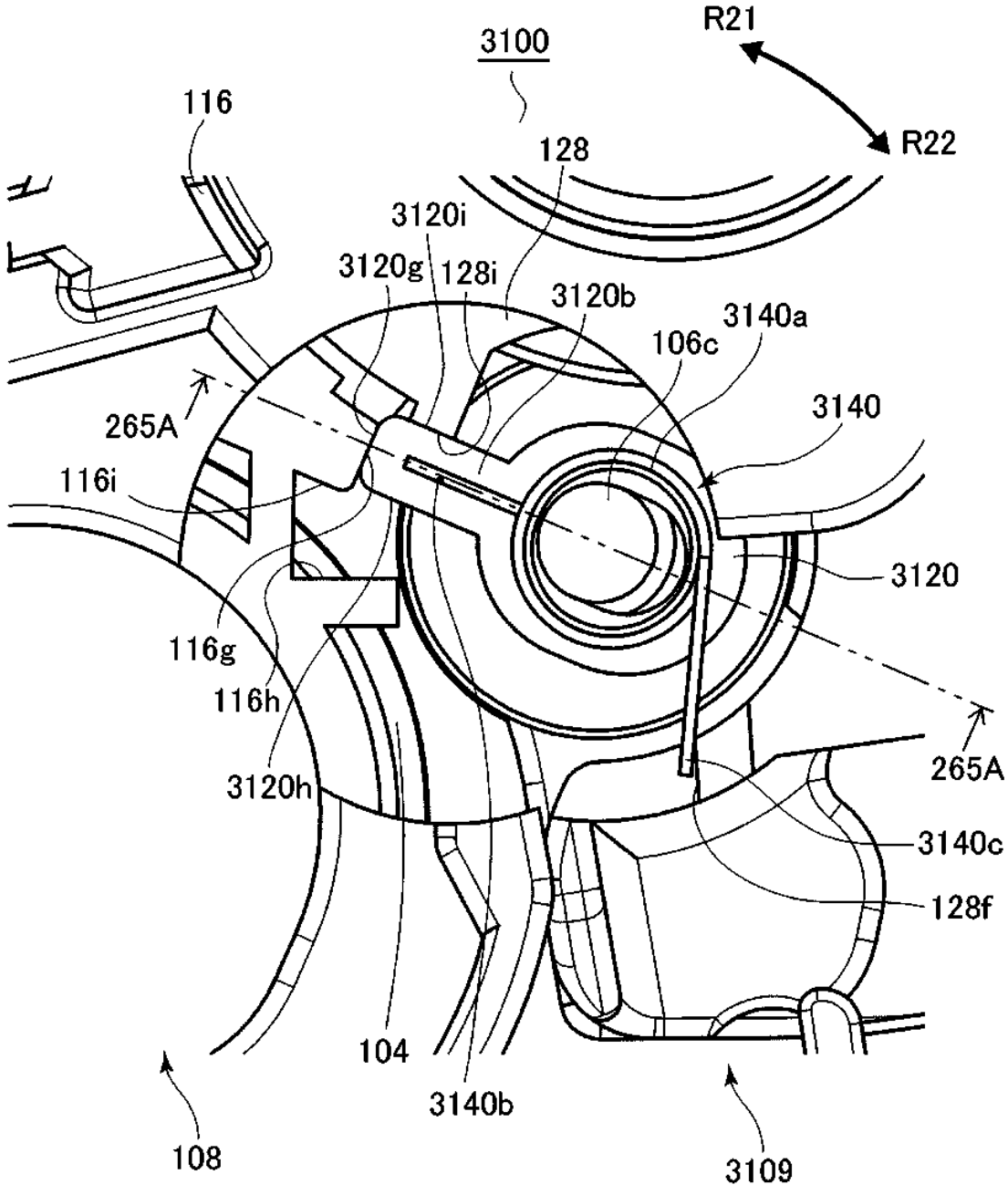
3100
R21
R22
116
128
3120i
3120g
128i
3120b
3140a
106c
265A
3140
116i
3120
116g
116h
265A
3120h
3140c
128f
104
3140b
108
3109

Fig. 281

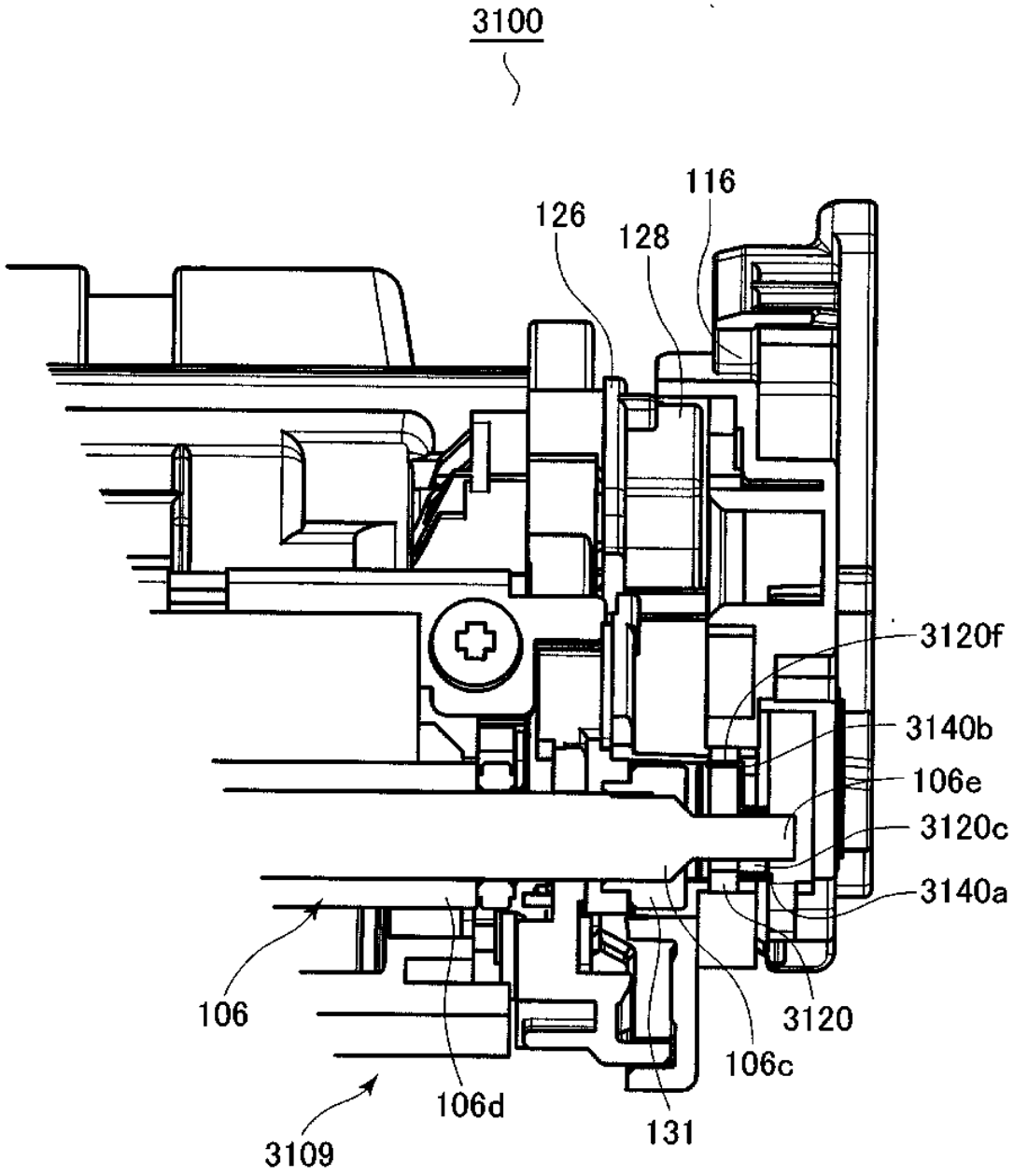
3100
116
126
128
3120f
3140b
106e
3120c
3140a
106
3120
106c
106d
131
3109

Fig. 282

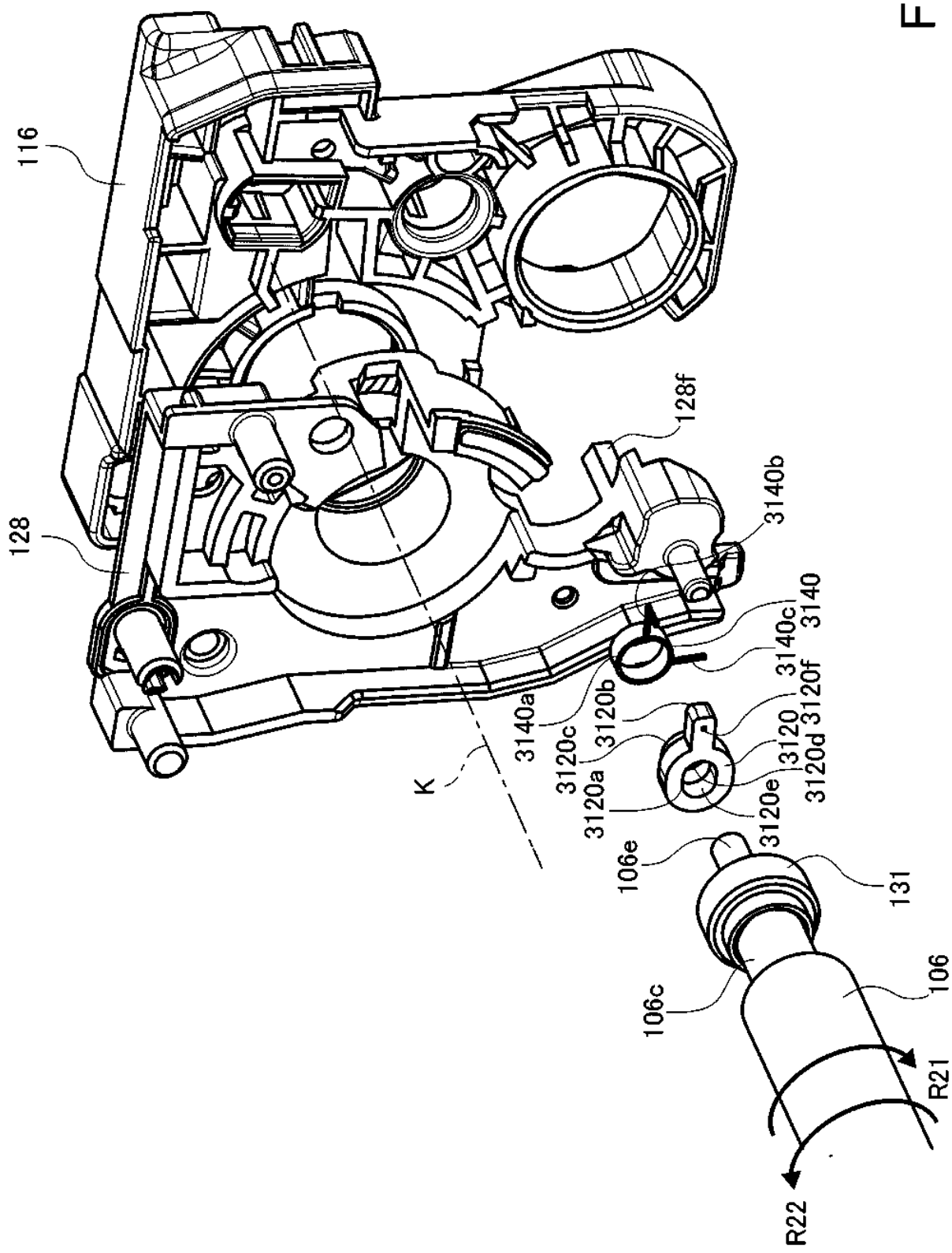
116
128
128f
3140b
3140
3140c
3120f
3120
3120d
3120e
3120b
3120c
3120a
3140a
K
106e
131
106c
106
R21
R22

Fig. 283

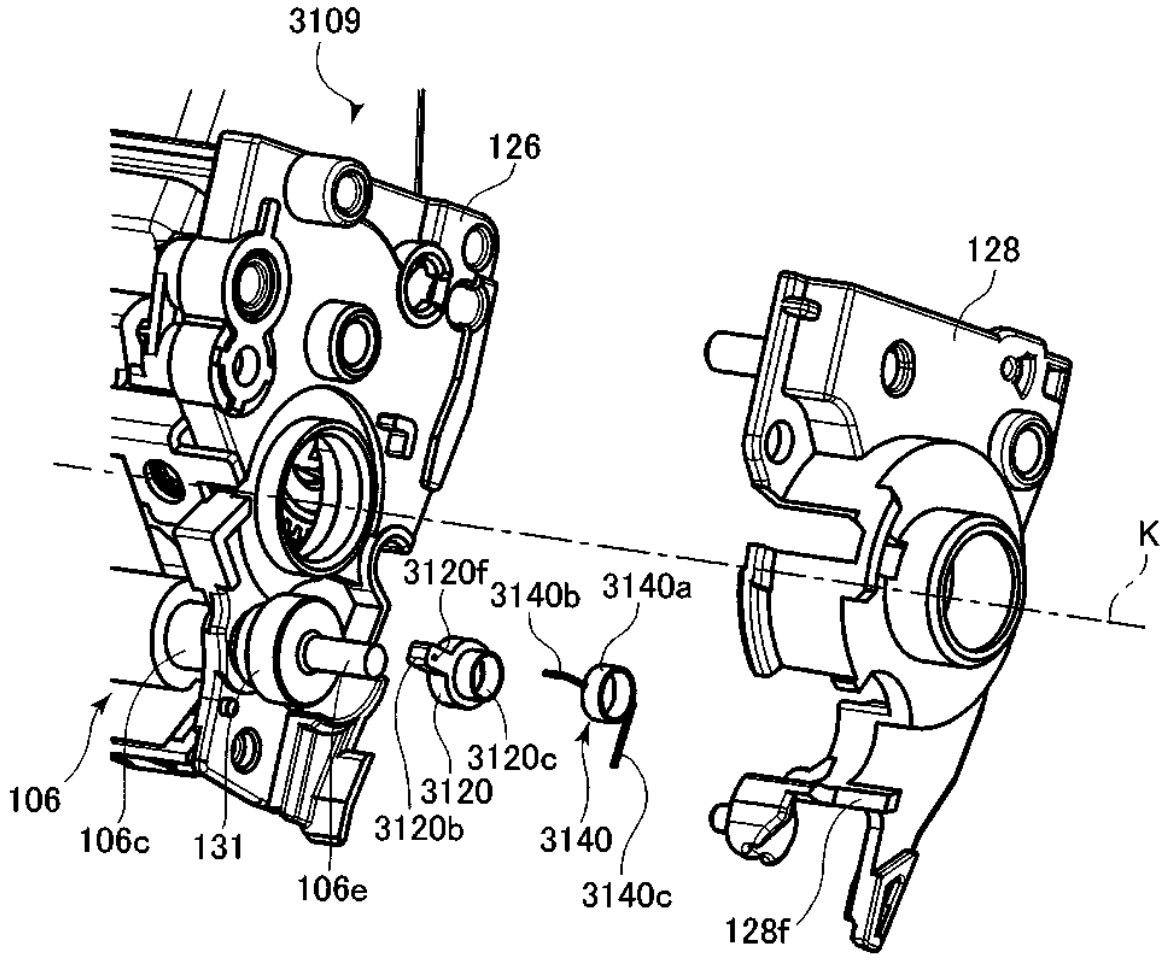
3109
126
128
K
3120f
3140b
3140a
106
106c
131
106e
3120
3120b
3120c
3140
3140c
128f

Fig. 284

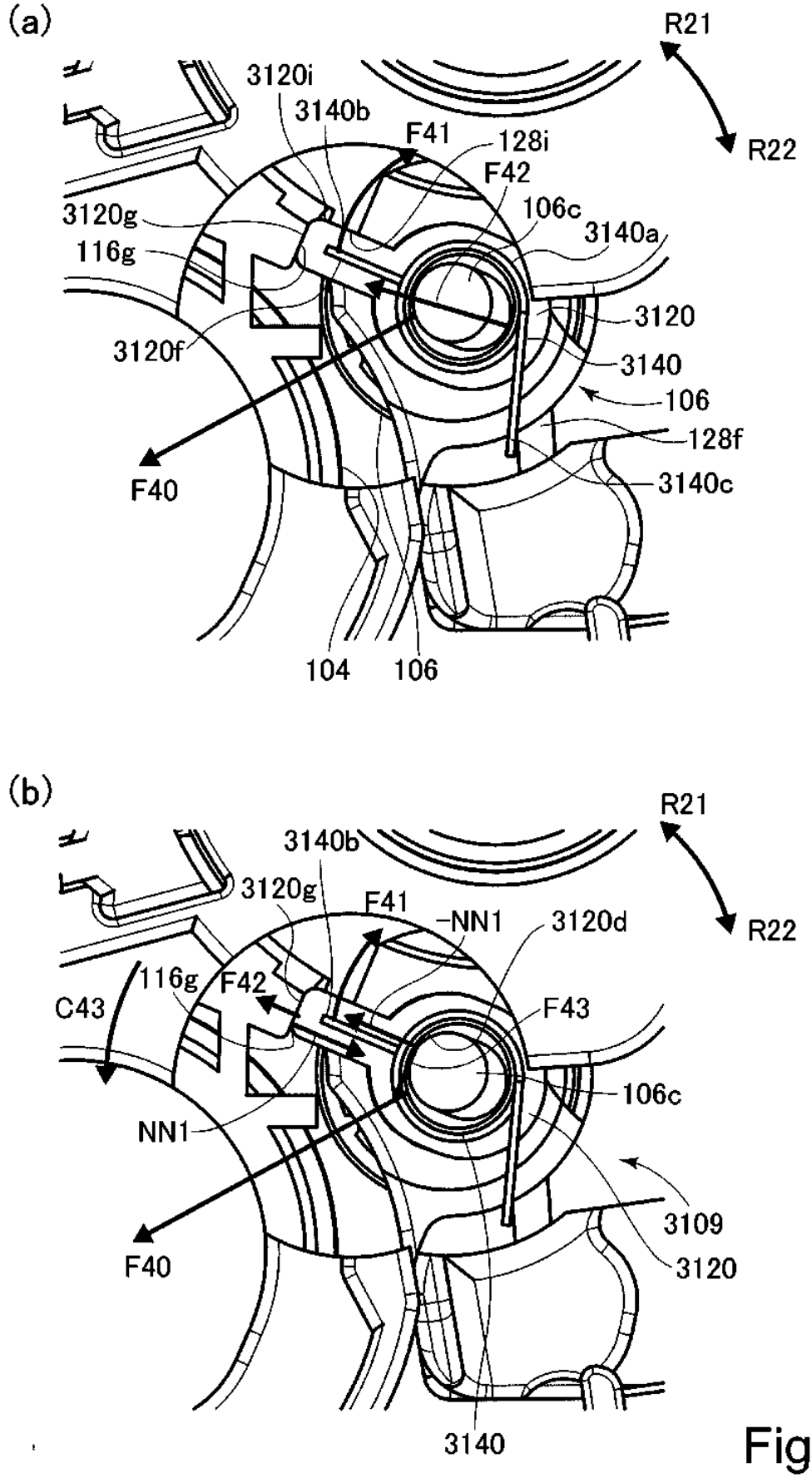
(a)
R21
R22
3120i
3140b
F41
128i
F42
106c
3140a
3120g
116g
3120
3120f
3140
106
128f
F40
3140c
104
106
(b)
R21
R22
3140b
3120g
F41
NN1
3120d
116g
F42
C43
F43
106c
NN1
3109
F40
3120
3140

Fig. 285

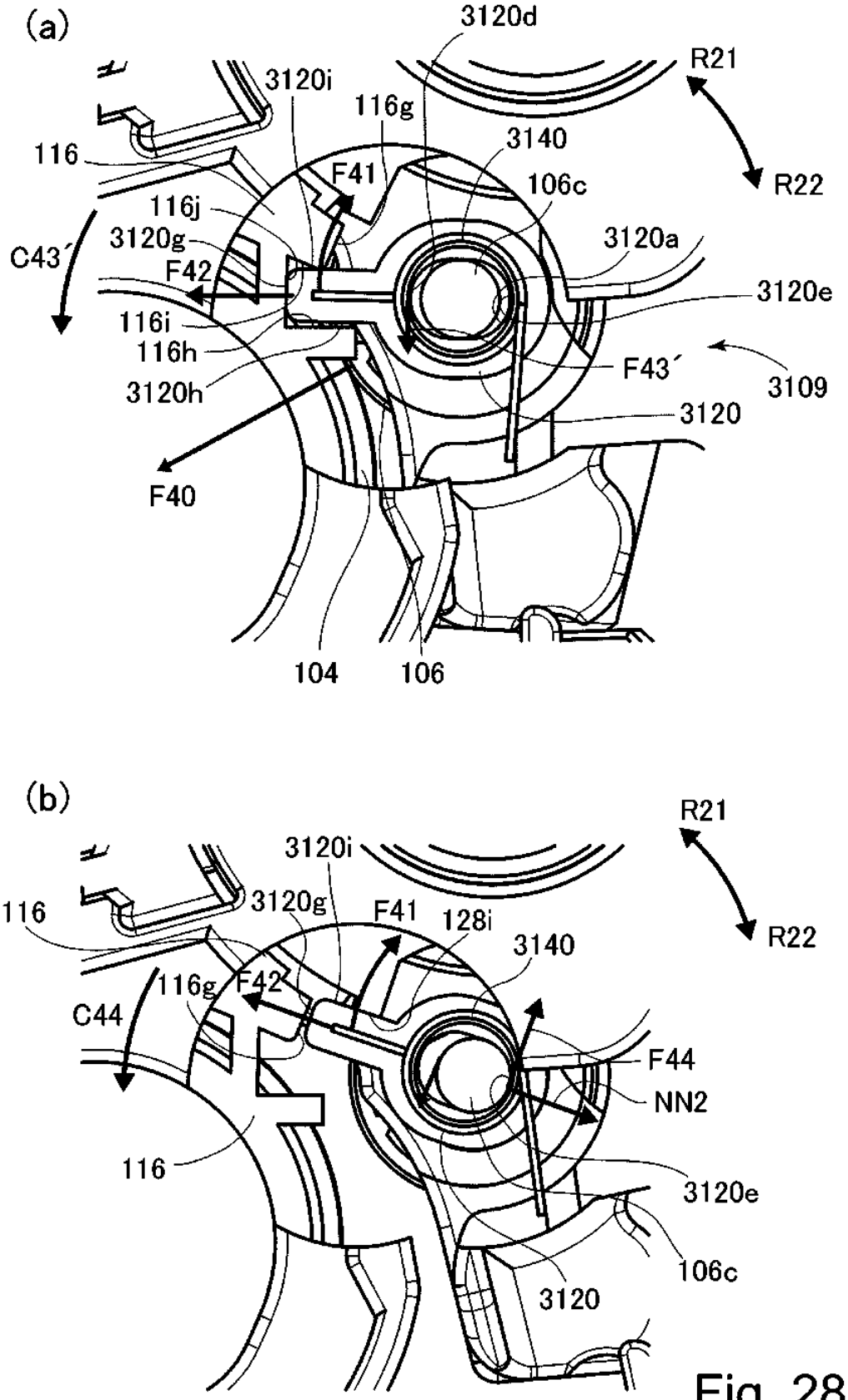
(a)
3120d
R21
3120i
116g
116
3140
F41
106c
R22
116j
3120g
C43´
F42
3120a
3120e
116i
116h
3120h
F43´
3109
3120
F40
104
106
(b)
R21
3120i
116
3120g
F41
128i
3140
R22
116g
F42´
C44
F44
NN2
116
3120e
106c
3120

Fig. 286

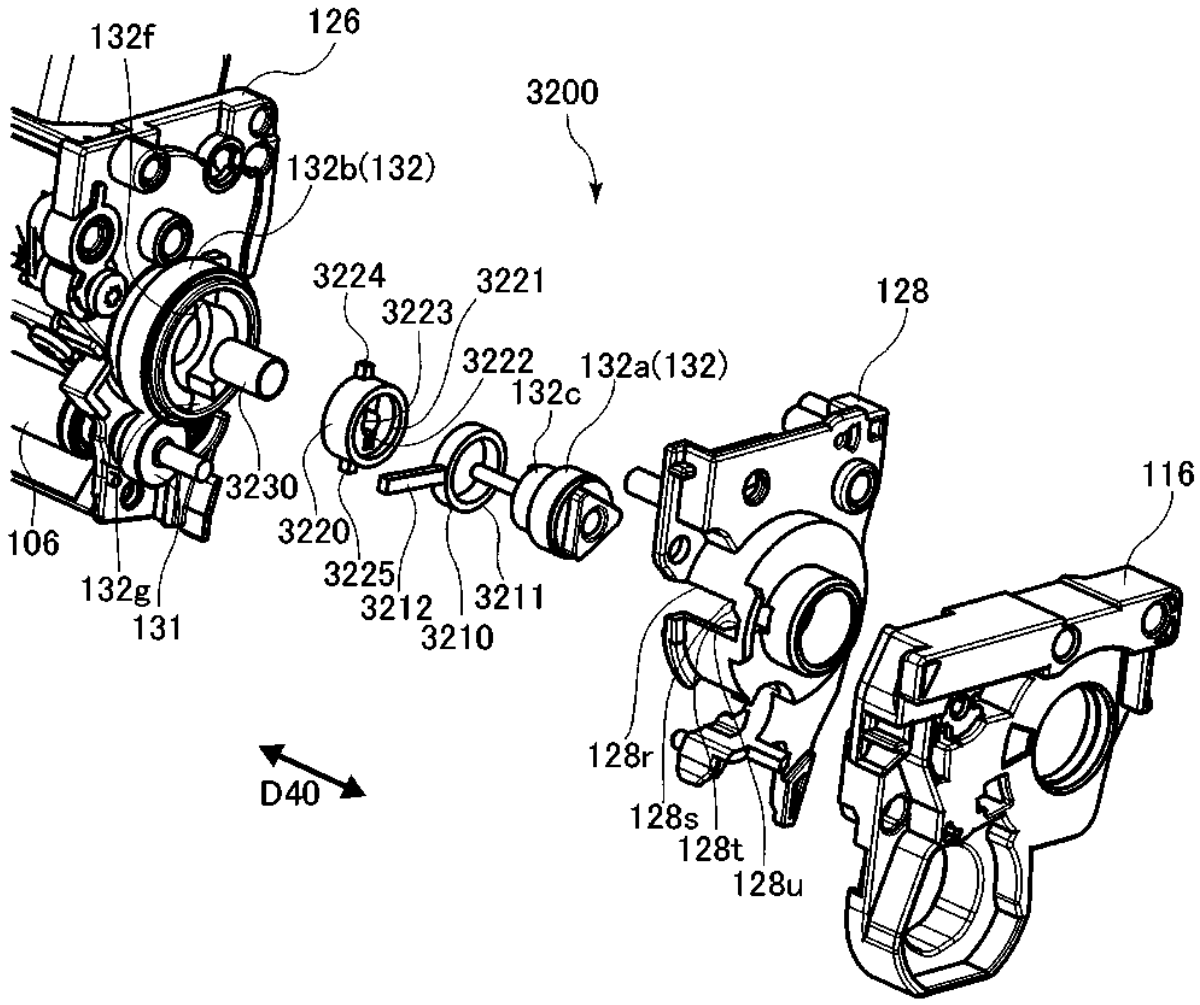
132f
126
3200
132b(132)
3224
3223
3221
3222
132a(132)
132c
128
116
3230
106
3220
3225
3212
3210
3211
132g
131
D40
128r
128s
128t
128u

Fig. 287

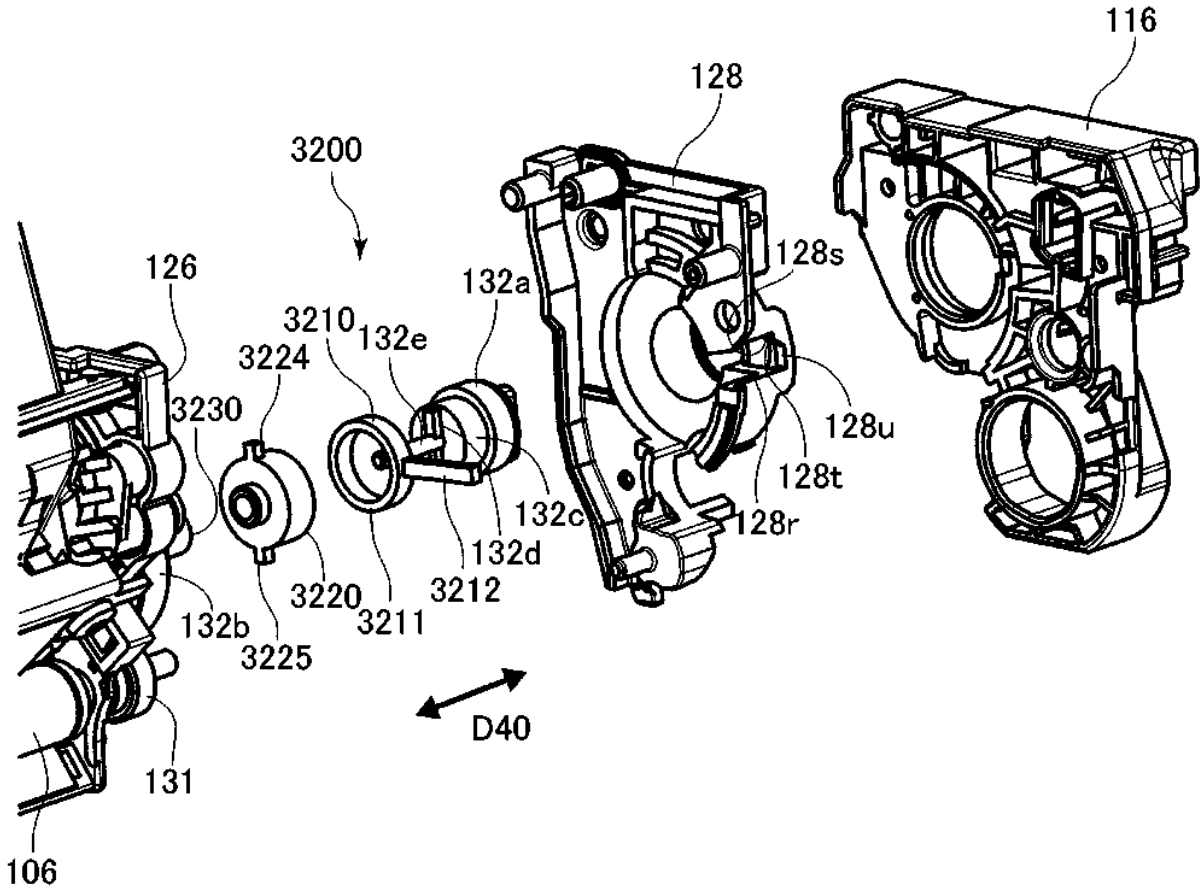
116
128
3200
126
128s
132a
3210
132e
3224
3230
128u
128t
132c
128r
132d
3220
3212
3211
132b
3225
D40
131
106

Fig. 288

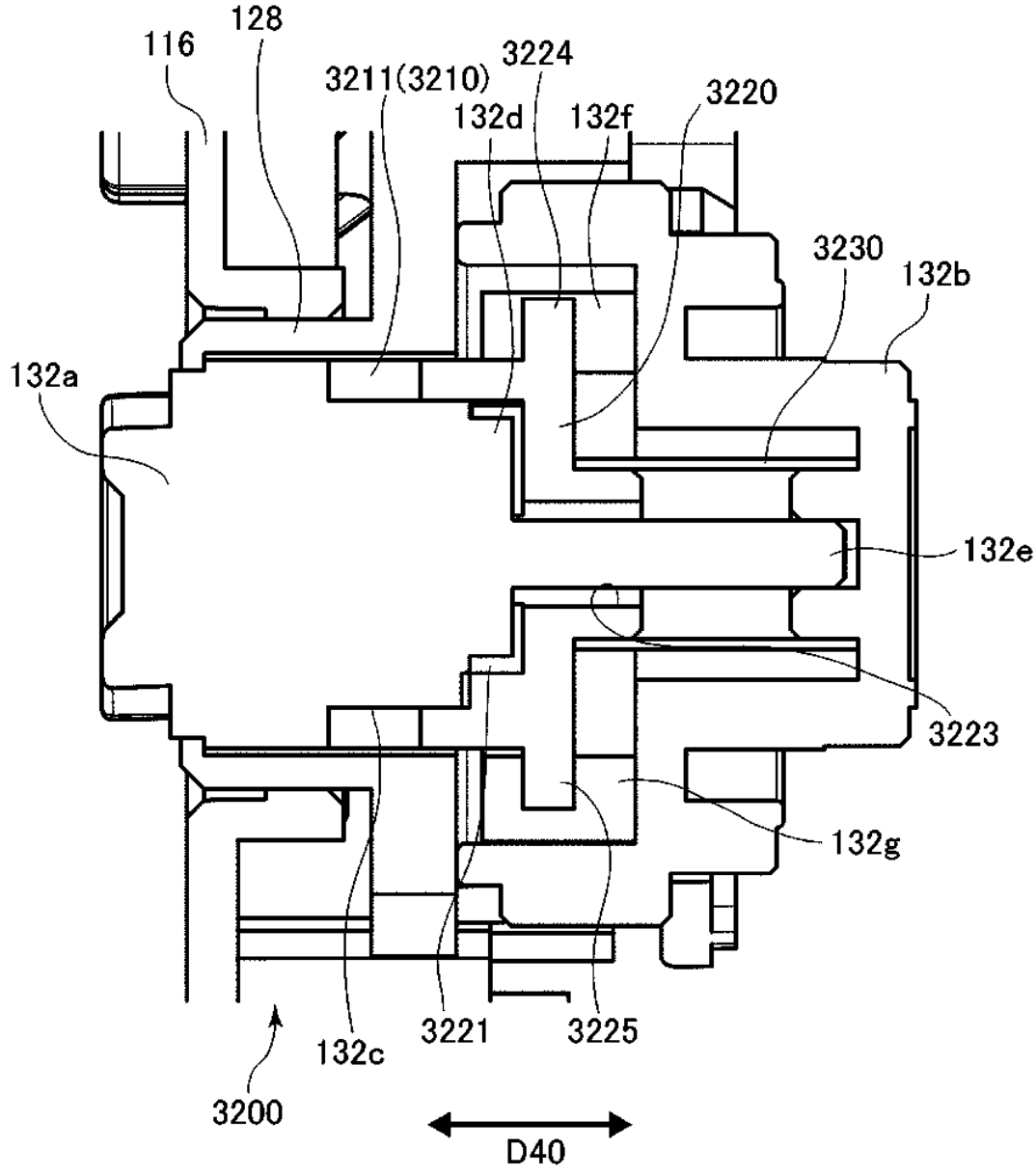
116
128
3211(3210)
3224
132d
132f
3220
3230
132b
132a
132e
3223
132g
132c
3221
3225
3200
D40

Fig. 289

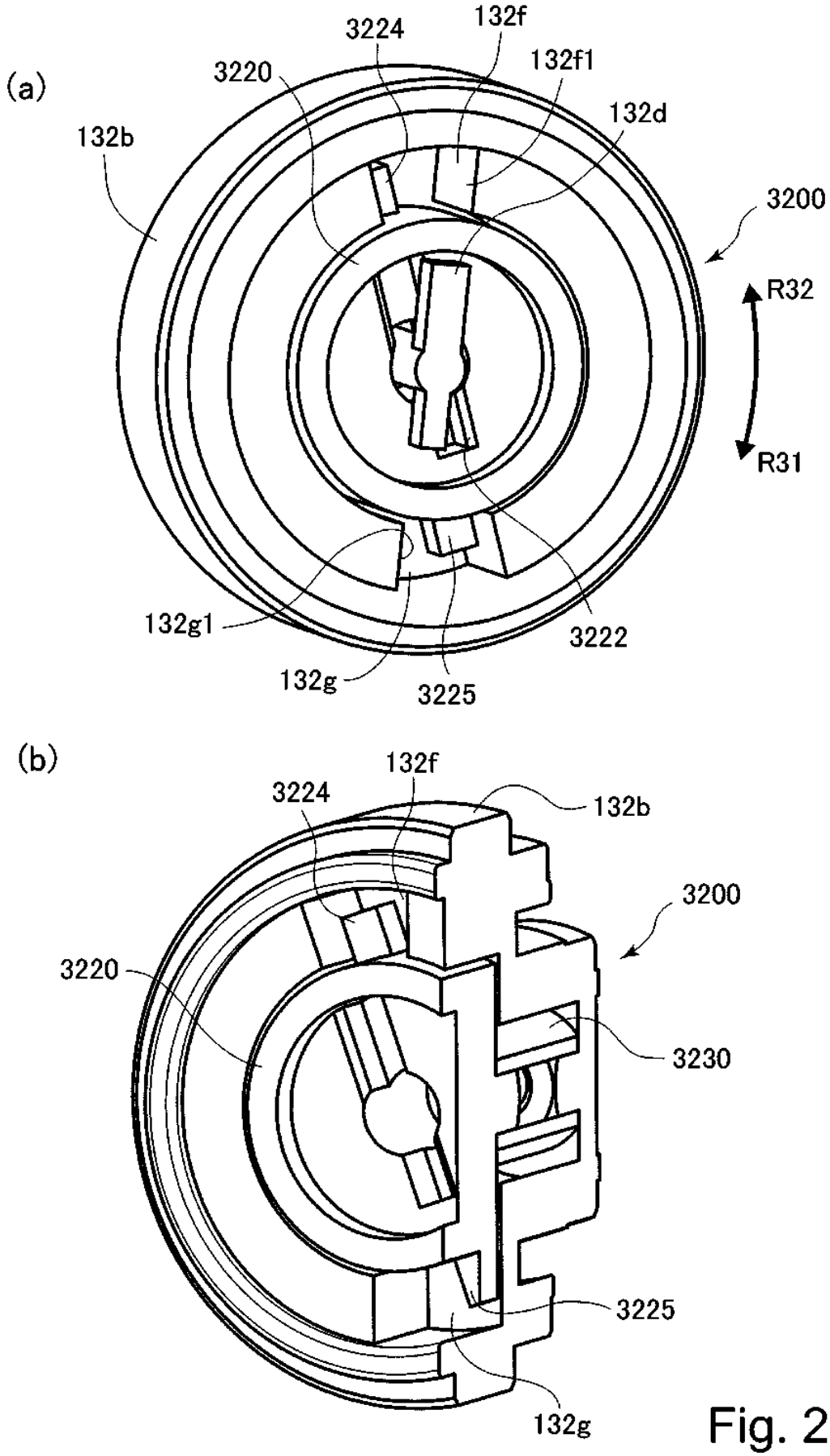
(a)
3224
132f
3220
132f1
132d
132b
3200
R32
R31
132g1
3222
132g
3225
(b)
132f
3224
132b
3200
3220
3230
3225
132g

Fig. 290

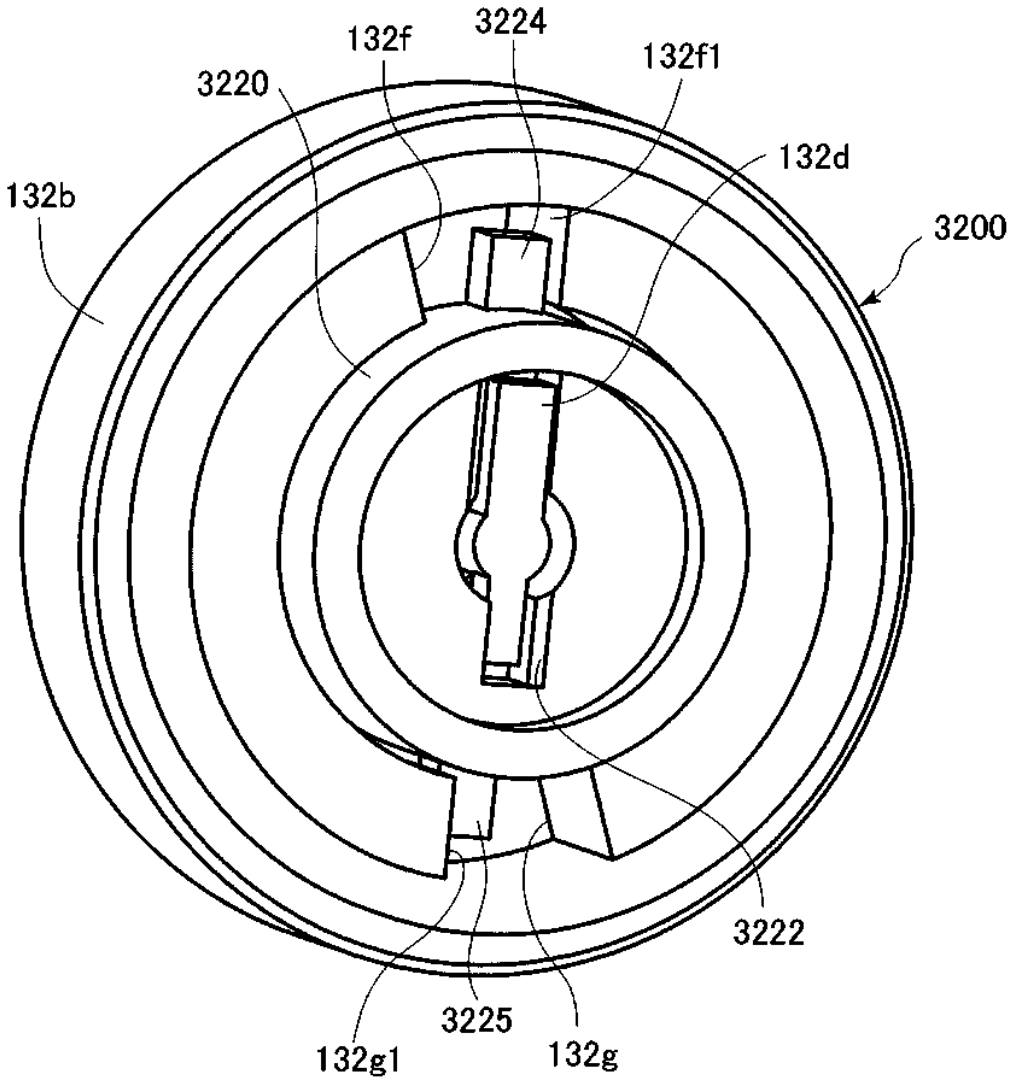

Fig. 291

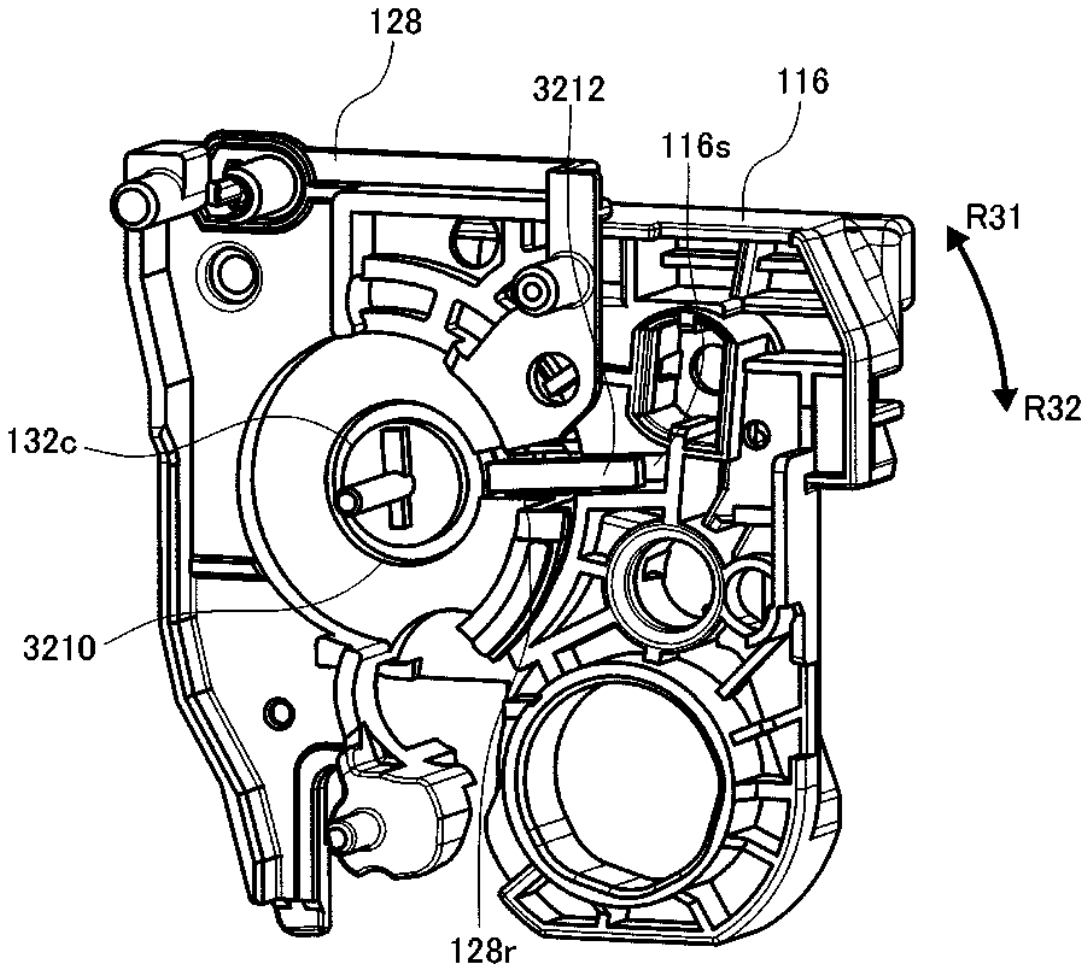

Fig. 292

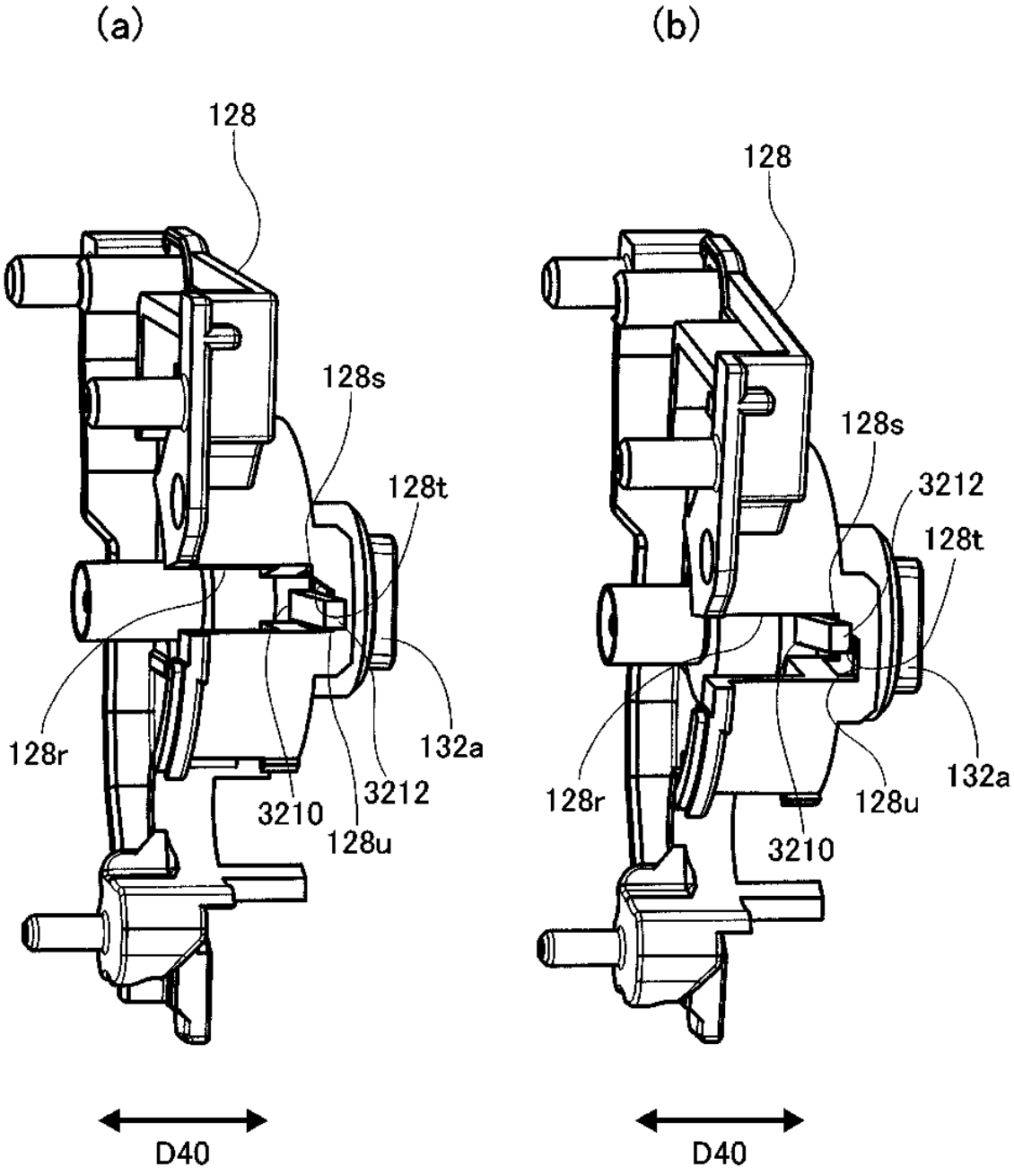
(a)
(b)
128
128s
128t
128r
132a
3210
3212
128u
D40
128
128s
3212
128t
128r
128u
132a
3210
D40

Fig. 293

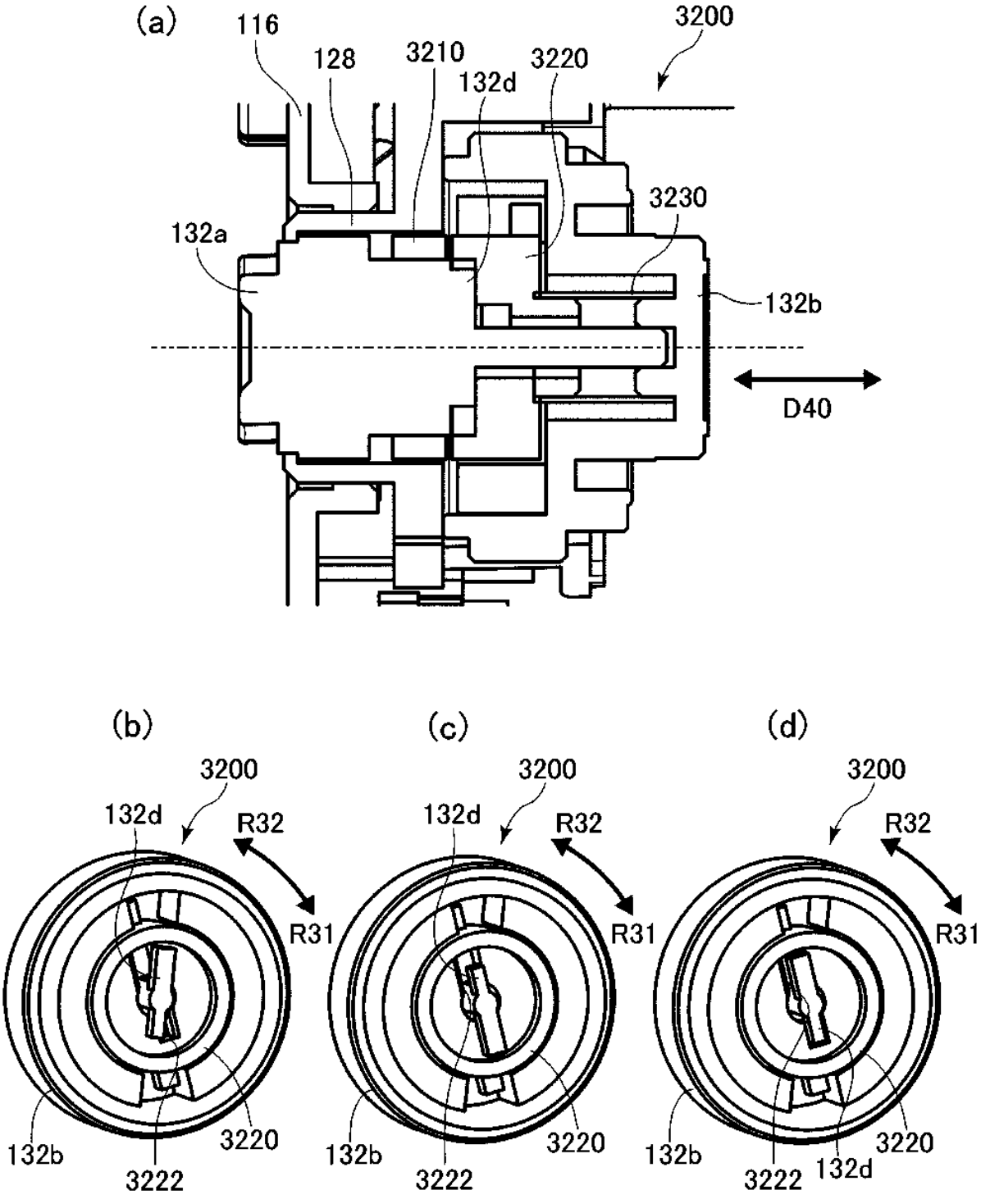
(a)
116
128
3210
132d
3220
3200
3230
132a
132b
D40
(b)
3200
132d
R32
R31
132b
3220
3222
(c)
3200
132d
R32
R31
132b
3220
3222
(d)
3200
R32
R31
132b
3220
3222
132d

Fig. 294

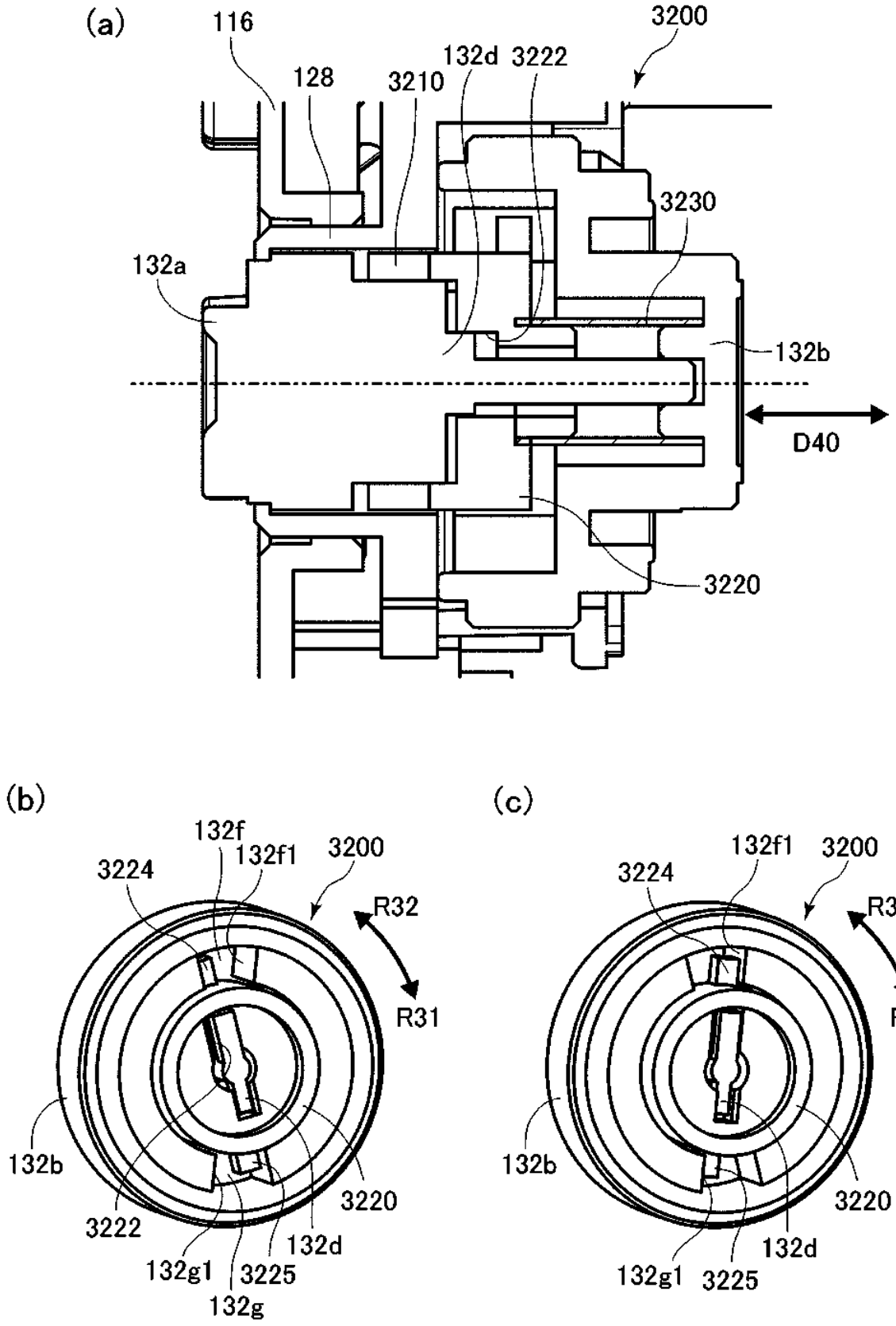
(a)
116
128
3210
132d
3222
3200
3230
132a
132b
D40
3220
(b)
132f
132f1
3200
3224
R32
R31
132b
3222
3220
132d
132g1
3225
132g
(c)
132f1
3200
3224
R32
R31
132b
3220
132d
132g1
3225

Fig. 295

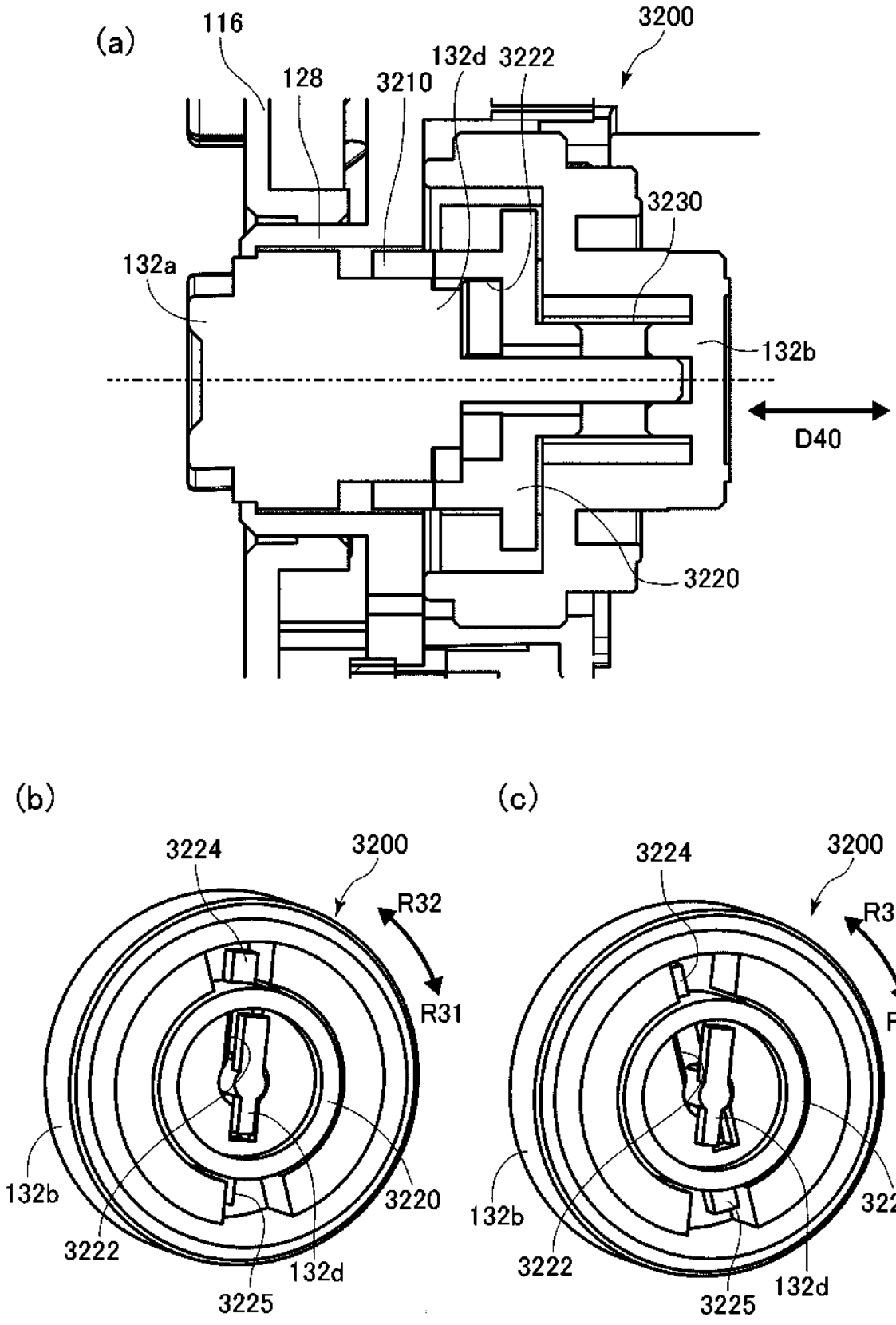
(a)
116
128
3210
132d
3222
3200
3230
132a
132b
D40
3220
(b)
3224
3200
R32
R31
132b
3220
3222
132d
3225
(c)
3224
3200
R32
R31
132b
3220
3222
132d
3225

Fig. 296

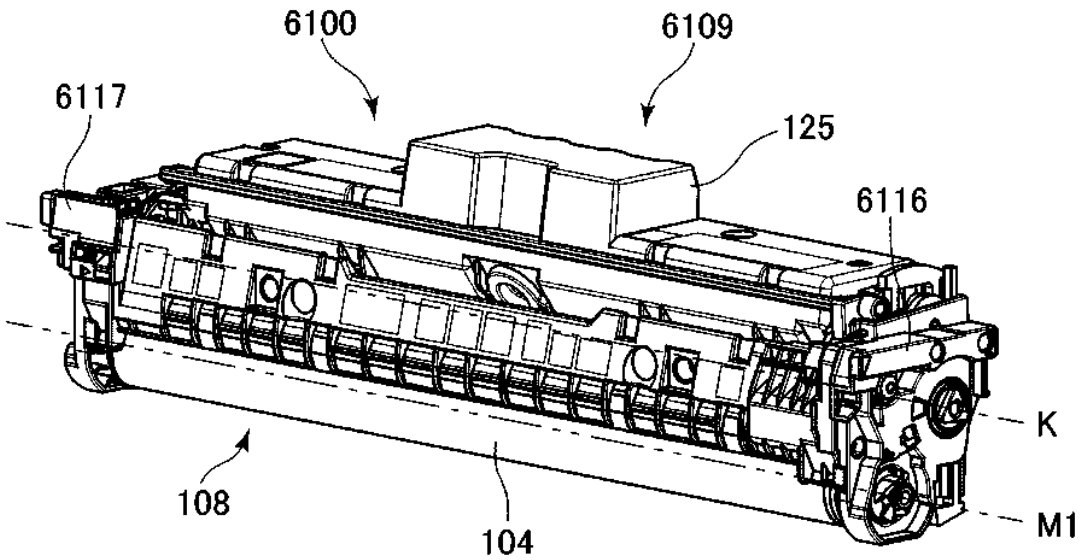
6100
6109
6117
125
6116
K
108
104
M1

(a)

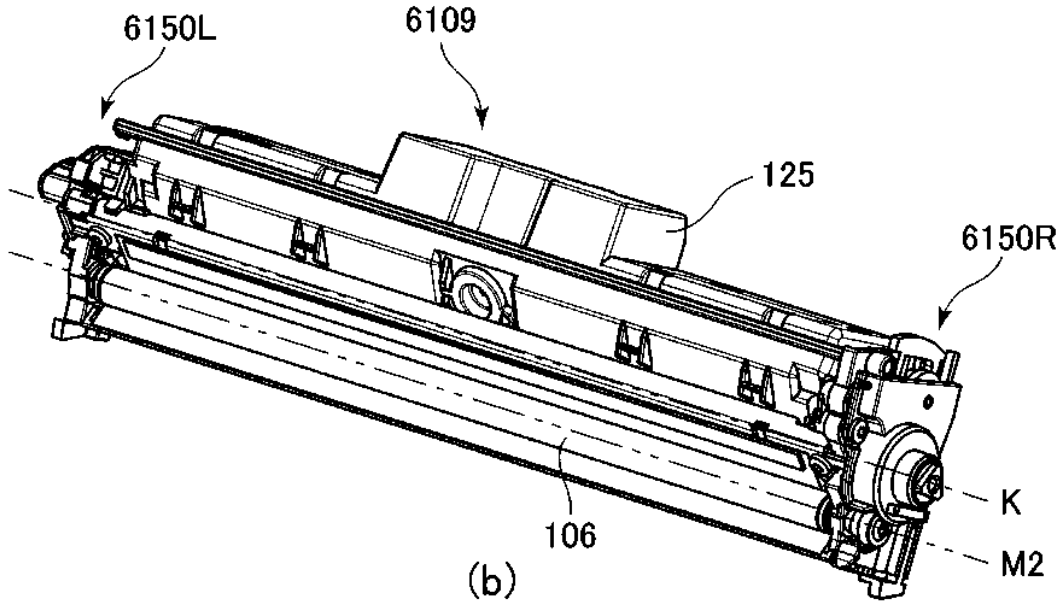
6150L
6109
125
6150R
K
106
M2

(b)

Fig. 297

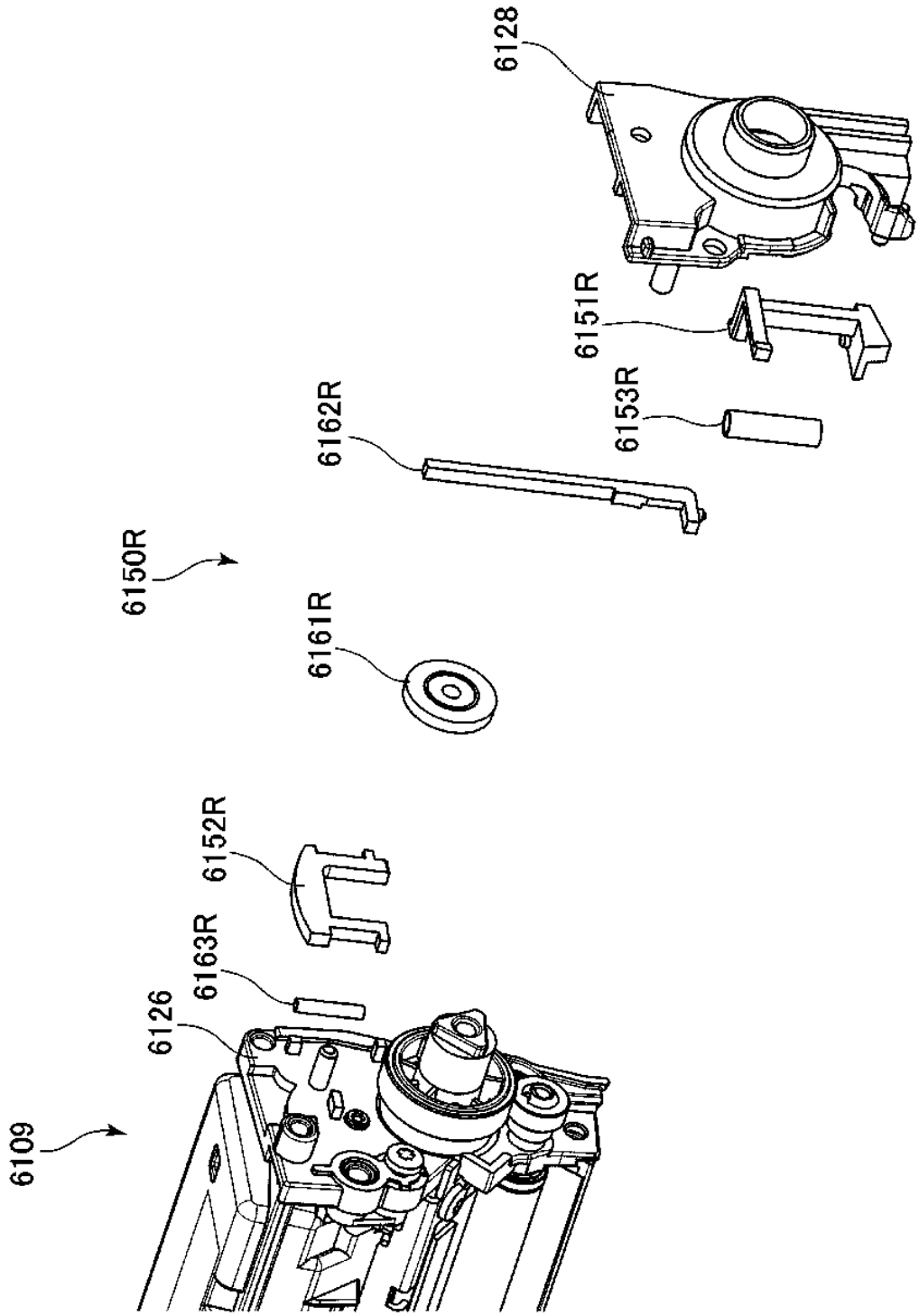

Fig. 298

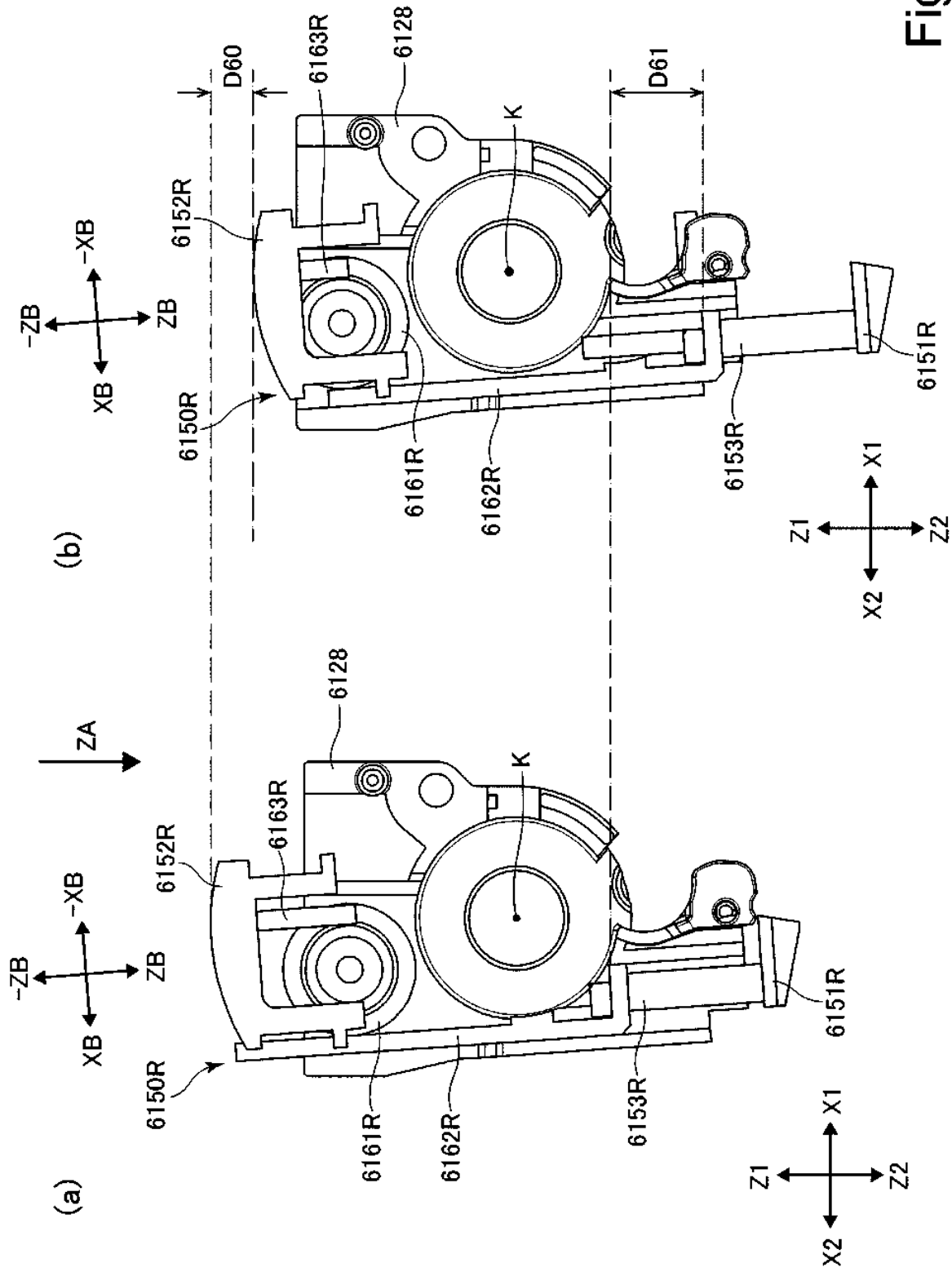
(a)
(b)
ZA
-ZB
ZB
-XB
XB
6128
6163R
6152R
6150R
6161R
6162R
6153R
6151R
K
D60
D61
Z1
Z2
X1
X2

Fig. 299

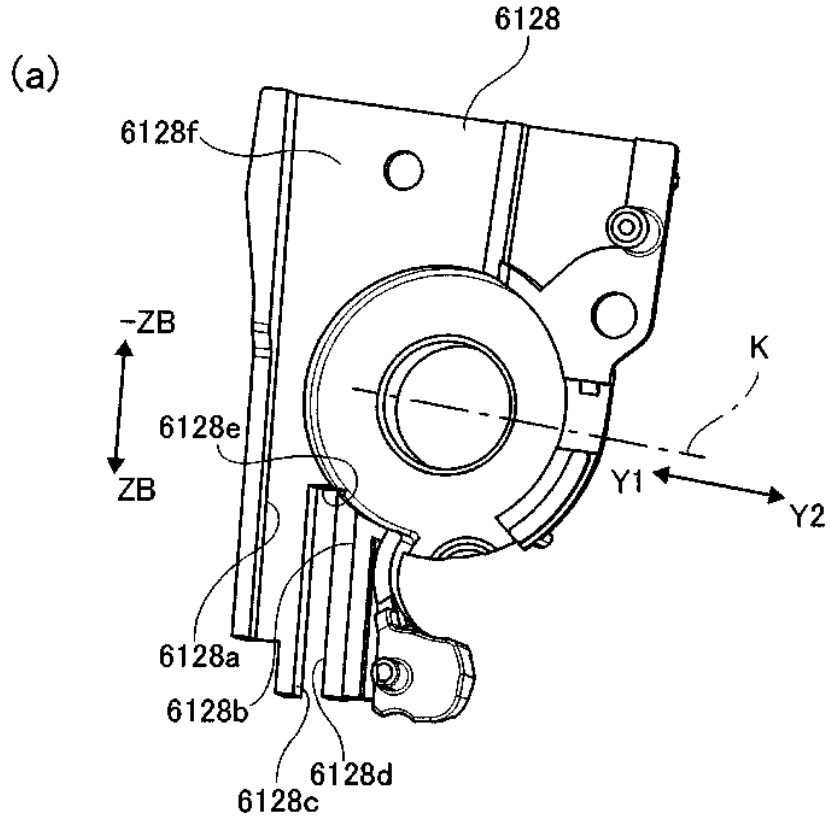
(a)
6128
6128f
-ZB
ZB
6128e
K
Y1
Y2
6128a
6128b
6128c
6128d
(b)
6162R
Y1
Y2
-ZB
ZB
6162Rf
6162Ra
6162Re
6162Rc
6162Rd
6162Rb
6162Rg
6162Rh

Fig. 300

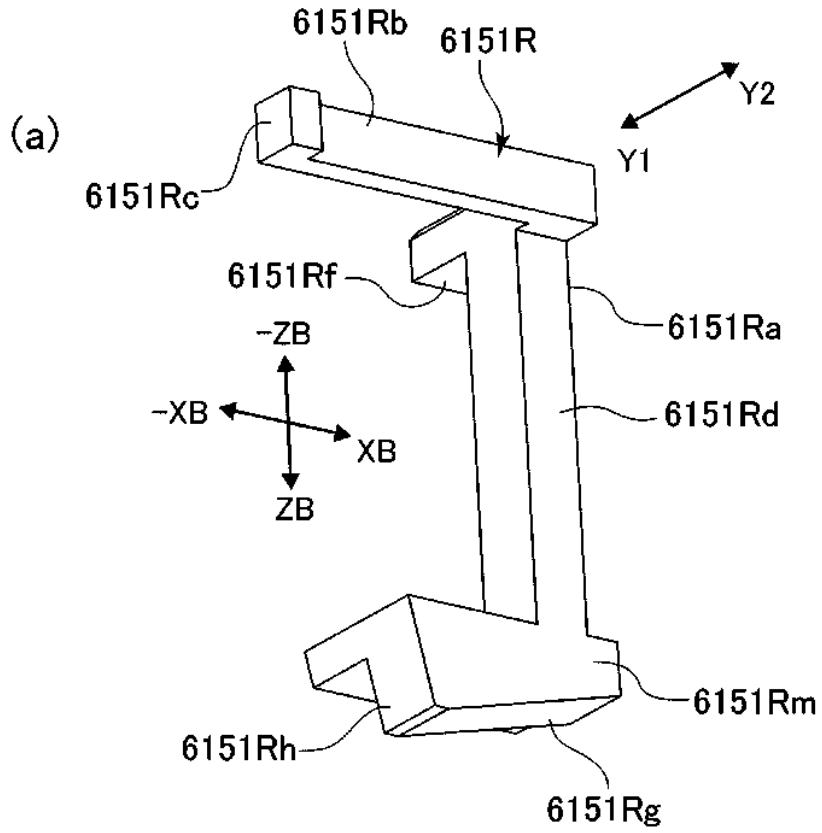
(a)
6151Rb
6151R
Y2
Y1
6151Rc
6151Rf
6151Ra
-ZB
-XB
XB
6151Rd
ZB
6151Rm
6151Rh
6151Rg

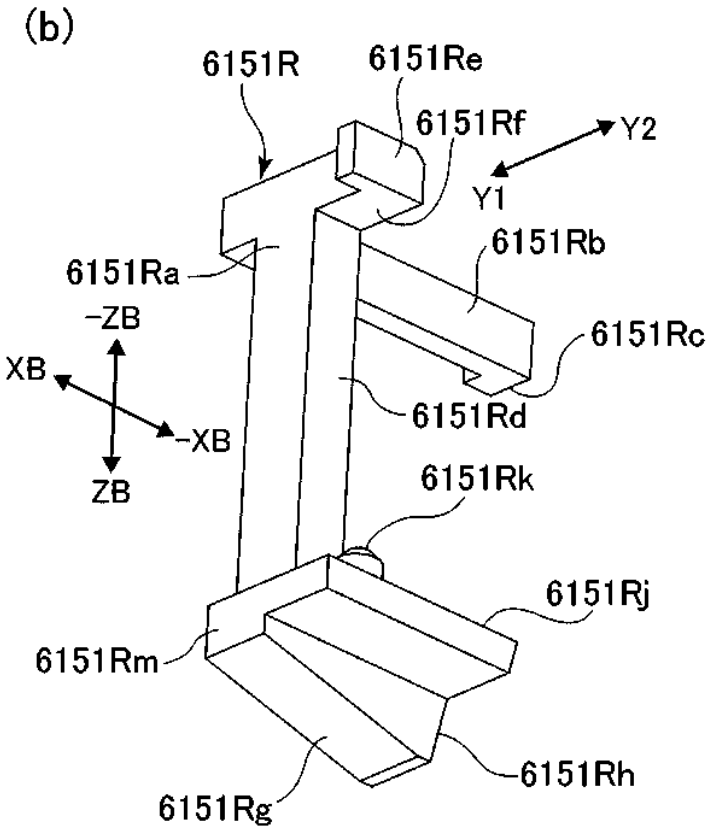
(b)
6151R
6151Re
6151Rf
Y2
Y1
6151Rb
6151Ra
-ZB
6151Rc
XB
-XB
6151Rd
ZB
6151Rk
6151Rj
6151Rm
6151Rh
6151Rg

Fig. 301

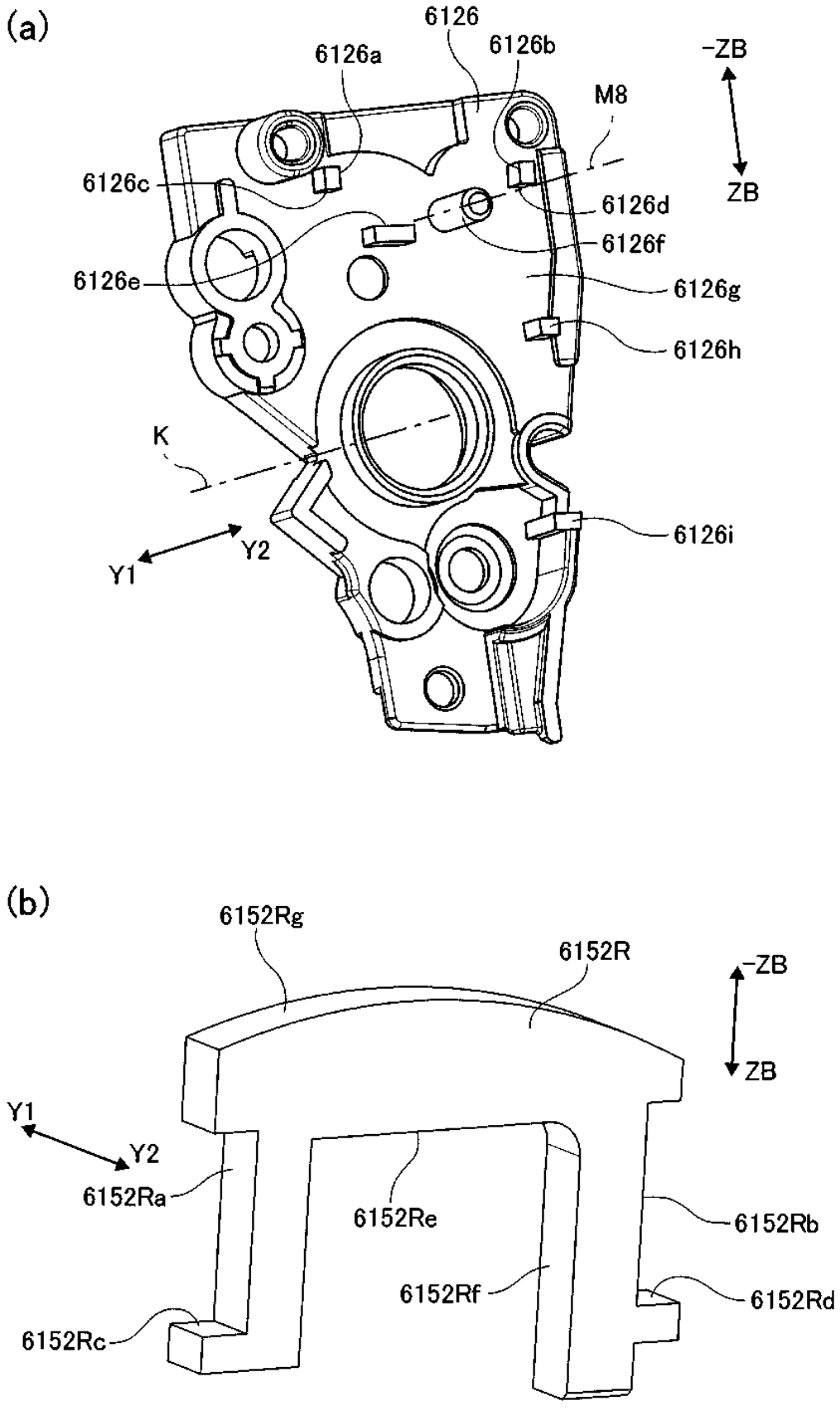
(a)
6126
6126a
6126b
-ZB
M8
ZB
6126c
6126d
6126f
6126e
6126g
6126h
K
Y1
Y2
6126i
(b)
6152Rg
6152R
-ZB
ZB
Y1
Y2
6152Ra
6152Re
6152Rb
6152Rf
6152Rd
6152Rc

Fig. 302

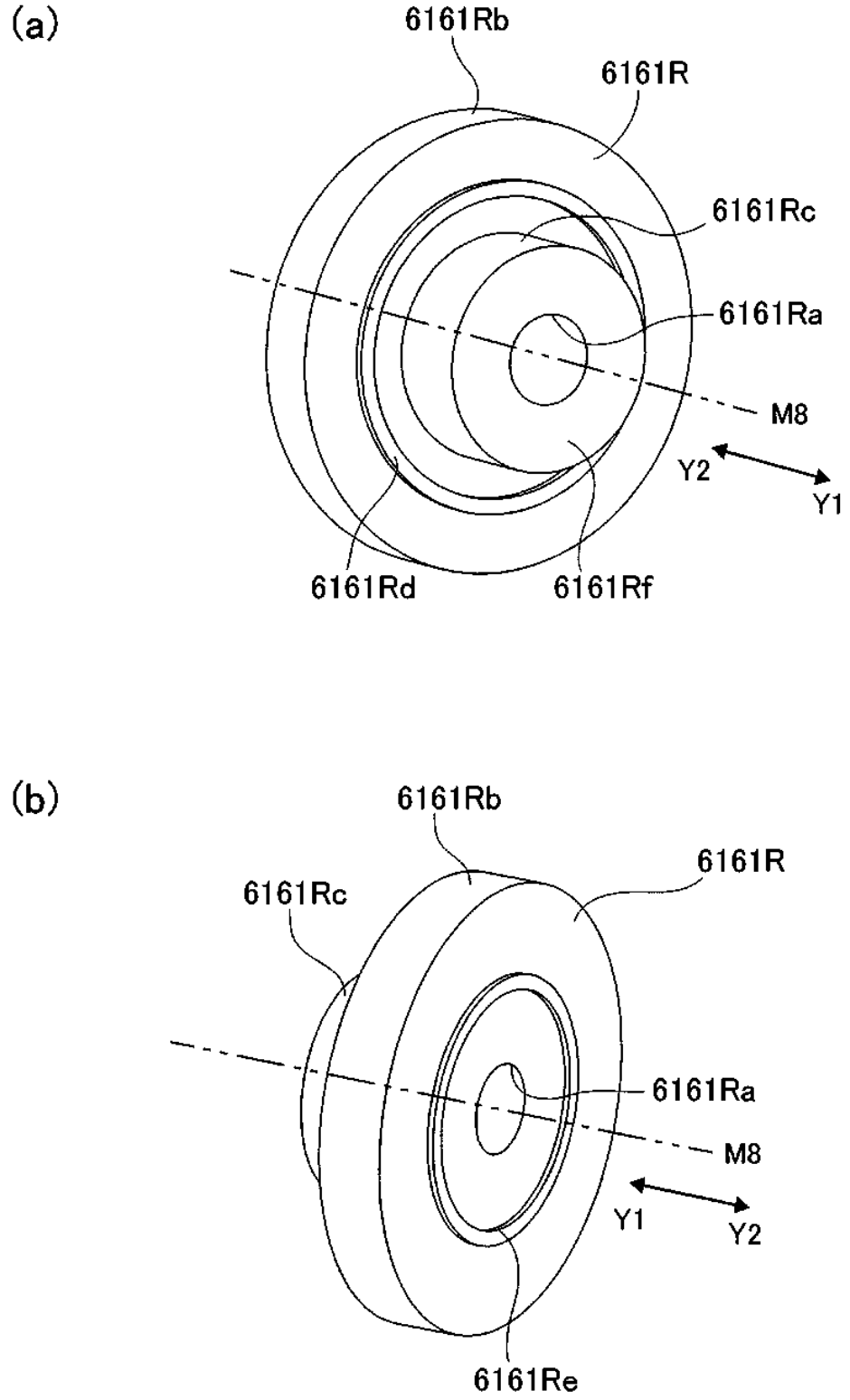
(a)
6161Rb
6161R
6161Rc
6161Ra
M8
Y2
Y1
6161Rd
6161Rf
(b)
6161Rb
6161R
6161Rc
6161Ra
M8
Y1
Y2
6161Re

Fig. 303

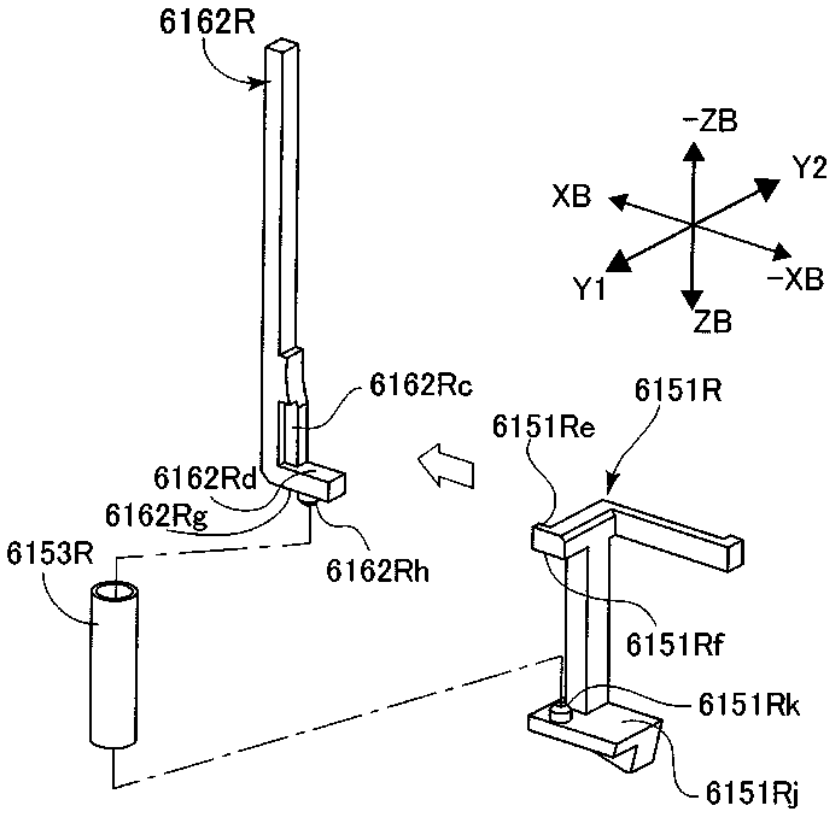
6162R
-ZB
Y2
XB
Y1
-XB
ZB
6162Rc
6151R
6151Re
6162Rd
6162Rg
6153R
6162Rh
6151Rf
6151Rk
6151Rj

(a)

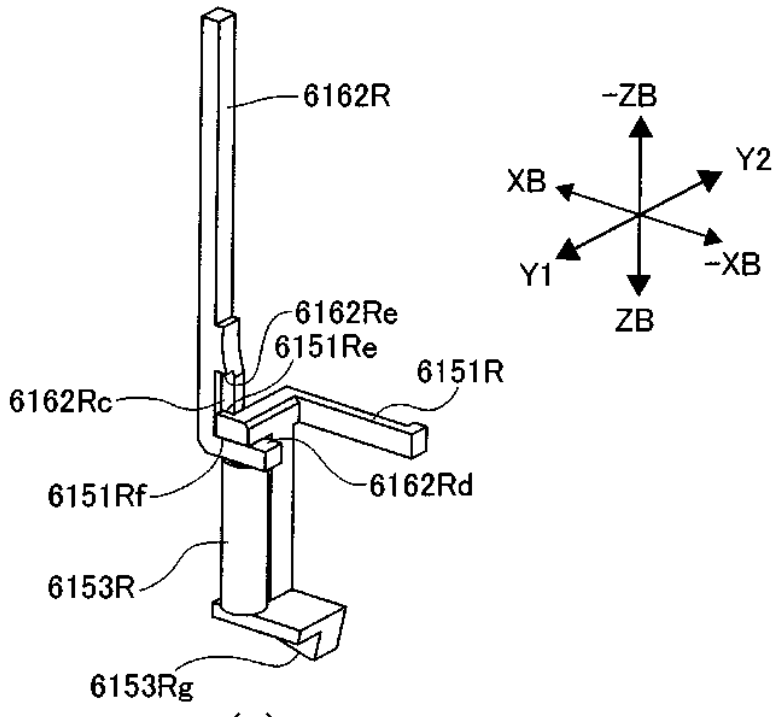
6162R
-ZB
Y2
XB
Y1
-XB
ZB
6162Re
6151Re
6151R
6162Rc
6151Rf
6162Rd
6153R
6153Rg

(b)

Fig. 304

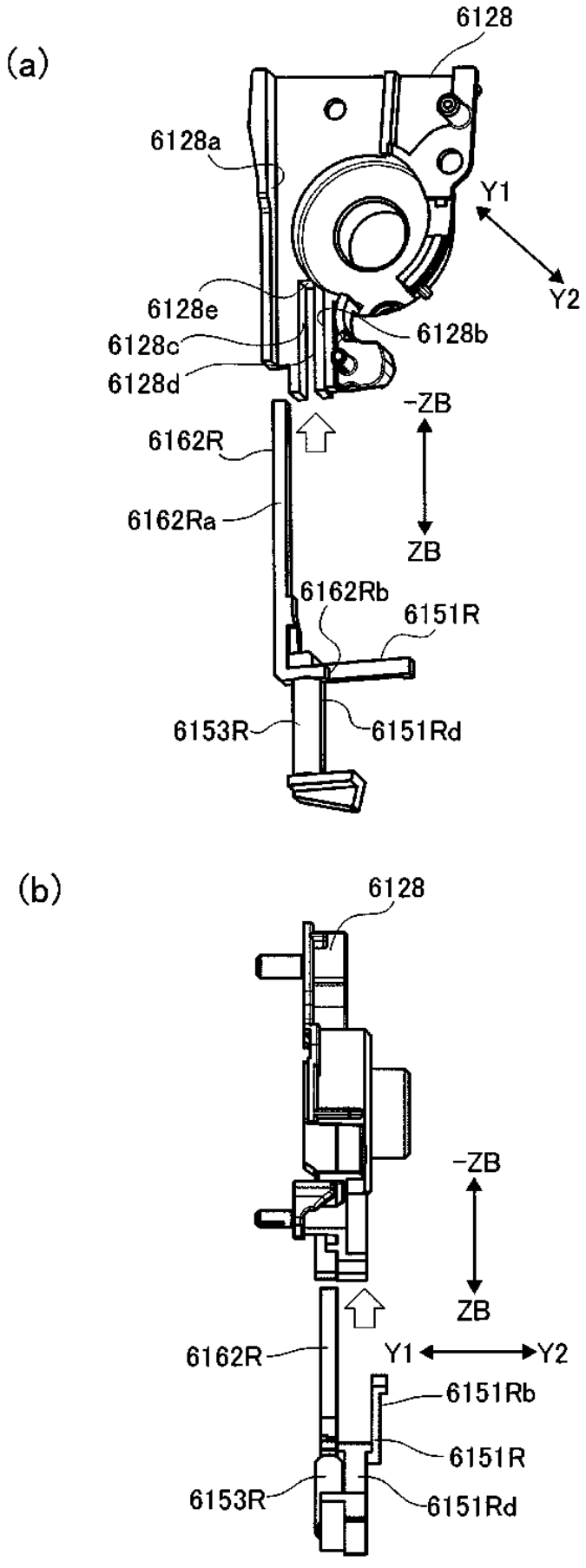
(a)
6128
6128a
Y1
Y2
6128e
6128b
6128c
6128d
-ZB
6162R
6162Ra
ZB
6162Rb
6151R
6153R
6151Rd
(b)
6128
-ZB
ZB
6162R
Y1
Y2
6151Rb
6151R
6153R
6151Rd

Fig. 305

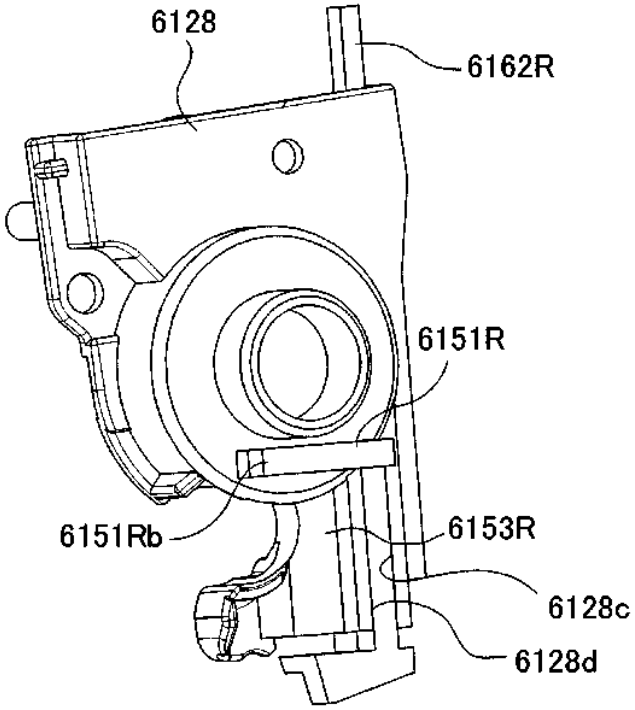
6128
6162R
6151R
6151Rb
6153R
6128c
6128d

(a)

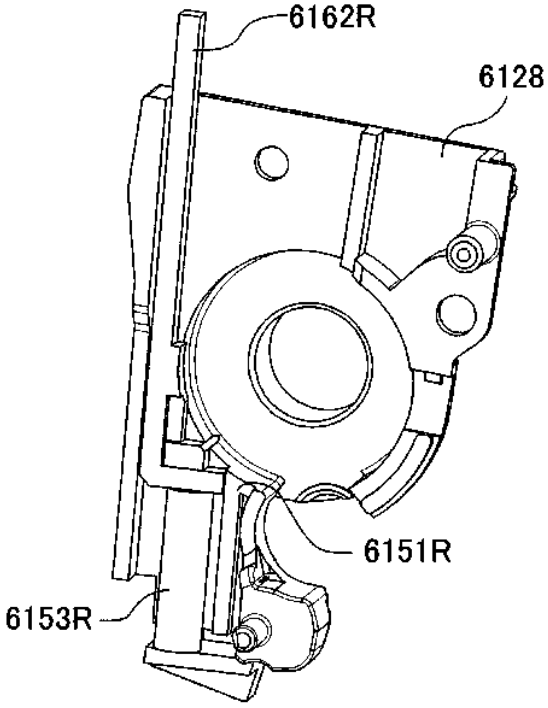
6162R
6128
6151R
6153R

(b)

Fig. 306

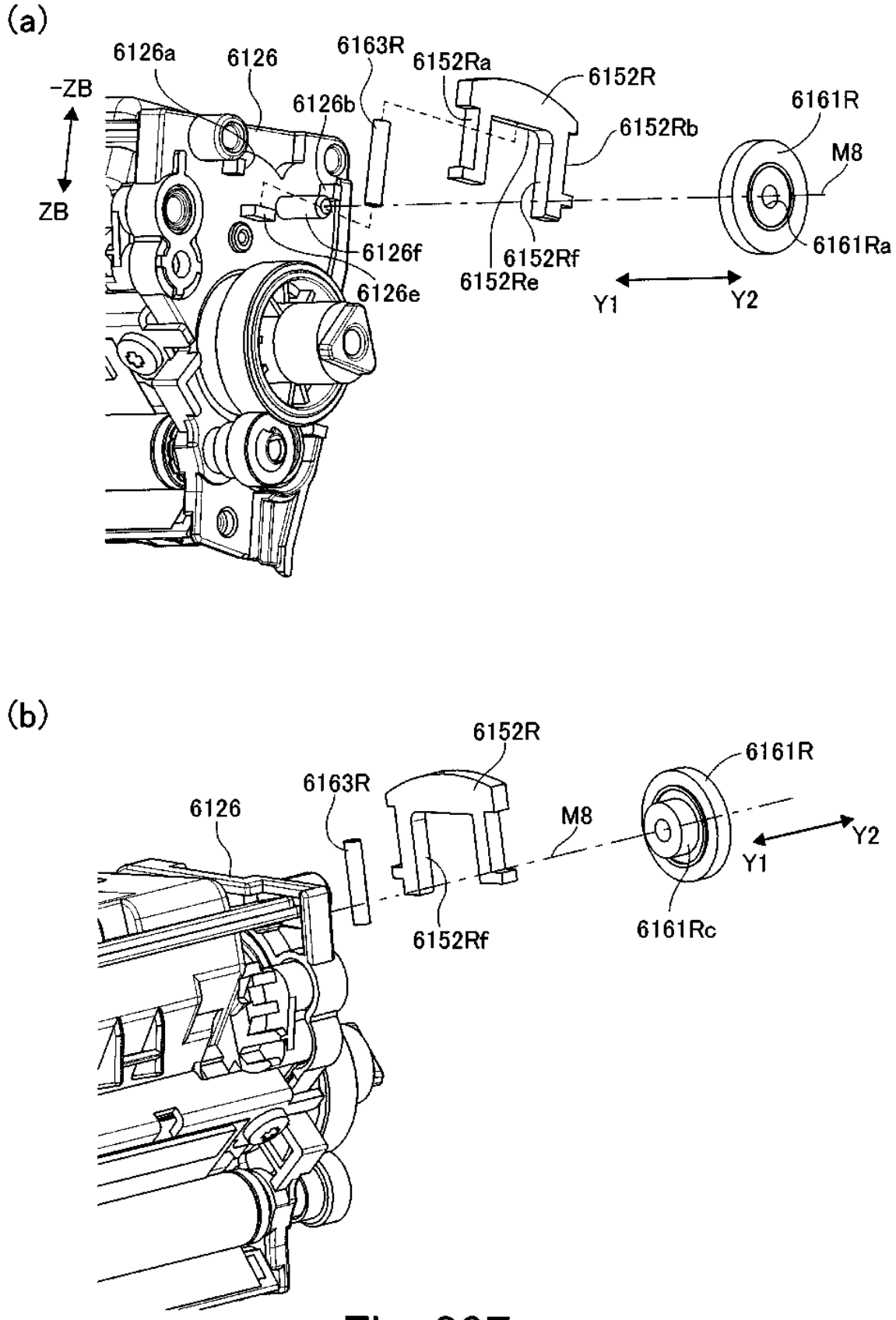
(a)
6126a
6126
6163R
6152Ra
6152R
6161R
-ZB
6126b
6152Rb
M8
ZB
6126f
6152Rf
6161Ra
6126e
6152Re
Y1
Y2
(b)
6152R
6161R
6163R
6126
M8
Y2
Y1
6152Rf
6161Rc

Fig. 307

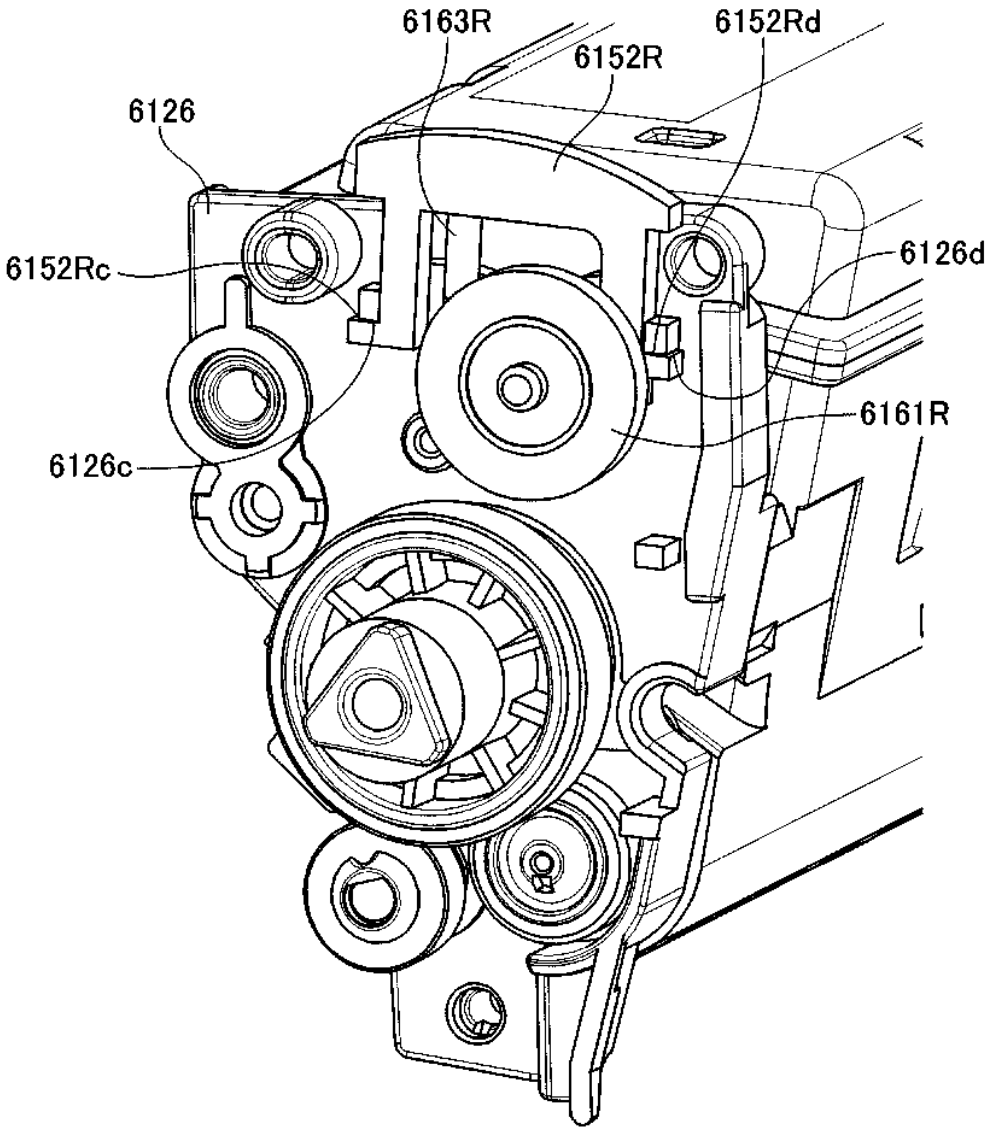

Fig. 308

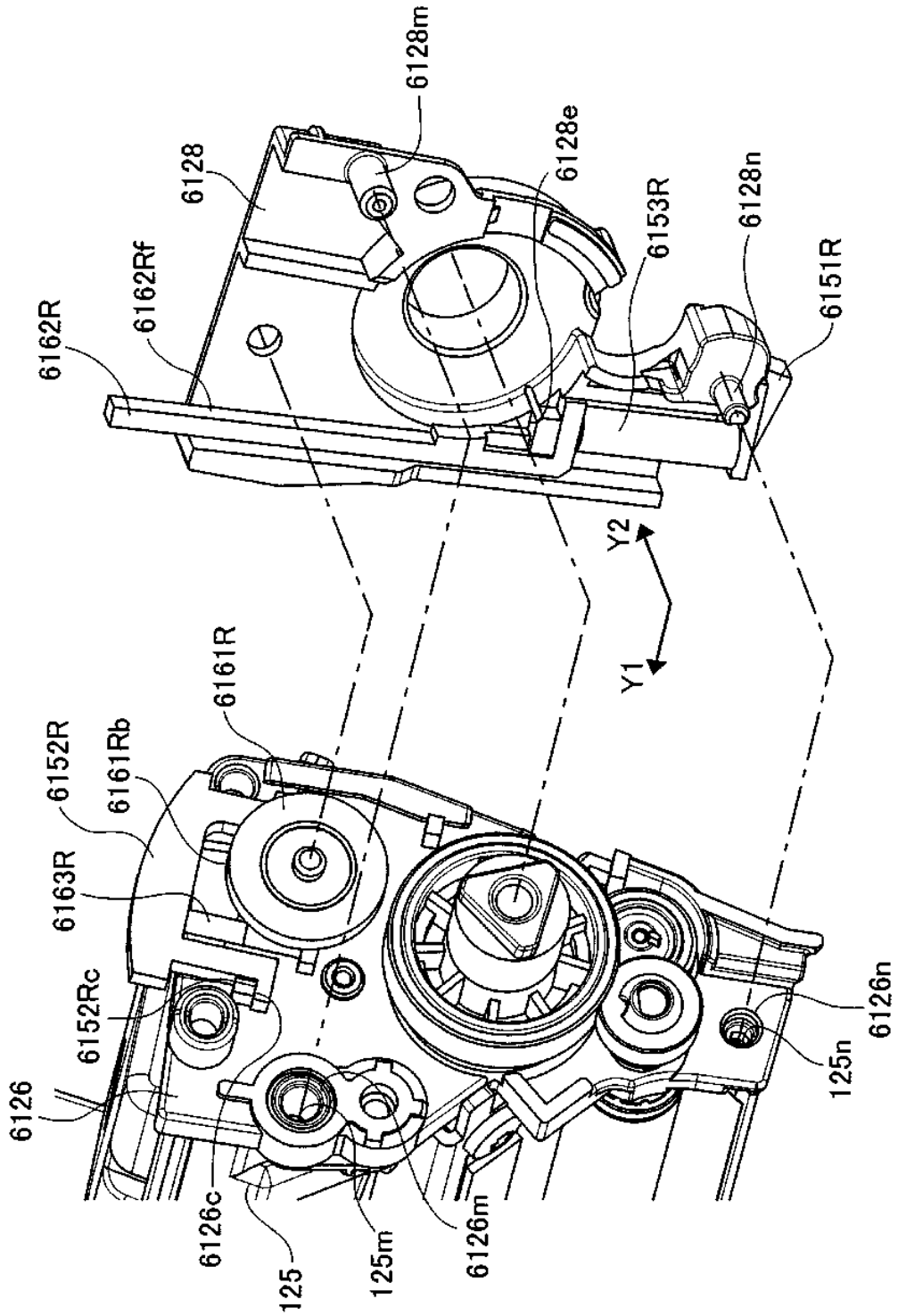
6128m
6128e
6128
6162Rf
6162R
6153R
6128n
6151R
Y2
Y1
6161R
6152R
6161Rb
6163R
6152Rc
6126
6126c
125
125m
6126m
125n
6126n

Fig. 309

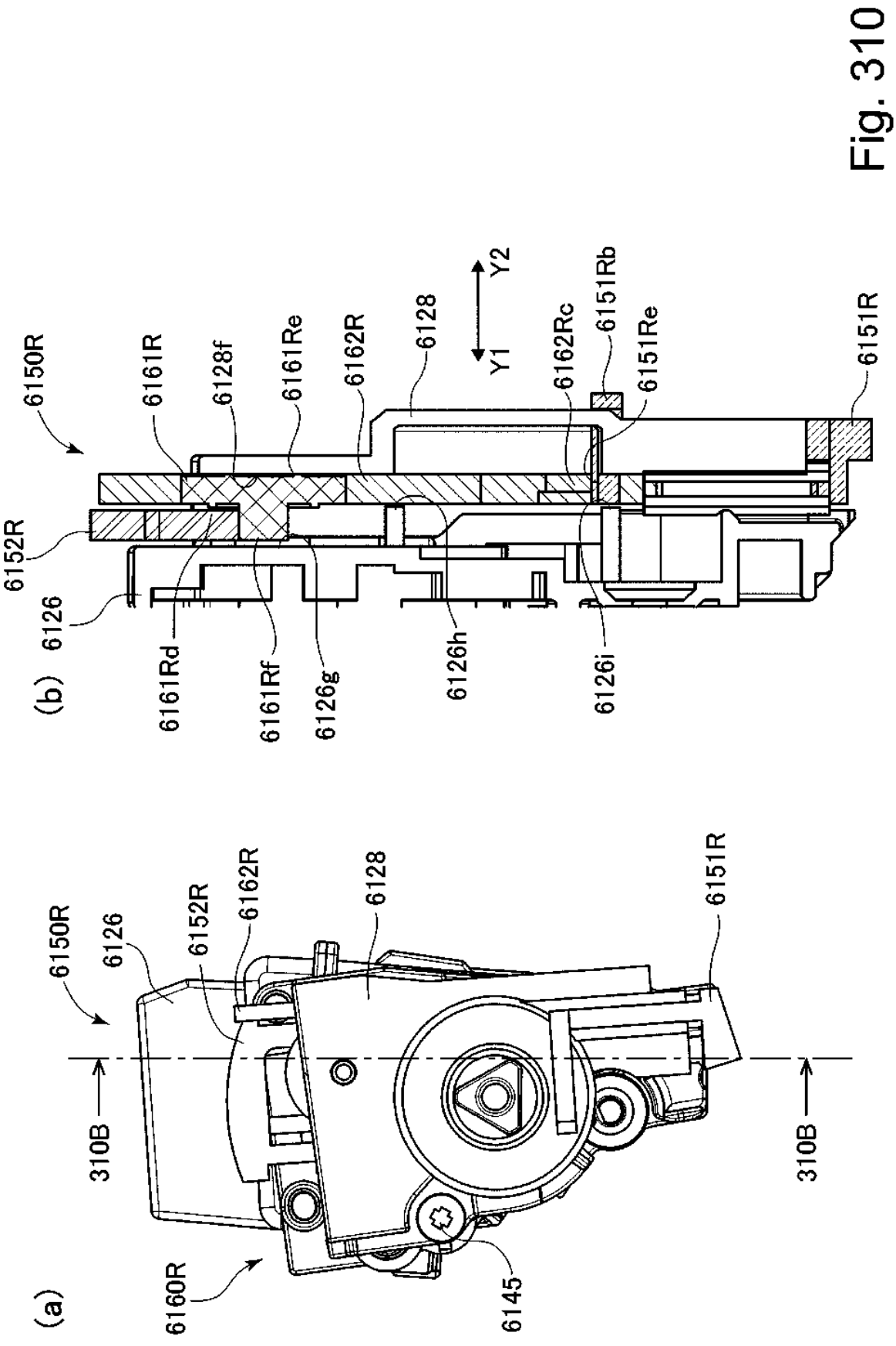
(a)
6150R
6126
6152R
6162R
6128
6151R
310B
310B
6160R
6145
(b)
6150R
6161R
6128f
6161Re
6162R
6128
Y1
Y2
6162Rc
6151Rb
6151Re
6151R
6152R
6126
6161Rd
6161Rf
6126g
6126h
6126i

Fig. 310

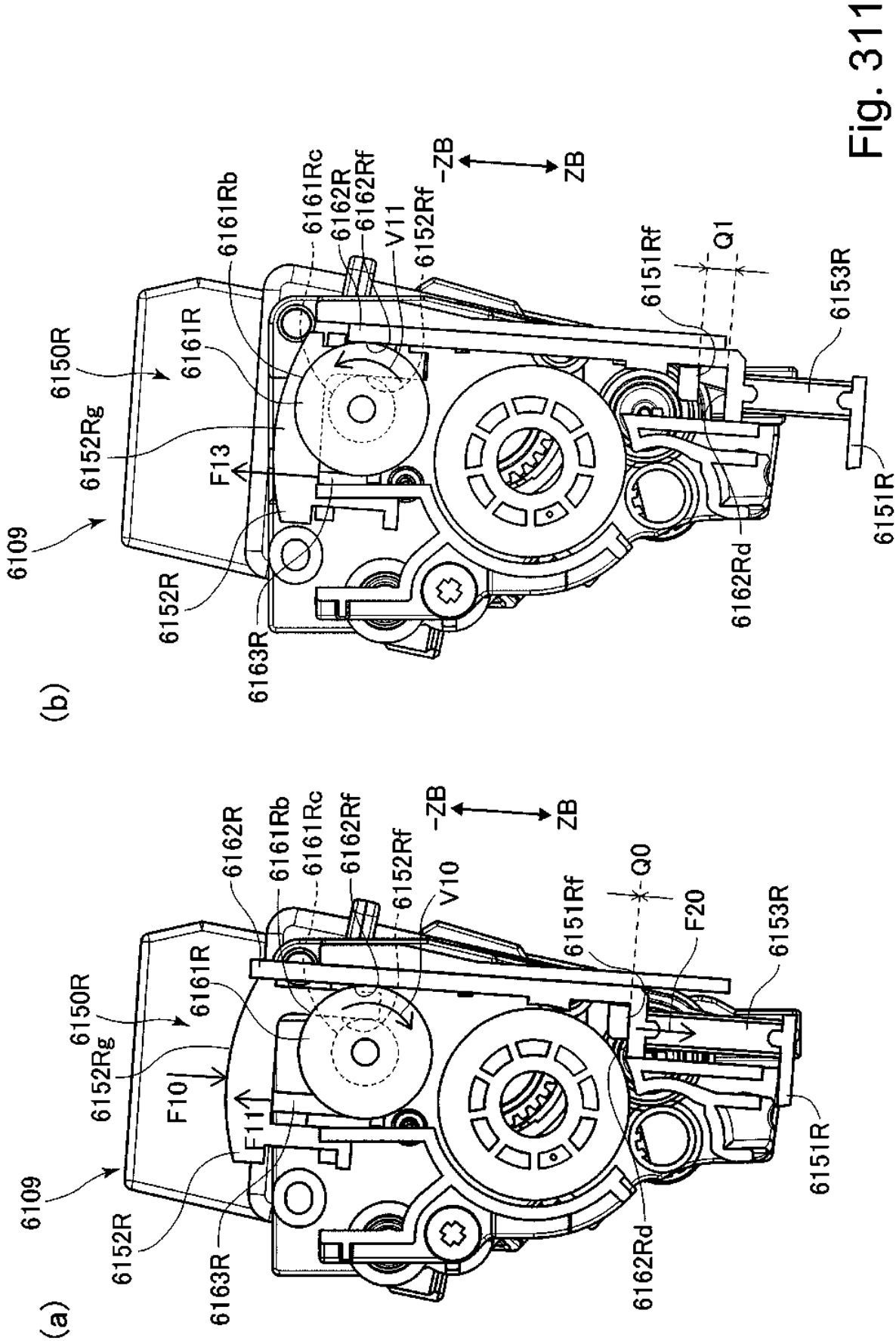
(a)
6109
6150R
6152Rg
6152R
6163R
6161R
6162R
6161Rb
6161Rc
6162Rf
6152Rf
V10
-ZB
ZB
F10
F11
Q0
F20
6151Rf
6153R
6151R
6162Rd
(b)
6109
6150R
6152Rg
6152R
6163R
6161R
6161Rb
6161Rc
6162R
6162Rf
V11
6152Rf
-ZB
ZB
F13
Q1
6151Rf
6153R
6151R
6162Rd

Fig. 311

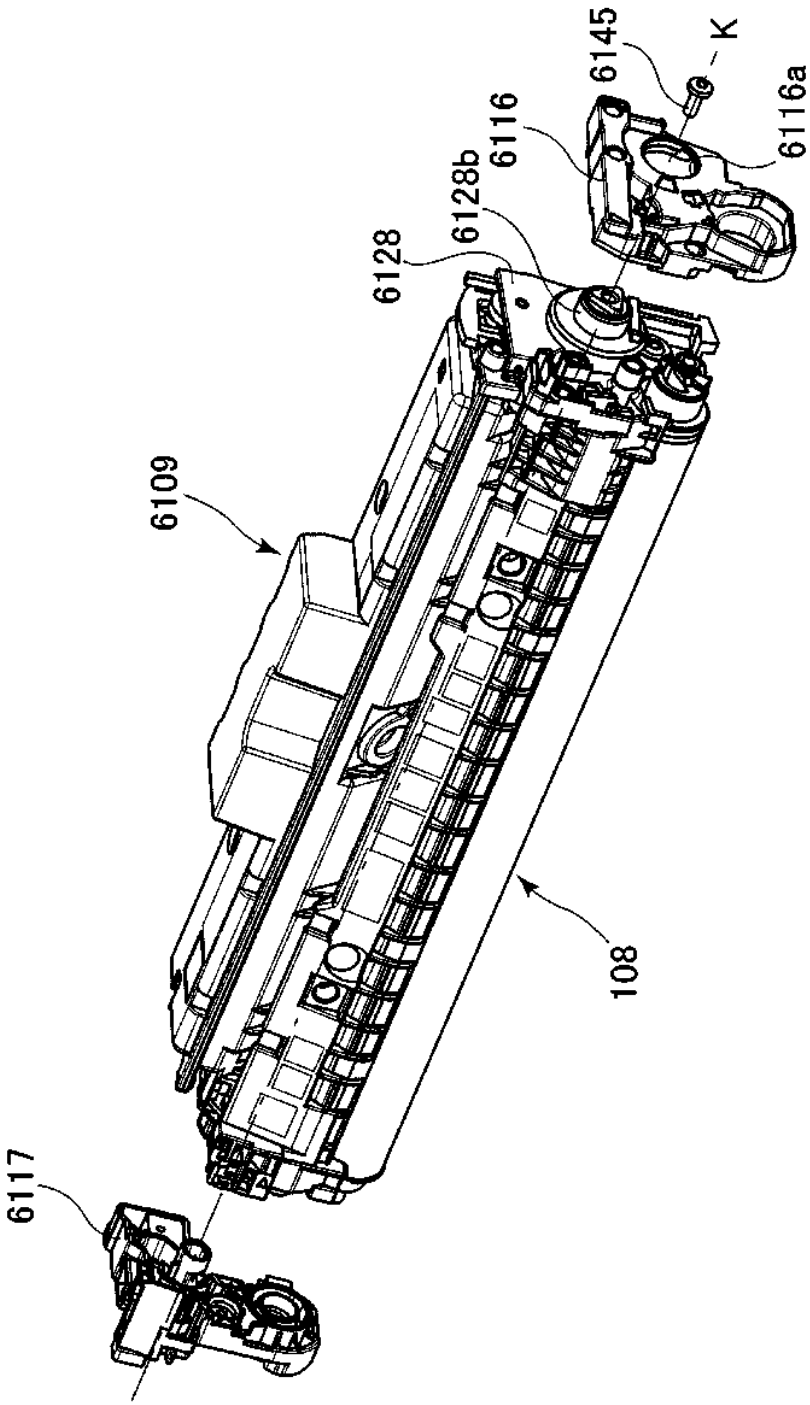

Fig. 312

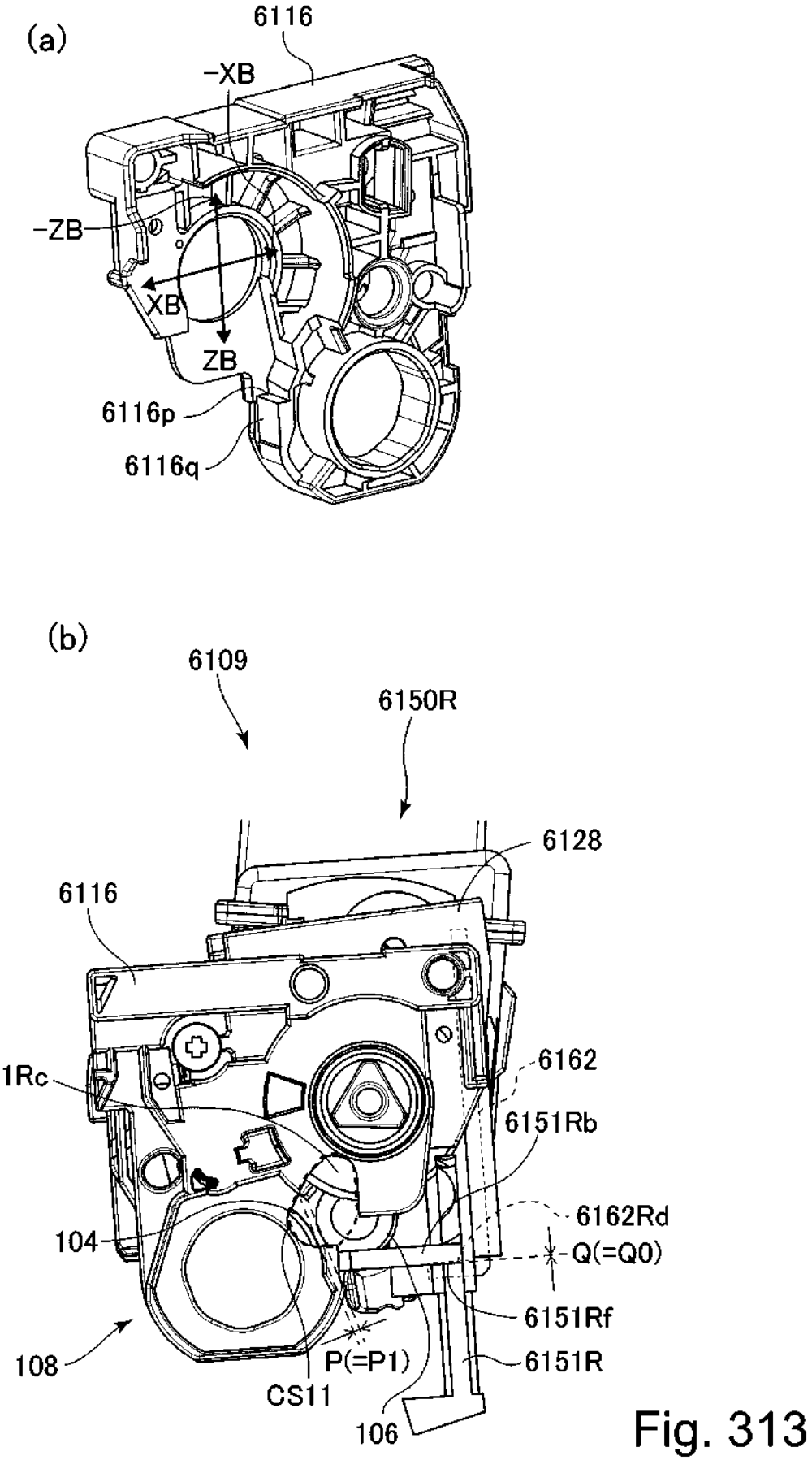
(a)
6116
-XB
-ZB
XB
ZB
6116p
6116q
(b)
6109
6150R
6128
6116
6151Rc
6162
6151Rb
6162Rd
104
Q(=Q0)
6151Rf
108
P(=P1)
6151R
CS11
106

Fig. 313

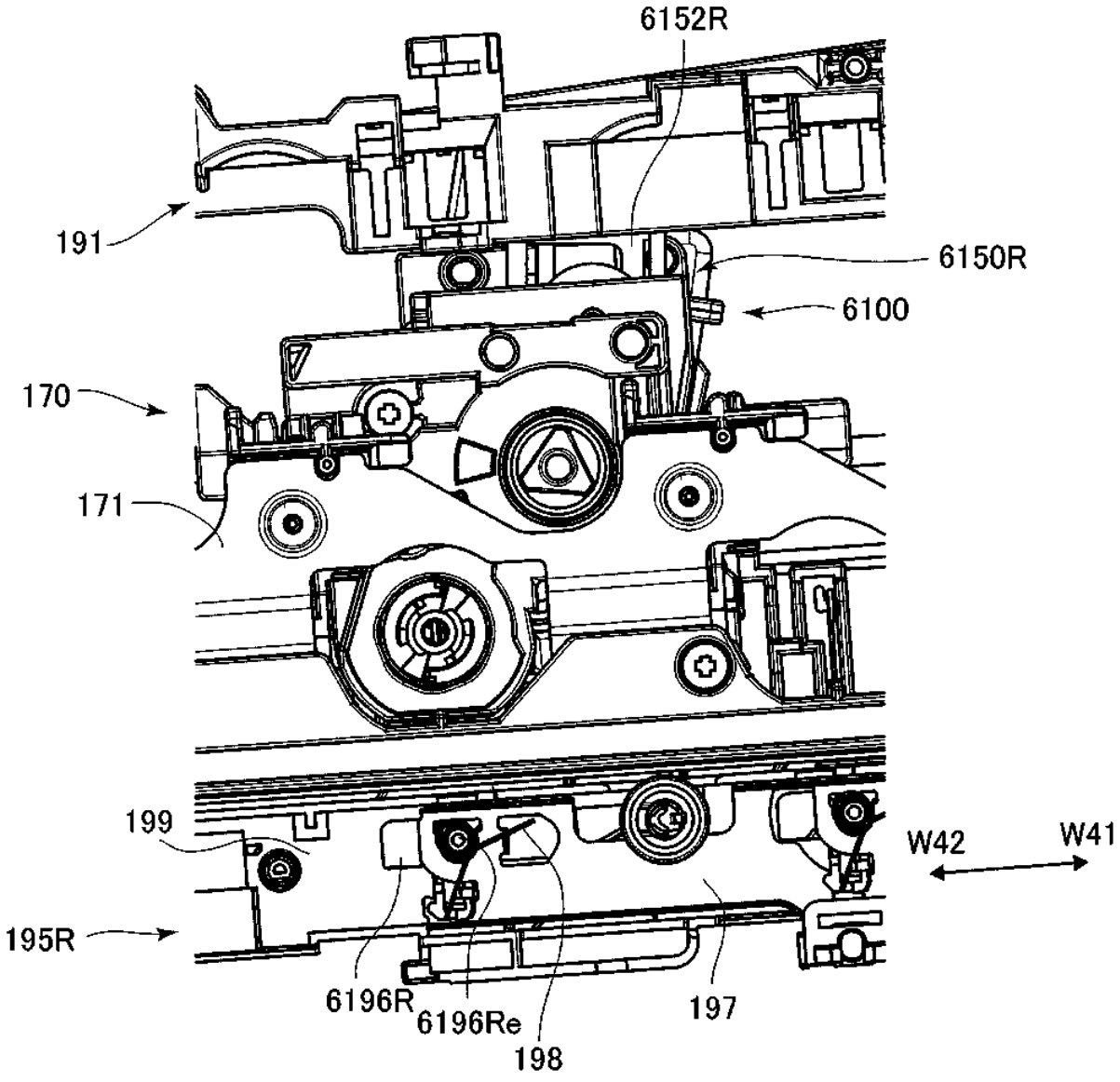
6152R
191
6150R
6100
170
171
199
W42
W41
195R
6196R
6196Re
198
197

Fig. 314

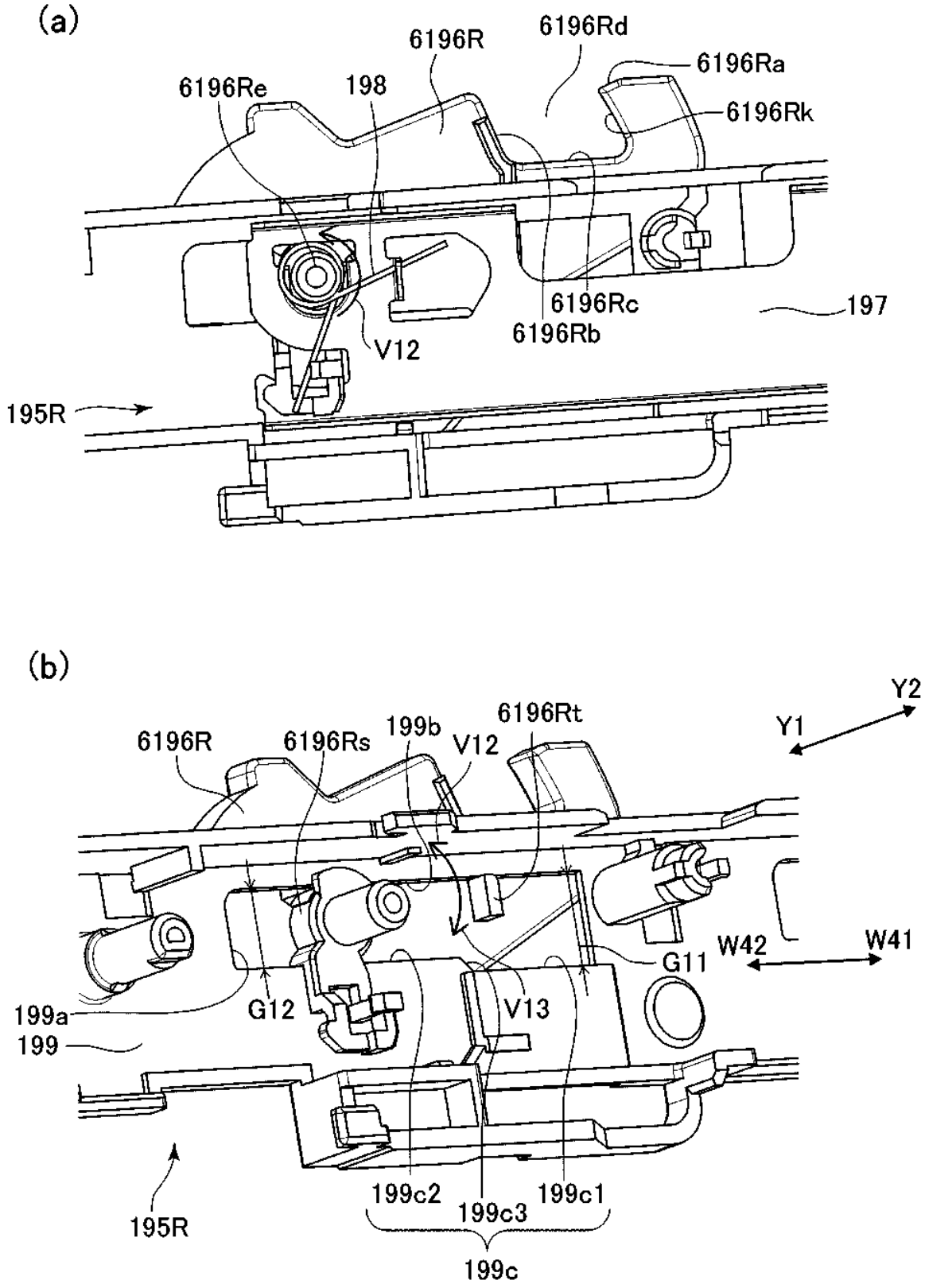
(a)
6196R
6196Rd
6196Ra
6196Re
198
6196Rk
6196Rc
197
6196Rb
V12
195R
(b)
Y2
Y1
6196R
6196Rs
199b
V12
6196Rt
W42
W41
G11
G12
V13
199a
199
195R
199c2
199c3
199c1
199c

Fig. 315

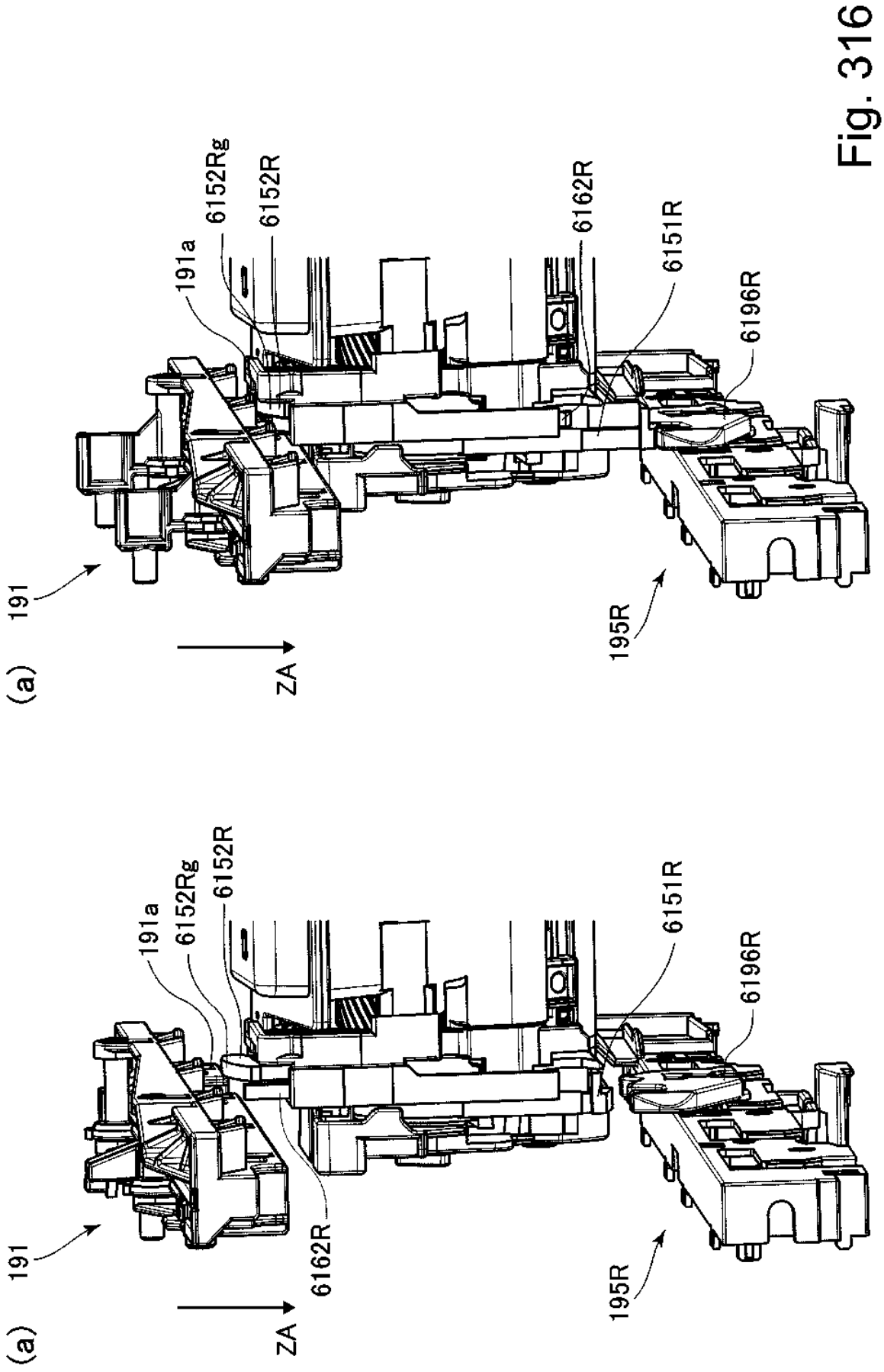
(a)
191
191a
6152Rg
6152R
6162R
6151R
6196R
195R
ZA
(a)
191
191a
6152Rg
6152R
6162R
6151R
6196R
195R
ZA

Fig. 316

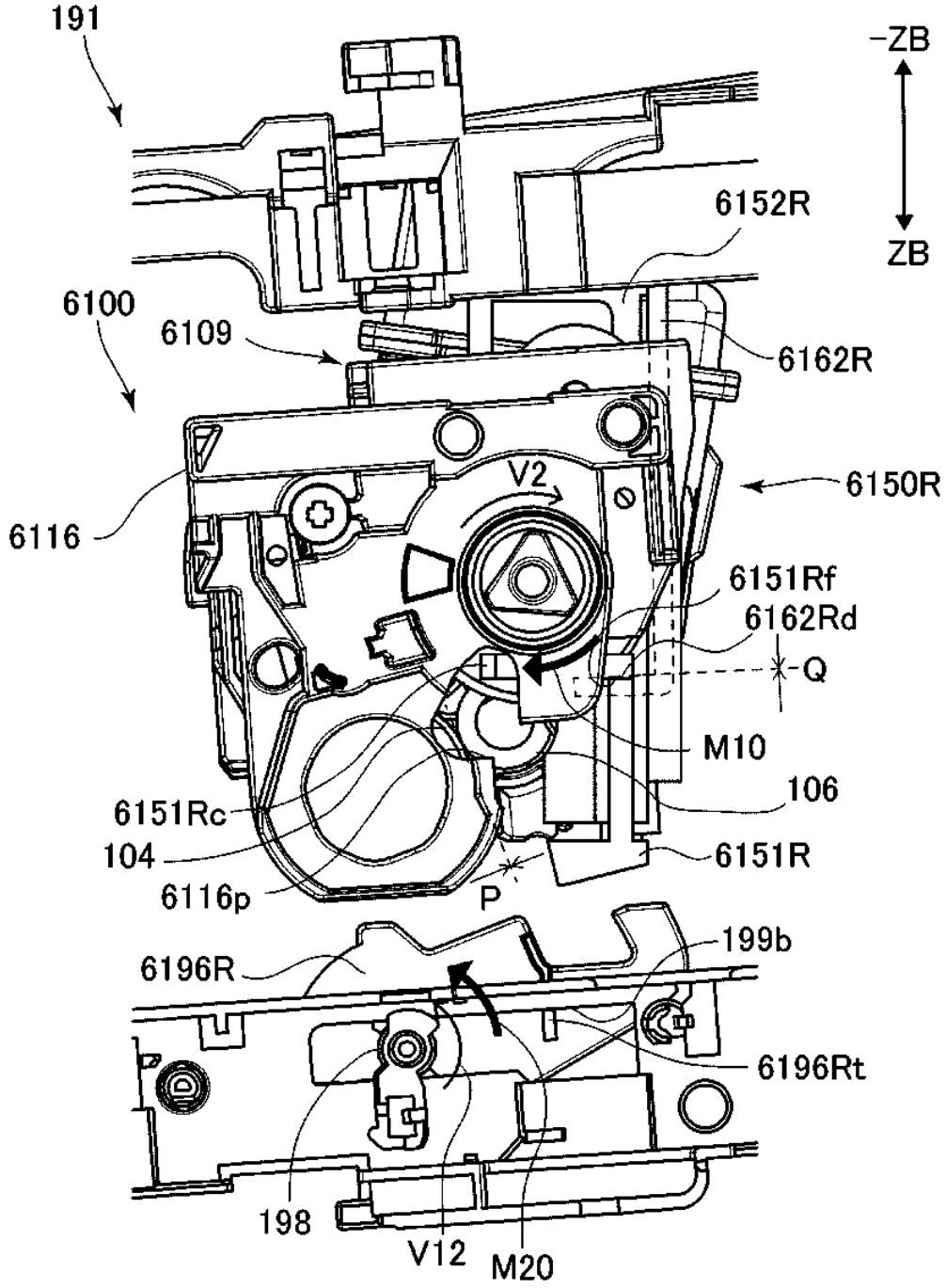
191
-ZB
ZB
6152R
6100
6109
6162R
6150R
V2
6116
6151Rf
6162Rd
Q
M10
106
6151Rc
104
6151R
6116p
P
199b
6196R
6196Rt
198
V12
M20

Fig. 317

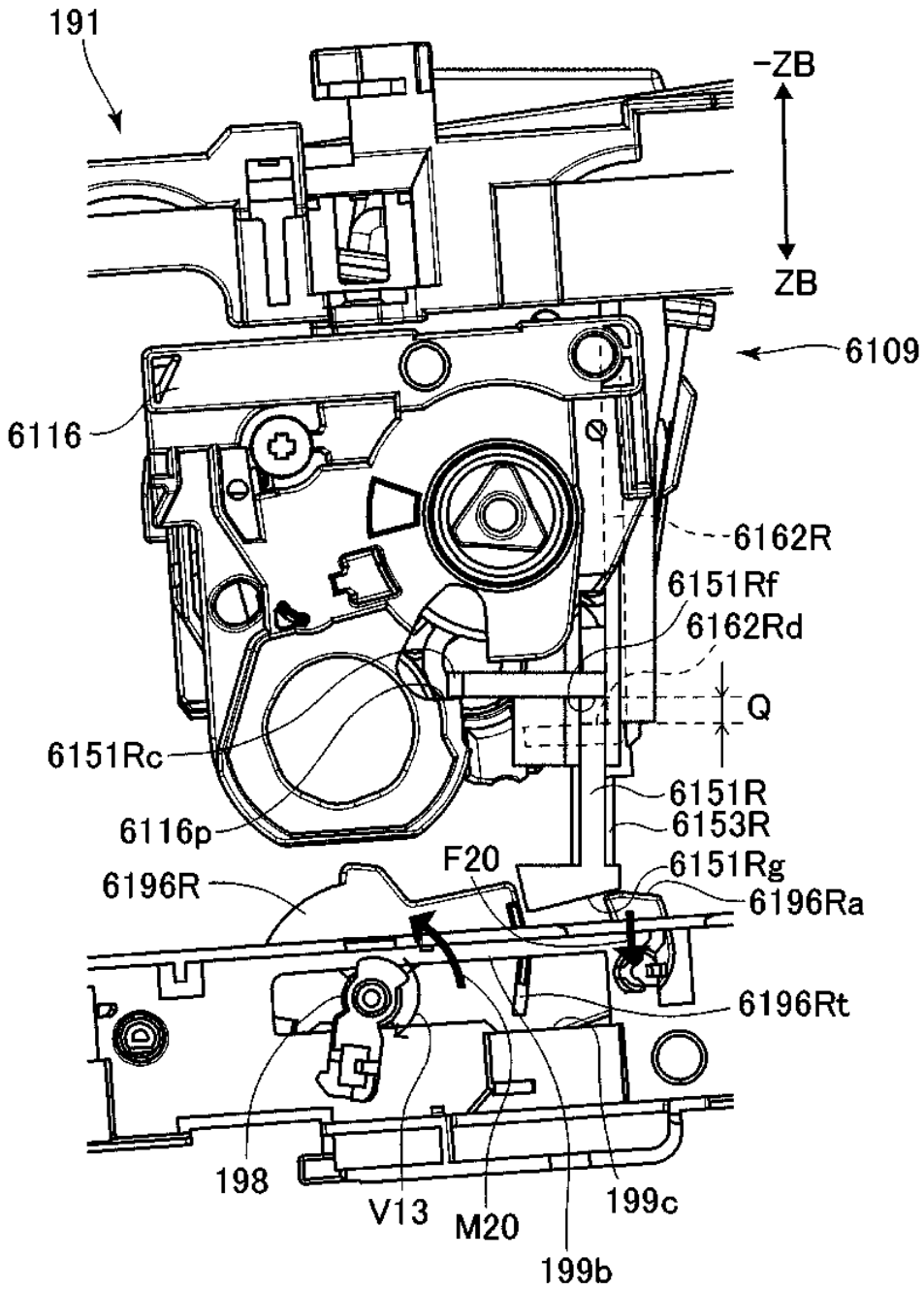
191
-ZB
ZB
6109
6116
6162R
6151Rf
6162Rd
Q
6151Rc
6151R
6153R
6116p
F20
6151Rg
6196R
6196Ra
6196Rt
198
V13
M20
199c
199b

Fig. 318

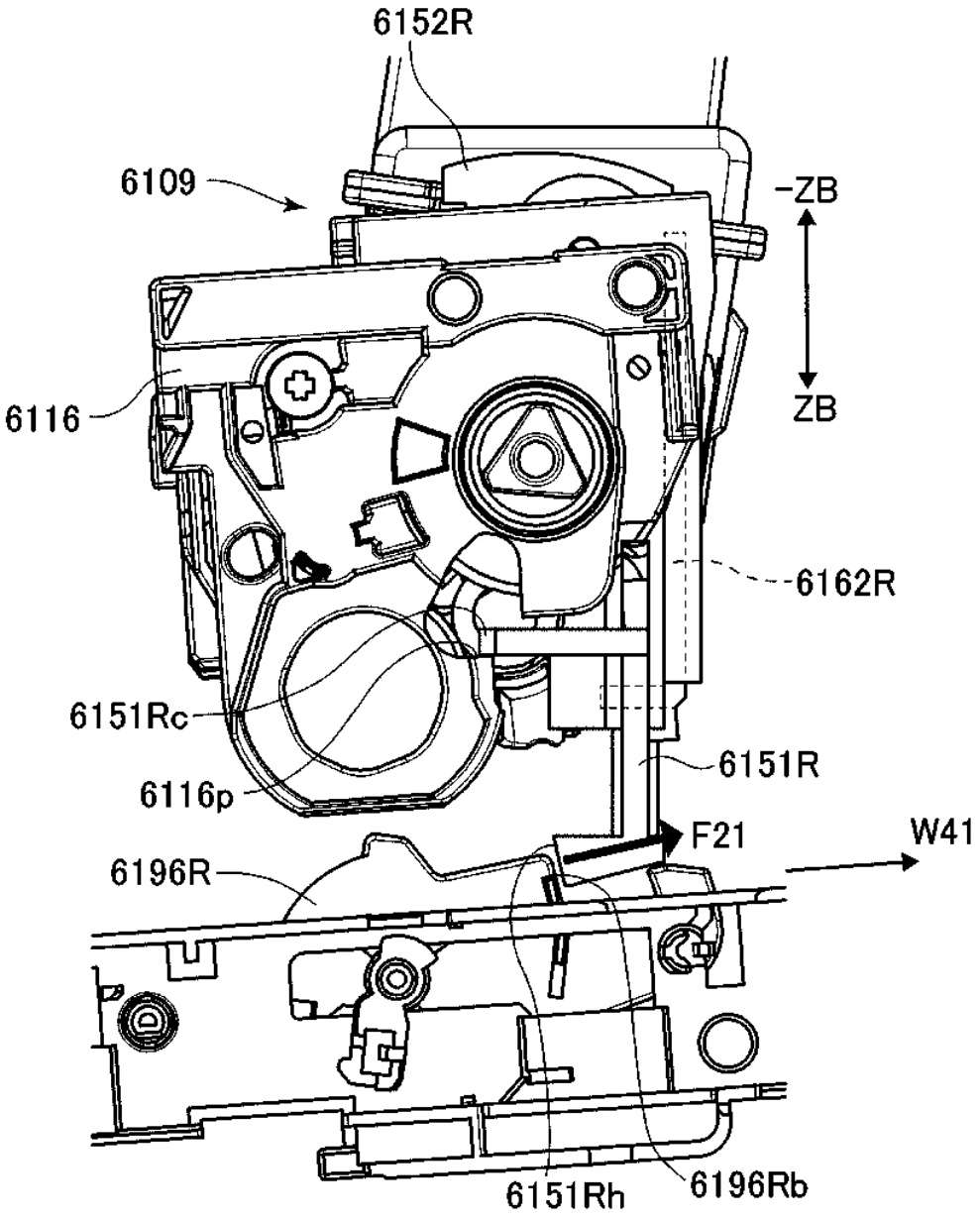
6152R
6109
-ZB
ZB
6116
6162R
6151Rc
6151R
6116p
F21
W41
6196R
6151Rh
6196Rb

Fig. 319

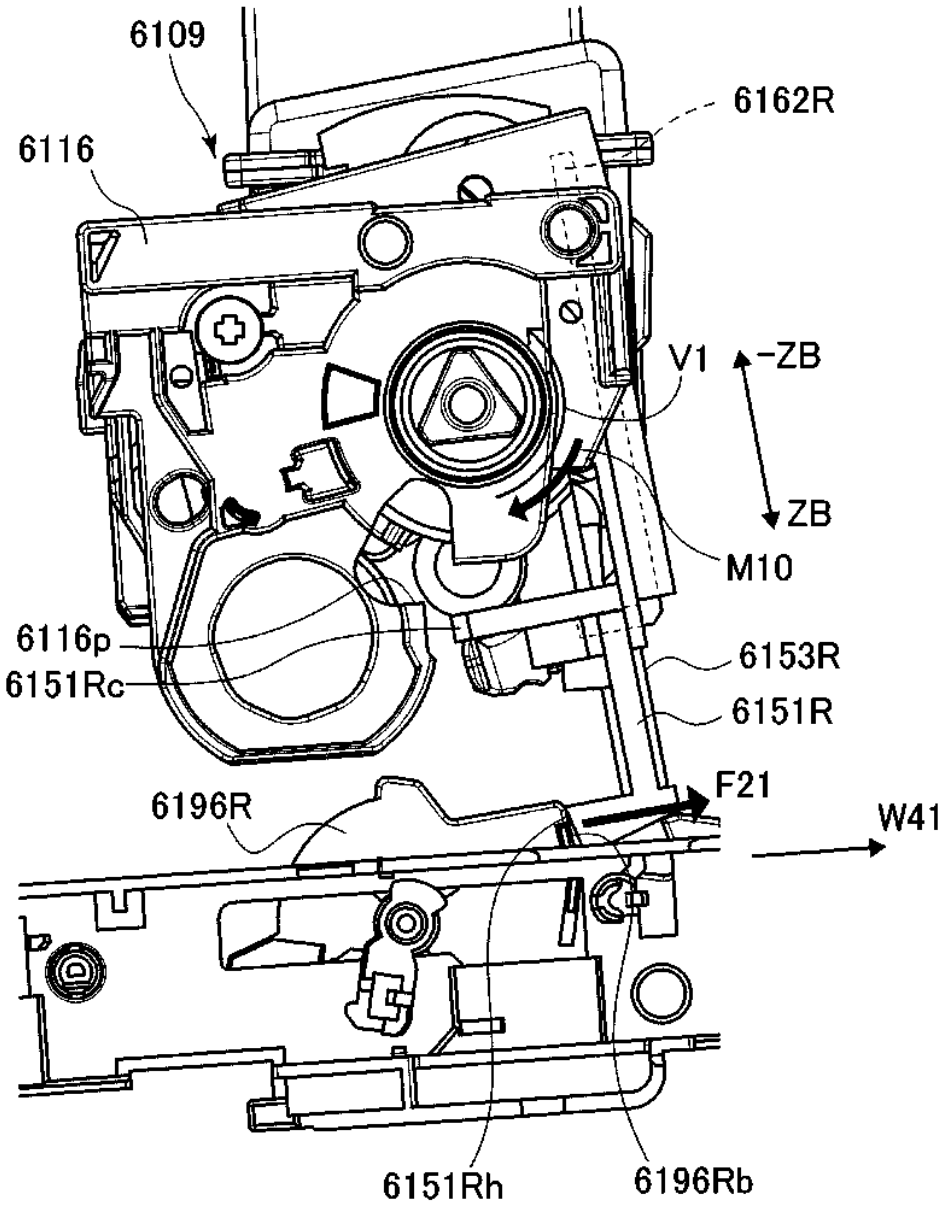
6109
6162R
6116
V1
-ZB
ZB
M10
6116p
6151Rc
6153R
6151R
F21
6196R
W41
6151Rh
6196Rb

Fig. 320

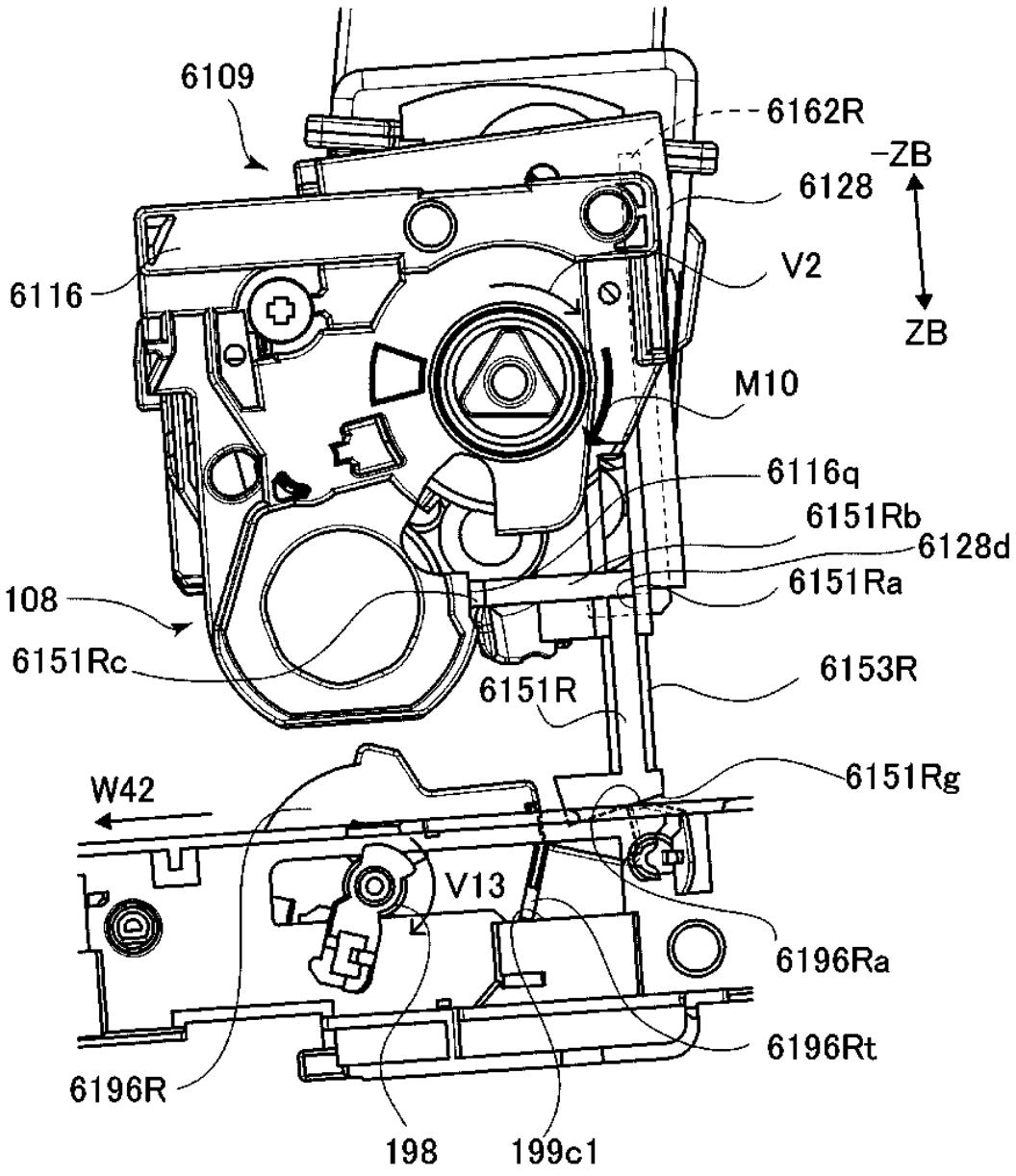
6109
6162R
-ZB
6128
V2
6116
ZB
M10
6116q
6151Rb
6128d
6151Ra
108
6151Rc
6151R
6153R
6151Rg
W42
V13
6196Ra
6196Rt
6196R
198
199c1

Fig. 321

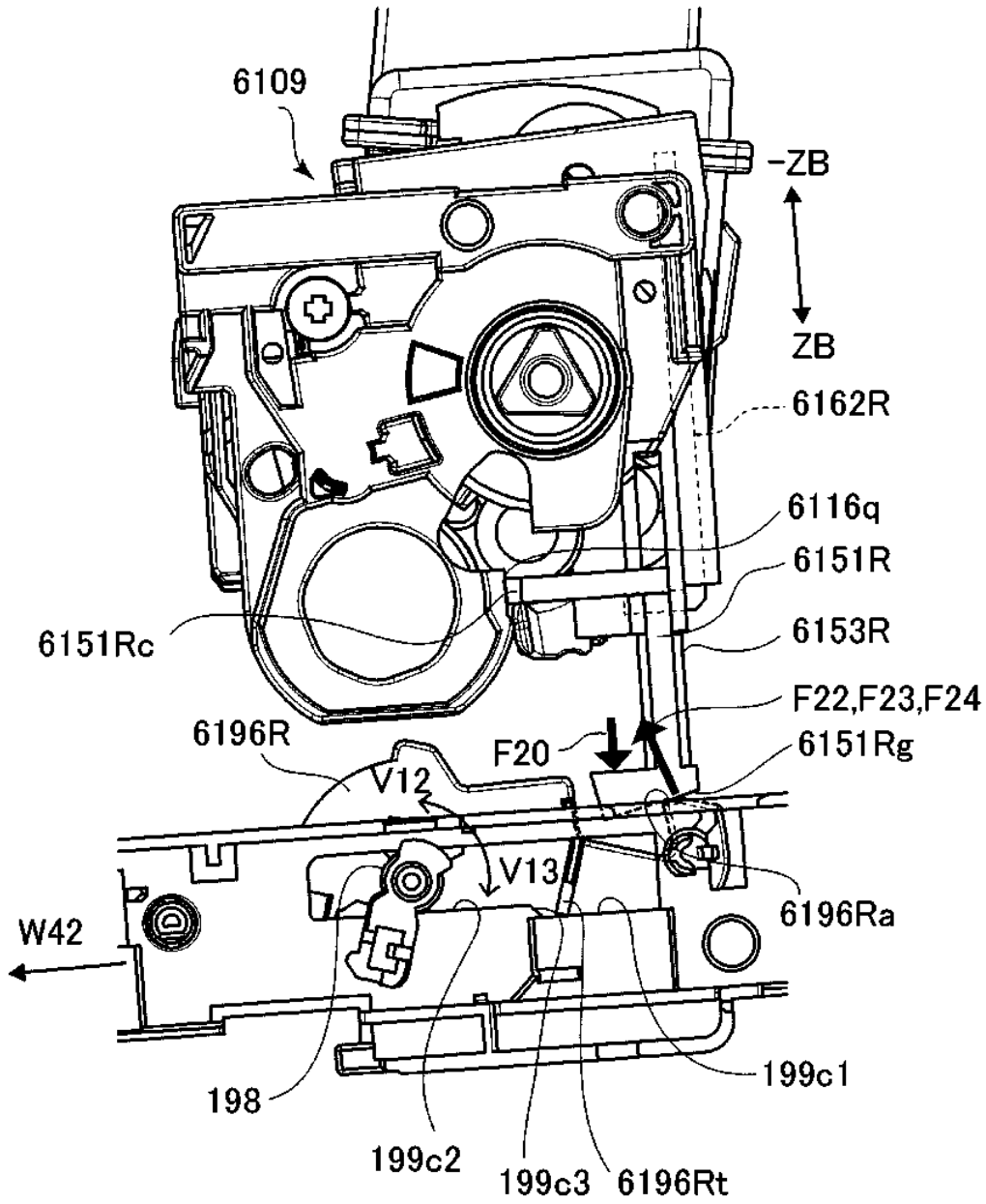
6109
-ZB
ZB
6162R
6116q
6151R
6153R
6151Rc
F22,F23,F24
6196R
F20
6151Rg
V12
V13
6196Ra
W42
198
199c1
199c2
199c3
6196Rt

Fig. 322

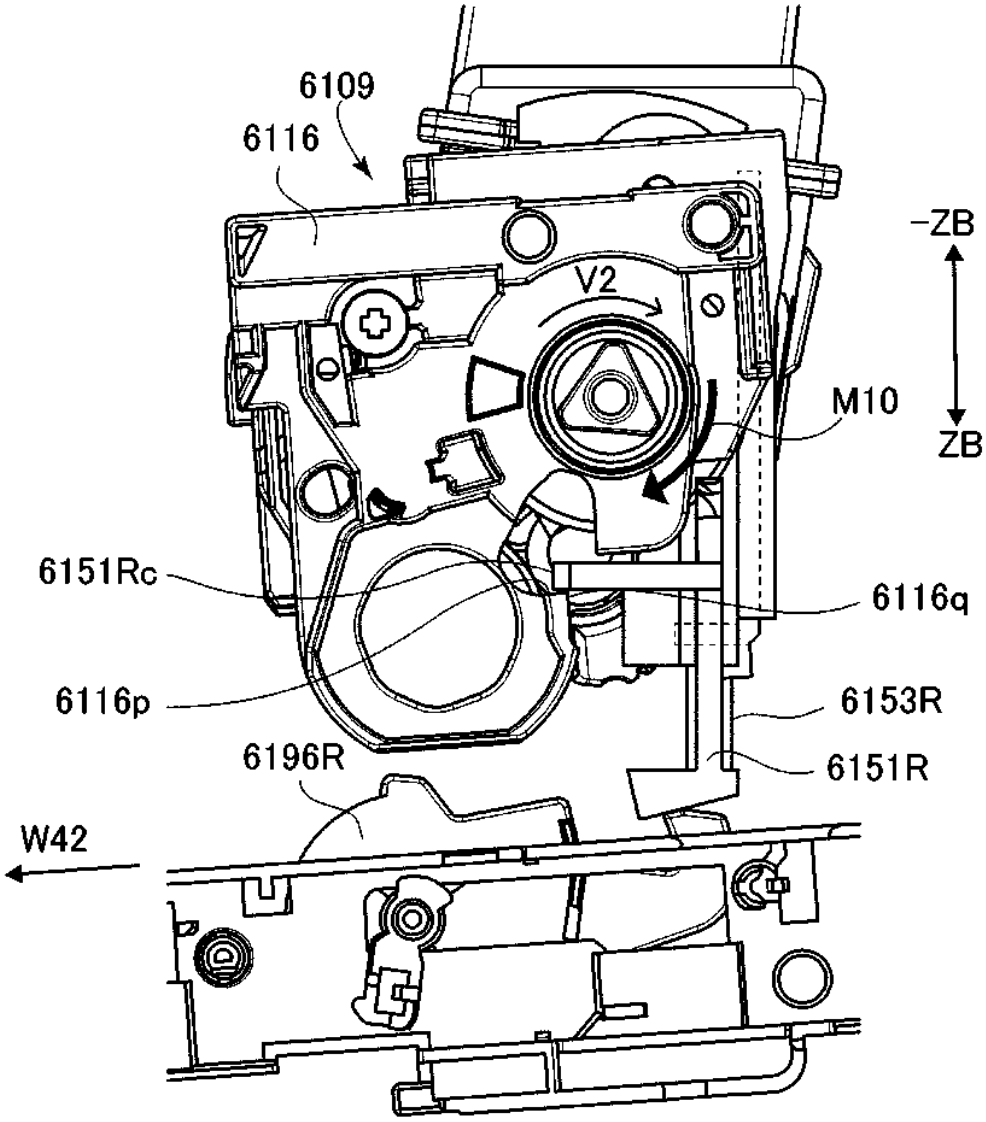
6109
6116
-ZB
V2
M10
ZB
6151Rc
6116q
6116p
6153R
6196R
6151R
W42

Fig. 323

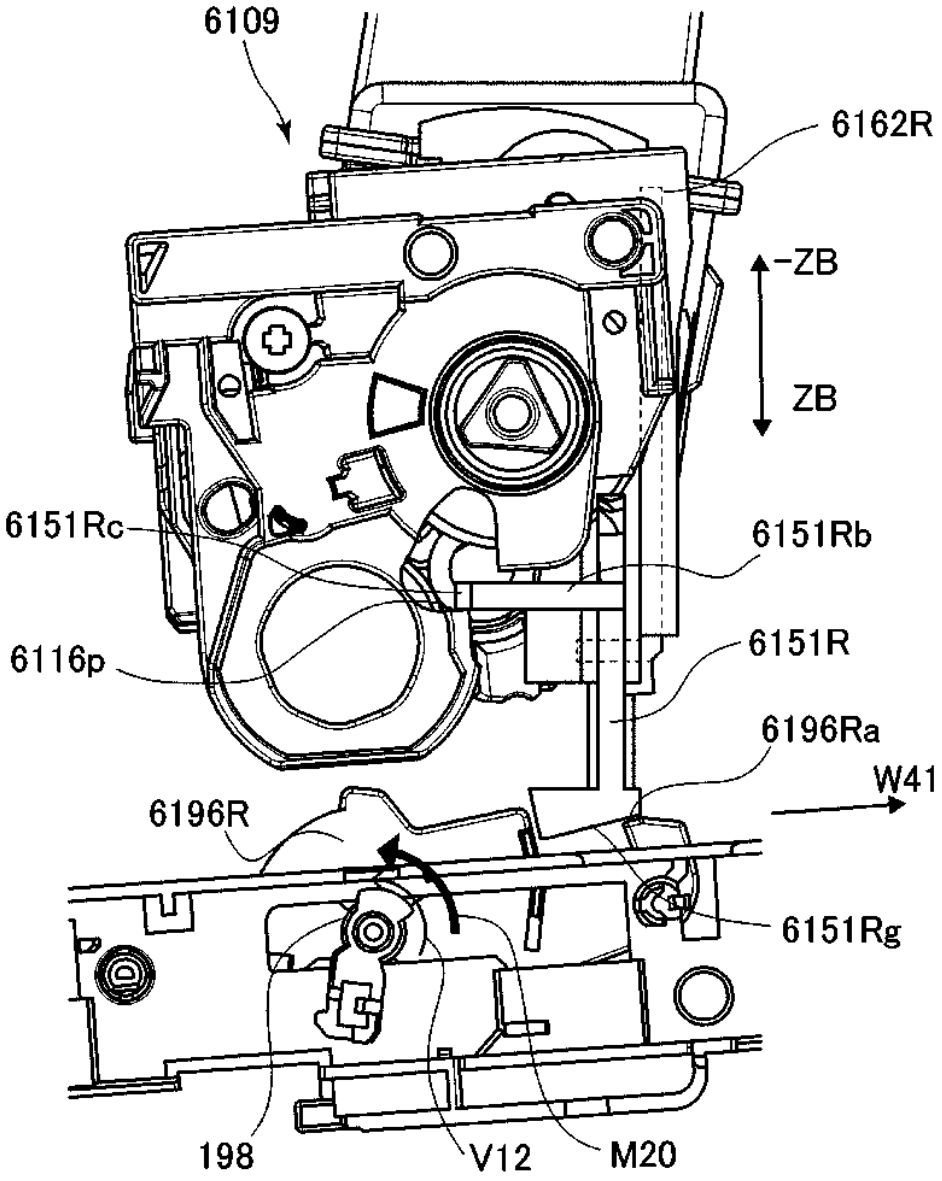
6109
6162R
-ZB
ZB
6151Rc
6151Rb
6116p
6151R
6196Ra
W41
6196R
6151Rg
198
V12
M20

Fig. 324

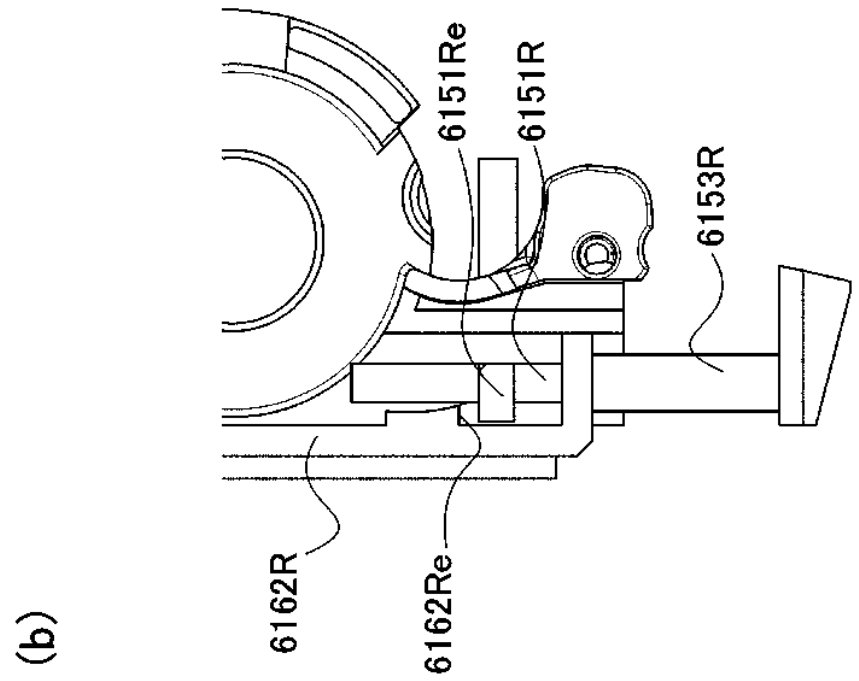
(b)
6151Re
6151R
6153R
6162R
6162Re

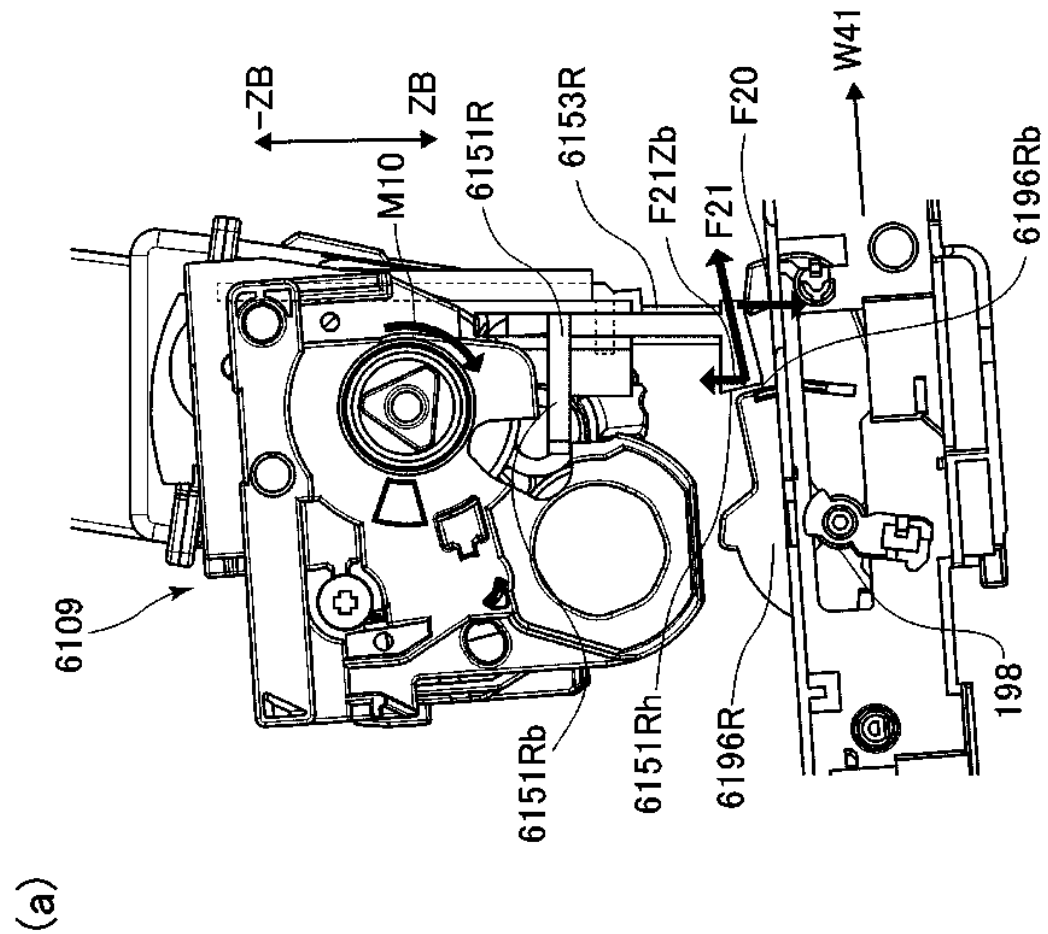
(a)
-ZB
ZB
M10
6151R
6153R
F21Zb
F21
F20
W41
6196Rb
6109
6151Rb
6151Rh
6196R
198

Fig. 325

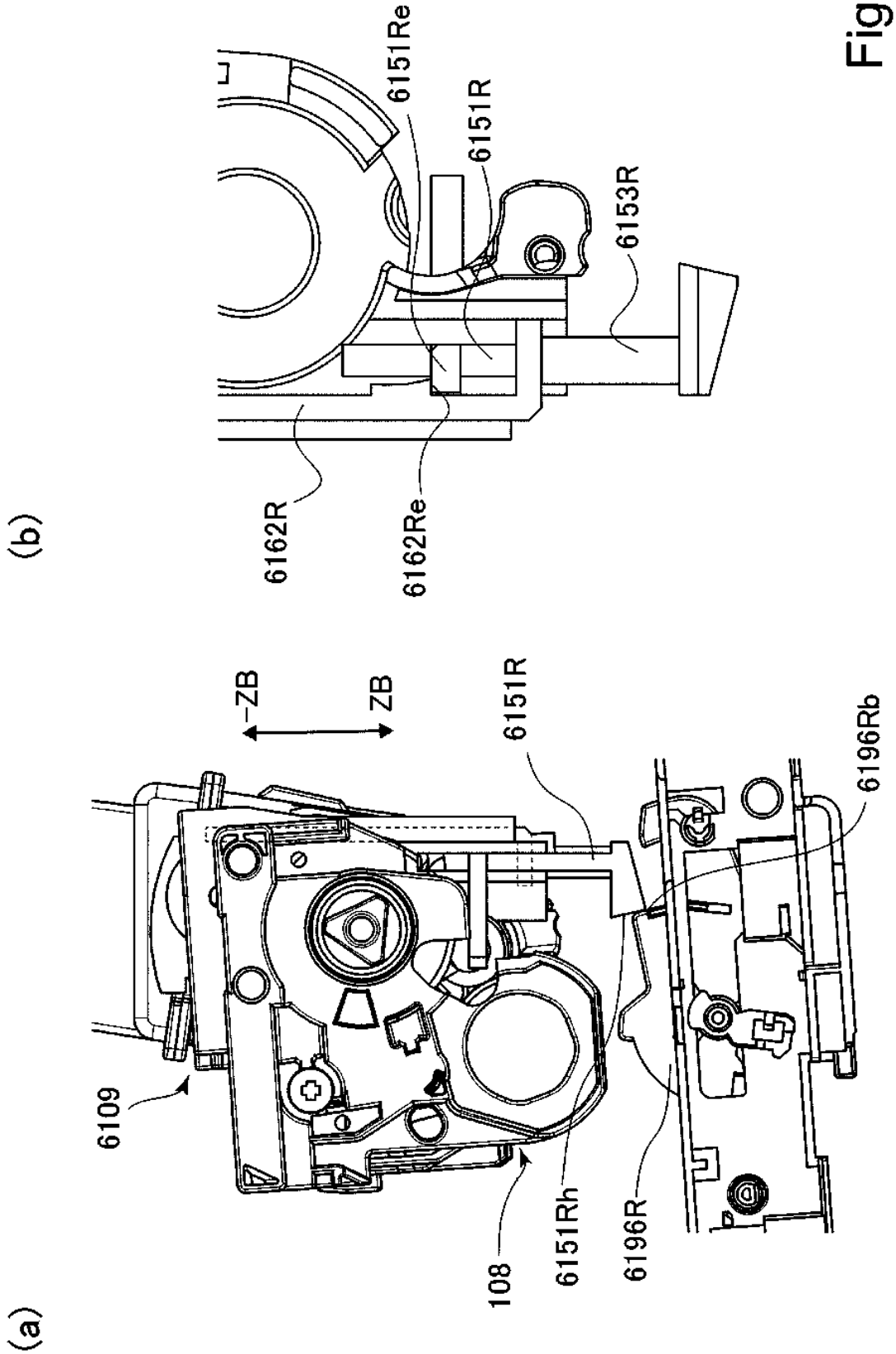
(a)
(b)
6109
-ZB
ZB
6151R
6196Rb
108
6151Rh
6196R
6162R
6162Re
6151Re
6151R
6153R

Fig. 326

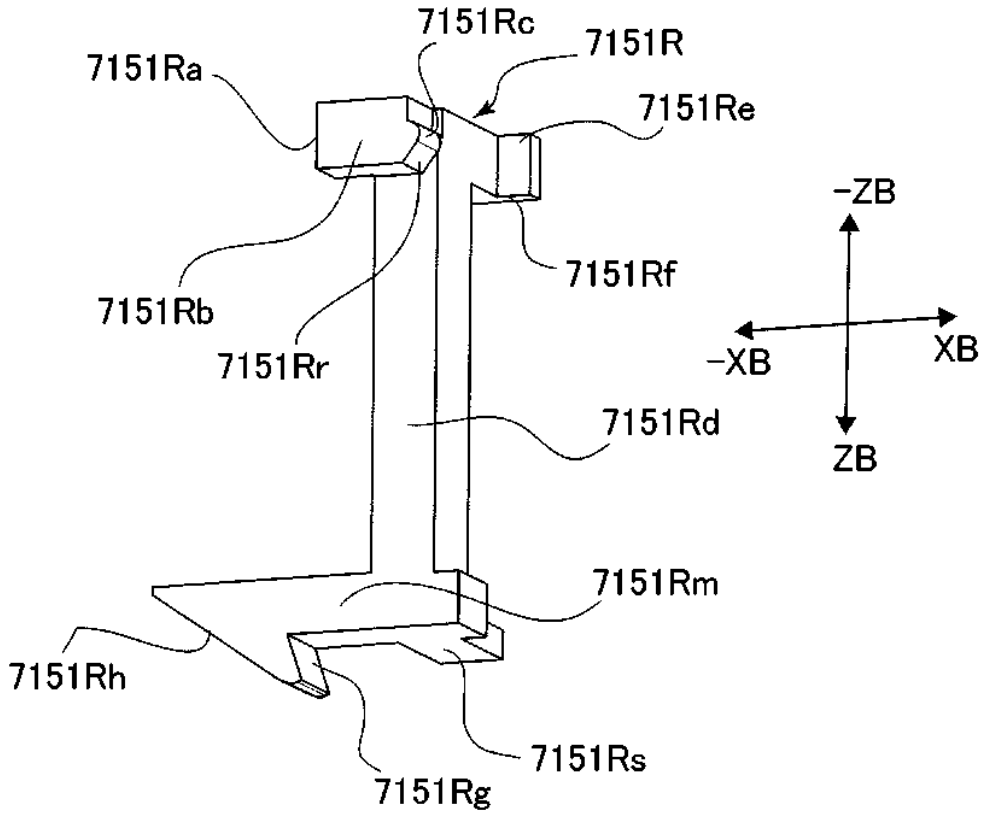
7151Rc
7151R
7151Ra
7151Re
-ZB
7151Rf
7151Rb
7151Rr
-XB
XB
7151Rd
ZB
7151Rm
7151Rh
7151Rs
7151Rg

(a)

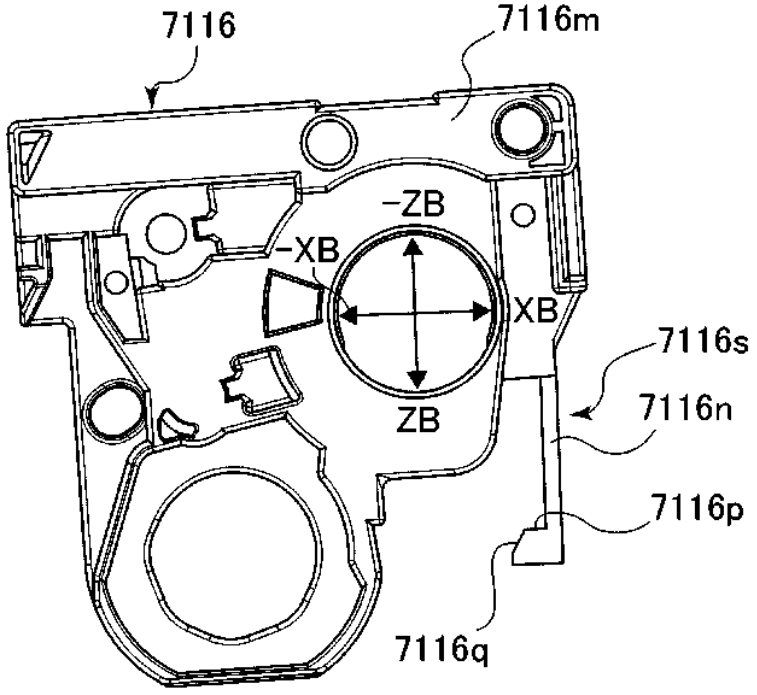
7116
7116m
-ZB
-XB
XB
7116s
7116n
ZB
7116p
7116q

(b)

Fig. 327

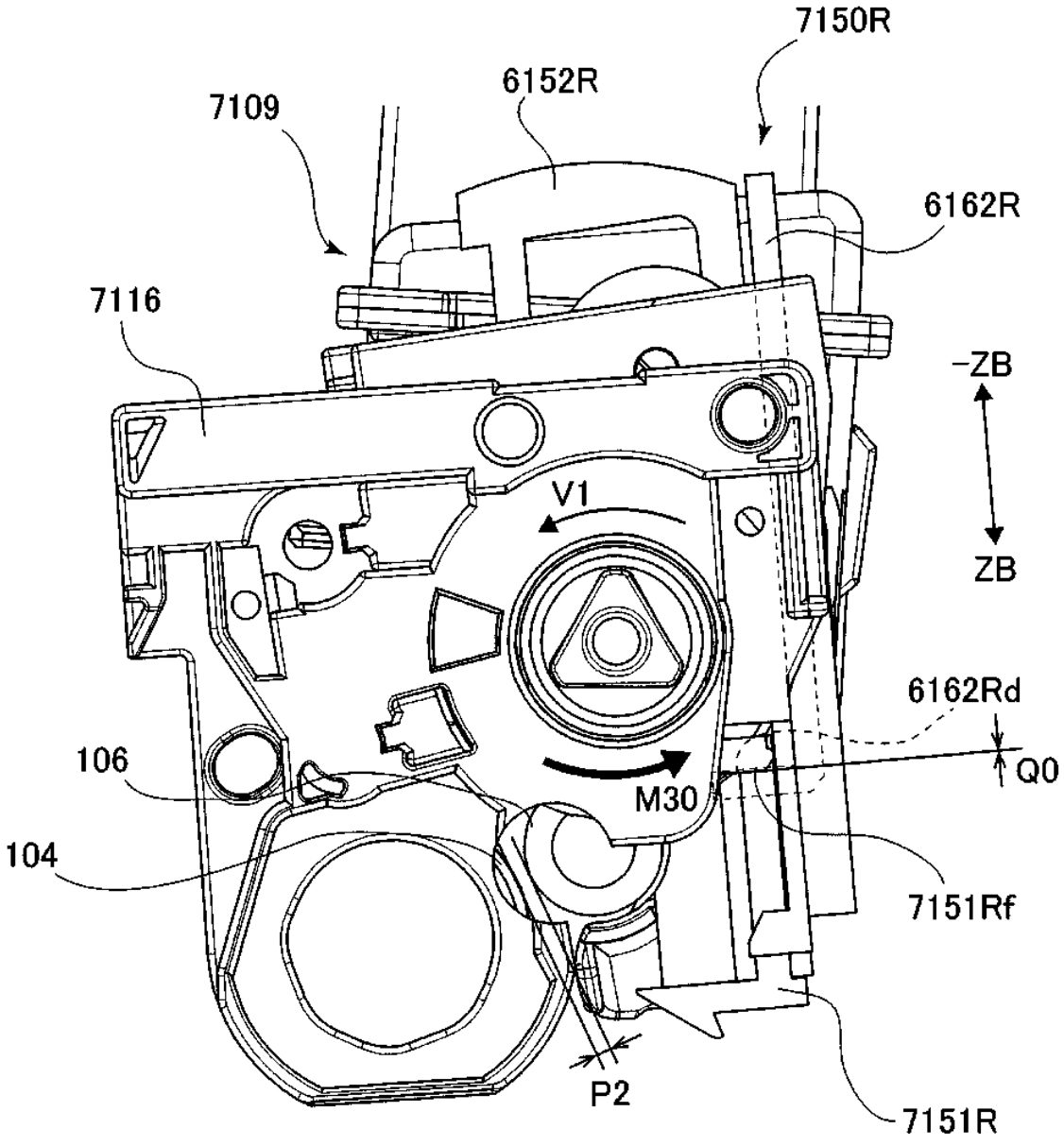
7150R
6152R
7109
6162R
7116
-ZB
V1
ZB
6162Rd
106
Q0
M30
104
7151Rf
P2
7151R

Fig. 328

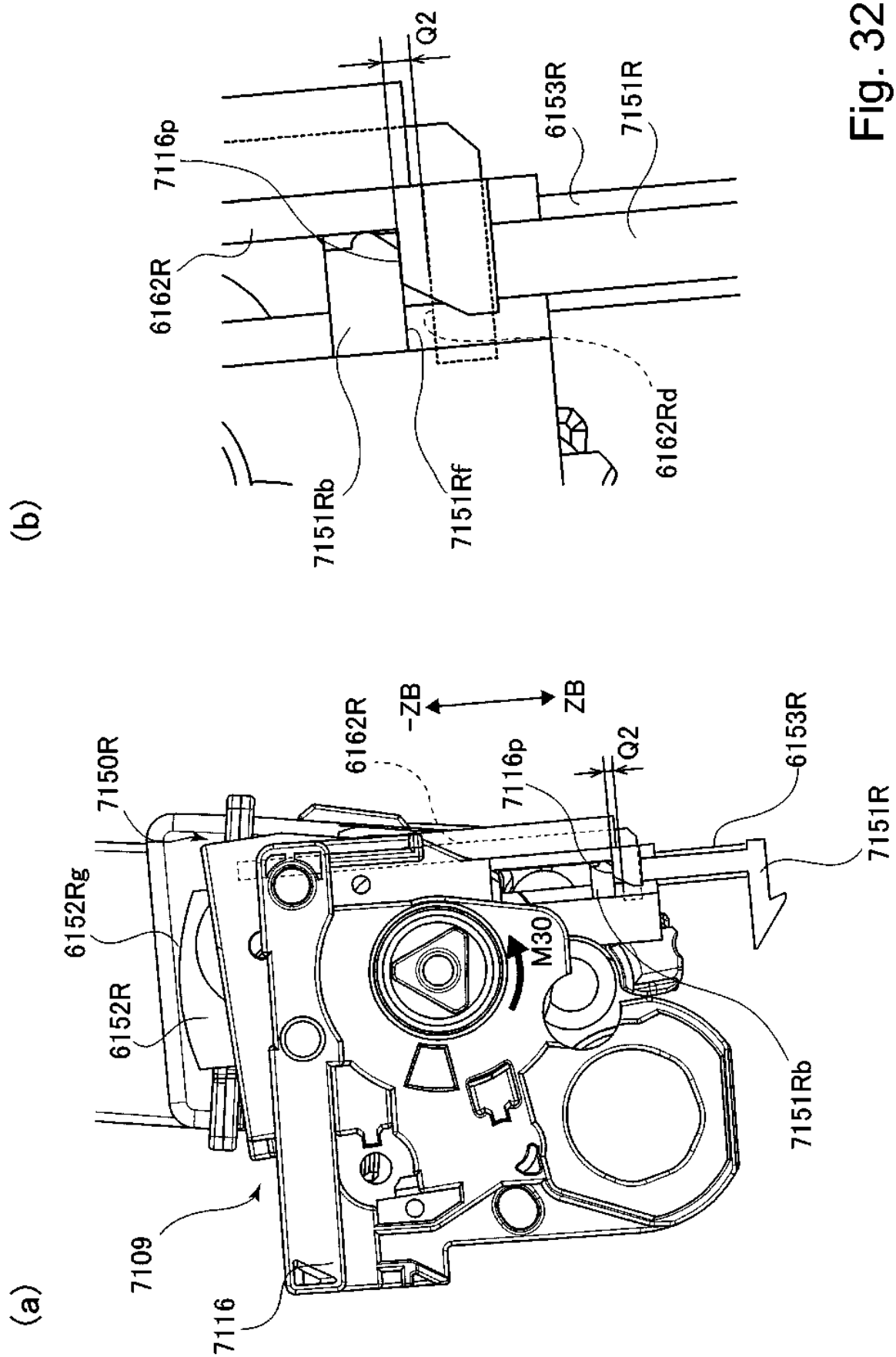
(a)
7109
7116
7150R
6152Rg
6152R
6162R
-ZB
ZB
7116p
Q2
6153R
7151R
M30
7151Rb
(b)
Q2
7116p
6162R
6153R
7151R
7151Rb
7151Rf
6162Rd

Fig. 329

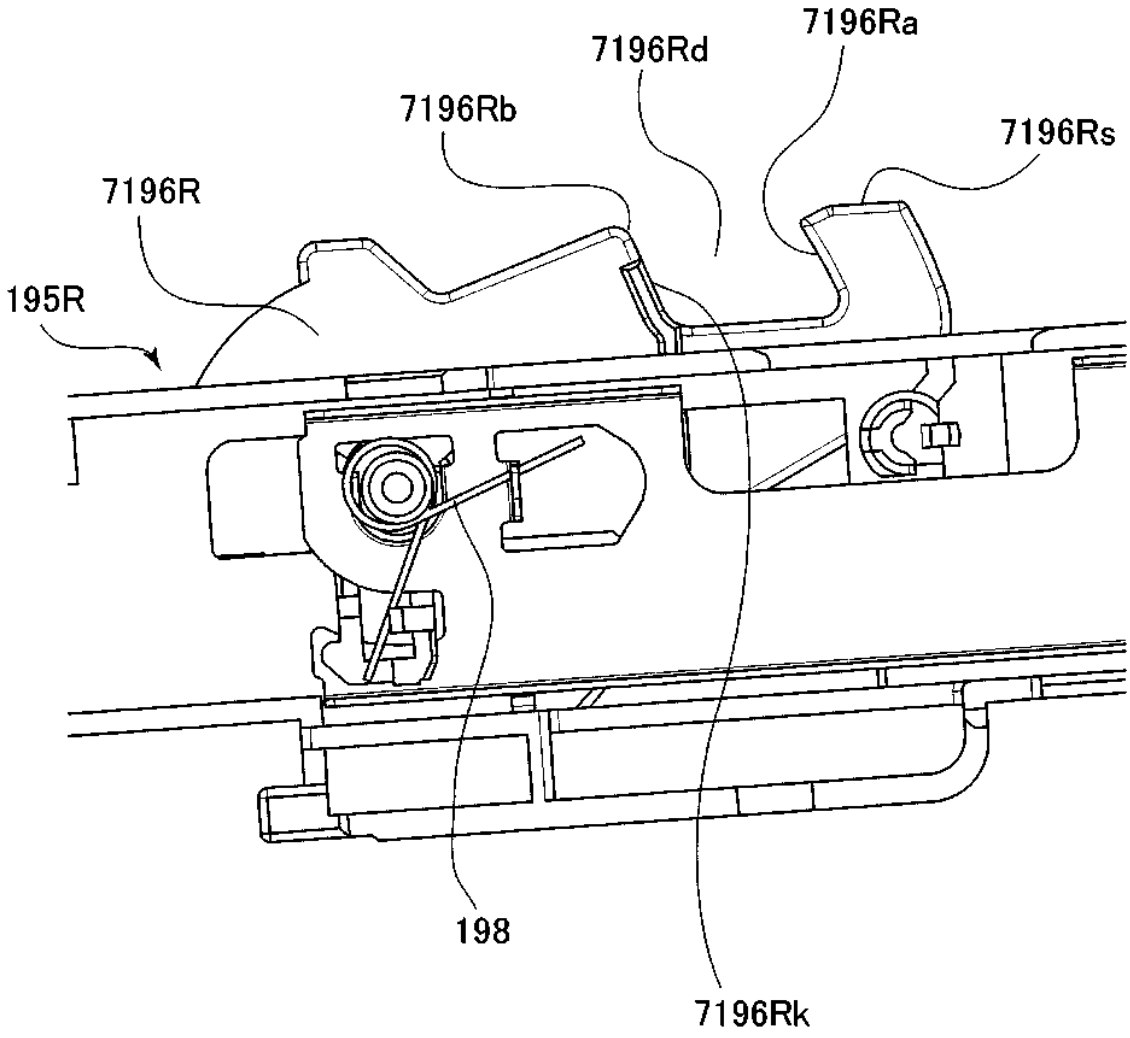

Fig. 330

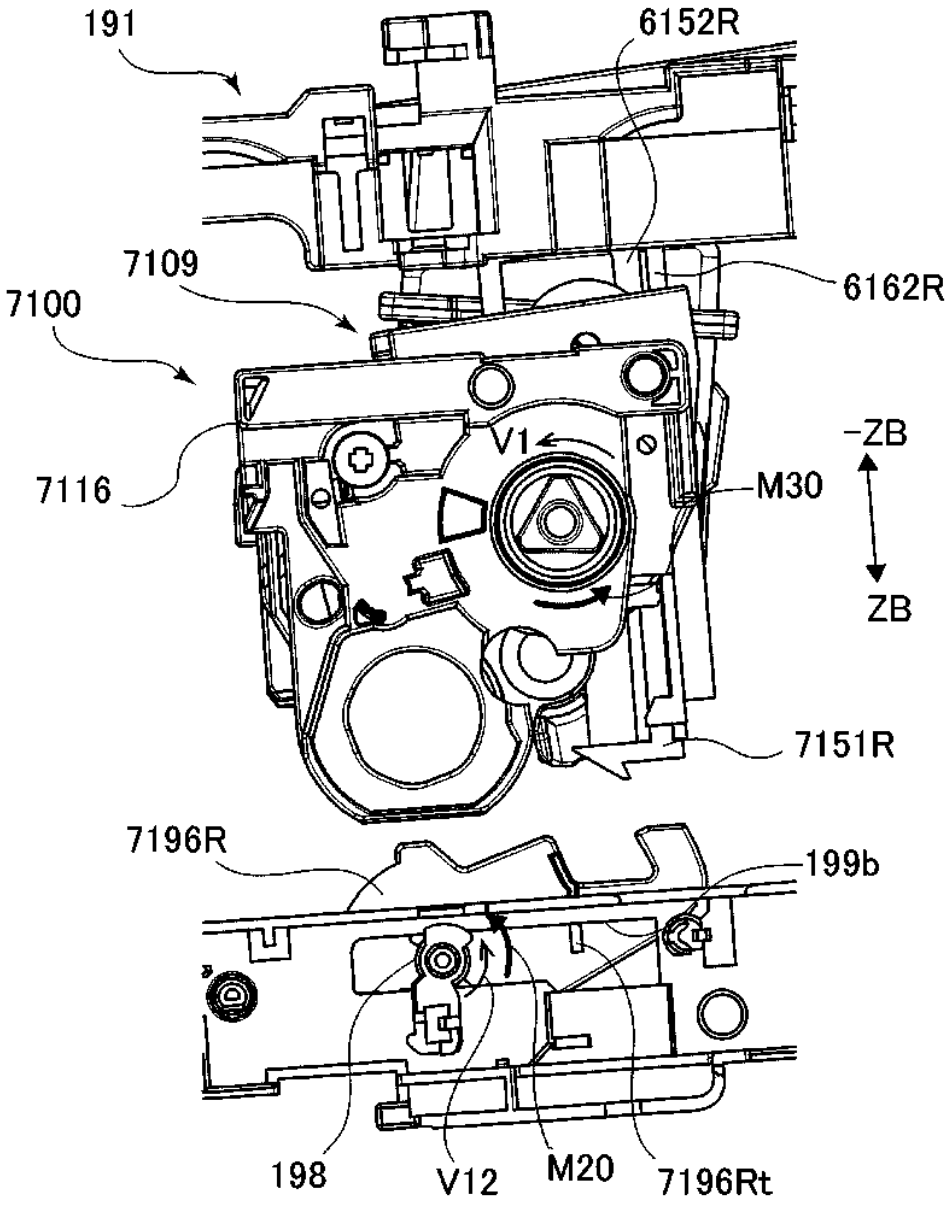
191
6152R
7109
6162R
7100
V1
-ZB
7116
M30
ZB
7151R
7196R
199b
198
V12
M20
7196Rt

Fig. 331

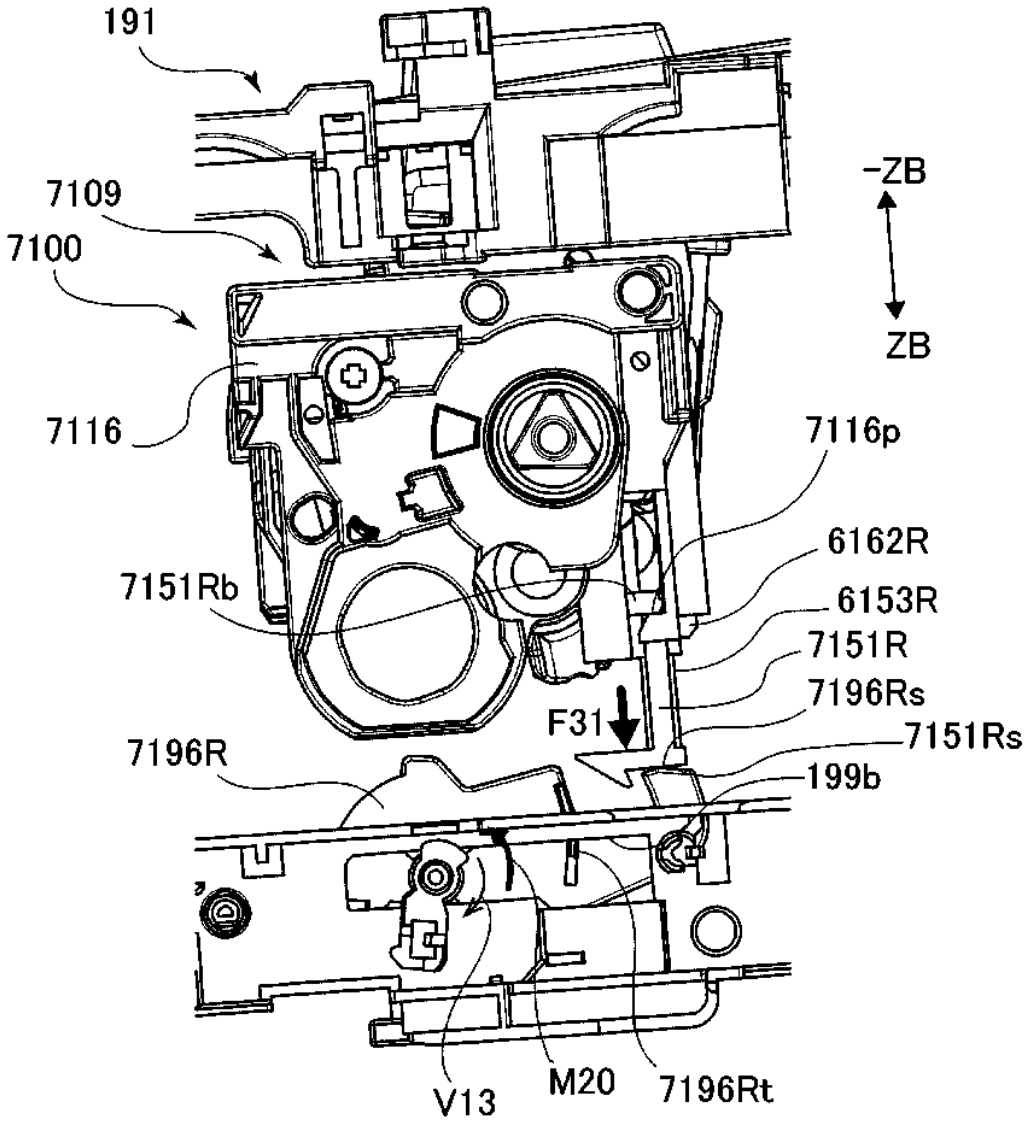
191
7109
7100
7116
-ZB
ZB
7116p
6162R
7151Rb
6153R
7151R
7196Rs
F31
7151Rs
7196R
199b
V13
M20
7196Rt

Fig. 332

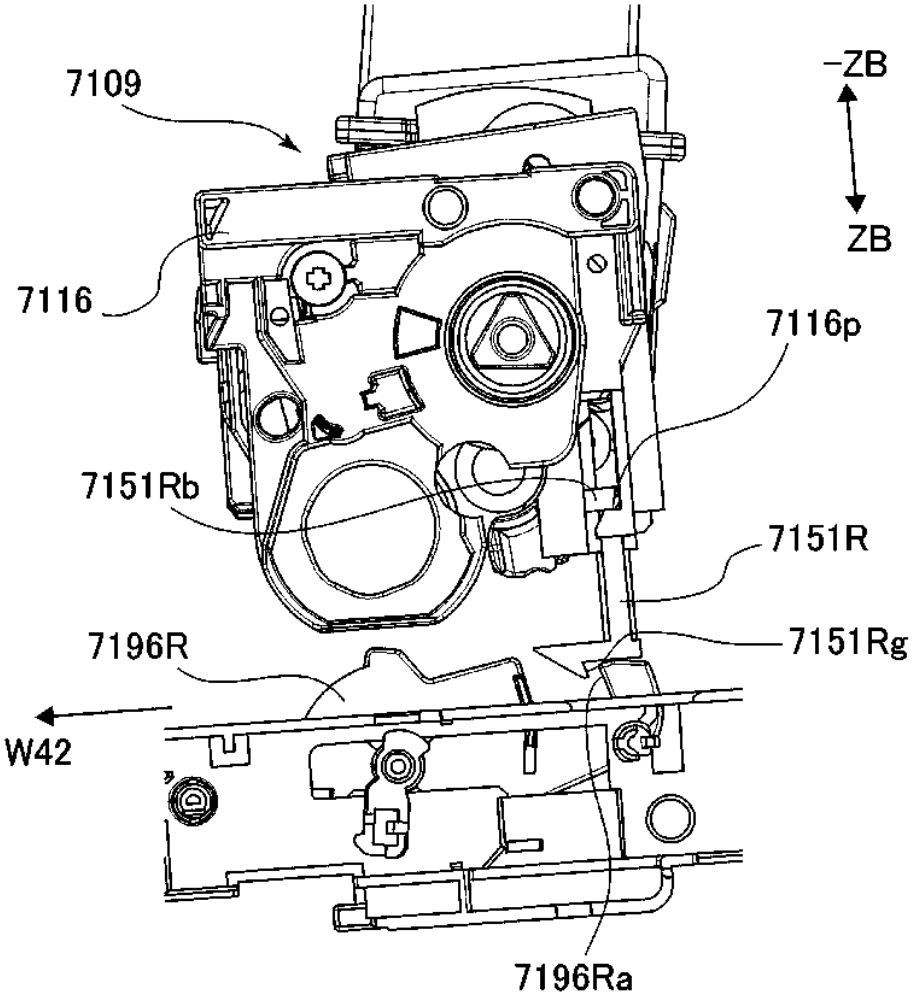

Fig. 333

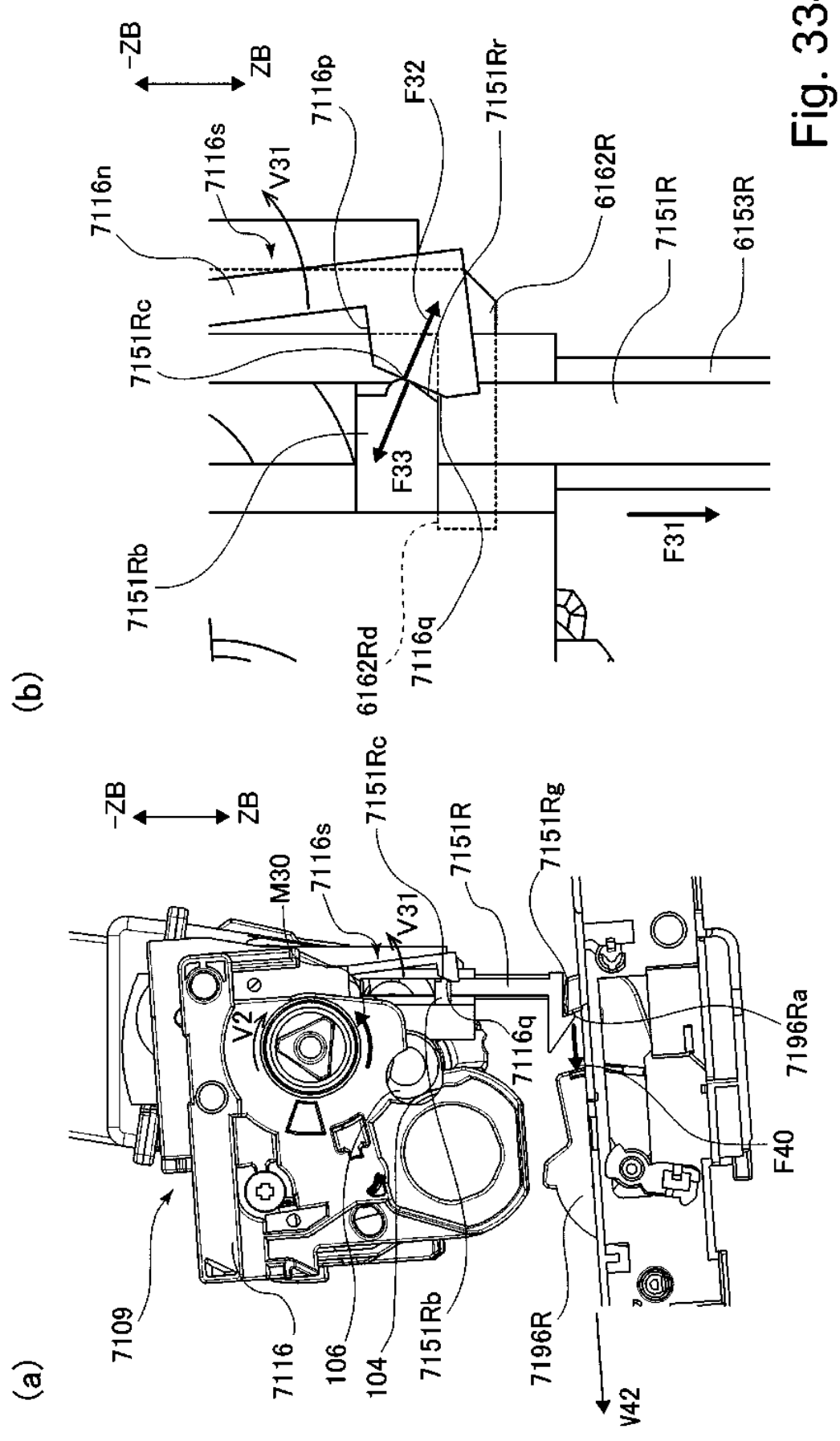
(a)
-ZB
ZB
7109
7116
106
104
7151Rb
7151Rc
M30
7116s
V31
V2
7151R
7151Rg
7116q
7196Ra
F40
7196R
V42
(b)
-ZB
ZB
7116n
7116s
V31
7116p
F32
7151Rr
6162R
7151R
6153R
7151Rc
7151Rb
F33
6162Rd
7116q
F31

Fig. 334

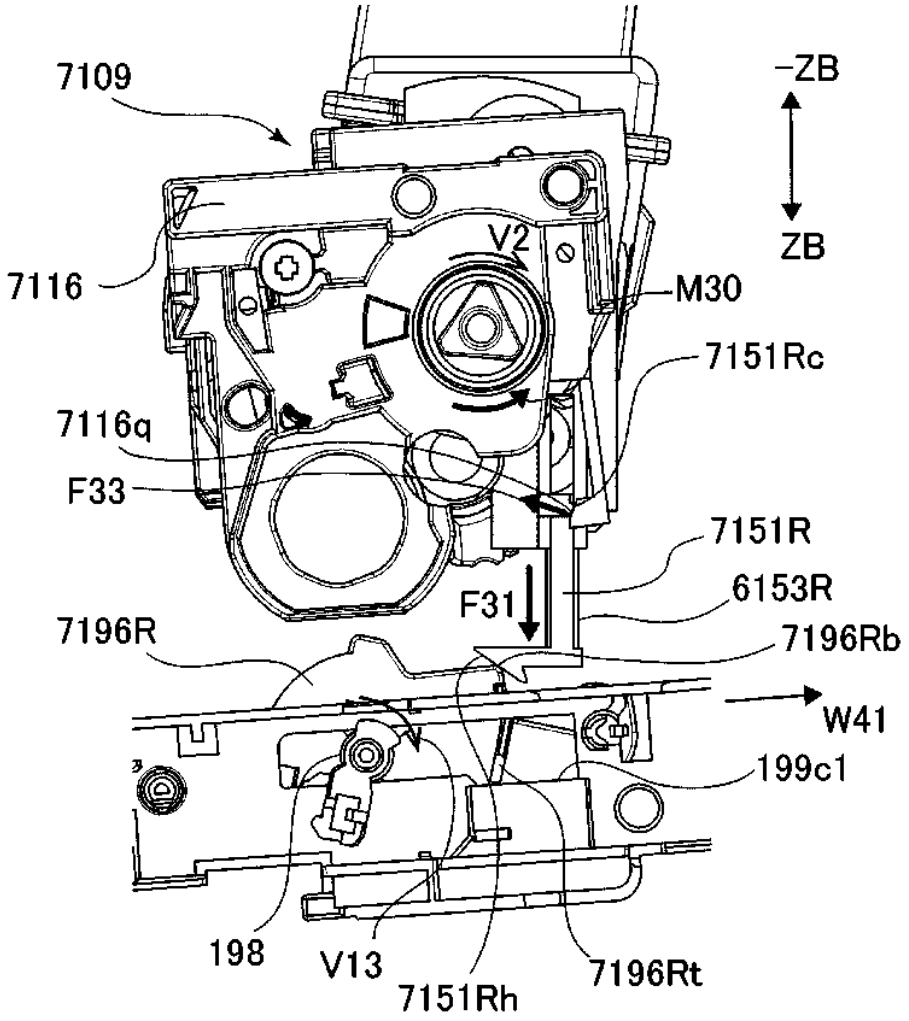
7109
-ZB
ZB
V2
7116
M30
7151Rc
7116q
F33
7151R
6153R
F31
7196R
7196Rb
W41
199c1
198
V13
7151Rh
7196Rt

Fig. 335

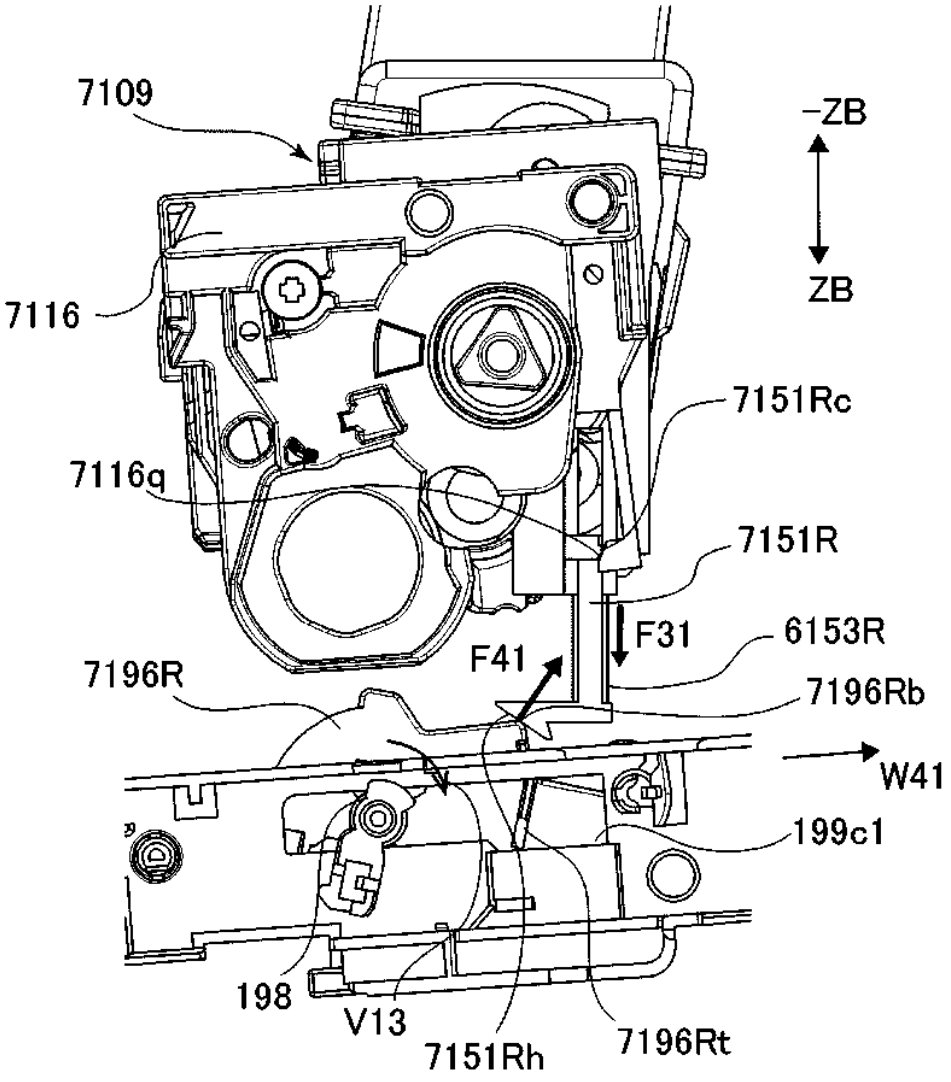
7109
−ZB
ZB
7116
7151Rc
7116q
7151R
F31
6153R
F41
7196R
7196Rb
W41
199c1
198
V13
7151Rh
7196Rt

Fig. 336

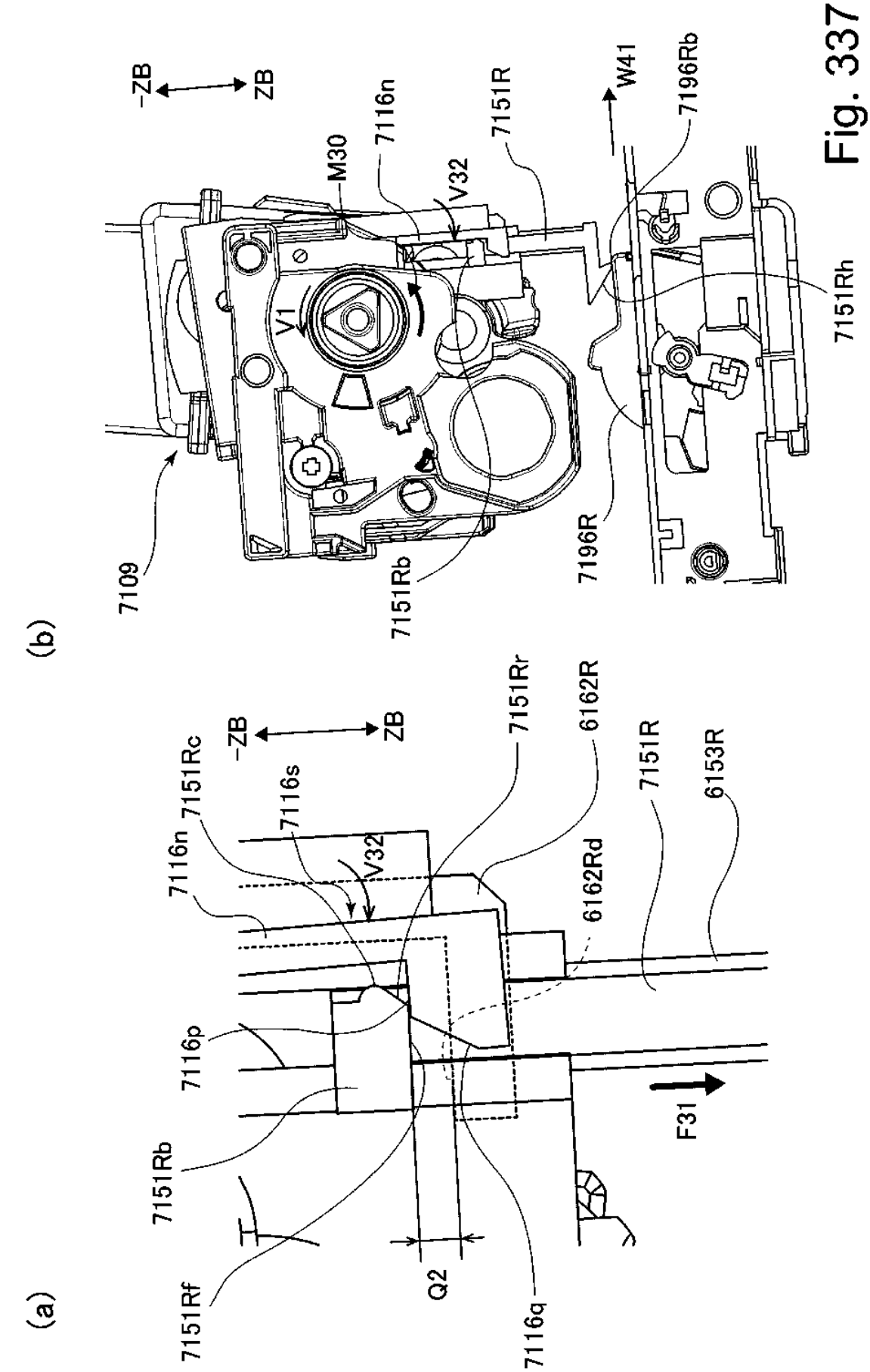
(a)
7151Rf
7151Rb
7116p
7116n
7151Rc
7116s
-ZB
ZB
V32
7151Rr
6162R
6162Rd
7151R
6153R
F31
Q2
7116q
(b)
-ZB
ZB
7109
7151Rb
M30
7116n
V32
7151R
V1
7196R
W41
7196Rb
7151Rh

Fig. 337

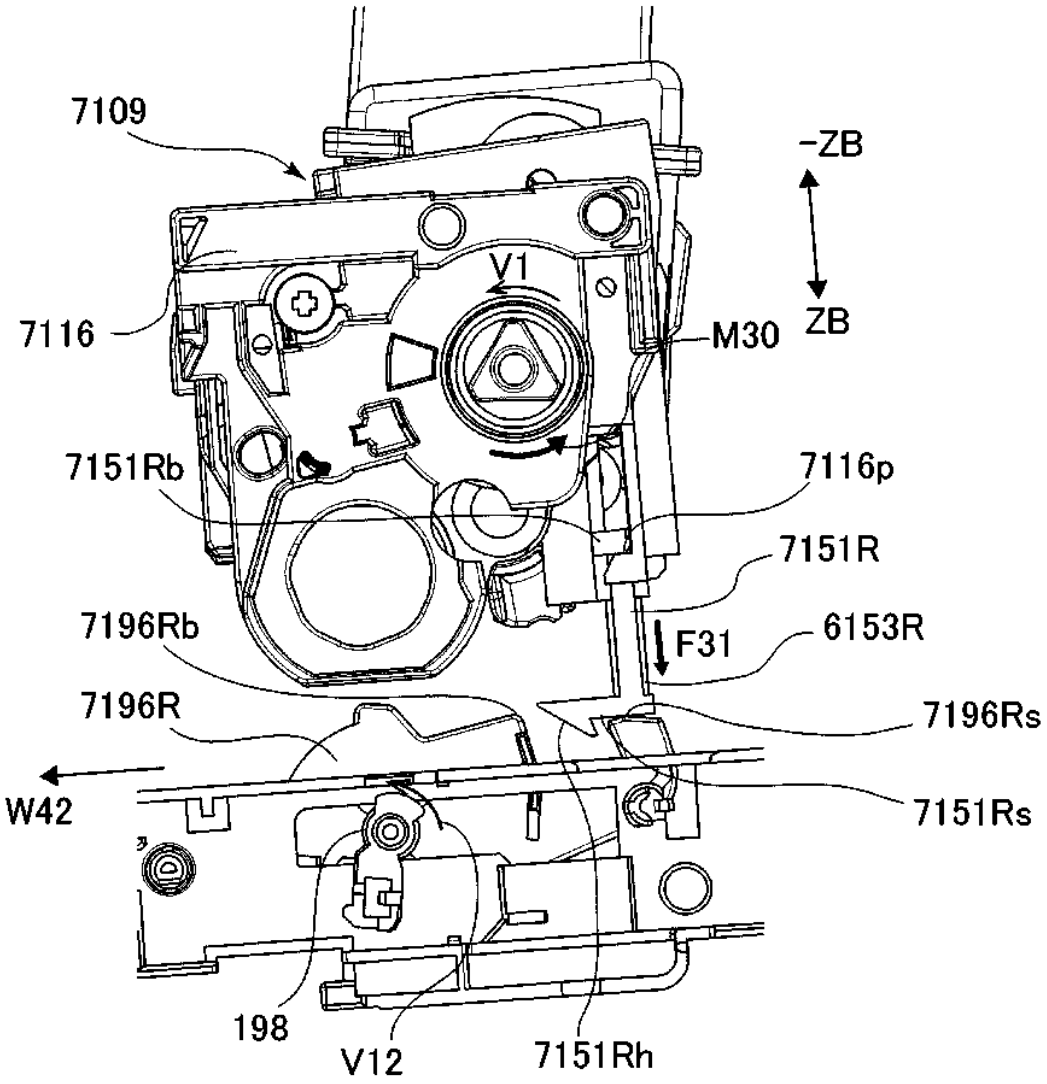
7109
-ZB
V1
7116
M30
ZB
7151Rb
7116p
7151R
7196Rb
F31
6153R
7196R
7196Rs
W42
7151Rs
198
V12
7151Rh

Fig. 338

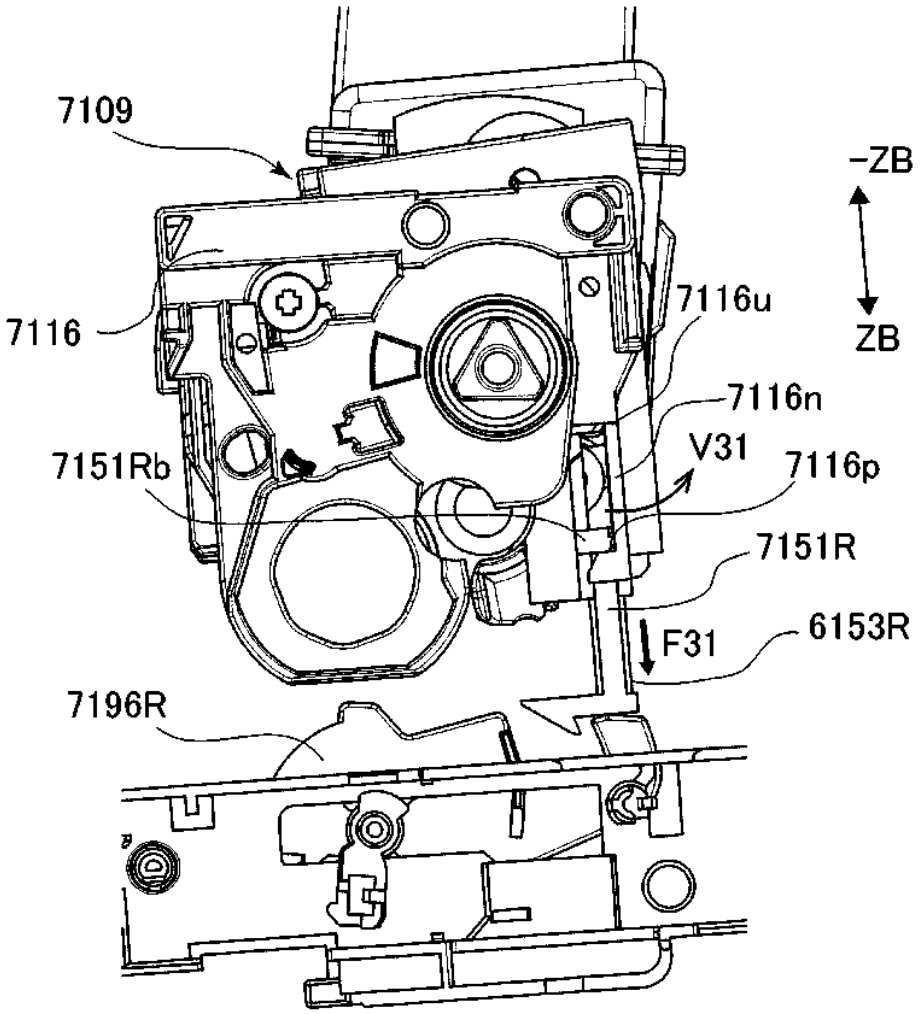
7109
-ZB
ZB
7116
7116u
7116n
V31
7116p
7151Rb
7151R
F31
6153R
7196R

Fig. 339

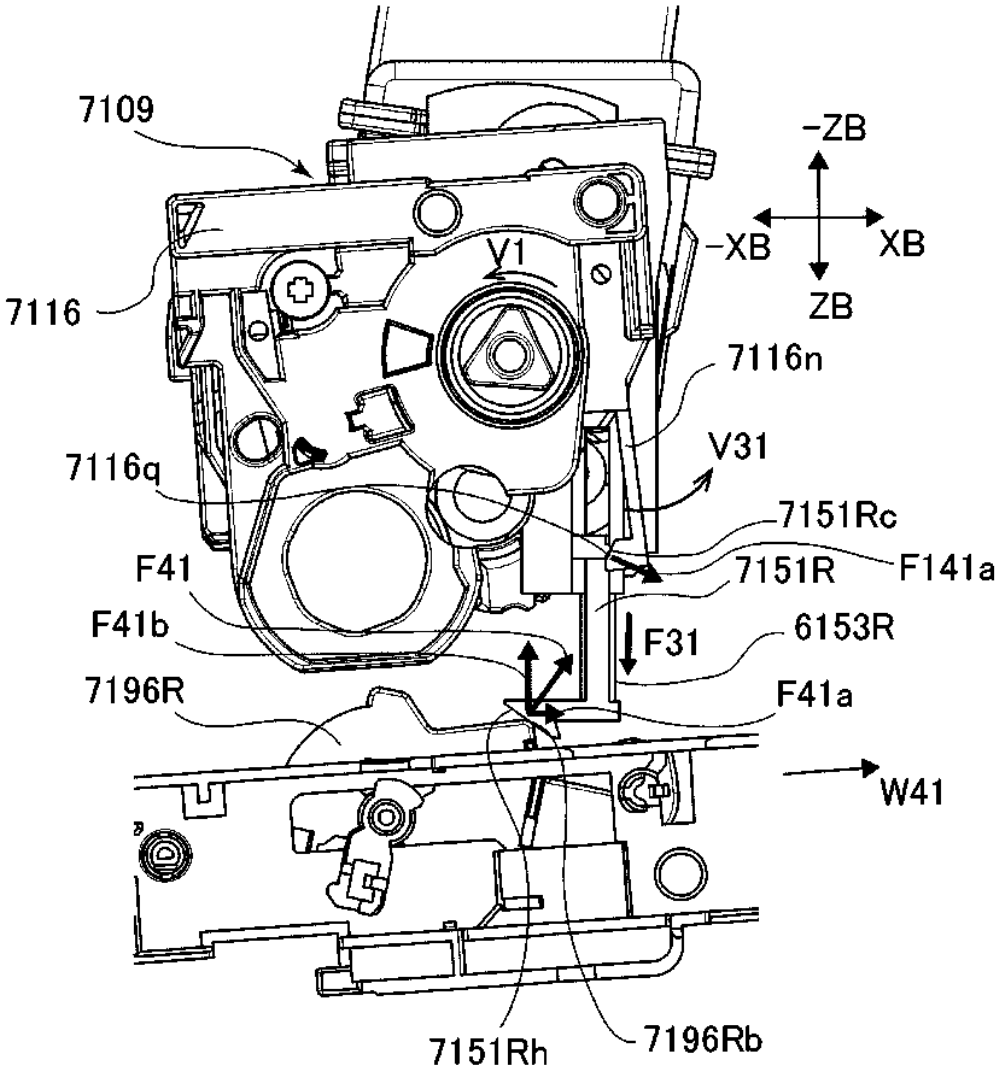
7109
7116
V1
-ZB
-XB
XB
ZB
7116n
V31
7116q
7151Rc
F41
7151R
F141a
F41b
F31
6153R
7196R
F41a
W41
7151Rh
7196Rb

Fig. 340

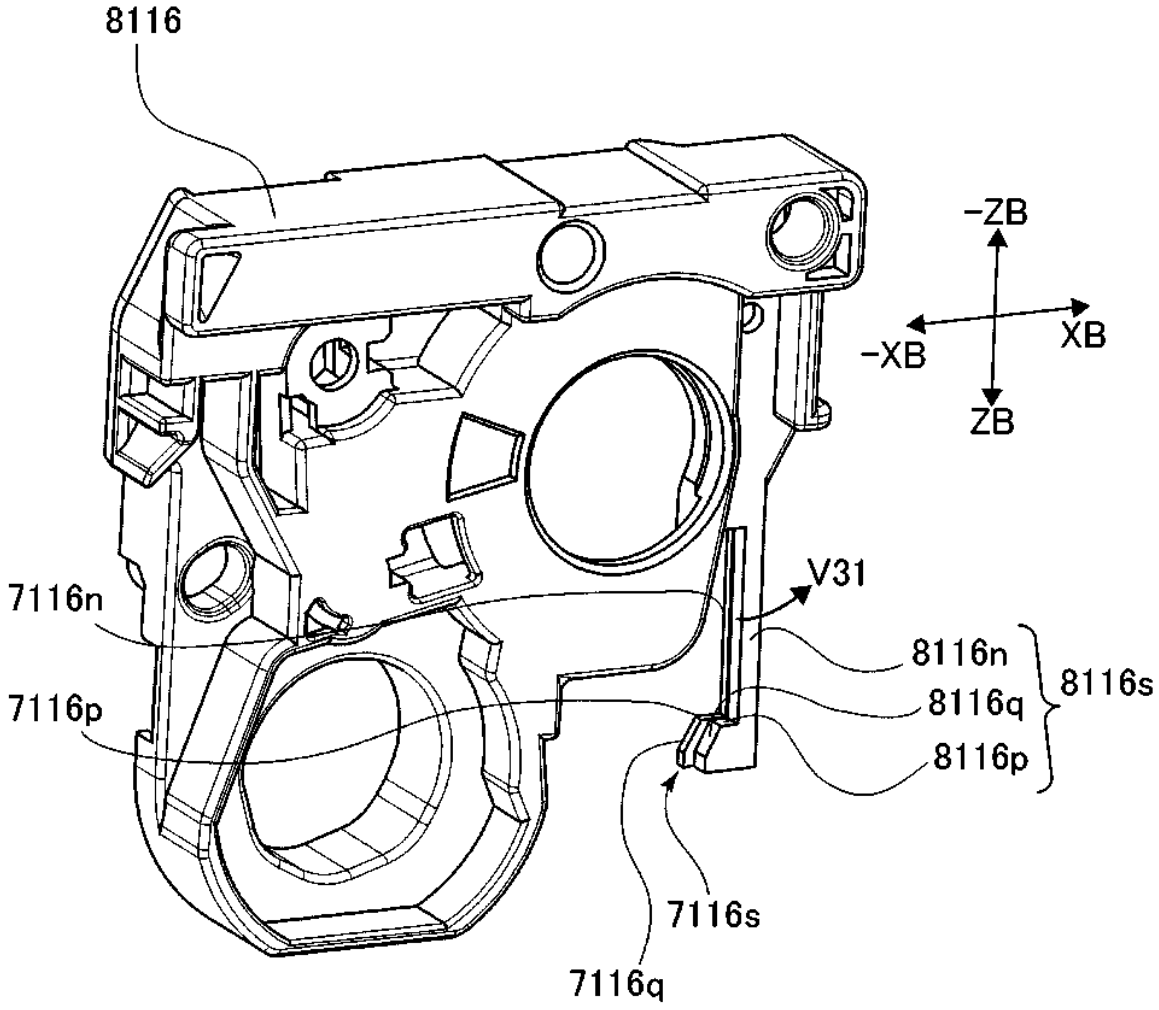
8116
-ZB
-XB
XB
ZB
V31
7116n
8116n
8116s
7116p
8116q
8116p
7116s
7116q

Fig. 341

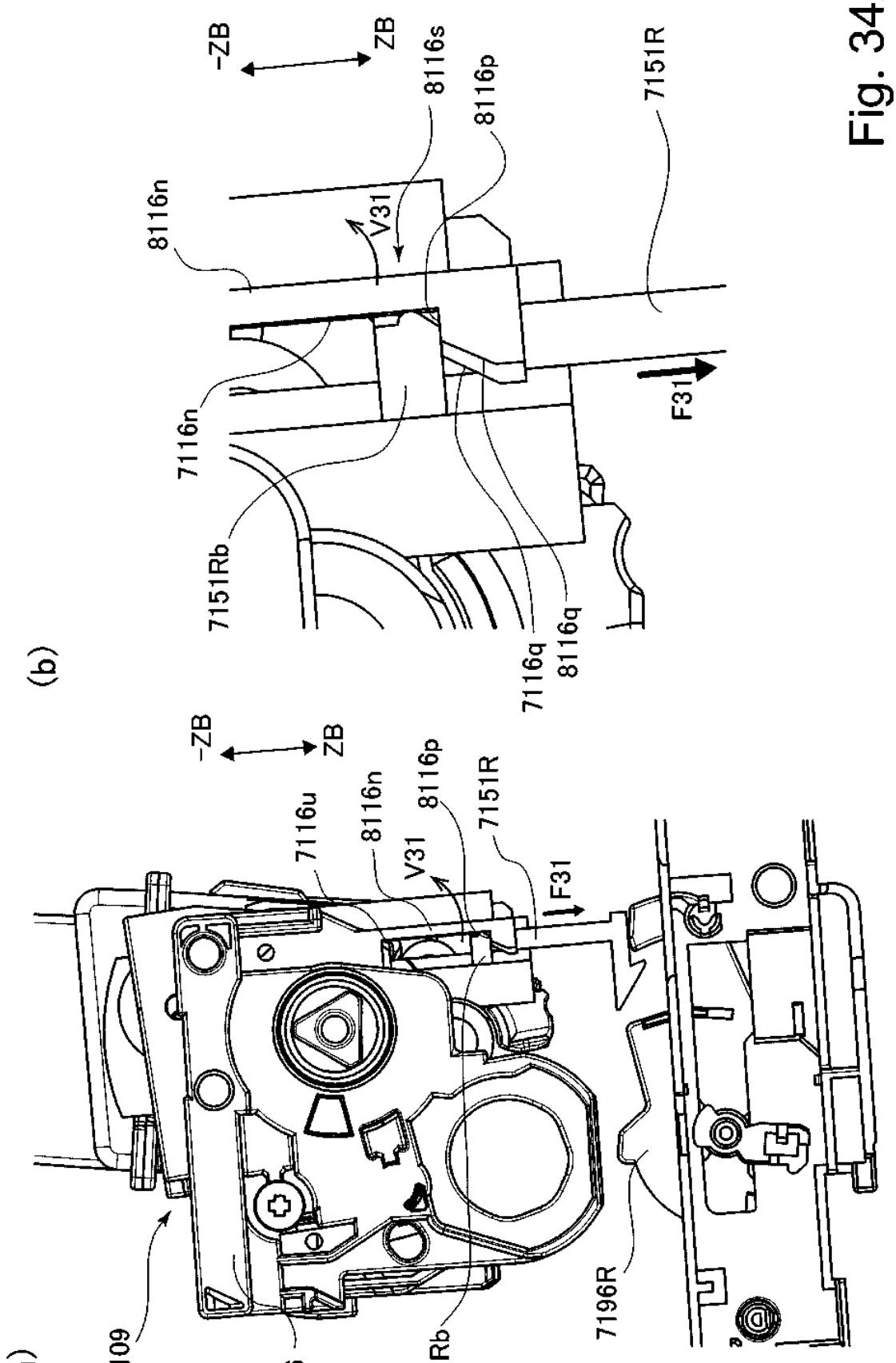
(a)
7109
8116
7151Rb
7196R
7116u
8116n
V31
8116p
7151R
F31
-ZB
ZB
(b)
8116n
V31
8116s
8116p
7151R
7116n
7151Rb
7116q
8116q
F31
-ZB
ZB

Fig. 342

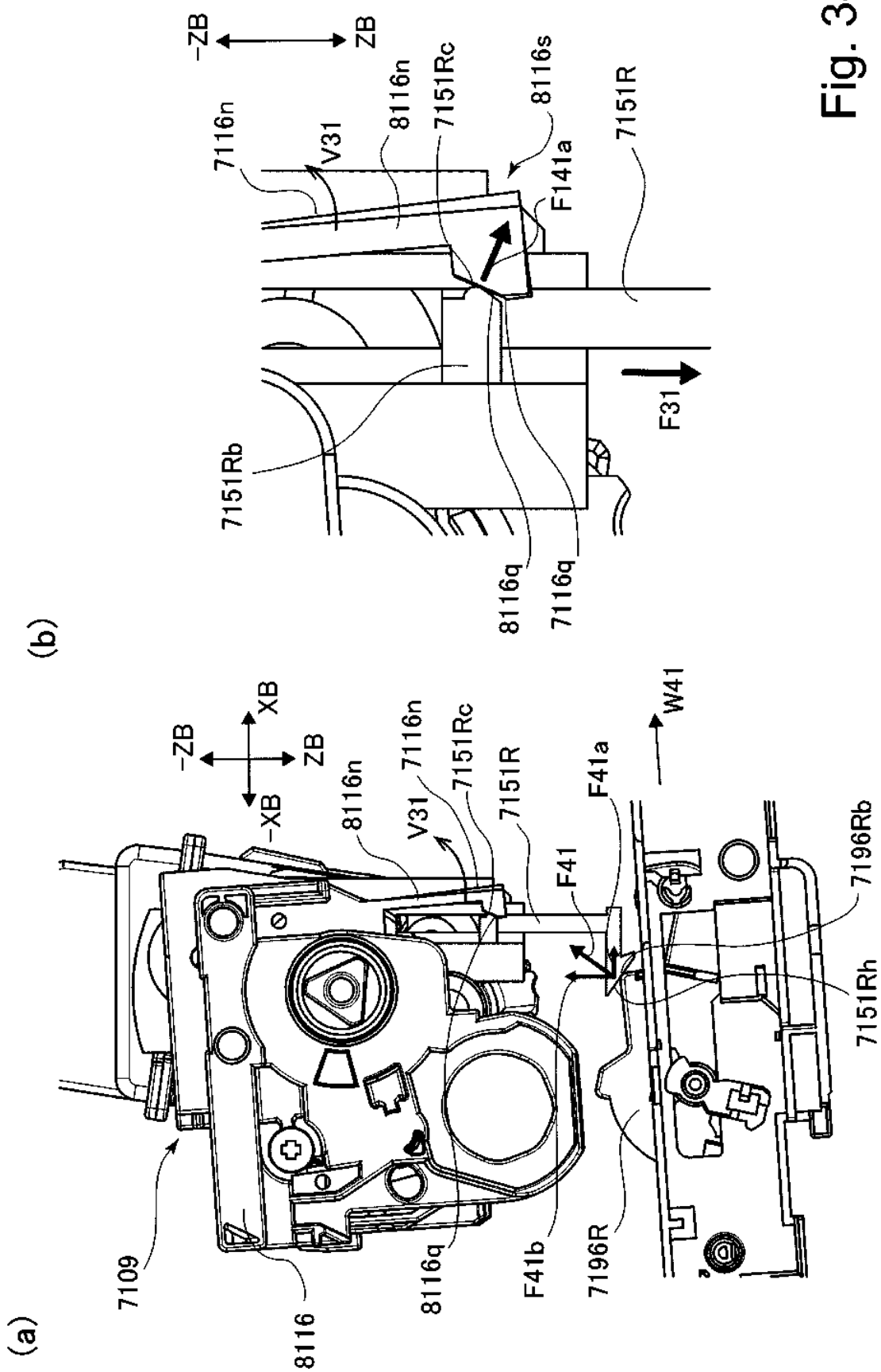
(a)
(b)
-ZB
ZB
XB
-XB
7109
8116
8116n
V31
7116n
7151Rc
7151R
F41
F41a
F41b
W41
8116q
7196R
7196Rb
7151Rh
7151Rb
8116s
F141a
F31
7116q

Fig. 343