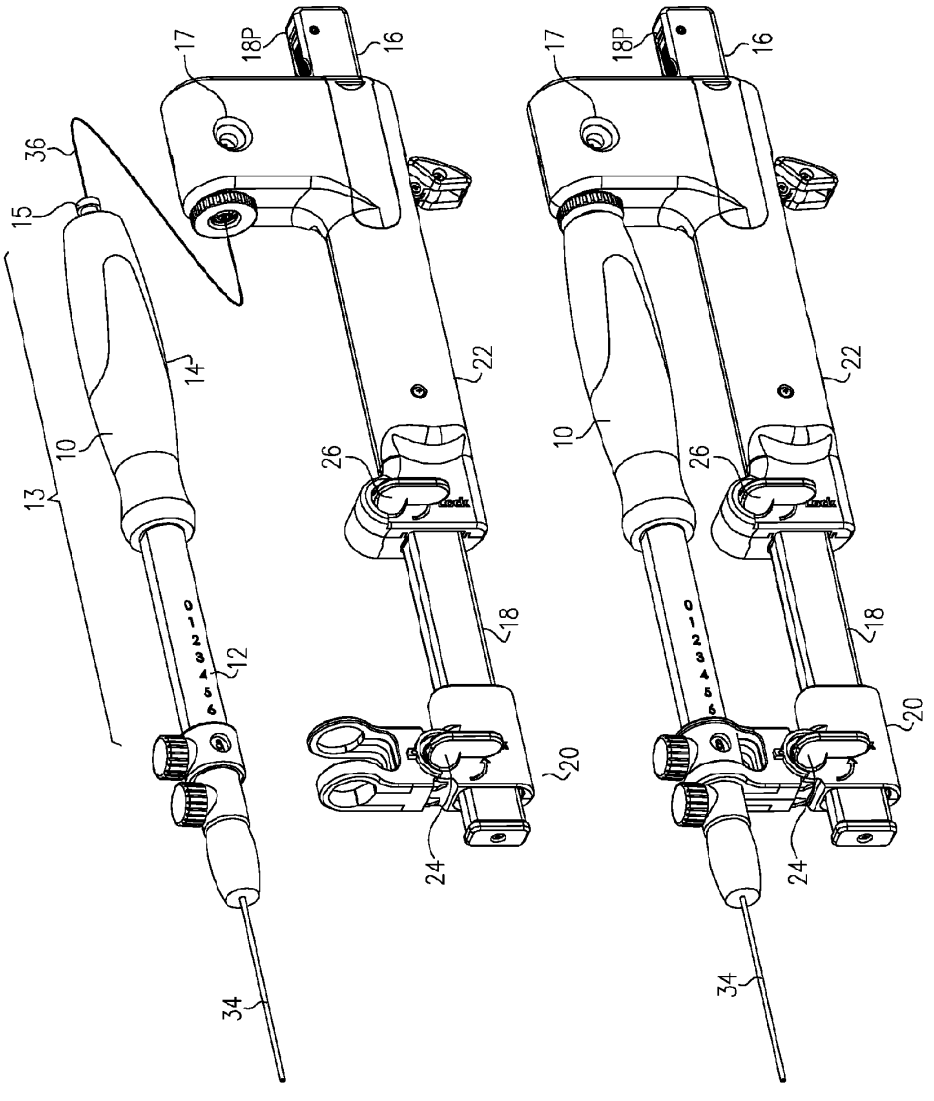

FIG. 1A

FIG. 1B

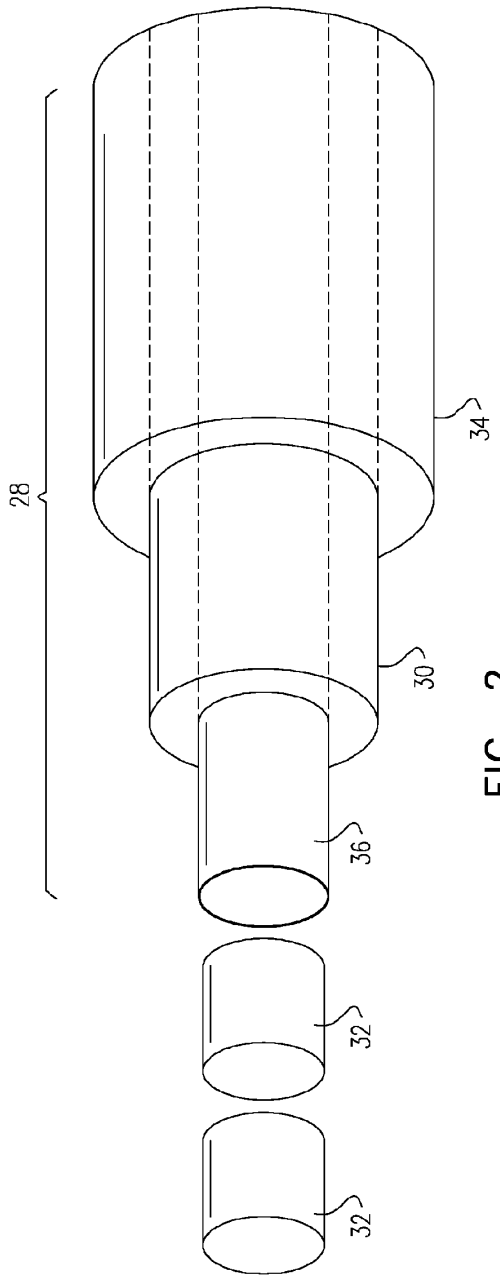

FIG. 2

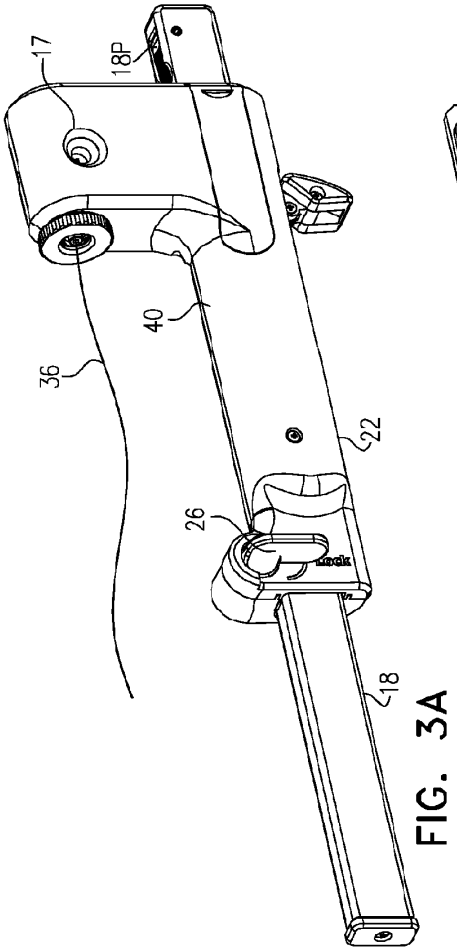
17
18P
40
36
22
26
18

FIG. 3A

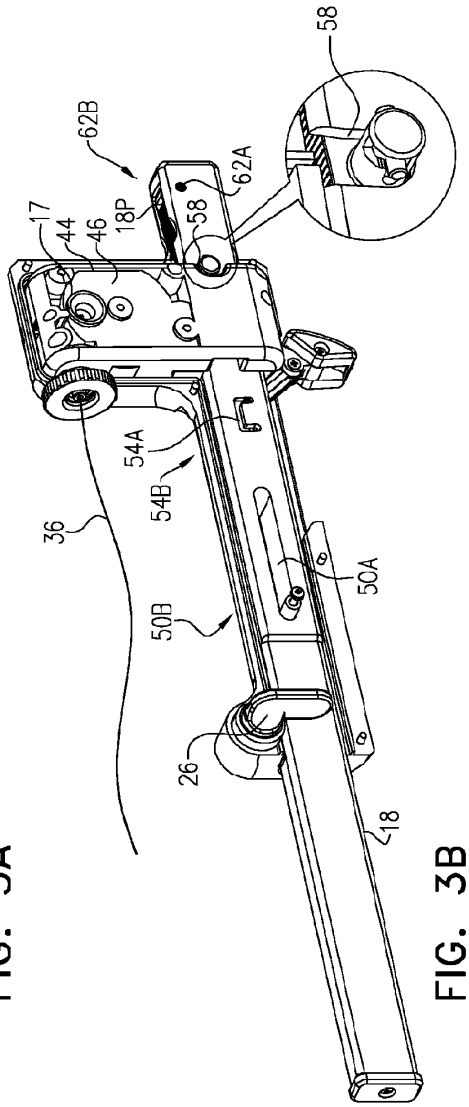
58
62B
62A
17
44
46
18P
58
54A
54B
36
50A
50B
26
18

FIG. 3B

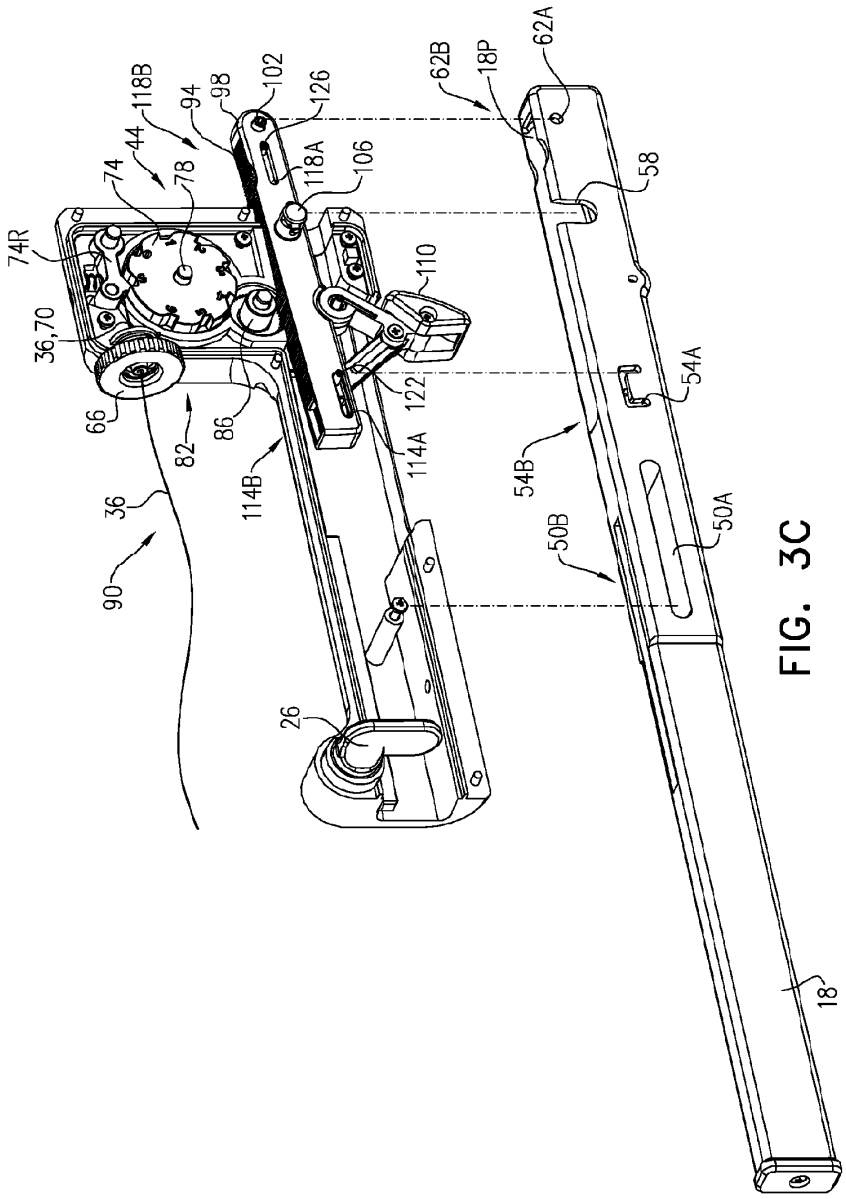
62A
62B
18P
118B
94
98
102
126
44
74
78
118A
106
58
74R
110
36,70
54A
66
82
86
122
114A
54B
36
114B
50A
50B
90
26
18

FIG. 3C