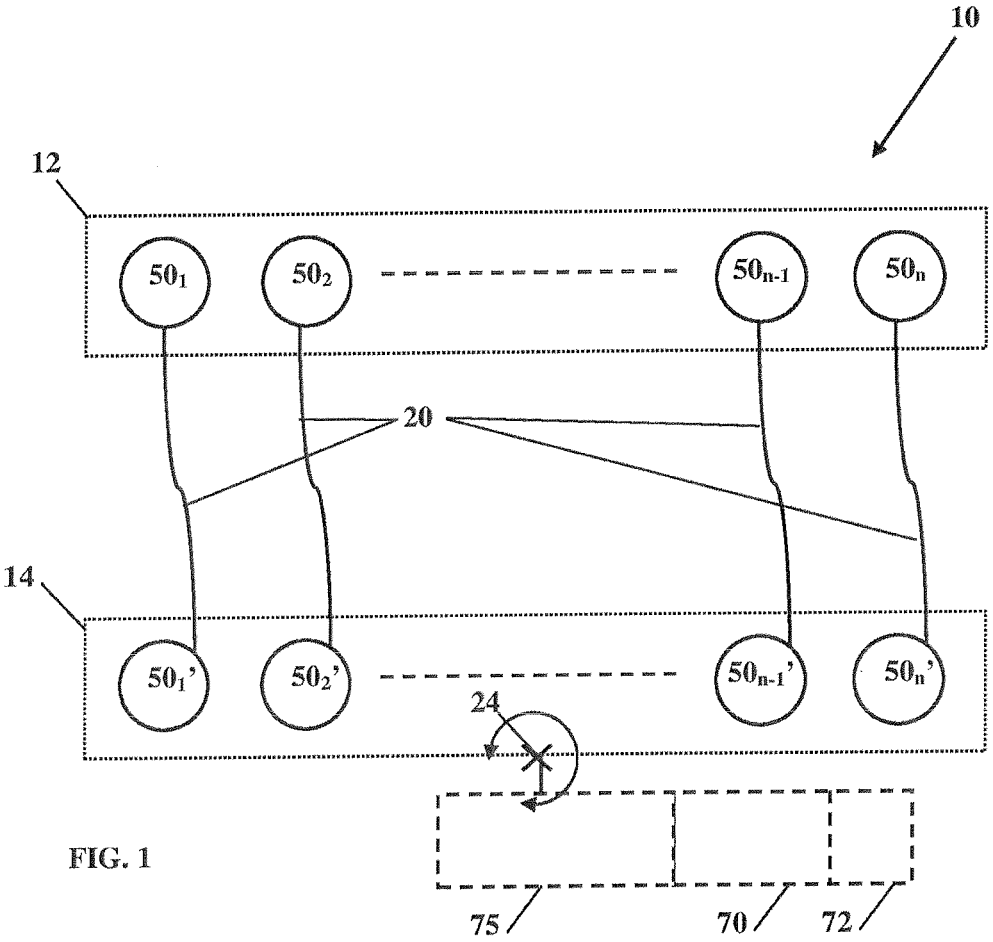

FIG. 1

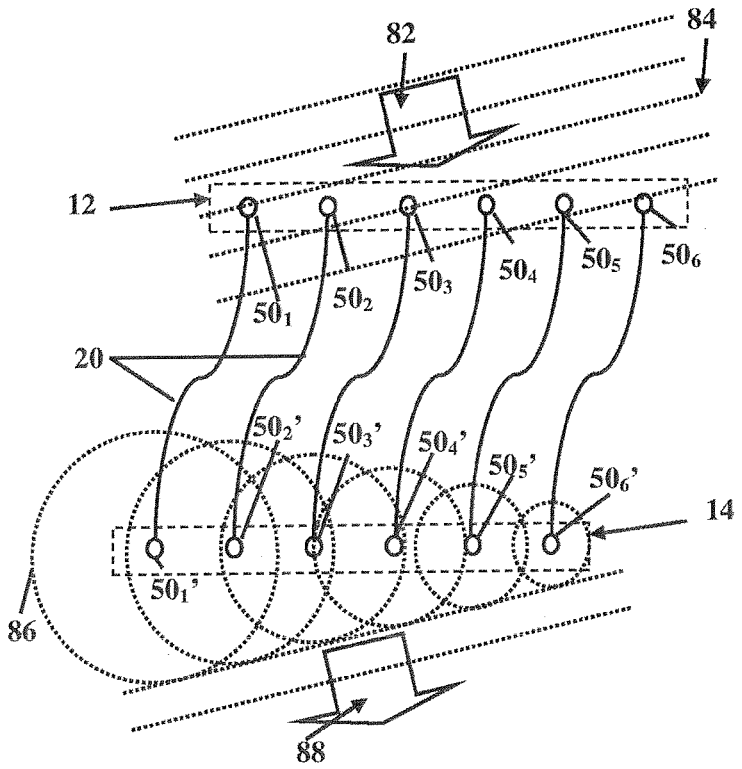
82
84
12
50_1
50_2
50_3
50_4
50_5
50_6
20
$50_2'$
$50_3'$
$50_4'$
$50_5'$
$50_6'$
14
$50_1'$
86
88

FIG. 2

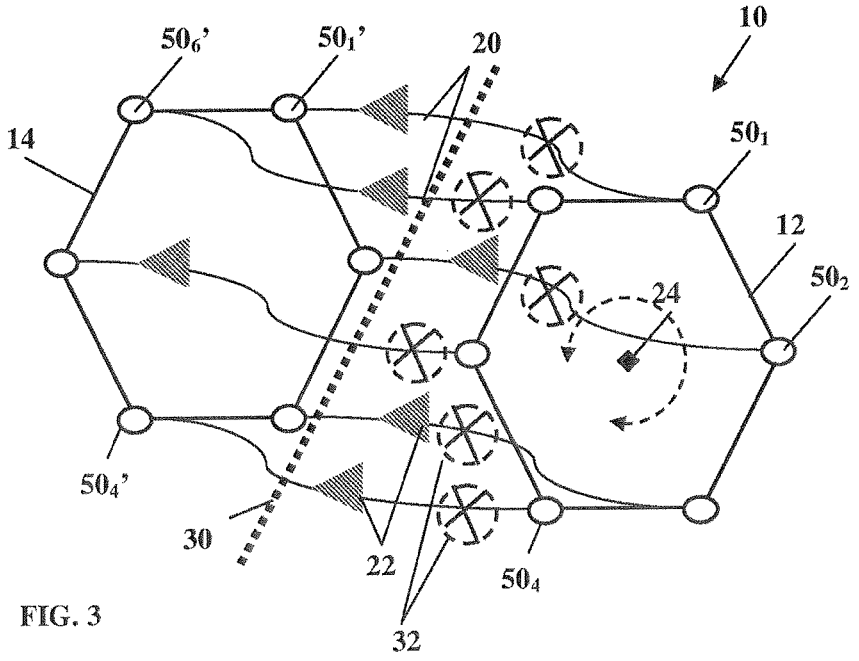

FIG. 3

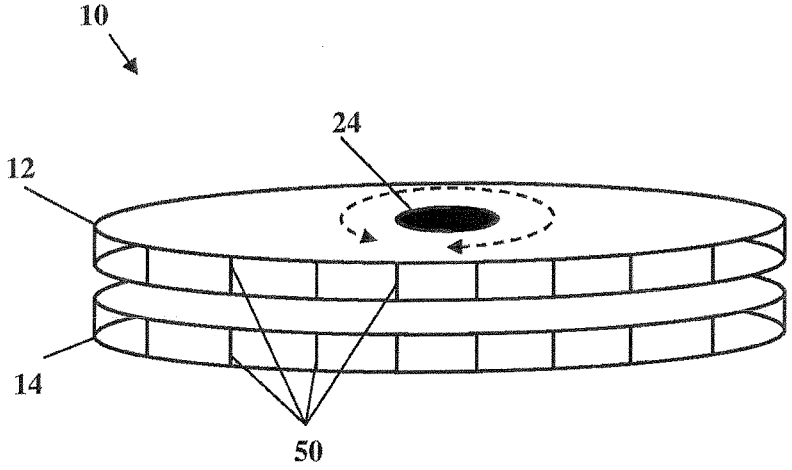

FIG. 4

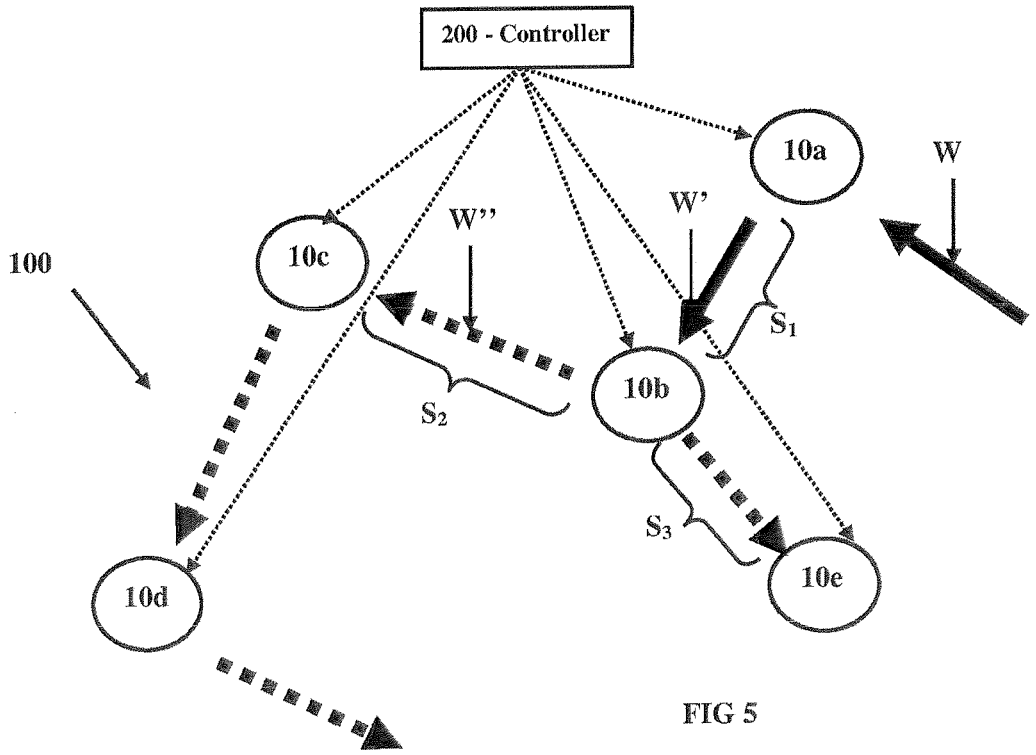

FIG 5